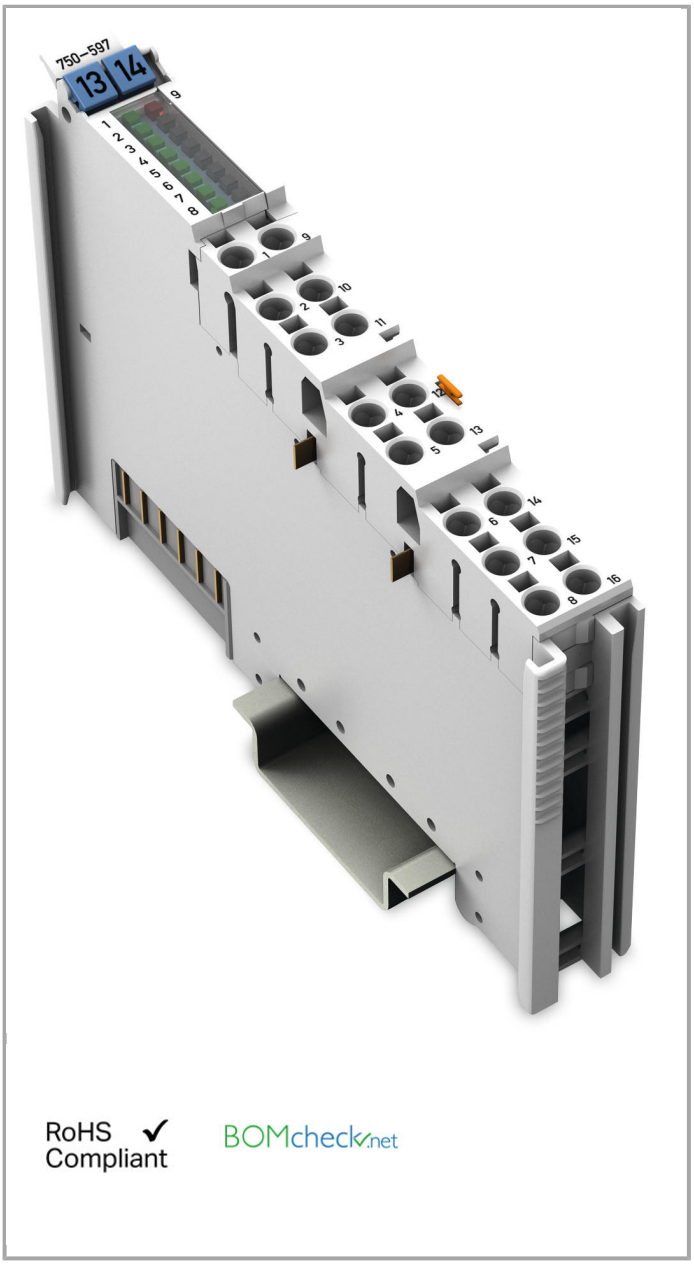
750-597
13
14
RoHS
Compliant
BOMcheck.net

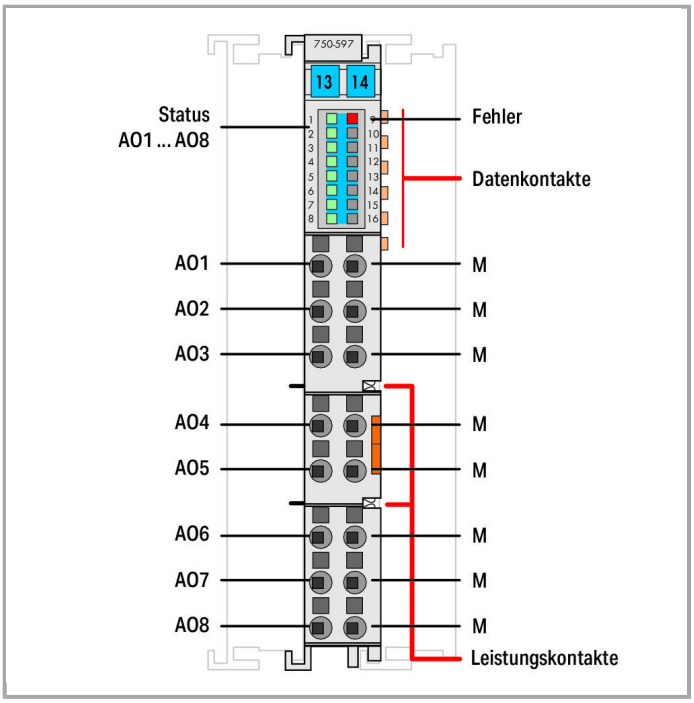
750-597
13
14
Status
A01 ... A08
Fehler
Datenkontakte
A01
A02
A03
A04
A05
A06
A07
A08
M
Leistungskontakte

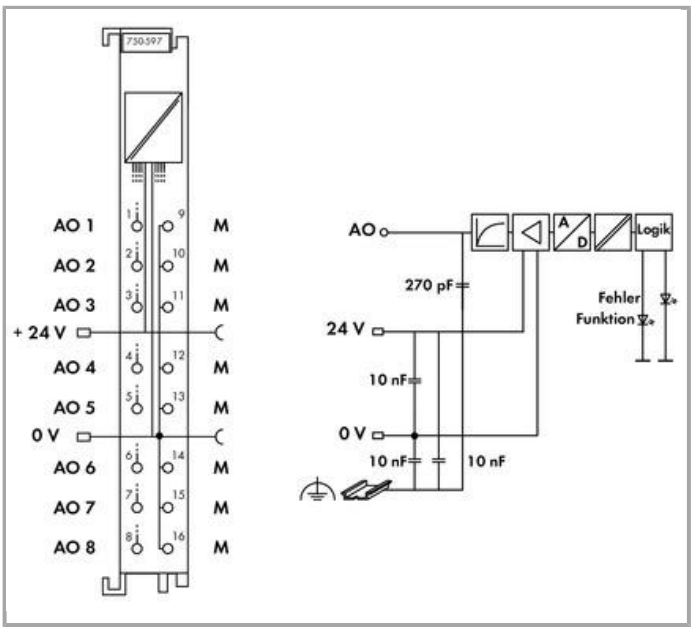

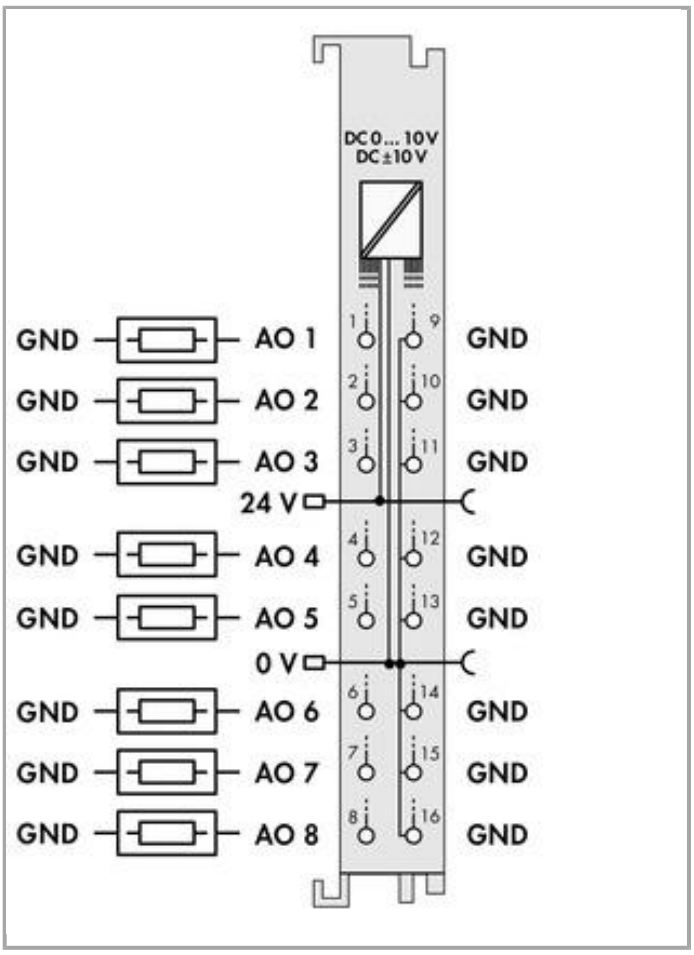

Description du produit :

Cette borne de sorties génère des signaux analogiques sur une plage de tension standardisée de 0-10 V ou de ±10 V.

Le signal de sortie est séparé galvaniquement et le transfert au coupleur se fait sur une unité d'adressage de 12 bits.

Pour l'alimentation en tension, on utilise la tension système interne ainsi que l'alimentation de terrain 24 V.

Les canaux des bornes de sorties possèdent un potentiel de référence commun.

La borne de bus reconnaît l'absence de tension de terrain 24 V. L'état est transmis au coupleur de bus de terrain et est affiché par une LED.

La borne peut être configurée à l'aide de WAGO-I/O-CHECK et des fichiers GSD.

Données

Données techniques

Nombre de sorties analogiques	8
Nombre de canaux au total (module)	8
Type de signal	Voltage
Type of signal voltage	DC 0 … 10 V
Raccordement actionneur	8 x (2 conducteurs)

Résolution [Bit]	12 Bit
Unité d'adressage	8 x 16 bits données ; 8 x 8 bits contrôle/état (optionnel)
Résistance Sortie Tension	≥ 2 kΩ
Temps de conversion typ.	13 ms
Erreur de mesure/sortie, température de référence	25 °C
Erreur de mesure/sortie, écart de la pleine échelle	0.1 %
Coefficient de température	≤ ± 10 ppm/K de la plus grande plage de sortie
Tension d'alimentation système	DC 5 V; via data contacts
Consommation de courant alimentation système (5 V)	61 mA
Tension d'alimentation terrain	DC 24 V (-15 … 30 %); über Leistungskontakte (Einspeisung über Messerkontakt; Weiterleitung über Federkontakt)
Séparation galvanique	500 V système/alimentation
Nombre de contacts de puissance, entrant	2
Nombre de contacts de puissance, sortant	2

Données de raccordement

Connection technology: In-/Outputs	16 x Push-in CAGE CLAMP®
Type de connexion 1	Inputs/Outputs
Conducteur rigide	0,08 … 1,5 mm² / 28 … 16 AWG
Conducteur souple	0,25 … 1,5 mm² / 22 … 16 AWG
Longueur de dénudage	8 … 9 mm / 0.31 … 0.35 inch

Données géométriques

Largeur	12 mm / 0.472 inch
Hauteur	69 mm / 2.717 inch
Profondeur à partir du niveau supérieur du rail	61,8 mm / 2.433 inch
Profondeur	100 mm / 3.937 inch

Données mécaniques

Type de montage	Rail 35

Données du matériau

Matériel de l'enveloppe	Polycarbonate, polyamide 6.6
Poids	48 g
Marquage de conformité	CE

Conditions d'environnement

Température ambiante (fonctionnement)	0 … 55 °C
Température ambiante (stockage)	-40 … 85 °C
Indice de protection	IP20

Degré de pollution 5	2 selon CEI 61131-2
Altitude de fonctionnement	0 … 2000 m
Position de montage	horizontal, vertical
Humidité relative (sans condensation)	95 %
Résistance aux vibrations	selon CEI 60068-2-6
Résistance aux chocs	15g per IEC 60068-2-27
CEM - Susceptibilité en réception	selon EN 61000-6-2
CEM : en émission	selon EN 61000-6-3
Contrainte par matières polluantes	Per IEC 60068-2-42 and IEC 60068-2-43
Concentration maximale en matière polluante H2S admise à une humidité relative < 75 %	10 ppm
Concentration maximale en matière polluante SO2 admise à une humidité relative < 75 %	25 ppm

Dates commerciales

Country of origin	DE
GTIN	4055143432146
Customs Tariff No.	85389099990

Autorisations / certificats

Approbations spécifiques au pays

Logo	Approbation	Nom du certificat
	KC National Radio Research Agency	MSIP-REM-W43-AOM750

Produits correspondants

tools

	N° art.: 210-719 Outil de manipulation, partiellement isolé; Type 1, lame (2,5 x 0,4) mm	www.wago.com/210-719

Carrier rail

	N° art.: 210-112 Rail acier; 35 x 7,5; épaisseur 1 mm; longueur 2 m; perforé; d'après EN 60715; Largeur de trou 25 mm; pas des trous 36 mm	www.wago.com/210-112
	N° art.: 210-113 Rail acier; 35 x 7,5; épaisseur 1 mm; longueur 2 m; non perforé; d'après EN 60715	www.wago.com/210-113
	N° art.: 210-114 Rail acier; 35 x 15; épaisseur 1,5 mm; longueur 2 m; non perforé; d'après EN 60715	www.wago.com/210-114
	N° art.: 210-115	

	Rail acier; 35 x 7,5; épaisseur 1 mm; longueur 2 m; perforé; d'après EN 60715; Largeur de trou 18 mm; pas des trous 25 mm	www.wago.com/210-115
	**N° art.: 210-118** Rail acier; 35 x 15; épaisseur 2,3 mm; longueur 2 m; non perforé; d'après EN 60715	www.wago.com/210-118
	**N° art.: 210-196** Rail aluminium; 35 x 8,2; épaisseur 1,6 mm; longueur 2 m; non perforé; d'après EN 60715	www.wago.com/210-196
	**N° art.: 210-197** Rail acier; 35 x 15; épaisseur 1,5 mm; longueur 2 m; perforé; d'après EN 60715	www.wago.com/210-197
	**N° art.: 210-198** Rail en cuivre; 35 x 15; épaisseur 2,3 mm; longueur 2 m; non perforé; d'après EN 60715	www.wago.com/210-198
	**N° art.: 210-504** Rail acier; 35 x 7,5; épaisseur 1 mm; longueur 2 m; perforé; galvanisation de bandes; d'après EN 60715	www.wago.com/210-504
	**N° art.: 210-505** Rail acier; 35 x 7,5; épaisseur 1 mm; longueur 2 m; non perforé; galvanisation de bandes; d'après EN 60715	www.wago.com/210-505
	**N° art.: 210-506** Rail acier; 35 x 15; épaisseur 1,5 mm; longueur 2 m; non perforé; galvanisation de bandes; d'après EN 60715	www.wago.com/210-506
	**N° art.: 210-508** Rail acier; 35 x 15; épaisseur 1,5 mm; longueur 2 m; perforé; galvanisation de bandes; d'après EN 60715	www.wago.com/210-508

shield connection

	**N° art.: 790-108** Etrier de serrage de blindage; Largeur 11 mm; Diamètre de blindage; jusqu'à 8 mm	www.wago.com/790-108
	**N° art.: 790-116** Etrier de serrage de blindage; Largeur 19 mm; Diamètre de blindage; 7 mm à 16 mm	www.wago.com/790-116
	**N° art.: 790-124** Etrier de serrage de blindage; Largeur 27 mm; Diamètre de blindage; 6 mm à 24 mm	www.wago.com/790-124
	**N° art.: 790-140** Etrier de serrage de blindage; Largeur 43 mm; Diamètre de blindage; 22 mm à 40 mm	www.wago.com/790-140
	**N° art.: 790-208** Etrier de serrage de blindage; Diamètre 3 - 8 mm; Largeur 12,4 mm	www.wago.com/790-208
	**N° art.: 790-216** Etrier de serrage de blindage; Diamètre 6 - 16 mm; Largeur 21,8 mm	www.wago.com/790-216
	**N° art.: 790-220** Etrier de serrage de blindage; Diamètre 6 - 20 mm; Largeur de 30 mm	www.wago.com/790-220

system box

	**N° art.: 850-804** Boîtier avec indice de protection IP65; Acier inoxydable; LxHxProf.(400x123x200 mm); Presse-étoupes 4 x M20, 6 x M16, 10 x M12	www.wago.com/850-804
	**N° art.: 850-804/000-001** Boîtier avec indice de protection IP65; Acier inoxydable; LxHxProf.(400x123x200 mm); Presse-étoupes	www.wago.com/850-804/000-001

	2 x M20, 13 x M16, 32 x M12	
	**N° art.: 850-805** Boîtier avec indice de protection IP65; Acier inoxydable; LxHxProf.(600x123x200 mm); Presse-étoupes 4 x M20, 19 x M16, 67 x M12	www.wago.com/850-805
	**N° art.: 850-814/002-000** Boîtier avec indice de protection IP65; tôle d'acier (RAL 7035); LxHxProf.(200x120x200 mm); sans plaque pour presse-étoupes	www.wago.com/850-814/002-000
	**N° art.: 850-815/002-000** Boîtier avec indice de protection IP65; tôle d'acier (RAL 7035); LxHxProf.(300x120x200 mm); sans plaque pour presse-étoupes	www.wago.com/850-815/002-000
	**N° art.: 850-816/002-000** Boîtier avec indice de protection IP65; tôle d'acier (RAL 7035); LxHxProf.(400x120x200 mm); sans plaque pour presse-étoupes	www.wago.com/850-816/002-000
	**N° art.: 850-817/002-000** Boîtier avec indice de protection IP65; tôle d'acier (RAL 7035); LxHxProf.(600x120x200 mm); sans plaque pour presse-étoupes	www.wago.com/850-817/002-000
	**N° art.: 850-825** Boîtier avec indice de protection IP65; Aluminium (RAL 7032); LxHxProf.(160x100x160 mm); 9 x M12, 4 x M20	www.wago.com/850-825
	**N° art.: 850-826** Boîtier avec indice de protection IP65; Aluminium (RAL 7032); LxHxProf.(240x100x160 mm); Presse-étoupes 4 x M20, 4 x M16, 14 x M12	www.wago.com/850-826
	**N° art.: 850-826/002-000** Boîtier avec indice de protection IP65; Aluminium (RAL 7035); LxHxProf.(240x100x160 mm); Presse-étoupes 4 x M20, 4 x M16, 14 x M12	www.wago.com/850-826/002-000
	**N° art.: 850-827** Boîtier avec indice de protection IP65; Aluminium (RAL 7032); LxHxProf.(320x100x160 mm); Presse-étoupes 4 x M20, 8 x M16, 17 x M12	www.wago.com/850-827
	**N° art.: 850-827/002-000** Boîtier avec indice de protection IP65; Aluminium (RAL 7035); LxHxProf.(320x100x160 mm); Presse-étoupes 4 x M20, 8 x M16, 17 x M12	www.wago.com/850-827/002-000
	**N° art.: 850-828** Boîtier avec indice de protection IP65; Aluminium (RAL 7032); LxHxProf.(480x100x160 mm); Presse-étoupes 4 x M20, 10 x M16, 35 x M12	www.wago.com/850-828
	**N° art.: 850-828/002-000** Boîtier avec indice de protection IP65; Aluminium (RAL 7035); LxHxProf.(480x100x160 mm); Presse-étoupes 4 x M20, 10 x M16, 35 x M12	www.wago.com/850-828/002-000
	**N° art.: 850-834** Boîtier avec indice de protection IP65; Polyester (RAL 7032); LxHxProf.(164x100x164 mm); 9 x M12, 4 x M20	www.wago.com/850-834
	**N° art.: 850-835** Boîtier avec indice de protection IP65; Polyester (RAL 7032); LxHxProf.(244x100x164 mm); Presse-étoupes 4 x M20, 4 x M16, 14 x M12	www.wago.com/850-835
	**N° art.: 850-836** Boîtier avec indice de protection IP65; Polyester (RAL 7032); LxHxProf.(324x100x164 mm); Presse-étoupes 4 x M20, 8 x M16, 17 x M12	www.wago.com/850-836

Supply module

	**N° art.: 750-601** Borne d'alimentation; DC 24 V	www.wago.com/750-601
	**N° art.: 750-602** Borne d'alimentation; DC 24 V	www.wago.com/750-602
	**N° art.: 750-610** Borne d'alimentation; DC 24 V; Porte-fusible; Diagnostic	www.wago.com/750-610
	**N° art.: 750-612** Borne d'alimentation; AC/DC 0 … 230 V	www.wago.com/750-612

Marking accessories

	**N° art.: 2009-145** Mini-WSB Inline; pour smartPRINTER; sur rouleau; extensible 5 - 5,2 MM; vierge; encliquetable	www.wago.com/2009-145
	**N° art.: 2009-145/000-002** Mini-WSB Inline; sur rouleau; extensible 5 - 5,2 MM; vierge; encliquetable	www.wago.com/2009-145/000-002
	**N° art.: 2009-145/000-005** Mini-WSB Inline; vierge; 1700 étiquettes Mini-WSB (5 mm) sur rouleau; extensible 5 - 5,2 MM	www.wago.com/2009-145/000-005
	**N° art.: 2009-145/000-006** Mini-WSB Inline; pour smartPRINTER; sur rouleau; extensible 5 - 5,2 MM; vierge; encliquetable	www.wago.com/2009-145/000-006
	**N° art.: 2009-145/000-007** Mini-WSB Inline; vierge; 1700 étiquettes Mini-WSB (5 mm) sur rouleau; extensible 5 - 5,2 MM	www.wago.com/2009-145/000-007
	**N° art.: 2009-145/000-012** Mini-WSB Inline; pour smartPRINTER; sur rouleau; extensible 5 - 5,2 MM; vierge; encliquetable	www.wago.com/2009-145/000-012
	**N° art.: 2009-145/000-023** Mini-WSB Inline; sur rouleau; extensible 5 - 5,2 MM; vierge; encliquetable	www.wago.com/2009-145/000-023
	**N° art.: 2009-145/000-024** Mini-WSB Inline; sur rouleau; extensible 5 - 5,2 MM; vierge; encliquetable	www.wago.com/2009-145/000-024
	**N° art.: 248-501** Système de repérage rapide Mini-WSB; vierge; Largeur d'étiquettes 5 mm; 10 bandes à 10 étiquettes par carte	www.wago.com/248-501
	**N° art.: 248-501/000-002** Carte de repérage mini WSB; en carte; non extensible; vierge; encliquetable	www.wago.com/248-501/000-002
	**N° art.: 248-501/000-005** Carte de repérage mini WSB; en carte; vierge; encliquetable	www.wago.com/248-501/000-005

	**N° art.: 248-501/000-006** Carte de repérage mini WSB; en carte; non extensible; vierge; encliquetable	www.wago.com/248-501/000-006
	**N° art.: 248-501/000-007** Carte de repérage mini WSB; en carte; non extensible; vierge; encliquetable	www.wago.com/248-501/000-007
	**N° art.: 248-501/000-012** Carte de repérage mini WSB; en carte; non extensible; vierge; encliquetable	www.wago.com/248-501/000-012
	**N° art.: 248-501/000-017** Carte de repérage mini WSB; en carte; non extensible; vierge; encliquetable	www.wago.com/248-501/000-017
	**N° art.: 248-501/000-023** Carte de repérage mini WSB; en carte; non extensible; vierge; encliquetable	www.wago.com/248-501/000-023
	**N° art.: 248-501/000-024** Carte de repérage mini WSB; en carte; non extensible; vierge; encliquetable	www.wago.com/248-501/000-024
	**N° art.: 750-103** Porte-étiquettes de groupe	www.wago.com/750-103
	**N° art.: 750-107** Porte-étiquettes de groupe	www.wago.com/750-107

Téléchargements

Documentation

Manual

8-channel, 0-10VDC / ±10VDC			Téléchargement

Bid Text

750-597	Mar 10, 2017	DOC 29,2 kB	Téléchargement

Additional Information

Disposal; Electrical and electronic equipment, Packaging	Oct 15, 2018	265,8 kB	Téléchargement

System Description

Use in Hazardous Environments Term definition, marking and installation regulations	May 8, 2014	1,0 MB	Téléchargement
Design Notes	May 3, 2011		Téléchargement

Basic conditions and recommendations for higher operational safety		1,5 MB	
750/753 Series I/O-System – General Product Information	Jun 19, 2013	704,3 kB	Téléchargement
Overview on WAGO-I/O-SYSTEM 750 approvals	Jun 19, 2013	196,6 kB	Téléchargement

Application Notes

Application Note CoDeSys 2.3

Application Note Library ModuleAccess_01 These instructions describe the use of the ModuleAccess_01.lib library using 4 examples.	Jan 29, 2016	1,0 MB	Téléchargement

Libraries

Library

ModuleAccess_01.lib The ModuleAccess_01 library provides both module configuration and access to its process data within a CoDeSys project without the use of WAGO I/O Check.	Feb 16, 2018	1,5 MB	Téléchargement

smartDATA

CAD data

3D Download 750-597		URL	Téléchargement

Famille de produits

750/753 Series I/O-System
En savoir plus sur la famille de produits

Afficher tous les produits de la famille

Sous réserve de modifications.

WAGO Contact SAS
Paris Nord 2 - 83 rue des Chardonnerets
Tremblay-en-France
BP 55065
95947 Roissy CDG Cedex
~~Téléphone : 01 48 17 25 90 | Fax : 01 48 63 25 20~~
E-mail : info-fr@wago.com | Web : www.wago.fr

Avez-vous des questions sur nos produits ?
Nous nous tenons volontiers à votre disposition au +49 (571) 887-44222.