Module de mesure de puissance à 3 phases; AC 480 V 1 A

www.wago.com/750-494



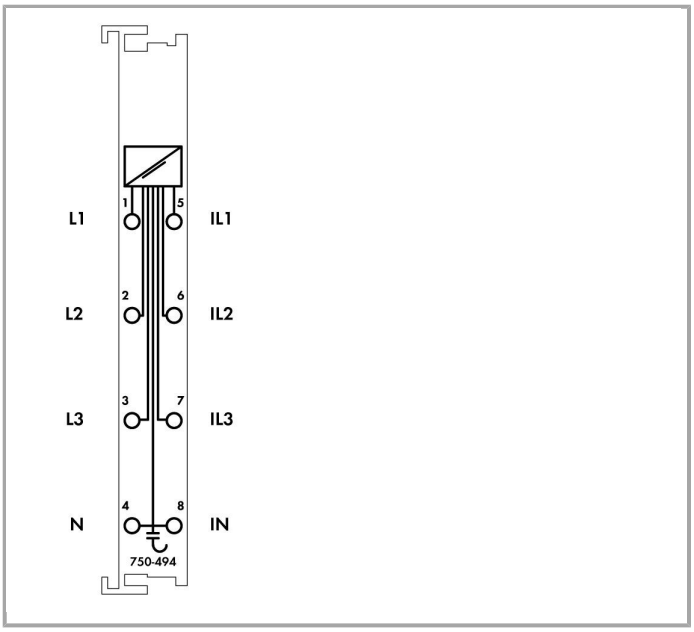

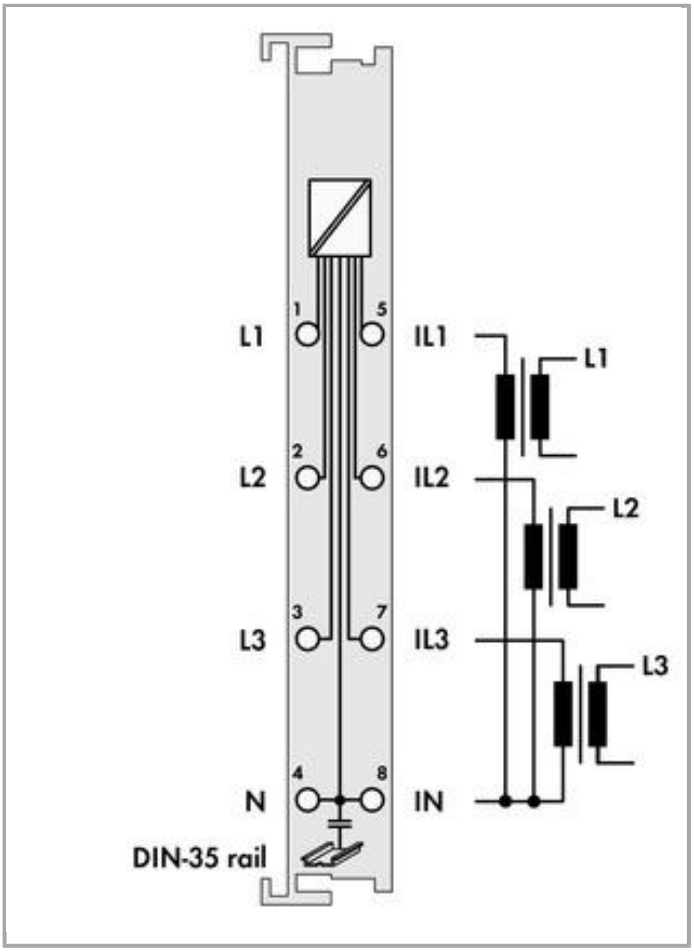

Description du produit :

Le module de mesure de puissance à 3 phases, référence 750-494, permet la mesure des données électriques d'un réseau de distribution triphasé. La tension est mesurée sur les phases L1, L2, L3 et N à partir de la connexion du réseau. L'alimentation en courant des trois phases se fait par transformateur d'intensité aux points de serrage IL1, IL2, IL3 et IN. Toutes les valeurs de mesure comme la puissance réactive, apparente et effective, la consommation d'énergie, le facteur de puissance, l'angle de phase, la fréquence et les sous/surtensions sous/surintensités sont indiquées dans la table image grâce au prétraitement du module de mesure de puissance à 3 phases, sans qu'une puissance élevée de la commande ne soit nécessaire. Ces nombreuses grandeurs de mesure ainsi que l'analyse harmonique jusqu'à 41 harmoniques permettent ainsi de réaliser par le bus de terrain une vaste analyse de réseau.À l'aide des mesures fournies, l'exploitant d'installation peut régler de manière optimale l'alimentation d'un entraînement ou d'une machine et de protéger l'installation contre des endommagements ou des défaillances. L'affichage à 4 cadrans donne des indications sur le type de charge (inductive, capacitive) et s'il s'agit d'une charge consommatrice ou génératrice d'énergie.

Données

Données techniques

Nombre des entrées de mesure	6 (3 entrées de mesure de tension, 3 entrées de mesure de courant)
Type de signal	Mesure de puissance
Type de signal	n'importe quels signaux périodiques (considérant les limites de fréquence)
Résolution [Bit]	24 Bit
Unité d'adressage	2 x 128 bits (données) 2 x 64 bits (contrôle/état)

Résistance d'entrée du circuit de courant typ.	1072 kΩ
Input resistance current path typ.	22 mΩ
Référence pour erreur de mesure/sortie	AC Strom/Spannung
Erreur de mesure/sortie, température de référence	25 °C
Erreur de mesure/sortie, écart de la pleine échelle	0.5 %
Courant de mesure max.	1 A
Temps du cycle de mesure	Réglable pour moyenne arithmétique, valeurs_Min_Max
Plage de fréquence, fréquence de réseau	45 … 65 Hz
Plage de fréquence, analyse harmonique	0 … 3300 Hz
Fréquence	15.9 kHz
Tension de référence	U_{LN} = 277 V AC/DC; U_{LL} = 480 V AC
Paramètres calculés	Tension de conducteurs de phase, puissances, énergies, facteurs de puissance, fréquence de réseau, analyse harmonique (jusqu'à 41 harmoniques), THD
Composants de mesure	Évaluer
Procédé de mesure	Calcul True RMS
Tension d'alimentation système	DC 5 V; via data contacts
Consommation de courant alimentation système (5 V)	100 mA
Séparation galvanique	4 kV System/Feld
Surtension transitoire de référence	4 kV

Données de raccordement

Connection technology: In-/Outputs	8 x CAGE CLAMP®
Type de connexion 1	Inputs/Outputs
Conducteur rigide	0,08 … 2,5 mm² / 28 … 14 AWG
Conducteur souple	0,08 … 2,5 mm² / 28 … 14 AWG
Longueur de dénudage	8 … 9 mm / 0.31 … 0.35 inch

Données géométriques

Largeur	12 mm / 0.472 inch
Hauteur	67,8 mm / 2.669 inch
Profondeur à partir du niveau supérieur du rail	60,6 mm / 2.386 inch
Profondeur	100 mm / 3.937 inch

Données mécaniques

Type de montage	Rail 35

Données du matériau

Couleur	lichtgrau
Matériel de l'enveloppe	Polycarbonate, polyamide 6.6

Poids	49.628 g
Marquage de conformité	CE

Conditions d'environnement

Température ambiante (fonctionnement)	0 … 55 °C
Température ambiante (stockage)	-40 … 85 °C
Indice de protection	IP20
Degré de pollution 5	2
Altitude de fonctionnement	0 … 2000 m
Position de montage	horizontal, vertical
Humidité relative (sans condensation)	95 %
Résistance aux vibrations	4g per IEC 60068-2-6
Résistance aux chocs	15g per IEC 60068-2-27
CEM - Susceptibilité en réception	selon EN 61000-6-2
CEM : en émission	selon EN 61000-6-3
Contrainte par matières polluantes	Per IEC 60068-2-42 and IEC 60068-2-43
Concentration maximale en matière polluante H2S admise à une humidité relative < 75 %	10 ppm
Concentration maximale en matière polluante SO2 admise à une humidité relative < 75 %	25 ppm

Dates commerciales

Country of origin	DE
GTIN	4050821548232
Customs Tariff No.	85389099990
Product Group	15 (Remote I/O)

Autorisations / certificats

Ex-approbations

Logo	Approbation	Nom du certificat
	ATEX TUEV Nord Cert GmbH	TÜV 07 ATEX 554086 X en.
	TUEV Nord TUEV Nord Cert GmbH	IECEx TUN 09.0001 X
	UL Underwriters Laboratories Inc. (HAZARDOUS LOCATIONS)	E198726 Sec.1 (HAZARDOUS LOCATIONS)

Approbations spécifiques au pays

Logo	Approbation	Nom du certificat
	KC National Radio Research Agency	MSIP-REM-W43-AIM750
	KC National Radio Research Agency	MSIP-REM-W43-AIM750

Approbations de navire

Logo	Approbation	Nom du certificat
	PRS Polski Rejestr Statków	TE/2210/880590/18

Approbations UL

Logo	Approbation	Nom du certificat
	UL UL International Netherlands B.V. (ORDINARY LOCATIONS)	E175199 Sec.1 (ORDINARY LOCATIONS)

Produits correspondants

current transformer

	N° art.: 855-1001/2500-1001 Transformateurs de courant enfichables; Courant de référence primaire 2500 A; Courant de référence secondaire 1 A; Puissance de référence 10 VA; Classe de précision 1	www.wago.com/855-1001/2500-1001
	N° art.: 855-1700/032-000 Transformateurs de courant enfichables; Courant de référence primaire 32 A; Courant de référence secondaire 320 mA	www.wago.com/855-1700/032-000
	N° art.: 855-2701/035-001 Transformateurs de courant enfichables; Courant de référence primaire 35 A; Courant de référence secondaire 1 A; Puissance de référence 0,2 VA; Classe de précision 1	www.wago.com/855-2701/035-001
	N° art.: 855-2701/064-001 Transformateurs de courant enfichables; Courant de référence primaire 64 A; Courant de référence secondaire 1 A; Puissance de référence 0,2 VA; Classe de précision 1	www.wago.com/855-2701/064-001
	N° art.: 855-3001/060-003 Transformateurs d'intensité non intrusifs; Courant de référence primaire 60 A; Courant de référence secondaire 1 A; Puissance de référence 0,2 VA; Classe de précision 3; Longueur de câble 3 m	www.wago.com/855-3001/060-003

	**N° art.: 855-3001/100-003** Transformateurs d'intensité non intrusifs; Courant de référence primaire 100 A; Courant de référence secondaire 1 A; Puissance de référence 0,2 VA; Classe de précision 3; Longueur de câble 3 m	www.wago.com/855-3001/100-003
	**N° art.: 855-3001/200-001** Transformateurs d'intensité non intrusifs; Courant de référence primaire 200 A; Courant de référence secondaire 1 A; Puissance de référence 0,2 VA; Classe de précision 1; Longueur de câble 3 m	www.wago.com/855-3001/200-001
	**N° art.: 855-3001/250-001** Transformateurs d'intensité non intrusifs; Courant de référence primaire 250 A; Courant de référence secondaire 1 A; Puissance de référence 0,2 VA; Classe de précision 1; Longueur de câble 3 m	www.wago.com/855-3001/250-001
	**N° art.: 855-301/050-103** Transformateurs de courant enfichables; Courant de référence primaire 50 A; Courant de référence secondaire 1 A; Puissance de référence 1,25 VA; Classe de précision 3	www.wago.com/855-301/050-103
	**N° art.: 855-301/060-101** Transformateurs de courant enfichables; Courant de référence primaire 60 A; Courant de référence secondaire 1 A; Puissance de référence 1,25 VA; Classe de précision 1	www.wago.com/855-301/060-101
	**N° art.: 855-301/075-201** Transformateurs de courant enfichables; Courant de référence primaire 75 A; Courant de référence secondaire 1 A; Puissance de référence 2,5 VA; Classe de précision 1	www.wago.com/855-301/075-201
	**N° art.: 855-301/100-201** Transformateurs de courant enfichables; Courant de référence primaire 100 A; Courant de référence secondaire 1 A; Puissance de référence 2,5 VA; Classe de précision 1	www.wago.com/855-301/100-201
	**N° art.: 855-301/150-501** Transformateurs de courant enfichables; Courant de référence primaire 150 A; Courant de référence secondaire 1 A; Puissance de référence 5 VA; Classe de précision 1	www.wago.com/855-301/150-501
	**N° art.: 855-301/200-501** Transformateurs de courant enfichables; Courant de référence primaire 200 A; Courant de référence secondaire 1 A; Puissance de référence 5 VA; Classe de précision 1	www.wago.com/855-301/200-501
	**N° art.: 855-301/250-501** Transformateurs de courant enfichables; Courant de référence primaire 250 A; Courant de référence secondaire 1 A; Puissance de référence 5 VA; Classe de précision 1	www.wago.com/855-301/250-501
	**N° art.: 855-301/400-1001** Transformateurs de courant enfichables; Courant de référence primaire 400 A; Courant de référence secondaire 1 A; Puissance de référence 10 VA; Classe de précision 1	www.wago.com/855-301/400-1001
	**N° art.: 855-301/600-1001** Transformateurs de courant enfichables; Courant de référence primaire 600 A; Courant de référence secondaire 1 A; Puissance de référence 10 VA; Classe de précision 1	www.wago.com/855-301/600-1001
	**N° art.: 855-4001/100-001** Transformateurs d'intensité non intrusifs; Courant de référence primaire 100 A; Courant de référence secondaire 1 A; Puissance de référence 0,2 VA; Classe de précision 1; Longueur de câble 3 m	www.wago.com/855-4001/100-001
	**N° art.: 855-4001/150-001** Transformateurs d'intensité non intrusifs; Courant de référence primaire 150 A; Courant de référence secondaire 1 A; Puissance de référence 0,2 VA; Classe de précision 1; Longueur de câble 3 m	www.wago.com/855-4001/150-001
	**N° art.: 855-4001/200-001** Transformateurs d'intensité non intrusifs; Courant de référence primaire 200 A; Courant de référence secondaire 1 A; Puissance de référence 0,2 VA; Classe de précision 1; Longueur de câble 3 m	www.wago.com/855-4001/200-001

	**N° art.: 855-401/250-501** Transformateurs de courant enfichables; Courant de référence primaire 250 A; Courant de référence secondaire 1 A; Puissance de référence 5 VA; Classe de précision 1	www.wago.com/855-401/250-501
	**N° art.: 855-401/400-501** Transformateurs de courant enfichables; Courant de référence primaire 400 A; Courant de référence secondaire 1 A; Puissance de référence 5 VA; Classe de précision 1	www.wago.com/855-401/400-501
	**N° art.: 855-401/600-501** Transformateurs de courant enfichables; Courant de référence primaire 600 A; Courant de référence secondaire 1 A; Puissance de référence 10 VA; Classe de précision 1	www.wago.com/855-401/600-501
	**N° art.: 855-4101/200-001** Transformateurs d'intensité non intrusifs; Courant de référence primaire 200 A; Courant de référence secondaire 1 A; Puissance de référence 0,2 VA; Classe de précision 1; Longueur de câble 3 m	www.wago.com/855-4101/200-001
	**N° art.: 855-4101/250-001** Transformateurs d'intensité non intrusifs; Courant de référence primaire 250 A; Courant de référence secondaire 1 A; Puissance de référence 0,2 VA; Classe de précision 1; Longueur de câble 3 m	www.wago.com/855-4101/250-001
	**N° art.: 855-4101/400-001** Transformateurs d'intensité non intrusifs; Courant de référence primaire 400 A; Courant de référence secondaire 1 A; Puissance de référence 0,2 VA; Classe de précision 1; Longueur de câble 3 m	www.wago.com/855-4101/400-001
	**N° art.: 855-5001/1000-000** Transformateurs d'intensité non intrusifs; Courant de référence primaire 1000 A; Courant de référence secondaire 1 A; Puissance de référence 0,5 VA; Classe de précision 0,5; Longueur de câble 5 m	www.wago.com/855-5001/1000-000
	**N° art.: 855-5001/250-001** Transformateurs d'intensité non intrusifs; Courant de référence primaire 250 A; Courant de référence secondaire 1 A; Puissance de référence 0,5 VA; Classe de précision 1; Longueur de câble 5 m	www.wago.com/855-5001/250-001
	**N° art.: 855-5001/400-000** Transformateurs d'intensité non intrusifs; Courant de référence primaire 400 A; Courant de référence secondaire 1 A; Puissance de référence 0,5 VA; Classe de précision 0,5; Longueur de câble 5 m	www.wago.com/855-5001/400-000
	**N° art.: 855-5001/600-000** Transformateurs d'intensité non intrusifs; Courant de référence primaire 600 A; Courant de référence secondaire 1 A; Puissance de référence 0,5 VA; Classe de précision 0,5; Longueur de câble 5 m	www.wago.com/855-5001/600-000
	**N° art.: 855-501/1000-1001** Transformateurs de courant enfichables; Courant de référence primaire 1000 A; Courant de référence secondaire 1 A; Puissance de référence 10 VA; Classe de précision 1	www.wago.com/855-501/1000-1001
	**N° art.: 855-501/400-1001** Transformateurs de courant enfichables; Courant de référence primaire 400 A; Courant de référence secondaire 1 A; Puissance de référence 10 VA; Classe de précision 1	www.wago.com/855-501/400-1001
	**N° art.: 855-501/600-1001** Transformateurs de courant enfichables; Courant de référence primaire 600 A; Courant de référence secondaire 1 A; Puissance de référence 10 VA; Classe de précision 1	www.wago.com/855-501/600-1001
	**N° art.: 855-501/800-1001** Transformateurs de courant enfichables; Courant de référence primaire 800 A; Courant de référence secondaire 1 A; Puissance de référence 10 VA; Classe de précision 1	www.wago.com/855-501/800-1001

N° art.: 855-5101/1000-000

	Transformateurs d'intensité non intrusifs; Courant de référence primaire 1000 A; Courant de référence secondaire 1 A; Puissance de référence 0,5 VA; Classe de précision 0,5; Longueur de câble 5 m	www.wago.com/855-5101/1000-000
	**N° art.: 855-601/1500-501** Transformateurs de courant enfichables; Courant de référence primaire 1500 A; Courant de référence secondaire 1 A; Puissance de référence 5 VA; Classe de précision 1	www.wago.com/855-601/1500-501
	**N° art.: 855-801/1000-1001** Transformateurs de courant enfichables; Courant de référence primaire 1000 A; Courant de référence secondaire 1 A; Puissance de référence 10 VA; Classe de précision 1	www.wago.com/855-801/1000-1001
	**N° art.: 855-801/2000-1001** Transformateurs de courant enfichables; Courant de référence primaire 2000 A; Courant de référence secondaire 1 A; Puissance de référence 10 VA; Classe de précision 1	www.wago.com/855-801/2000-1001

Carrier rail

	**N° art.: 210-112** Rail acier; 35 x 7,5; épaisseur 1 mm; longueur 2 m; perforé; d'après EN 60715; Largeur de trou 25 mm; pas des trous 36 mm	www.wago.com/210-112
	**N° art.: 210-113** Rail acier; 35 x 7,5; épaisseur 1 mm; longueur 2 m; non perforé; d'après EN 60715	www.wago.com/210-113
	**N° art.: 210-114** Rail acier; 35 x 15; épaisseur 1,5 mm; longueur 2 m; non perforé; d'après EN 60715	www.wago.com/210-114
	**N° art.: 210-115** Rail acier; 35 x 7,5; épaisseur 1 mm; longueur 2 m; perforé; d'après EN 60715; Largeur de trou 18 mm; pas des trous 25 mm	www.wago.com/210-115
	**N° art.: 210-118** Rail acier; 35 x 15; épaisseur 2,3 mm; longueur 2 m; non perforé; d'après EN 60715	www.wago.com/210-118
	**N° art.: 210-196** Rail aluminium; 35 x 8,2; épaisseur 1,6 mm; longueur 2 m; non perforé; d'après EN 60715	www.wago.com/210-196
	**N° art.: 210-197** Rail acier; 35 x 15; épaisseur 1,5 mm; longueur 2 m; perforé; d'après EN 60715	www.wago.com/210-197
	**N° art.: 210-198** Rail en cuivre; 35 x 15; épaisseur 2,3 mm; longueur 2 m; non perforé; d'après EN 60715	www.wago.com/210-198
	**N° art.: 210-504** Rail acier; 35 x 7,5; épaisseur 1 mm; longueur 2 m; perforé; galvanisation de bandes; d'après EN 60715	www.wago.com/210-504
	**N° art.: 210-505** Rail acier; 35 x 7,5; épaisseur 1 mm; longueur 2 m; non perforé; galvanisation de bandes; d'après EN 60715	www.wago.com/210-505
	**N° art.: 210-506** Rail acier; 35 x 15; épaisseur 1,5 mm; longueur 2 m; non perforé; galvanisation de bandes; d'après EN 60715	www.wago.com/210-506
	**N° art.: 210-508** Rail acier; 35 x 15; épaisseur 1,5 mm; longueur 2 m; perforé; galvanisation de bandes; d'après EN 60715	www.wago.com/210-508

General accessories

	**N° art.: 2007-8873** Bloc de bornes; pour transformateurs d'intensité et de tension	www.wago.com/2007-8873
	**N° art.: 2007-8875** Bloc de bornes; pour circuit de transformateur d'intensité	www.wago.com/2007-8875
	**N° art.: 855-8001** Borne de prélèvement de potentiel; avec fusible; 2,5 mm² - 6 mm²; Phase	www.wago.com/855-8001
	**N° art.: 855-8002** Borne de prélèvement de potentiel; sans fusible; 2,5 mm² - 6 mm²; Conducteur neutre	www.wago.com/855-8002
	**N° art.: 855-8003** Borne de prélèvement de potentiel; avec fusible; 10 mm² - 16 mm²; Phase	www.wago.com/855-8003
	**N° art.: 855-8004** Borne de prélèvement de potentiel; sans fusible; 10 mm² - 16 mm²; Conducteur neutre	www.wago.com/855-8004
	**N° art.: 855-951/250-000** Prélèvement de courant et de tension jusqu'à 95 mm²; Courant de référence primaire 250 A; Courant de référence secondaire 1 A; Puissance de référence 0,2 VA; Classe de précision 0,5; sécurisé	www.wago.com/855-951/250-000

shield connection

	**N° art.: 790-108** Etrier de serrage de blindage; Largeur 11 mm; Diamètre de blindage; jusqu'à 8 mm	www.wago.com/790-108
	**N° art.: 790-116** Etrier de serrage de blindage; Largeur 19 mm; Diamètre de blindage; 7 mm à 16 mm	www.wago.com/790-116
	**N° art.: 790-124** Etrier de serrage de blindage; Largeur 27 mm; Diamètre de blindage; 6 mm à 24 mm	www.wago.com/790-124
	**N° art.: 790-140** Etrier de serrage de blindage; Largeur 43 mm; Diamètre de blindage; 22 mm à 40 mm	www.wago.com/790-140
	**N° art.: 790-208** Etrier de serrage de blindage; Diamètre 3 - 8 mm; Largeur 12,4 mm	www.wago.com/790-208
	**N° art.: 790-216** Etrier de serrage de blindage; Diamètre 6 - 16 mm; Largeur 21,8 mm	www.wago.com/790-216
	**N° art.: 790-220** Etrier de serrage de blindage; Diamètre 6 - 20 mm; Largeur de 30 mm	www.wago.com/790-220

system box

	**N° art.: 850-804** Boîtier avec indice de protection IP65; Acier inoxydable; LxHxProf.(400x123x200 mm); Presse-étoupes 4 x M20, 6 x M16, 10 x M12	www.wago.com/850-804
	**N° art.: 850-804/000-001** Boîtier avec indice de protection IP65; Acier inoxydable; LxHxProf.(400x123x200 mm); Presse-étoupes 2 x M20, 13 x M16, 32 x M12	www.wago.com/850-804/000-001
	**N° art.: 850-805** Boîtier avec indice de protection IP65; Acier inoxydable; LxHxProf.(600x123x200 mm); Presse-étoupes 4 x M20, 19 x M16, 67 x M12	www.wago.com/850-805
	N° art.: 850-814/002-000	

	Boîtier avec indice de protection IP65; tôle d'acier (RAL 7035); LxHxProf.(200x120x200 mm); sans plaque pour presse-étoupes	www.wago.com/850-814/002-000
	**N° art.: 850-815/002-000** Boîtier avec indice de protection IP65; tôle d'acier (RAL 7035); LxHxProf.(300x120x200 mm); sans plaque pour presse-étoupes	www.wago.com/850-815/002-000
	**N° art.: 850-816/002-000** Boîtier avec indice de protection IP65; tôle d'acier (RAL 7035); LxHxProf.(400x120x200 mm); sans plaque pour presse-étoupes	www.wago.com/850-816/002-000
	**N° art.: 850-817/002-000** Boîtier avec indice de protection IP65; tôle d'acier (RAL 7035); LxHxProf.(600x120x200 mm); sans plaque pour presse-étoupes	www.wago.com/850-817/002-000
	**N° art.: 850-825** Boîtier avec indice de protection IP65; Aluminium (RAL 7032); LxHxProf.(160x100x160 mm); 9 x M12, 4 x M20	www.wago.com/850-825
	**N° art.: 850-826** Boîtier avec indice de protection IP65; Aluminium (RAL 7032); LxHxProf.(240x100x160 mm); Presse-étoupes 4 x M20, 4 x M16, 14 x M12	www.wago.com/850-826
	**N° art.: 850-826/002-000** Boîtier avec indice de protection IP65; Aluminium (RAL 7035); LxHxProf.(240x100x160 mm); Presse-étoupes 4 x M20, 4 x M16, 14 x M12	www.wago.com/850-826/002-000
	**N° art.: 850-827** Boîtier avec indice de protection IP65; Aluminium (RAL 7032); LxHxProf.(320x100x160 mm); Presse-étoupes 4 x M20, 8 x M16, 17 x M12	www.wago.com/850-827
	**N° art.: 850-827/002-000** Boîtier avec indice de protection IP65; Aluminium (RAL 7035); LxHxProf.(320x100x160 mm); Presse-étoupes 4 x M20, 8 x M16, 17 x M12	www.wago.com/850-827/002-000
	**N° art.: 850-828** Boîtier avec indice de protection IP65; Aluminium (RAL 7032); LxHxProf.(480x100x160 mm); Presse-étoupes 4 x M20, 10 x M16, 35 x M12	www.wago.com/850-828
	**N° art.: 850-828/002-000** Boîtier avec indice de protection IP65; Aluminium (RAL 7035); LxHxProf.(480x100x160 mm); Presse-étoupes 4 x M20, 10 x M16, 35 x M12	www.wago.com/850-828/002-000
	**N° art.: 850-834** Boîtier avec indice de protection IP65; Polyester (RAL 7032); LxHxProf.(164x100x164 mm); 9 x M12, 4 x M20	www.wago.com/850-834
	**N° art.: 850-835** Boîtier avec indice de protection IP65; Polyester (RAL 7032); LxHxProf.(244x100x164 mm); Presse-étoupes 4 x M20, 4 x M16, 14 x M12	www.wago.com/850-835
	**N° art.: 850-836** Boîtier avec indice de protection IP65; Polyester (RAL 7032); LxHxProf.(324x100x164 mm); Presse-étoupes 4 x M20, 8 x M16, 17 x M12	www.wago.com/850-836

Marking accessories

	**N° art.: 2009-145** Mini-WSB Inline; pour smartPRINTER; sur rouleau; extensible 5 - 5,2 MM; vierge; encliquetable	www.wago.com/2009-145

	**N° art.: 2009-145/000-002** Mini-WSB Inline; sur rouleau; extensible 5 - 5,2 MM; vierge; encliquetable	www.wago.com/2009-145/000-002
	**N° art.: 2009-145/000-005** Mini-WSB Inline; vierge; 1700 étiquettes Mini-WSB (5 mm) sur rouleau; extensible 5 - 5,2 MM	www.wago.com/2009-145/000-005
	**N° art.: 2009-145/000-006** Mini-WSB Inline; pour smartPRINTER; sur rouleau; extensible 5 - 5,2 MM; vierge; encliquetable	www.wago.com/2009-145/000-006
	**N° art.: 2009-145/000-007** Mini-WSB Inline; vierge; 1700 étiquettes Mini-WSB (5 mm) sur rouleau; extensible 5 - 5,2 MM	www.wago.com/2009-145/000-007
	**N° art.: 2009-145/000-012** Mini-WSB Inline; pour smartPRINTER; sur rouleau; extensible 5 - 5,2 MM; vierge; encliquetable	www.wago.com/2009-145/000-012
	**N° art.: 2009-145/000-023** Mini-WSB Inline; sur rouleau; extensible 5 - 5,2 MM; vierge; encliquetable	www.wago.com/2009-145/000-023
	**N° art.: 2009-145/000-024** Mini-WSB Inline; sur rouleau; extensible 5 - 5,2 MM; vierge; encliquetable	www.wago.com/2009-145/000-024
	**N° art.: 248-501** Système de repérage rapide Mini-WSB; vierge; Largeur d'étiquettes 5 mm; 10 bandes à 10 étiquettes par carte	www.wago.com/248-501
	**N° art.: 248-501/000-002** Carte de repérage mini WSB; en carte; non extensible; vierge; encliquetable	www.wago.com/248-501/000-002
	**N° art.: 248-501/000-005** Carte de repérage mini WSB; en carte; vierge; encliquetable	www.wago.com/248-501/000-005
	**N° art.: 248-501/000-006** Carte de repérage mini WSB; en carte; non extensible; vierge; encliquetable	www.wago.com/248-501/000-006
	**N° art.: 248-501/000-007** Carte de repérage mini WSB; en carte; non extensible; vierge; encliquetable	www.wago.com/248-501/000-007
	**N° art.: 248-501/000-012** Carte de repérage mini WSB; en carte; non extensible; vierge; encliquetable	www.wago.com/248-501/000-012
	**N° art.: 248-501/000-017** Carte de repérage mini WSB; en carte; non extensible; vierge; encliquetable	www.wago.com/248-501/000-017
	**N° art.: 248-501/000-023** Carte de repérage mini WSB; en carte; non extensible; vierge; encliquetable	www.wago.com/248-501/000-023

	**N° art.: 248-501/000-024** Carte de repérage mini WSB; en carte; non extensible; vierge; encliquetable	www.wago.com/248-501/000-024
	**N° art.: 750-103** Porte-étiquettes de groupe	www.wago.com/750-103
	**N° art.: 750-107** Porte-étiquettes de groupe	www.wago.com/750-107

Téléchargements

Documentation

Manual

3-Phase Power Measurement Module 480 V	Jun 9, 2017	4,8 MB	Téléchargement

Bid Text

750-494 IO-Klemmen	Jan 20, 2016	DOC 31,2 kB	Téléchargement

Additional Information

Disposal; Electrical and electronic equipment, Packaging	Oct 15, 2018	265,8 kB	Téléchargement

System Description

Overview on WAGO-I/O-SYSTEM 750 approvals	Jun 19, 2013	196,6 kB	Téléchargement
750/753 Series I/O-System – General Product Information	Jun 19, 2013	704,3 kB	Téléchargement

Application Notes

Application Note CoDeSys 2.3

Application Note for the 750-494 3-Phase Power Measurement Module The application note for the 3-Phase Power Measurement Module 750-494 shows how the measured values of the power measurement module can be read. It is also shown how the power module can be configured using the WAGO-I/O-PRO- V2.3 visualization tool.	Nov 11, 2014	1,7 MB	Téléchargement

Application note SIEMENS

WagoTIA_PowerMeasurement_494 (a500611)			Téléchargement

This application note shows how to access the Wago 3-Phase Power measurement module in TIA. The example project contains two PLC devices, one for a S7-300 and one for a S7-1500. The S7-1500 PLC supports optimized block access.

Libraries

e!COCKPIT libraries

e!COCKPIT library description WagoAppPowerMeasurement	Sep 7, 2018	PDF 583,8 kB	Téléchargement

smartDATA

CAD data

3D Download 750-494	URL	Téléchargement

Famille de produits

750/753 Series I/O-System
En savoir plus sur la famille de produits

Afficher tous les produits de la famille