Fiche technique

1.15.108.151/0000

LUMOTAST 75 IP40, boutons-poussoirs lumineux, bord rectangulaire, panneau plat, encliquetant, 1 NF + 1 NO



Domaines d'application/principaux

- Mesurer – Commander – Réguler
- Construction de machines et installations
- Construction de signaux

Caractéristiques spéciales

- Diamètre de montage 16,2 mm
- 3 formes du bord– aussi rectangulaire
- 20 éléments d'actionnement et d'affichage différents
- Commutateurs à clé avec 2 positions de commutation dans le design adapté – rond et rectangulaire
- Culot de lampe : T4,5 : éclairage à LED sur toute la surface possible
- Contacts argentés avec contacts à action brusque de pont autonettoyants pour une commutation sûre, convient aux grands courants (max. 250 V / 4 A)
- Protection contre les projections d'eau IP 40
- Affectations des contacts disponibles : 1 NF +1 NO ou 2 NF + 2 NO
- Connexion soudée

Description

Les boutons-poussoirs lumineux et voyants de signalisation LUMOTAST 75 sont éprouvés depuis des décennies et les mono-commutateurs qui ont le plus de succès dans l'histoire de RAFI. Les diverses formes du bord en design classique et le concept de connexion et marquage connu font compter la série LUMOTAST 75 parmi vos composants fiables. Des commutateurs à clé adaptés au design sont également disponibles. La variante de base du LUMOTAST 75 dispose de l'indice de protection IP 40 d'après DIN. Les trappes et les disques d'épandage doivent être commandés séparément.

Données techniques

Généralités

Couleur du bord	noir
Forme du bord	rectangulaire
Température de fonctionnement, min.	-25 °C
Température de fonctionnement, max.	55 °C
Température d'entreposage, min.	-40 °C
Température d'entreposage, max.	80 °C
éclairable	oui
Culot d'agent lumineux	T4,5

Liens directs

- eCatalog RAFI

Les informations figurant sur cette fiche technique comportent uniquement une description générale et/ou des caractéristiques de performance qui peuvent ne pas s'appliquer tel que décrit à l'application correspondante et qui peuvent changer en raison d'améliorations apportées au produit. Les données techniques, illustrations et autres informations concernant nos produits sont le simple résultat d'essais techniques individuels. Ces descriptions et autres caractéristiques du produit sont uniquement contractuelles si elles ont été expressément acceptées au moment de la conclusion d'un contrat contraignant. Dans tous les autres cas, nous nous réservons le droit d'apporter des modifications techniques et de procéder à des changements de disponibilités. Les photographies et autres illustrations graphiques ne sont que des approximations. Tous les noms de produits peuvent être des marques déposées ou des noms de marques du Groupe RAFI ou d'autres sous-traitants de RAFI. L'utilisation de ceux-ci par n'importe quelle tierce partie à ses propres fins peut constituer une infraction aux droits de l'entité correspondante détentrice de ces droits.

RAFI GmbH & Co. KG

Ravensburger Str. 128-134
88276 Berg / Ravensburg
Allemagne
www.rafi-group.com,
info.headquarters@rafi-group.com

Emballage	Carton
Unité de conditionnement	5 pièces
Poids net	11 g
Durée de vie électrique	10000_4_25 cycles 50000_2_250 cycles
B10	65 000 cycles
Indice de protection en façade d'après DIN EN 60529	IP40
Classe de protection	II
Commande MOQ	20 pièces
Conforme à RoHS	oui
Conforme à REACH	oui

Cote de montage

Cote extérieure longueur	24 mm
Cote extérieure largeur	18 mm
Cote extérieure hauteur	49 mm
Ouverture d'emplacement	16,2 mm
Encastrement	41,5 mm
Hauteur de montage	7,5 mm

Valeurs caractéristiques mécaniques

Fonction d'actionnement	encliquetant
Force d'appui, max.	6,5 N
Force d'appui, min.	3 N
Course, max.	2,7 mm
Fonction de contact	1 NF + 1 NO
Système de contact	Contact à rupture brusque de pont
Matériau de contact	Argent
Fixation	Bague filetée
Soudabilité	Oui
Connexion à l'arrière	Connexion soudée

Valeurs caractéristiques électriques

Tension de commutation, min.	12 Volt
Tension de commutation, max.	230 Volt
Courant de commutation, min.	0,05 A
Courant de commutation, max.	4 A

Les informations figurant sur cette fiche technique comportent uniquement une description générale et/ou des caractéristiques de performance qui peuvent ne pas s'appliquer tel que décrit à l'application correspondante et qui peuvent changer en raison d'améliorations apportées au produit. Les données techniques, illustrations et autres informations concernant nos produits sont le simple résultat d'essais techniques individuels. Ces descriptions et autres caractéristiques du produit sont uniquement contractuelles si elles ont été expressément acceptées au moment de la conclusion d'un contrat contraignant. Dans tous les autres cas, nous nous réservons le droit d'apporter des modifications techniques et de procéder à des changements de disponibilités. Les photographies et autres illustrations graphiques ne sont que des approximations. Tous les noms de produits peuvent être des marques déposées ou des noms de marques du Groupe RAFI ou d'autres sous-traitants de RAFI. L'utilisation de ceux-ci par n'importe quelle tierce partie à ses propres fins peut constituer une infraction aux droits de l'entité correspondante détentrice de ces droits.

RAFI GmbH & Co. KG

Ravensburger Str. 128-134
88276 Berg / Ravensburg
Allemagne
www.rafi-group.com,
info.headquarters@rafi-group.com

Schémas

Schémas des cotes

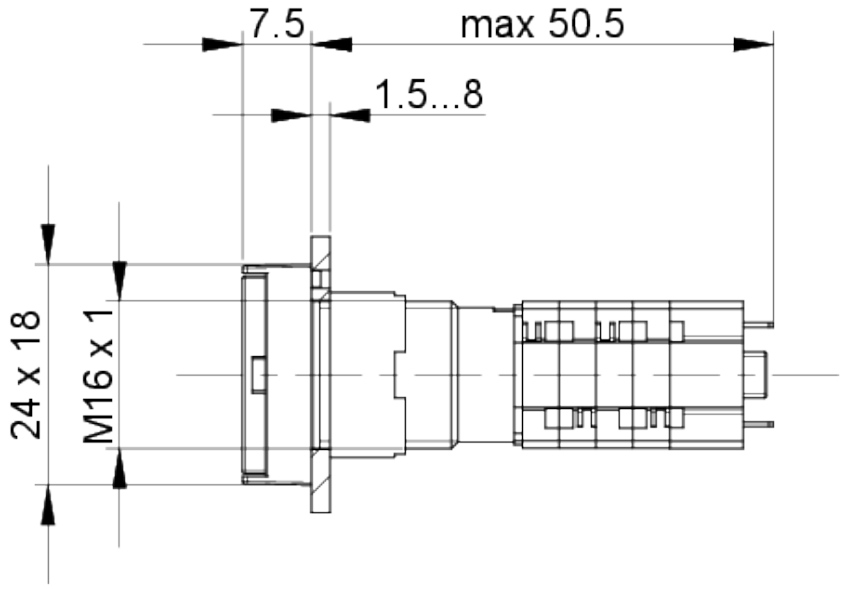

Schémas des ouvertures d'emplacement

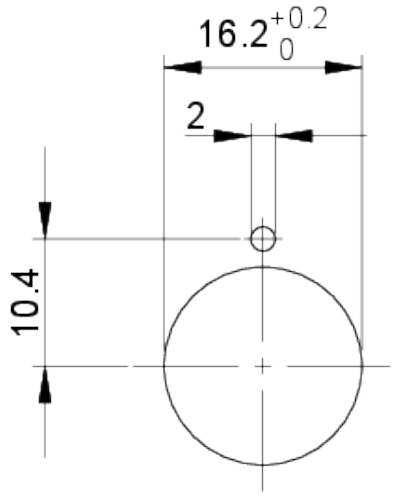

Les informations figurant sur cette fiche technique comportent uniquement une description générale et/ou des caractéristiques de performance qui peuvent ne pas s'appliquer tel que décrit à l'application correspondante et qui peuvent changer en raison d'améliorations apportées au produit. Les données techniques, illustrations et autres informations concernant nos produits sont le simple résultat d'essais techniques individuels. Ces descriptions et autres caractéristiques du produit sont uniquement contractuelles si elles ont été expressément acceptées au moment de la conclusion d'un contrat contraignant. Dans tous les autres cas, nous nous réservons le droit d'apporter des modifications techniques et de procéder à des changements de disponibilités. Les photographies et autres illustrations graphiques ne sont que des approximations. Tous les noms de produits peuvent être des marques déposées ou des noms de marques du Groupe RAFI ou d'autres sous-traitants de RAFI. L'utilisation de ceux-ci par n'importe quelle tierce partie à ses propres fins peut constituer une infraction aux droits de l'entité correspondante détentrice de ces droits.

RAFI GmbH & Co. KG

Ravensburger Str. 128-134
88276 Berg / Ravensburg
Allemagne
www.rafi-group.com,
info.headquarters@rafi-group.com