Mechanisches Zubehör

Mechanical Accessories

Achsdurchführung
Messing vernickelt

Art.-Nr.	729

Shaft Lead-Through
Brass nickel-plated

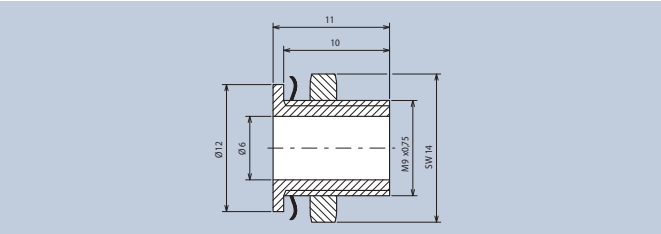

Gelenk-Kupplung
Achskupplung mit Spannzangenbefestigung. Max. Drehmoment 120Ncm. Max. 15° Winkelabweichung. Max. Achsversatz 1mm. Werkstoff Messing vernickelt.

Art.-Nr.	648.66

Jointed Coupling
Shaft coupling with retaining chucks. Max. transmission torque 120Ncm. Max. 15° angular deviation. Max. shaft offset 1mm. Material brass nickel-plated.

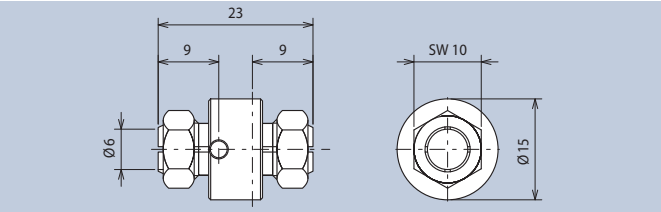

Gelenk-Kupplung
Max. Drehmoment 120Ncm. Max. 15° Winkelabweichung. Lebensdauer 10^6 Lastwechsel bei 3° Winkelabweichung. Werkstoff Kupplungskörper Edelstahl. Werkstoff Befestigungsbuchsen Messing.

Art.-Nr.	717.6

Jointed Coupling
Max. transmission torque 120Ncm. Max. 15° angular deviation. Service life 10^6 load alternations under 3° of angular deviation. Material coupling case steel precious. Material connecting sleeves brass.

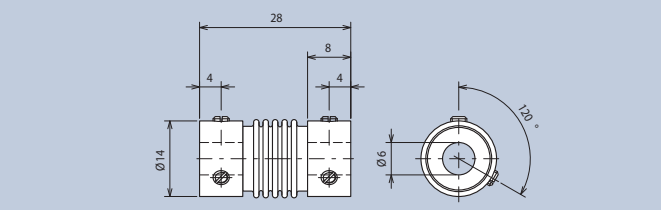

Rutschkupplung
Diese Spezialkupplung ist auf beliebige Drehmomente bis max. 30Ncm einstellbar. Werkstoff: Aluminium eloxiert.

Art.-Nr.	716
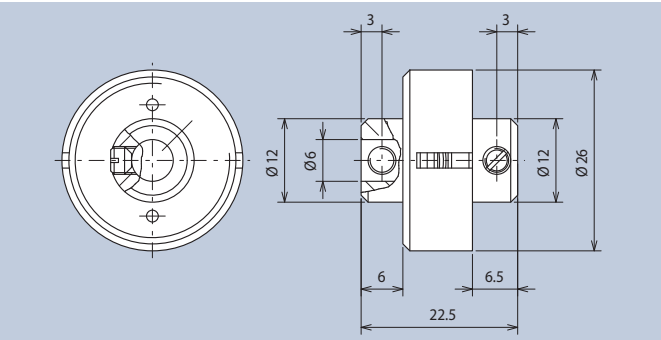
Friction Clutch
This special type of clutch can be adjusted to any desired torque with a maximum of 30Ncm. Material: aluminum anodized.