CS64U/CS64US
4-Port USB KVM Switch User Guide

© Copyright 2015 ATEN® International Co., Ltd.
ATEN and the ATEN logo are trademarks of ATEN International Co., Ltd. All rights reserved. All other trademarks are the property of their respective owners.

This product is RoHS compliant.

Part No. PAPE-1285-M02G Printing Date: 03/2015

Package Contents

1 4-Port CS64U USB KVM Switch or
1 4-Port CS64US USB KVM Switch
1 User Instructions

Hardware Review

A CS64U / CS64US

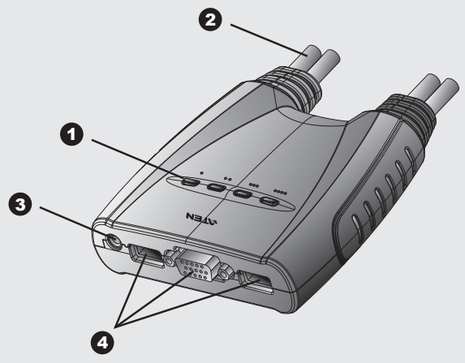

Hardware Review

B KVM Cable Connectors

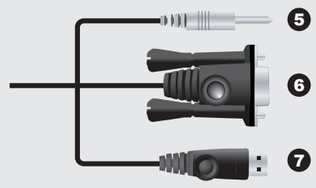

C Hardware Installation

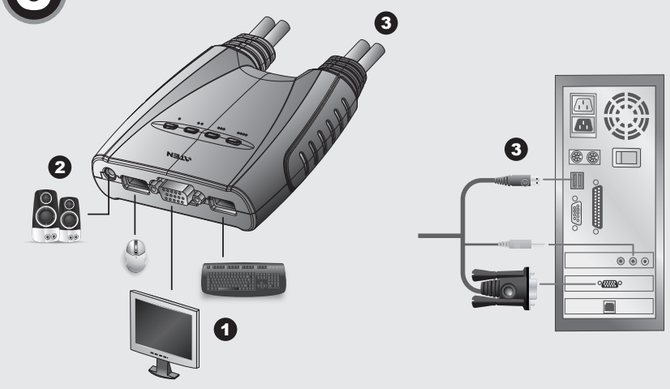

All information, documentation, and specifications contained in this media are subject to change without prior notification by the manufacturer. Please visit our website to find the most up to date version.

Important Notice

Considering environmental protection, ATEN does not provide a fully printed user manual for this product. If the information contained in the Quick Start Guide is not enough for you to configure and operate your product, **please visit our website www.aten.com, and download the full user manual.**

Online Registration
http://eservice.aten.com

Technical Phone Support
International:
886-2-86926959

North America:
1-888-999-ATEN Ext: 4988

United Kingdom:
44-8-4481-58923

The following contains information that relates to China:

部件名称	有毒有害物质或元素					
	铅	汞	镉	六价铬	多溴联苯	多溴二苯醚
电器部件	●	○	○	○	○	○
机构部件	○	○	○	○	○	○

○：表示该有毒有害物质在该部件所有均质材料中的含量均在SJ/T 11363-2006规定的限量要求之下。
●：表示符合欧盟的豁免条款，但该有毒有害物质至少在该部件的某一均质材料中的含量超出SJ/T 11363-2006的限量要求。
×：表示该有毒有害物质至少在该部件的某一均质材料中的含量超出SJ/T 11363-2006的限量要求。

EMC Information

FEDERAL COMMUNICATIONS COMMISSION INTERFERENCE STATEMENT:
This equipment has been tested and found to comply with the limits for a Class B digital service, pursuant to Part 15 of the FCC rules. These limits are designed to provide reasonable protection against harmful interference in a residential installation. Any changes or modifications made to this equipment may void the user s authority to operate this equipment. This equipment generates, uses, and can radiate radio frequency energy. If not installed and used in accordance with the instructions, may cause harmful interference to radio communications. However, there is no guarantee that interference will not occur in a particular installation. If this equipment does cause harmful interference to radio or television reception, which can be determined by turning the equipment off and on, the user is encouraged to try to correct the interference by one or more of the following measures:
- Reorient or relocate the receiving antenna;
- Increase the separation between the equipment and receiver;
- Connect the equipment into an outlet on a circuit different from that to which the receiver is connected;
- Consult the dealer/an experienced radio/television technician for help.

FCC Caution: Any changes or modifications not expressly approved by the party responsible for compliance could void the user's authority to operate this equipment.

This device complies with Part 15 of the FCC Rules. Operation is subject to the following two conditions:(1) this device mat not cause harmful interference, and(2) this device must accept any interference received, including interference that may cause undesired operation.

이 기기는 가정용(B급) 전자파적합기기로서 주로 가정에서 사용하는 것을 목적으로 하며 모든 지역에서 사용할 수 있습니다.

All information, documentation, firmware, software utilities, and specifications contained in this package are subject to change without prior notification by the manufacturer. Please visit our website http://www.aten.com/download/?cid=dds for the most up-to-date versions.

Requirements

Console
- A VGA, SVGA, or multisync monitor capable of the highest resolution that you will be using on any computer in the installation
- A USB Keyboard and a USB Mouse
- Speakers (optional)

Computers
The following equipment must be installed on each computer that is to be connected to the system:
- A VGA, SVGA, or multisync video port
- USB Type A port
- Speaker port (optional)

Cables
The CS64U / CS64US's innovative design features built-in KVM and speaker cables for extra convenience. No further cables are necessary.

Hardware Review A B
1. Port LEDs
2. KVM Cables
3. Speaker Jack
4. Console Ports
5. Speaker Plug
6. Video Connector
7. USB Keyboard/Mouse connector

Note: The KVM cable connectors are the same on both models.

Hardware Installation C

Important
1. Make sure that the power to any device that you connect to the installation has been turned off. You must unplug the power cords of any computers that have the Keyboard Power On function.
2. Make sure that all devices you will be installing are properly grounded.

Setting up the CS64U / CS64US USB KVM Switch is quick and easy. Refer to the installation diagrams:
1. Plug your USB keyboard, USB mouse, and monitor into their ports on the CS64U / CS64US.
   Note: When using a wireless keyboard and mouse combo, the dongle must plug into the CS64U / CS64US's keyboard port in order for the hotkeys to function.
2. Plug your speakers into the speaker jack.
3. Plug the USB, video, and audio connectors of the attached KVM cables into their respective ports on the computers you are installing.
4. Power on the computers.
   Note: The CS64U / CS64US's power on default is to link to the first computer that is powered on.

Operation

Port Switching
See the following table for full details.

Hotkey		Action
[Scroll Lock] [Scroll Lock]	[Enter]	Brings the KVM and Audio focus from the port that currently has the KVM focus to the next port on the installation (1 to 2; 2 to 3; 3 to 4; 4 to 1) **Note:** If the KVM and Audio focus are on different ports, only the KVM focus switches.
	[n] [Enter]	Brings the KVM and Audio focus to the computer attached to the corresponding Port ID. **Note:** Replace n with the port number (1, 2, 3, 4).

Note: If using the Scroll Lock key conflicts with other programs running on the computer, the Ctrl key can be used instead.

Invoking Hotkey Setting Mode (HSM)
All hotkey operations begin by holding the Num Lock key, pressing and releasing the **Minus** key, then releasing the Num Lock key. See the the following tables for full details.
Note: If using [Num Lock] [-] conflicts with other programs, [Ctrl] [F12] can be used instead.

Auto Scanning

Hotkey	Action
[Scroll Lock] [Scroll Lock] [a] [Enter]	Starts Auto Scan. The KVM focus cycles from port to port at 5-second intervals.
[Scroll Lock] [Scroll Lock] [a] [n] [Enter]	Starts Auto Scan. The KVM focus cycles from port to port at n-second intervals. Note: Replace n with a number between 1 and 99.

Note: To exit Auto Scan, press [Esc] or [Spacebar]. Auto Scanning stops when you exit Auto Scan mode.

Hotkey Summary Table

Combination		Function
[Num Lock] [-]	[H]	Toggles between the default [Num Lock] [-] and alternate [Ctrl][F12] HSM invocation keys.
	[T]	Toggles between the default [Scroll Lock] [Scroll Lock] and alternate [Ctrl][Ctrl] port switching keys.
	[F2]	Activates Mac keyboard mapping.
	[F3]	Activates Sun keyboard mapping.
	[F10]	Auto detects keyboard operating platform.
	[F4]	Lists current switch settings via the paste function of a text editor.
	[F5]	Performs a USB keyboard and mouse reset.
	[F6] [nn] [Enter]	Sets the keyboard language layout. Note: nn is a two-digit number that represents one of the following keyboard language codes: US English 33; French 08;Japanese 15.
	[r] [Enter]	Resets hotkeys to the default setting.
	[u] [p] [g] [r] [a] [d] [e] [Enter]	Invokes Firmware Upgrade Mode. (CS64US only)
[Esc] or [Space Bar]		Quits hotkey setting mode.

Note: For further information, please download the complete User Manual from www.aten.com

Specifications

Function			CS64U	CS64US
Computer Connections			4	
Port Selection			Hotkeys	
Connectors	Console Ports	Keyboard	1 x USB Type A Female (White)	
		Video	1 x HDB-15 Female (Blue)	
		Mouse	1 x USB Type A Female (White)	
		Speaker	1 x Mini Stereo Jack Female (Green)	
	KVM Ports	Keyboard / Mouse	4 x USB Type A Male (White)	
		Video	4 x HDB-15 Male (Blue)	
		Speaker	4 x Mini Stereo Jack Male (Green)	
LEDs	Selected		4 (Green)	
Cable Length			1.8 m	0.9 m / 1.2 m
Emulation	Keyboard / Mouse		USB	
Video			2048 x 1536; DDC2B	
Scan Interval			1-99 secs. (default 5 secs.)	
Environment	Operating Temp.		0-50ºC	
	Storage Temp.		-20-60ºC	
	Humidity		0 80% RH, Non-condensing	
Physical Properties	Housing		Plastic	
	Weight		0.80 kg	0.77kg
	Dimensions (L x W x H)		9.41 x 9.72 x 2.60 cm	

Configuration minimale

Console
- Un moniteur VGA, SVGA ou multibalayage prenant en charge la plus élevée des résolutions utilisées sur les ordinateurs de l'installation
- Un clavier USB et une souris USB
- Haut-parleurs (en option)

Ordinateurs
Les composants suivants doivent être installés sur chaque ordinateur à connecter au système :
- Un port VGA, SVGA ou multibalayage
- Port USB de type A
- Port haut-parleurs (en option)

Câbles
La conception innovante du CS64U / CS64US comporte des câbles KVM et haut-parleurs intégrés pour plus de commodité. Aucun câble supplémentaire n'est nécessaire.

Description de l'appareil A B
1. Voyants des ports
2. Câbles KVM
3. Prise (femelle) de haut-parleurs
4. Ports de console
5. Prise (mâle) de haut-parleurs
6. Connecteur vidéo
7. Connecteur clavier/souris USB

Remarque : Les connecteurs de câble KVM sont les mêmes sur les deux modèles.

Installation du matériel C

Important
1. Assurez-vous que l'alimentation a été coupée sur tous les périphériques que vous connectez à l'installation. Vous devez débrancher les câbles d'alimentation des ordinateurs disposant de la fonction de mise sous tension par le clavier.
2. Assurez-vous que tous les périphériques que vous allez utiliser sont correctement mis à la terre.

L'installation du commutateur KVM USB CS64U / CS64US est rapide et facile. Reportez-vous aux schémas d'installation :
1. Branchez votre clavier USB, votre souris USB et votre moniteur sur les ports correspondants du CS64U / CS64US.
   emarque : Lorsque vous utilisez un ensemble sans fil intégrant clavier et souris, la prise doit être branchée sur le port clavier du CS64U / CS64US pour que les raccourcis clavier fonctionnent.
2. Branchez vos haut-parleurs sur la prise jack de haut-parleur.
3. Branchez les connecteurs USB, graphique et audio des câbles KVM joints dans leurs ports respectifs sur les ordinateurs devant faire partie de l'installation.
4. Allumez les ordinateurs.
   Remarque: Le réglage par défaut du CS64U / CS64US consiste à établir une liaison avec le premier ordinateur qui est allumé.

Utilisation

Commutation des ports
Consultez le tableau suivant pour plus de détails.

Raccourcis clavier		Action
[Verr défil] [Verr défil]	[Entrée]	Transfère le contrôle KVM et audio du port qui a actuellement le contrôle KVM au port suivant de l'installation (1 à 2, 2 à 3, 3 à 4 et 4 à 1). **Remarque :** Si les contrôles KVM et audio se trouvent sur des ports différents, seul le contrôle KVM est basculé.
	[n] [Entrée]	Transfère les contrôles KVM et audio sur l'ordinateur connecté au port dont l'ID est spécifié. **Remarque :** Remplacez n par le numéro de port (1, 2, 3, 4).

Remarque : Si la touche **Arr. déf**. entre en conflit avec d'autres programmes actifs, utilisez à la place la touche Ctrl.

Activation du mode Paramétrage des raccourcis (HSM)
Toutes les opérations de raccourcis clavier doivent s'effectuer en maintenant enfoncée la touche **Verr num,** en appuyant sur la touche **Moins,** puis en relâchant la touche Verr num. Consultez les tableaux suivants pour plus d'informations.
Remarque : si l'association des touches [Verr num] [-] crée des conflits avec d'autres programmes, utilisez les touches [Ctrl] [F12] à la place.

Recherche automatique

Raccourcis clavier	Action
[Verr défil] [Verr défil] [a] [Entrée]	Démarre la recherche automatique. Le contrôle KVM passe d'un port à l'autre toutes les 5 secondes (en boucle).
[Verr défil] [Verr défil] [a] [n] [Entrée]	Démarre la recherche automatique. Le contrôle KVM passe d'un port à l'autre toutes les n secondes (en boucle). **Remarque :** Remplacez n par un nombre entre 1 et 99.

Remarque : Pour quitter le mode Recherche automatique, appuyez sur [Echap] ou [Barre d'espace]. La recherche automatique s'arrête lorsque vous sortez du mode Recherche automatique.

Résumé des raccourcis clavier

Combinaison		Fonction
[Verr num] [-]	[H]	Alterne entre les touches par défaut ([Verr num] [–]) et alternative ([Ctrl] [F12]) d'invocation des raccourcis.
	[T]	Alterne entre les touches d'invocation par défaut ([Verr défil] [Verr défil]) et alternative ([Ctrl] [Ctrl]) de l'OSD.
	[F2]	Active la disposition de clavier Mac.
	[F3]	Active la disposition de clavier Sun.
	[F10]	Détecte automatiquement la plateforme de fonctionnement du clavier.
	[F4]	Place la liste des paramètres actuels du commutateur dans le presse-papiers système (accessible par la fonction « coller » des logiciels de traitement de texte).
	[F5]	Réinitialise le clavier et la souris USB.
	[F6] [nn] [Entrée]	Définit la langue du clavier Remarque : nn est un nombre à deux chiffres représentant un des codes de langue clavier suivants : américain 33 ; français 08 ; japonais 15.
	[r] [Entrée]	Rétablit les valeurs par défaut des raccourcis.
	[u] [p] [g] [r] [a] [d] [e] [Entrée]	Active le mode de mise à jour du microprogramme. (CS64US uniquement.)
[Echap] ou [Barre d'espacement]		Quitte le mode de définition des raccourcis.

Remarque : Pour plus d'informations, téléchargez le Manuel d'utilisation complet sur le site www.aten.com

Technische Daten

Fonction			CS64U	CS64US
Connexions à l'ordinateur			4	
Sélection des ports			Raccourcis clavier	
Connecteurs	Ports de console	Clavier	1 connecteur USB femelle de Type A (blanc)	
		Vidéo	1 connecteur HDB-15 femelle (bleu)	
		Souris	1 connecteur USB femelle de Type A (blanc)	
		Haut-parleurs	1 mini-connecteur stéréo femelle (vert)	
	Ports KVM	Clavier / Souris	4 connecteurs USB mâles de type A (blanc)	
		Vidéo	4 connecteurs HDB-15 mâles (bleus)	
		Haut-parleurs	4 mini-connecteurs stéréo mâles (vert)	
Voyants	Port sélectionné		4 voyants (vert)	
Longueur de câble	Ordinateurs		1,8 m	0,9 m / 1,2 m
Émulation	Clavier / Souris		USB	
Vidéo			2048 x 1536 ; DDC2B	
Intervalle de recherche			1-99 secondes. (par défaut 5 secondes..)	
Environnement	Température de fonctionnement		0 à 50 °C	
	Température de stockage		-20 à 60 °C	
	Humidité		Humidité relative de 0 à 80 %, sans condensation	
Propriétés physiques	Boîtier		Plastique	
	Poids		0,80 kg	0,77g
	Dimensions (Long x Larg x Haut)		9,41 x 9,72 x 2,60 cm	

Voraussetzungen

Konsole
- Ein VGA-, SVGA- oder Multisync-Monitor, der in der Lage ist, die höchste Auflösung darzustellen, die Sie auf einem der zu installierenden Computer verwenden möchten
- Eine USB-Tastatur und eine USB-Maus
- Lautsprecher (optional)

Computer
Auf den Computern, die mit dem System verbunden werden sollen, muss mindestens Folgendes installiert sein:
- Eine VGA-, SVGA- oder Multisync-Grafikkarte
- USB-Anschluss Typ A
- Lautsprecherbuchse (optional)

Kabel
Das innovative Design des CS64U / CS64US zeichnet sich durch eingebaute KVM- und Lautsprecherkabel aus. Es werden keine weiteren Kabel benötigt.

Hardwareübersicht A B
1. Port-LEDs
2. KVM-Kabel
3. Lautsprecherbuchse
4. Konsol¬ports
5. Lautsprecherstecker
6. Stecker für Grafiksignal
7. USB-Tastatur-/Mausstecker

Hinweis: Die KVM-Kabel sind für beide Modelle identisch.

Hardware installieren C

Wichtig
1. Stellen Sie sicher, dass alle anzuschließenden Geräte ausgeschaltet sind. Bei Computern, die sich über die Tastatur einschalten lassen, müssen Sie den Netzstecker ziehen.
2. Stellen Sie sicher, dass alle anzuschließenden Geräte ordnungsgemäß geerdet sind.

Die Installation des CS64U / CS64US KVM-Switchs mit USB ist kinderleicht und schnell vollzogen. Siehe die Installationsdiagramme:

1. Schließen Sie Ihre USB-Tastatur, USB-Maus und Monitor an die entsprechenden Buchsen des CS64U / CS64US an.
   Hinweis: Bei Verwendung einer drahtlosen Tastatur- und Mauskombination müssen Sie den USB-Stick an die Tastaturbuchse des CS64U / CS64US anschließen, damit die Hotkey-Tastenkombinationen funktionieren.
2. Verbinden Sie die Lautsprecher mit der dafür vorgesehenen Buchse.
3. Verbinden Sie die USB-, Grafik-, und Audiostecker des mitgelieferten KVM-Kabels mit den entsprechenden Ports der zu installierenden Computer.
4. Schalten Sie die Computer ein.
   Hinweis: Standardmäßig schaltet der CS64U / CS64US auf den ersten Computer um, der eingeschaltet wird.

Bedienung

Port umschalten
Weitere Details entnehmen Sie der folgenden Tabelle.

Hotkey		Aktion
[Rollen] [Rollen]	[Enter]	Schaltet die KVM- und Audiosignale von dem Port, der gegenwärtig die KVM-Steuerung besitzt, auf den nächsten Port der Installation (1 auf 2; 2 auf 3; 3 auf 4; 4 auf 1) um. **Hinweis:** Falls die KVM-Steuerung auf einen und die Tonübertragung auf den anderen Anschluss gelegt wurde, wird nur die KVM-Steuerung umgeschaltet.
	[n] [Enter]	chaltet die KVM- und Audiosignale auf den Computer um, der mit dem angegebenen Port verbunden ist. **Hinweis:** Der Parameter n steht für die Portnummer (1, 2, 3, 4).

Hinweis: Wenn die Taste Rollen mit anderen Programmen in Konflikt gerät, können Sie anstelle dessen auch die Taste **Strg** verwenden.

Hotkey-Einrichtungsmodus aktivieren (HKM)
Alle Hotkey-Funktionen werden durch Gedrückt-Halten der Taste **Num,** Drücken und Loslassen der Taste **Minus** und Loslassen der Taste **Num eingeleitet. Weitere Details entnehmen Sie der folgenden Tabellen.**
Hinweis: Wenn die Tastenkombination [Num] [-] mit anderen Programmen in Konflikt gerät, können Sie anstelle dessen auch [Strg] [F12] verwenden.

Automatische Portumschaltung

Hotkey	Aktion
[Rollen] [Rollen] [a] [Enter]	Startet die automatische Umschaltung. Die KVM-Steuerung wird abwechselnd alle 5 Sekunden von einem Port auf den anderen umgeschaltet.
[Rollen] [Rollen] [a] [n] [Enter]	Startet die automatische Umschaltung. Die KVM-Steuerung wird abwechselnd alle n Sekunden von einem Port auf den anderen umgeschaltet. Hinweis: Ersetzen Sie n durch eine Zahl zwischen 1 und 99.

Hinweis: Um die automatische Portumschaltung zu beenden, drücken Sie die Taste Esc oder die Leertaste. Die automatische Portumschaltung wird beendet, sobald Sie diese stoppen.

Hotkey-Übersichtstabelle

Kombination		Funktion
[Num] [-]	[H]	Schaltet zwischen den vordefinierten ([Num] [–]) und den alternativen Aktivierungstasten ([Strg] [F12]) für den Hotkey-Modus um.
	[T]	Schaltet zwischen den vordefinierten ([Rollen] [Rollen]) und den alternativen Portumschaltungstasten ([Strg] [Strg]) um.
	[F2]	Aktiviert das Macintosh-Tastaturlayout.
	[F3]	Aktiviert das Sun-Tastaturlayout.
	[F10]	Erkennt die verwendete Tastatur automatisch.
	[F4]	Listet die aktuellen Switch-Einstellungen mithilfe der Einfügen-Funktion in einem Texteditor auf.
	[F5]	Setzt die USB-Tastatur und –Maus zurück.
	[F6] [nn] [Enter]	Stellt das Tastaturlayout ein. Hinweis: Dabei stellt nn eine zweistellige Zahl dar, die für einen der folgenden Sprachcodes der Tastatur steht: US-Englisch 33, Französisch 03, Japanisch 15
	[r] [Enter]	Stellt die Standardeinstellungen für die Hotkeys wieder her.
	[u] [p] [g] [r] [a] [d] [e] [Enter]	Aktiviert den Modus zur Firmwareaktualisierung. (nur beim CS64US)
[Esc] oder [Leertaste]		Beendet die Hotkey-Einrichtung.

Hinweis: Weitere Informationen entnehmen Sie dem Benutzerhandbuch, dass Sie unter www.aten.com herunterladen können.

Caractéristiques techniques

Funktion			CS64U	CS64US
Computeranschlüsse			4	
Portauswahl			Hotkeys	
Anschlüsse	Konsol-ports	Tastatur	1 x USB Typ A Weiblein (weiß)	
		Grafik	1 x HDB-15 Weiblein (blau)	
		Maus	1 x USB Typ A Weiblein (weiß)	
		Lautsprecher	1 x Mini-Stereo-Buchse, Weiblein (grün)	
	KVM-Ports	Tastatur/Maus	4 x USB Typ A Männlein (weiß)	
		Grafik	4 x HDB-15 Männlein (blau)	
		Lautsprecher	4 x Mini-Stereo-Stecker, Männlein (grün)	
LED-Anzeigen	Ausgewählt		4 (grün)	
Kabellänge	Computer		1,8 m	0,9 m / 1,2 m
Emulation	Tastatur/Maus		USB	
Grafik			2048 x 1536; DDC2B	
Umschaltintervall			1-99 Sekunden. (Standard 5 Sekunden.)	
Umgebung	Betriebstemperatur		0 - 50 ºC	
	Lagertemperatur		-20 - 60 ºC	
	Feuchtigkeit		0 -80% rel. Luftfeuchte, nicht kondensierend	
Physische Eigenschaften	Gehäuse		Kunststoff	
	Gewicht		0,80 kg	0,77 kg
	Abmessungen (L x B x H)		9,41 x 9,72 x 2,60 cm	

Requisitos

Consola
- Un monitor VGA, SVGA o Multisync capaz de representar la resolución más elevada que vaya a usar con cualquiera de los ordenadores a instalar
- Un teclado y un ratón USB
- Altavoces (opcional)

Ordenadores
En cada ordenador que vaya a conectar al sistema se tienen que instalar los siguientes componentes:
- Un puerto gráfico VGA, SVGA o Multisync
- Puerto USB de tipo A
- Enchufe para altavoces (opcional)

Cables
El diseño innovador del CS64U / CS64US se caracteriza por sus cables moldeados KVM y de altavoces para ofrecer una máxima versatilidad. No se requieren cables adicionales.

Presentación del hardware A B
1. Indicadores LED de los puertos
2. Cables KVM
3. Salida para altavoces
4. Puertos de consola
5. Conector para altavoces
6. Conector gráfico
7. Conector USB para teclado/ratón

Nota: Los conectores de los cables KVM son idénticos para ambos modelos.

Instalación del hardware C

Importante
1. Apague todos los equipos que vaya a conectar. Si alguno de los ordenadores utiliza la función de Encender a través del teclado, tendrá que desconectar su cable de alimentación.
2. Asegúrese de que todos los equipos que vaya a instalar tengan una toma de tierra adecuada.

La instalación del conmutador KVM con USB CS64U / CS64US es rápida y sencilla. Véanse los diagramas de instalación:
1. Conecte su teclado USB, ratón USB y monitor a los puertos correspondientes del CS64U / CS64US.
   Nota: Si emplea un conjunto de teclado y ratón inalámbricos, su llave USB debe conectarse al puerto para teclado del CS64U / CS64US para que las teclas de acceso directo funcionen.
2. Conecte los altavoces a la salida para altavoces.
3. Conecte los conectores USB, tarjeta gráfica y audio de los cables KVM incluidos a los puertos correspondientes de cada uno de los ordenadores que quiera instalar.
4. Encienda los ordenadores.
   Nota: Por defecto, el CS64U / CS64US establece la conexión con el primer ordenador encendido.

Funcionamiento

Conmutación de puertos
Véase la tabla siguiente para más información.

Teclas de acceso directo		Acción
[Bloq Despl] [Bloq Despl]	[Intro]	Pasa las señales KVM y de audio del puerto que actualmente lleva el control KVM al puerto siguiente de la instalación (1 al 2, 2 al 3, 3 al 4, 4 al 1). **Nota:** si el control KVM y la transmisión de audio se encuentran en puertos distintos, sólo se activa el control KVM.
	[n] [Intro]	Pasa el control KVM y la transmisión de la señal de audio al ordenador que está conectado al puerto del ID correspondiente. **Nota:** Sustituya la n por el número de puerto deseado (1, 2, 3 ó 4).

Nota: Si la tecla BloqDespl es utilizada por otros programas instalados y crea conflictos, puede emplear la tecla Ctrl en su lugar.

Invocar el modo de teclas de acceso directo
Toda operación relacionada con las teclas de acceso directo se inicia manteniendo pulsada la tecla **Bloq Num,** pulsando y soltando la tecla **Menos** y luego soltando la tecla **Bloq Num.** Véanse las tablas siguientes para más información.
Nota: Si la combinación de teclas [Bloq Num] [-] es utilizada por otros programas instalados y crea conflictos, puede emplear [Ctrl] [F12] en su lugar.

Conmutación automática

Teclas de acceso directo	Acción
[Bloq Despl] [Bloq Despl] [a] [Intro]	Inicia la conmutación automática. El control KVM pasa de un puerto a otro cada 5 segundos.
[Bloq Despl] [Bloq Despl] [a] [n] [Intro]	Inicia la conmutación automática. El control KVM pasa cíclicamente de un puerto a otro cada n segundos. Nota: Sustituya la n por un número entre 1 y 99.

Nota: Para salir de la conmutación automática, pulse [Esc] o [Espacio]. La conmutación automática se detiene en cuanto salga del modo de conmutación automática.

Sumario de las teclas de acceso directo

Combinación		Función
[Bloq Num] [-]	[H]	Alterna entre las teclas de activación predeterminadas ([Bloq Num] [–]) y las alternativas ([Ctrl] [F12]) para el modo de teclas de acceso directo.
	[T]	Alterna entre las teclas de activación predeterminadas [Bloq Despl] [Bloq Despl] y las alternativas [Ctrl] [F12] para la conmutación de puertos.
	[F2]	Activa la distribución de teclado Macintosh.
	[F3]	Activa la distribución de teclado Sun.
	[F10]	Detecta el tipo de teclado automáticamente.
	[F4]	Muestra los ajustes actuales del conmutador a través de la función Pegar en un editor de textos.
	[F5]	Reinicia el teclado y el ratón USB.
	[F6] [nn] [Intro]	Establece la disposición del idioma de teclado Nota: donde nn es un número de dos dígitos que representa uno de los códigos de idioma del teclado siguientes: Inglés americano 33; francés 08; japonés 15.
	[r] [Intro]	Restablece los valores predeterminados para las teclas de acceso directo.
	[u][p][g][r][a][d][e][Intro]	Activa el modo de actualización del firmware. (sólo para el modelo CS64US)
[Esc] o [Espacio]		Sale del modo de teclas de acceso directo

Nota: Para obtener más información, puede descargarse el Manual del usuario en www.aten.com

Especificaciones

Función			CS64U	CS64US
Conexiones al ordenador			4	
Selección de puertos			Teclas de acceso directo	
Conectores	Puertos de consola	Teclado	1 conector USB hembra de tipo A (blanco)	
		Señal gráfica	1 conector HDB-15 hembra (azul)	
		Ratón	1 conector USB hembra de tipo A (blanco)	
		Altavoces	1 conector mini estéreo hembra (verde)	
	Puertos KVM	Teclado / Ratón	4 conectores USB macho de tipo A (blanco)	
		Señal gráfica	4 conectores HDB-15 macho (azul)	
		Altavoces	4 conectores mini estéreo macho (verde)	
Indicadores LED	Puerto seleccionado		4 (verde)	
Longitud del cable	Ordenadores		1,8 m	0,9 m / 1,2 m
Emulación	Teclado / Ratón		USB	
Señal gráfica			2048 x 1536; DDC2B	
Intervalo de conmutación			1-99 segundos (por defecto 5 segundos.)	
Entorno	Temperatura de funcionamiento		0 a 50 ºC	
	Temperatura de almacenamiento		-20 a 60 ºC	
	Humedad		0 a 80% de HR, sin condensar	
Propiedades físicas	Carcasa		Plástico	
	Peso		0,80 kg	0,77 kg
	Dimensiones (L x An x Al)		9,41 x 9,72 x 2,60 cm	

Package Contents

1 4-Port CS64U USB KVM Switch or
1 4-Port CS64US USB KVM Switch
1 User Instructions

B KVM Cable Connectors

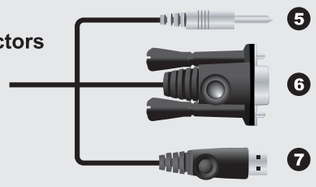

Hardware Review

A CS64U / CS64US

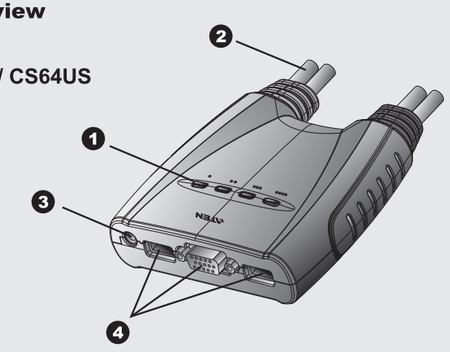

C Hardware Installation

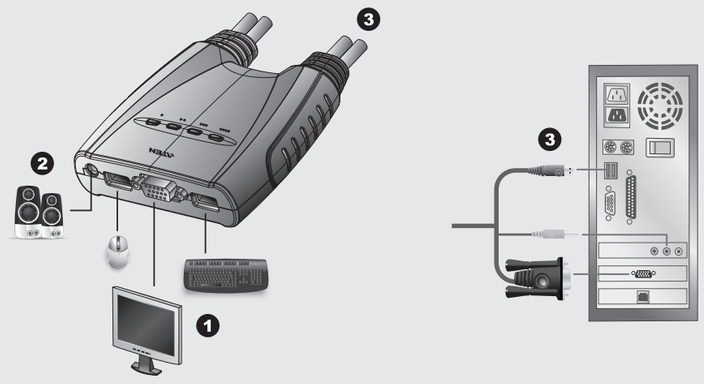

All information, documentation, and specifications contained in this media are subject to change without prior notification by the manufacturer. Please visit our website to find the most up to date version.

Important Notice

Considering environmental protection, ATEN does not provide a fully printed user manual for this product. If the information contained in the Quick Start Guide is not enough for you to configure and operate your product, **please visit our website www.aten.com, and download the full user manual.**

Online Registration

http://eservice.aten.com

Technical Phone Support

International:
886-2-86926959

North America:
1-888-999-ATEN Ext: 4988

United Kingdom:
44-8-4481-58923

The following contains information that relates to China:

部件名称	有毒有害物质或元素					
	铅	汞	镉	六价铬	多溴联苯	多溴二苯醚
电器部件	●	○	○	○	○	○
机构部件	○	○	○	○	○	○

20

○. 表示该有毒有害物质在该部件所有均质材料中的含量均在SJ/T 11363-2006规定的限量要求之下。
● 表示符合欧盟的豁免条款，但该有毒有害物质至少在该部件的某一均质材料中的含量超出SJ/T 11363-2006的限量要求。
×. 表示该有毒有害物质至少在该部件的某一均质材料中的含量超出SJ/T 11363-2006的限量要求。

All information, documentation, firmware, software utilities, and specifications contained in this package are subject to change without prior notification by the manufacturer. Please visit our website http://www.aten.com/download/?cid=dds for the most up-to-date versions.

Switch USB KVM a 4 porte CS64U/CS64US –guida per l'utente

www.aten.com

Requisiti

Console

• Un monitor VGA, SVGA o Multisync, con la più alta risoluzione fra quelle utilizzate dai computer collegati
• Una tastiera USB e mouse USB
• Altoparlanti (opzionali)

Computer

Su ogni computer da collegare al sistema deve essere installato il seguente equipaggiamento:
• Una porta VGA, SVGA o multisync
• Porta USB di tipo A.
• Uscita altoparlanti (opzionale)

Cavi

Il design innovativo del CS64U/CS64US prevede cavi KVM e audio incorporati per maggiore comodità. Non sarano necessari altri cavi.

Hardware A B

1. LED delle porte
2. Cavi KVM
3. Spinotto dell'altoparlante
4. Porte di collegamento alla console
5. Spina dell'altoparlante
6. Connettore video
7. Connettore USB di tastiera/mouse

Nota: I connettori del cavo KVM sono gli stessi per entrambi i modelli.

Installazione hardware C

Importante!

1. Accertarsi che tutti i dispositivi che si desidera collegare siano spenti. Staccare la spina di ogni computer dotato della funzione Keyboard Power On.
2. Assicurarsi che tutti i dispositivi dell'installazione siano dotati di adeguata messa a terraConfigurare lo switch USB KVM CS64U/CS64US è facile e veloce. Fare riferimento al diagramma d'installazione:
1. Collegare tastiera USB, mouse USB e monitor nelle relative porte del CS64U/CS64US.
   Nota: Quando si utilizza un set di tastiera e mouse wireless, affinché i tasti di scelta rapida funzionino, il relativo tramettitore deve essere collegato alla porta della tastiera del CS64U/CS64US.
2. Collegare gli altoparlanti all'apposita presa.
3. Inserire i connettori dei cavi KVM USB, video e dell'altoparlante alle rispettive porte sui computer che si sta installando.
4. Accendere i computer.
   Nota: Il Power On predefinito del CS64U/CS64US è di collegarsi al primo computer che viene acceso.

Funzionamento

Cambio della porta

Maggiori dettagli nella seguente tabella:

Tasti di scelta rapida		Azione
[Bloc Scorr] [Bloc Scorr]	[Invio]	Sposta il KVM e l'audio dalla porta su cui è il KVM alla porta successiva dell'installazione (da 1 a 2; da 2 a 3; da 3 a 4; da 4 a 1). **Nota:** Se l'attenzione KVM e Audio è su due porte diverse, viene scambiata solo l'attenzione KVM.
	[n] [Invio]	Sposta il KVM e l'audio sul computer connesso alla porta specificata. **Nota:** Sostituire n con il numero della porta (1,2,3,4).

Nota: se l'impiego del tasto Bloc Scorr entra in conflitto con altri programmi in uso sul computer, è possibile utilizzare il tasto Ctrl.

Modalità Impostazione tasti di scelta rapida (HSM)

Tutte le operazioni con i tasti di scelta rapida iniziano tenendo premuto **Bloc Num,** premendo e rilasciando il Meno e poi rilasciando **Bloc Num.** Maggiori dettagli nella seguente tabella:
Nota: se l'utilizzo di [Bloc Scorr] [-] è in conflitto con altri programmi, utilizzare invece [Ctrl] [F12].

Scansione automatica

Tasti di scelta rapida	Azione
[Blocc Scorr] [Blocc Scorr] [a] [Invio]	Avvia la Scansione automatica. Il KVM si sposta da una porta all'altra con un intervallo di 5 secondi.
[Blocc Scorr] [Blocc Scorr] [a] [n] [Invio]	Avvia la Scansione automatica. Il KVM si sposta da una porta all'altra con un intervallo di n secondi. Nota: Sostituire n con un numero compreso tra 1 e 99.

Nota: Per uscire dalla modalità di scansione automatica, premere [Esc] o [Barra spaziatrice]. La scansione automatica viene interrotta una volta usciti dalla modalità scansione automatica.

Tabella di riepilogo dei tasti di scelta rapida

Combinazione		Funzione
[Bloc Num] [-]	[H]	Passa alternativamente tra i tasti di scelta rapida predefiniti ([Bloc Num] [–]) e alternativi ([Ctrl] [F12]).
	[T]	Passa alternativamente tra i tasti di scelta rapida predefiniti ([Bloc Scor] [Bloc Scor]) e quelli alternativi ([Ctrl I][Ctrl]).
	[F2]	Attiva la mappatura della tastiera mac.
	[F3]	Attiva la mappatura della tastiera Sun.
	[F10]	Rileva automaticamente il tipo di tastiera.
	[F4]	Elenca le impostazioni correnti dei tasti di scelta rapida tramite la funzione Incolla di un editor di testo.
	[F5]	Viene eseguito un reset del mouse e della tastiera USB.
	[F6] [nn] [Invio]	Imposta la lingua della tastiera. Nota: nn è un numero a due cifre che rappresenta una dei seguenti codici per la lingua della tastiera: USA 33; francese 08; giapponese 15.
	[r] [Invio]	Riporta lo switch alle impostazioni predefinite
	[u] [p] [g] [r] [a] [d] [e] [Invio]	Richiama la Modalità aggiornamento firmware (solo CS64US)
[Esc] o [Barra spaziatrice]		Esce dalla modalità tasti di scelta rapida.

Nota: per ulteriori informazioni, scaricare la versione completa del manuale dell'utente da www.aten.com.

Specifiche

Funzione			CS64U	CS64US
Collegamento al computer			4	
Selezione della porta			Tasti di scelta rapida	
Connettori	Porte di collegamento alla console	Tastiera	1 femmina USB di tipo A (bianco)	
		Video	1 femmina HDB-15 (blu)	
		Mouse	1 femmina USB di tipo A (bianco)	
		Altoparlanti	1 femmina mini stereo (verde)	
	Porte KVM	Tastiera/Mouse	4 maschio USB tipo A (bianco)	
		Video	4 maschio HDB-15 (blu)	
		Altoparlanti	4 maschio mini stereo (verde)	
LED	Selezionato		4 (verde)	
Lunghezza del cavo	Computer		1,8 m	0,9 m / 1,2 m
Emulazione	Tastiera/Mouse		USB	
Video			2048 x 1536; DDC2B	
Intervallo di scansione			1-99 secs. (predefiniti 5 secs.)	
Condizioni ambientali	Temperatura operativa		0-50ºC	
	Temperatura di conservazione		-20-60ºC	
	Umidità		Da 0 a -80% umidità relativa, senza condensa	
Proprietà fisiche	Case		Plastica	
	Peso		0,80 kg	0,77 kg
	Dimensioni (L x P x H)		9,41 x 9,72 x 2,60 cm	

CS64U/CS64US 4ポートUSB KVMスイッチユーザーガイド

www.aten.com サポートお問合せ窓口：+81-3-5615-5811

必要ハードウェア環境

コンソール

• 表示する解像度に適したVGA、SVGA、SXGA、マルチシンクディスプレイ
• USBキーボード、USBマウス
• スピーカー（オプション）

コンピューター

製品に接続するコンピューターにはそれぞれ以下のハードウェア環境が必要です。
• VGA、SVGA、SXGA、マルチシンクビデオポート
• USBタイプAポート
• オーディオ出力ポート（オプション）

ケーブル

CS64U/CS64USはKVMケーブル一体型の製品です。別途KVMケーブルを購入する必要はありません。

製品外観 A B

1. ポートLEDランプ
2. KVMケーブル
3. スピーカージャック
4. コンソールポート
5. スピーカープラグ
6. ビデオコネクター
7. USBキーボード/マウスコネクター

注意: KVMケーブルのコネクターは、両方のモデルで同じタイプのものを使用しています。

セットアップ C

1. セットアップに使用するすべてのデバイスの電源がOFFになっていることを確認してください。キーボード電源機能が搭載されているコンピューターをお使いの場合は、そのコンピューターから電源ケーブルを抜いておいてください。
2. 使用するすべてのデバイスが適切に接地されていることを確認してください。

CS64U/CS64USは簡単にセットアップできる製品です。図を参考にしながらセットアップを行ってください。
1. USB キーボード、USB マウス、モニターをそれぞれ、CS64U/CS64USの製品本体にある対応ポートに接続してください。
   注意: ワイヤレスタイプのキーボードとマウスを組み合わせて使用する場合は、ドングルをCS64U/CS64USのキーボードポートに接続し、ホットキーが正常に動作するようにしてください。
2. スピーカーのコネクターをスピーカージャックに接続してください。
3. 製品本体に付属しているUSB、ビデオ、オーディオの各コネクターを、セットアップするコンピューターの対応ポートにそれぞれ接続してください。
4. コンピューターに電源を入れてください。
   注意: CS64U/CS64USでは、デフォルトでは最初に電源が入ったコンピューターに切り替えます。

操作方法

ポート切替

各ホットキーの詳細については、以下の表をご参照ください。

ホットキー		動作
[Scroll Lock] [Scroll Lock]	[Enter]	KVMとオーディオの操作を現在のポートから次のポートに切り替えます。(1→2、2→3、3→4、4→1) **注意:** KVM とオーディオが異なるポートで選択されている場合は、KVMだけが別のポートに切り替わります。
	[n] [Enter]	VMとオーディオの操作を指定したポートIDに切り替えます。 **注意:「n」**の部分にはポートナンバーを指定してください。(1、2、3、4).

注意: [Scroll Lock]キーの使用が、コンピューターで使用中の他のアプリケーション操作と競合する場合は、代わりに**[Ctrl]**キーを使用することができます。

ホットキーセッティングモード（HSM）の起動

すべてのホットキー操作はホットキーセッティングモード（HSM）の起動から行います。HSMの起動は**Num Lock**キーを押したままにして→マイナスキーを押して、すぐ離す→**Num Lock**キーを離す という操作です。詳細については下表をご覧ください。
注意: [Num Lock][マイナス]の組み合わせが使用中のアプリケーション操作と競合する場合は、設定変更して[Ctrl][F12]の組み合わせも使用できます。

オートスキャン

ホットキー	動作
[Scroll Lock] [Scroll Lock] [a] [Enter]	オートスキャンを開始します。各ポートを5秒間隔で切り替えます。
[Scroll Lock] [Scroll Lock] [a] [n] [Enter]	オートスキャンを開始します。各ポートをn秒間隔で切り替えます。**注意:「n」**の部分には1～99の整数値を入力してください。

注意: オートスキャンを終了する場合は、[Esc]キーまたはスペースキーを押してください。オートスキャンモードを終了すると、オートスキャンは終了します。

ホットキー一覧表

ホットキー		機能
[Num Lock] [-]	[H]	ホットキーセッティングモードの起動キーをデフォルトの[Num Lock][-] 、または代替キーの [Ctrl][F12]に切り替えます。
	[T]	ポート切替キーをデフォルトの [Scroll Lock][Scroll Lock]、または代替キーの [Ctrl][Ctrl]に切り替えます。
	[F2]	Macのキーボードマッピングを有効にします。
	[F3]	Sunのキーボードマッピングを有効にします。
	[F10]	OS設定を自動検出します。
	[F4]	現在の設定を、ペースト機能を使ってテキストエディターに貼り付けます。
	[F5]	USBキーボードおよびマウスのリセットを行います。
	[F6] [nn] [Enter]	キーボード言語のレイアウトを設定します。**注意:「nn」**の部分にはキーボード言語のコードを表す2桁の数字を入力してください。例えば、英語(アメリカ)の場合は33、フランス語の場合は08、日本語の場合は15を設定します。
	[r] [Enter]	ホットキーをデフォルトの設定にリセットします。
	[u] [p] [g] [r] [a] [d] [e] [Enter]	ファームウェアアップグレードモードを実行します。(CS64USのみ)
[Esc] またはスペースキー		ホットキーセッティングモードを終了します。

注意: より詳しい情報については、ATEN webサイトよりユーザーマニュアルをダウンロードしてご参照ください。

製品仕様

機能			CS64U	CS64US
コンピューター接続数			4	
ポート選択方法			ホットキー	
コネクター	コンソールポート	キーボード	USBタイプAx1（ホワイト）	
		モニター	D-sub 15メスx1（ブルー）	
		マウス	USBタイプAx1（ホワイト）	
		スピーカー	ミニステレオジャックx1（グリーン）	
	KVMポート	キーボード / マウス	USBタイプAオス（ホワイト）x4	
		モニター	D-sub 15メスx4（ブルー）	
		スピーカー	4 x ミニステレオプラグ（グリーン）	
LED	選択ポート		4 （グリーン）	
ケーブル長	コンピューター用		1.8 m	0.9 m / 1.2 m
エミュレーション	キーボード/マウス		USB	
解像度			最大 2048 x 1536; DDC2B	
スキャンインターバル			1–99 秒 (初期設定値5 秒)	
環境	動作温度		0–50ºC	
	保管温度		-20–60ºC	
	湿度		0–80% RH, 結露無きこと	
本体	ケース材料		プラスチック	
	重量		0.80 kg	0.77 kg
	本体サイズ(W×H×D)		9.41 x 9.72 x 2.60 cm	

CS64U/CS64US 4 포트 USB KVM 스위치 사용자 가이드

www.aten.com Phone: 02-467-6789

하드웨어 요구사항

콘솔

• 설비 내에 있는 컴퓨터에서 사용 가능한 최고의 해상도를 지원하는 VGA, SVGA, 멀티싱크 모니터
• USB 키보드 및 USB 마우스
• 스피커 (옵션)

컴퓨터

다음 장비들은 시스템에 연결되는 각 컴퓨터에 반드시 설치되어야만 합니다.
• A VGA, SVGA, 멀티싱크 비디오 포트
• A 타입 USB 포트
• 스피커 (옵션)

케이블

KVM 및 스피커 케이블을 내장한 CS64U/CS64US의 혁신적인 디자인으로 사용이 더욱 편리해졌습니다. 추가로 케이블이 필요하지 않습니다.

하드웨어 리뷰 A B

1. 포트 LED
2. KVM 케이블
3. 스피커 잭
4. 콘솔 포트
5. 스피커 플러그
6. 비디오 커넥터
7. USB 키보드/마우스 커넥터

주의: KVM 케이블 커넥터는 두 모델이 동일합니다.

하드웨어 설치 C

주요사항

1. 설비에 연결되는 장치들의 전원이 꺼져 있는지 확인하십시오. 키보드 전원 켜기 기능이 있는 컴퓨터의 전원 코드를 반드시 제거하십시오.
2. 설치하려는 모든 장치들이 적절하게 접지되어 있는지 확인하십시오.

CS64U/CS64US USB KVM 스위치는 빠르고 쉽게 설치할 수 있습니다. 다음 설치 그림을 참조하십시오.
1. CS64U/CS64US에 있는 각 포트에 USB 키보드와 USB 마우스, 모니터를 연결하십시오.
   주의: 무선 키보드와 마우스 콤보 제품을 사용하는 경우, 핫키를 사용하려면 동글을 CS64U/CS64US의 키보드 포트에 연결해야만 합니다.
2. 스피커를 스피커 잭에 연결하십시오.
3. KVM 케이블에 연결된 USB, 비디오, 오디오 커넥터를 설치된 컴퓨터의 각 포트에 연결하십시오.
4. 컴퓨터의 전원을 켜십시오.
   주의: CS64U/CS64US는 전원이 켜져 있는 첫 번째 컴퓨터에 연결하고 전원을 켜는 것이 기본입니다.

동작

포트 스위칭

세부적인 사항은 다음 테이블을 참조하십시오.

다이렉트 포트 전환

Hotkey		Action
[Scroll Lock] [Scroll Lock]	[Enter]	설비 내에 KVM 사용 권한을 가지고 있는 포트에서 다음 포트로 KVM과 오디오 사용 권한을 가져옵니다. (1에서 2로; 2에서 3로; 3에서 4로; 4에서 1로;) **주의:** KVM과 오디오 사용 권한이 서로 다른 포트에 있는 경우, KVM 사용 권한만 스위칭 됩니다.
	[n] [Enter]	일치하는 포트 ID에 연결된 컴퓨터로 KVM과 오디오 사용 권한을 가져옵니다. **주의:** n 은 포트 넘버입니다. (1, 2, 3, 4).

주의: 다른 프로그램과 Scroll Lock 키 사용 중복 시, Ctrl 키로 대신 사용할 수 있습니다.

핫키 설정 모드 (HSM) 불러오기.

모든 핫키 실행은 [Nun Lock]키를 누른 상태에서, 마이너스 [-] 키를 눌렀다 뗀 다음 [Num Lock] 키를 떼면서 실행됩니다. 상세 설명은 아래 자료를 참고하세요.
주의: 만약 다른 프로그램에서 [Num Lock] [-]을 사용할 경우, [Ctrl][F12]로 대신 사용할 수 있습니다.

오토 스캐닝

핫키	동작
[Scroll Lock] [Scroll Lock] [a] [Enter]	오토 스캔을 시작합니다. KVM 사용 권한이 5초 간격으로 포트 사이를 순환합니다.
[Scroll Lock] [Scroll Lock] [a] [n] [Enter]	오토 스캔을 시작합니다. KVM 사용 권한이 n초 간격으로 포트 사이를 순환합니다. **주의:** n 은 1과 99 사이입니다.

주의: 오토 스캔을 빠져 나오려면, [Esc] 혹은 [Spacebar]를 누르십시오. 오토 스캐닝이 멈추고 오토 스캔 모드를 빠져 나옵니다.

핫키 요약 테이블

키 조합		기능
[Num Lock] [-]	[H]	기본 설정인 [Num Lock][-]과 추가 설정인 [Ctrl][F12] HSM 실행 키 사이를 토글 합니다.
	[T]	기본 설정인 [Scroll Lock][Scroll Lock]과 추가 설정인 [Ctrl][Ctrl] 포트 스위칭 키 사이를 토글 합니다.
	[F2]	Mac 키보드 맵핑을 활성화 합니다.
	[F3]	Sun 키보드 맵핑을 활성화 합니다.
	[F10]	키보드 동작 플랫폼을 자동으로 인식합니다.
	[F4]	문서 편집기의 붙여 넣기 기능으로 현재 스위치 설정을 표시합니다.
	[F5]	USB 키보드와 마우스 리셋을 수행합니다.
	[F6] [nn] [Enter]	키보드 언어 레이아웃을 설정합니다. **주의:** nn은 2자리 숫자로 다음 키보드 언어 코드를 가리킵니다. : 영어(미국) 33, 프랑스어 33, 일본어 15
	[r] [Enter]	핫키를 기본 설정으로 리셋합니다.
	[u] [p] [g] [r] [a] [d] [e] [Enter]	펌웨어 업그레이드 모드를 실행합니다. (CS64US만 사용 가능)
[Esc] or [Space Bar]		핫키 설정 모드를 빠져 나옵니다.

주의: www.aten.com에서 사용자 매뉴얼을 다운 받으시면 보다 상세한 정보를 얻을 수 있습니다.

사양

기능			CS64U	CS64US
컴퓨터 연결			4	
포트 선택			핫키	
컨넥터	콘솔 포트	키보드	1 x USB Type A Female (White)	
		비디오	1 x HDB-15 Female (Blue)	
		마우스	1 x USB Type A Female (White)	
		스피커	1 x Mini Stereo Jack Female (Green)	
	KVM 포트	키보드 / 마우스	4 x USB Type A Male (White)	
		비디오	4 x HDB-15 Male (Blue)	
		스피커	4 x Mini Stereo Plug Male (Green)	
LED	Selected		4 (Green)	
케이블 길이	컴퓨터		1.8 m	0.9 m / 1.2 m
에뮬레이션	키보드 / 마우스		USB	
비디오			2048 x 1536; DDC2B	
스캔 간격			1-99초간. (5초 간격으로 설정되어 있음)	
환경	사용 온도		0-50ºC	
	보관 온도		-20-60ºC	
	습도		비응축 상태에서 0–80% RH	
제품 외관	재질		플라스틱	
	중량		0.80 kg	0.77 kg
	크기 (L x W x H)		9.41 x 9.72 x 2.60 cm	

CS64U/CS64US 4-端口USB KVM多电脑切换器用戶指南

www.aten.com 电话支持：010-5255-0110

系统需求

控制端

• 一组 VGA, SVGA, 或multisync的显示器，该显示器可支持安装架构下任何电脑使用的最高分辨率
• 一组USB键盘和USB鼠标
• 扬声器 (选择性)

电脑

以下配备必须安装于欲连接的各台电脑上:
• 一组VGA、SVGA或multisync视频端口
• USB Type A 端口
• 扬声器端口（选择性）

线缆

CS64U/CS64US创新的设计以内建KVM和扬声器线缆为特性。不需额外的线缆。

硬件检视 A B

1. 端口LED指示灯
2. KVM线缆
3. 扬声器插孔
4. 控制端端口
5. 扬声器插头
6. 视频连接头
7. USB 键盘/鼠标 连接头

注意:KVM线缆连接头在两者的型号上是相同的。

硬件安装 C

重要

1. 请确认您将连结的所有设备之电源皆已经关闭，并拔掉任何一台具有键盘开启功能之电脑的电源线。
2. 请确认所有欲连接之设备，皆已适当安全地完成接地。

安装CS64U/CS64US USB KVM多电脑切换器非常快速和容易。请参考安装联机图:
1. 将USB键盘,USB鼠标,和显示器插入CS64U/CS64US的端口上。
   注意:当使用无线键盘和鼠标组合时,为了启动热键功能,接收器必须插至CS64U/CS64US的键盘端口上。
2. 将扬声器插至扬声器插孔。
3. 将KVM线缆的USB、视频和音频连接头连接至正在安装电脑上相对应的端口。
4. 开启电脑电源。
   注意:CS64U/CS64US的电源预设为连结到第一台电源已开启的电脑

操作方法

切换端口

执行工作的组合如下表所示:

热键		执行工作
[Scroll Lock] [Scroll Lock]	[Enter]	从目前有KVM功能的主机切换KVM及音频功能至另一连接的主机 (1 to 2; 2 to 3; 3 to 4; 4 to 1) **注意:** 如果KVM和音频在不同的端口上，仅切换KVM。
	[n] [Enter]	将KVM及audio功能切换至对应的端口ID。 **注意:** 此处的n为电脑端口的编号 (1, 2, 3, 4).

注意:如果使用Scroll Lock会影响到其它执行中程序时,也可用Ctrl键取代。

启动热键设定模式（HSM）

所有的热键操作从按住[Num Lock]键不放，再按 [-] 键后放掉，最后放掉 [Num Lock] 键。如下的表格有详细的记述。
注意:如果使用[Num Lock] [-] 会影响到其它执行中程序时,也可用[Ctrl] [F12]键取代。

自动扫描

热键	执行
[Scroll Lock] [Scroll Lock] [a] [Enter]	启动自动扫描模式。KVM端口在5秒内连续循环切换。
[Scroll Lock] [Scroll Lock] [a] [n] [Enter]	启动自动扫描模式。KVM端口在n秒内连续循环切换。 **注意:** 此处的n为编号1-99。

注意: 离开自动扫描，按下[Esc] 或[Spacebar] 。离开自动扫描时将停止动作。

热键一览表

组合		功能
[Num Lock] [-]	[H]	在预设[Num Lock][-]和备用[Ctrl][F12]热键设定模式启动热键之间切换。
	[T]	进行预设[Scroll Lock][Scroll Lock]与可选择[Ctrl][Ctrl]端口之间的切换。
	[F2]	启动MAC键盘对照功能。
	[F3]	启动Sun键盘对照功能。
	[F10]	自动侦测键盘操作平台。
	[F4]	通过文字编辑程序或文书处理程序的【贴上】(Paste)功能列出目前的热键设定内容。
	[F5]	进行USB键盘和鼠标的重新设定。
	[F6] [nn] [Enter]	设定键盘语言. 注意: nn 是二位数的代表下列键盘语言程序代码之一： 美式英文 33; 法文 08;日文 15。
	[r] [Enter]	重新设定预设的热键。
	[u] [p] [g] [r] [a] [d] [e] [Enter]	启动固件更新模式。 (仅有CS64US)
[Esc] or [Space Bar]		离开热键设定模式。

注意: 如需更多信息，请自行至www.aten.com.cn下载完整的用戶说明书

规格表

功能			CS64U	CS64US
电脑连接数			4	
连接端口选择			热键	
接口	控制端连接端口	键盘	1 x USB Type A 母头 (白色)	
		显示器	1 x HDB-15 母头 (蓝色)	
		鼠标	1 x USB Type A 母头 (白色)	
		扬声器	1 x Mini Stereo 插孔母头 (绿色)	
	电脑端连接端口	键盘/鼠标	4 x USB Type A 公头 (黑色)	
		视频	4 x HDB-15公头 (蓝色)	
		扬声器	4 x Mini Stereo 插孔公头 (绿色)	
LED指示灯	已选择		4 (绿色)	
线缆长度	电脑		1.8 米	0.9 米; 1.2 米
模拟方式	键盘/鼠标		USB	
视频分辨率			2048 x 1536; DDC2B	
扫描区间			1 – 99秒(预设5秒)	
作业环境	操作温度		0–50ºC	
	储存温度		-20–60ºC	
	湿度		0–80% RH, 无凝结	
机体属性	外壳		塑料	
	重量		0.80公斤	0.77 公斤
	尺寸 (长 x 宽 x 高)		9.41 x 9.72 x 2.60 厘米	

CS64U/CS64US 4-埠USB KVM多電腦切換器使用者指南

www.aten.com 技術服務專線：02-8692-6959

系統需求

控制端

• 一組 VGA, SVGA, 或multisync的顯示器，該顯示器可支援安裝架構下任何電腦使用的最高解析度
• 一組USB鍵盤和USB滑鼠
• 喇叭 (選擇性)

電腦

以下配備必須安裝於欲連接的各台電腦上:
• 一組VGA、SVGA或multisync視訊連接埠
• USB Type A 連接埠
• 喇叭連接埠（選擇性）

線材

CS64U/CS64US創新的設計以內建KVM和喇叭線材為特性。不需額外的線材。

硬體檢視 A B

1. 連接埠LED指示燈
2. KVM線材
3. 喇叭插孔
4. 控制端連接埠
5. 喇叭插頭
6. 視訊連接頭
7. USB 鍵盤/滑鼠 連接頭

注意: KVM線材連接頭在兩者的型號上是相同的。

硬體安裝 C

重要

1. 請確認您將連結的所有設備之電源皆已經關閉，並拔掉任何一台具有鍵盤開啟功能之電腦的電源線。
2. 請確認所有欲連接之裝置，皆已適當安全地完成接地。

安裝CS64U/CS64US USB KVM多電腦切換器非常快速和容易。請參考安裝連線圖:
1. 將USB鍵盤,USB滑鼠,和螢幕插入CS64U/CS64US的連接埠上。
   注意: 當使用無線鍵盤和滑鼠組合時,為了啟動熱鍵功能,接收器必須插至CS64U/CS64US的鍵盤連接埠上。
2. 將喇叭插至喇叭插孔。
3. 將KVM線材的USB、視訊和音訊連接頭連接至正在安裝電腦上相對應的連接埠。
4. 開啟電腦電源。
   注意: CS64U/CS64US的電源預設為連結到第一台電源已開啟的電腦

操作方法

切換連接埠

執行工作的組合如下表所示:

熱鍵		執行工作
[Scroll Lock] [Scroll Lock]	[Enter]	從目前有KVM功能的主機切換KVM及音訊功能至另一連接的主機 (1 to 2; 2 to 3; 3 to 4; 4 to 1) 注意: 如果KVM和音訊在不同的連接埠上，僅切換KVM。
	[n] [Enter]	將KVM及audio功能切換至對應的連接埠ID。 注意: 此處的n為電腦連接埠的編號 (1, 2, 3, 4).

注意: 如果使用Scroll Lock會影響到其它執行中程式時，也可用Ctrl鍵取代。

啟動熱鍵設定模式（HSM）

所有的熱鍵操作從按住[Num Lock]鍵不放, 再按 [-] 鍵後放掉, 最後放掉 [Num Lock] 鍵。如下的表格有詳細的記述。
注意: 如果使用[Num Lock] [-] 會影響到其它執行中程式時,也可用[Ctrl] [F12]鍵取代。

自動掃描

熱鍵	執行
[Scroll Lock] [Scroll Lock] [a] [Enter]	啟動自動掃描模式。KVM連接埠在5秒內連續循環切換。
[Scroll Lock] [Scroll Lock] [a] [n] [Enter]	啟動自動掃描模式。KVM連接埠在n秒內連續循環切換。 注意: 此處的n為編號1-99。

注意: 離開自動掃描, 按下[Esc] 或[Spacebar] 。離開自動掃描時將停止動作。

熱鍵一覽表

組合		功能
[Num Lock] [-]	[H]	在預設[Num Lock][-]和備用[Ctrl][F12]熱鍵設定模式啟動熱鍵之間切換。
	[T]	進行預設[Scroll Lock][Scroll Lock]與可選擇[Ctrl][Ctrl]連接埠之間的切換。
	[F2]	啟動Mac鍵盤對照功能。
	[F3]	啟動Sun鍵盤對照功能。
	[F10]	自動偵測鍵盤操作平台。
	[F4]	透過文字編輯程式或文書處理程式的【貼上】(Paste)功能列出目前的熱鍵設定內容。
	[F5]	進行USB鍵盤和滑鼠的重新設定。
	[F6] [nn] [Enter]	設定鍵盤語言. 注意: nn 是二位數的代表下列鍵盤語言程式碼之一： 美式英文 33; 法文 08;日文 15。
	[r] [Enter]	重新設定預設的熱鍵。
	[u] [p] [g] [r] [a] [d] [e] [Enter]	啟動韌體升級模式。（僅有CS64US）
[Esc] or [Space Bar]		離開熱鍵設定模式。

注意:如需更多資訊，請自行至www.aten.com下載完整的使用者說明書

規格表

功能			CS64U	CS64US
電腦連接數			4	
連接埠選擇			熱鍵	
介面	控制端連接埠	鍵盤	1 x USB Type A 母頭 (白色)	
		視訊	1 x HDB-15 母頭 (藍色)	
		滑鼠	1 x USB Type A 母頭 (白色)	
		喇叭	1 x Mini Stereo 插孔母頭 (綠色)	
	電腦端連接埠	鍵盤/滑鼠	4 x USB Type A 公頭 (白色)	
		視訊	4 x HDB-15公頭 (藍色)	
		喇叭	4 x Mini Stereo 插孔公頭 (綠色)	
LED指示燈	已選擇		4 (綠色)	
線材長度	電腦		1.8 公尺	0.9 公尺; 1.2 公尺
模擬方式	鍵盤/滑鼠		USB	
視訊解析度			2048 x 1536; DDC2B	
掃描區間			1-99秒(預設5秒)	
作業環境	操作溫度		0-50ºC	
	儲存溫度		-20-60ºC	
	濕度		0-80% RH, 無凝結	
型體特性	外殼		塑膠	
	重量		0.80公斤	0.77 公斤
	尺寸 (長 x 寬 x 高)		9.41 x 9.72 x 2.60 公分	