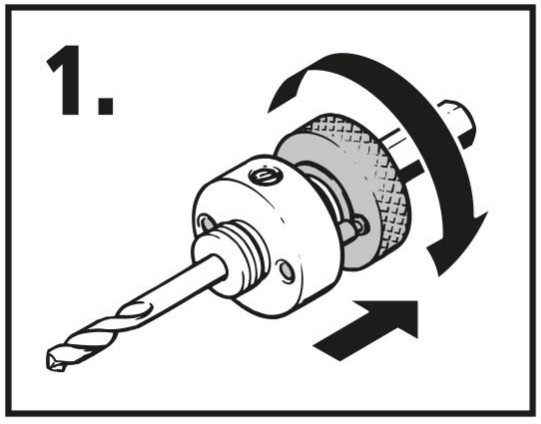

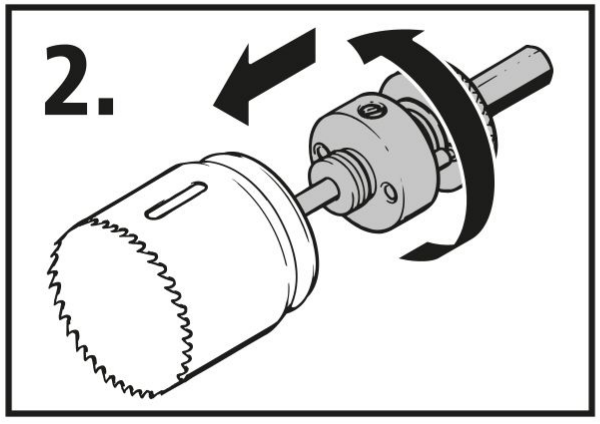

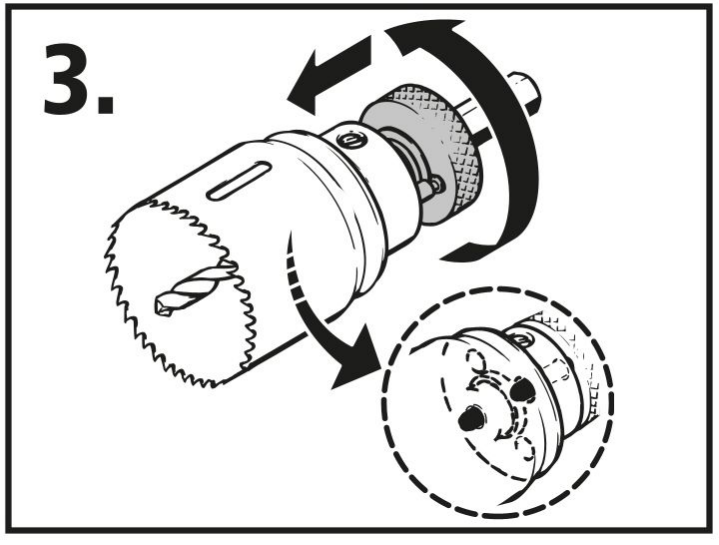

TÜVRheinland® CERTIFIED
Type Approved
Safety
Regular Production
Surveillance
www.tuv.com
ID 0000039234

014313764 X46 - **3764**000

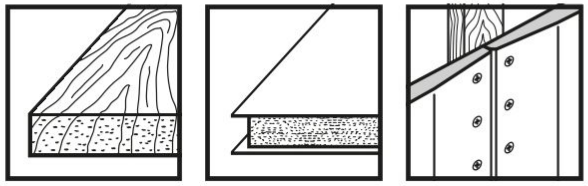

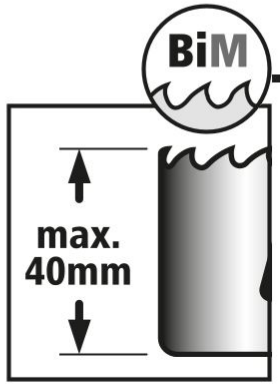

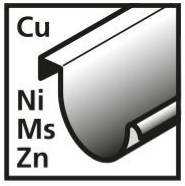

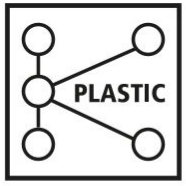



INFO +

max. RPM Ø			
35 mm	2.400	2.400	250
40 mm	2.100	2.100	220
51 mm	2.000	2.000	170
65 mm	1.850	1.850	130
68 mm	1.800	1.800	130

4 006885 376403

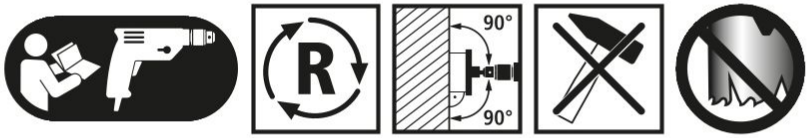





Raccolta differenziata.
Verifica le disposizioni
del tuo Comune

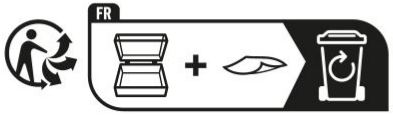

wolfcraft GmbH
Wolffstraße 1
56746 Kempenich
Germany
info@wolfcraft.com
www.wolfcraft.com