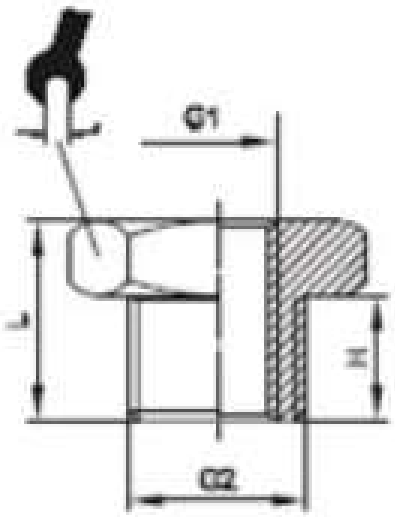

Reduzierung zylindrisch
Reducer cyl.

	G1	G2	H	L	
20902	M5	G⅛	6,0	10,5	14
20903	G⅛	G¼	9	13	17
20904	G⅛	G⅜	9	14	19
20905	G¼	G⅜	9	14	19
20906	G⅛	G½	10	15,5	24
20907	G¼	G½	10	15,5	24
20908	G⅜	G½	10	15,5	24
20909	G⅜	G¾	11	17,5	30
20910	G½	G¾	11	17,5	30