© THIS DRAWING IS THE EXCLUSIVE PROPERTY OF MARQUARDT GMBH. WITHOUT THEIR CONSENT IT MAY NOT BE REPRODUCED OR GIVEN TO THIRD PARTIES.

VERTRAULICH CONFIDENTIAL

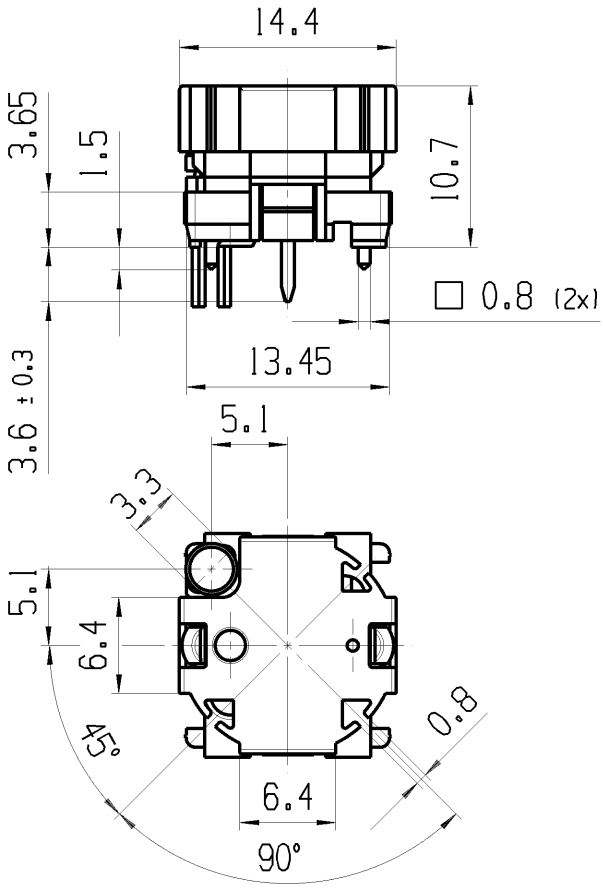

Empfohlenes Lochbild, Bauteilseite;
Toleranz nach DIN IEC 326 Teil 3 sehr fein

Recommended terminal layout, side of component;
tolerance as per DIN IEC 326 item 3 very fine

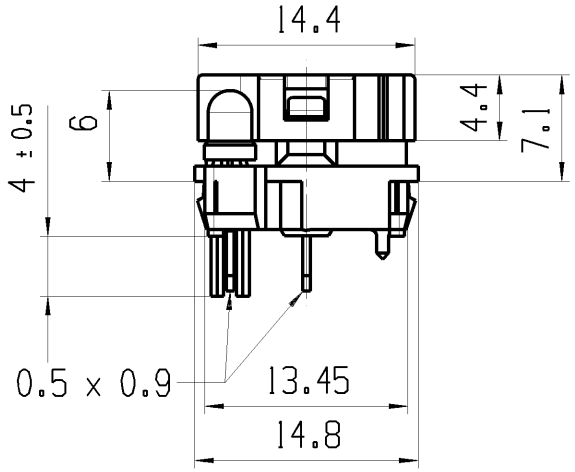

Empfohlener Ausschnitt fuer Rastbefestigung
(Grat gegenueber Bestueckungsseite)

Recommended cut-out for snap-in fixing
(edge opposite to snap-in direction)

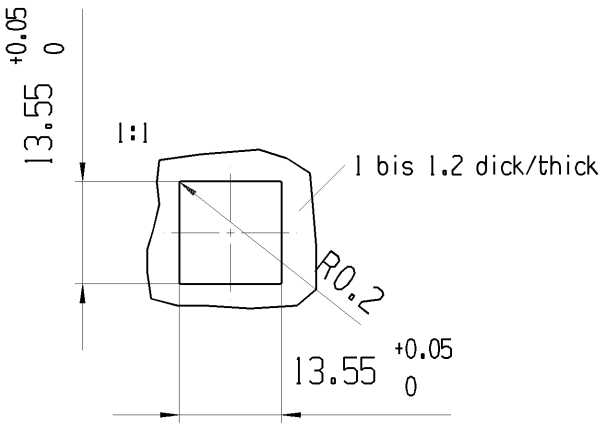

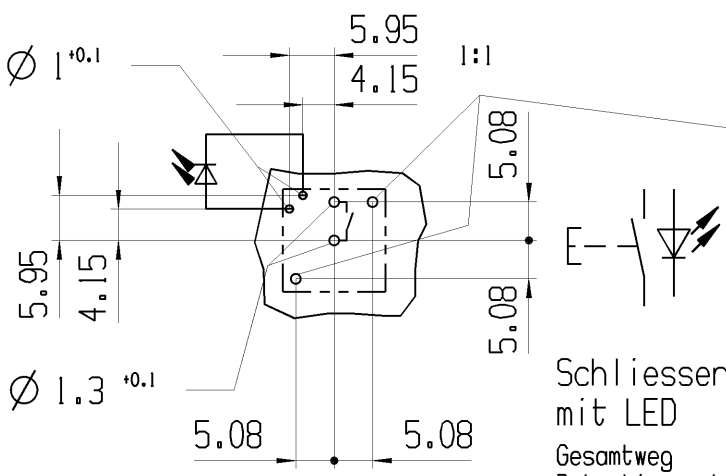

Fixierloch: Fuer Rahmenmontage Ø 1.3 +0.1
Fuer Lpl-Montage an den gewuenschten Sitz angepasst

fixing hole: For snap-in fixing Ø 1.3 +0.1
For mounting on PC-board fitted for desired fit

Marking
Aufschrift

Schliesser 1-polig mit LED

Gesamtweg	
Betaetigungskraft	
Schaltspannung	
Schaltstrom	
LED rot	
Strombegrenzung erforderlich	

SPNO with LED

total travel	1.4mm± 0.2mm
actuating force	ca. 0.7 N
voltage	max. 28 V
rating	max. 100 mA
LED red	20mA
current limitation required	

fuer Form und Lage FOR SHAPE AND LOC.		Allgemeintoleranzen UNTOLERANCED DIMENSIONS				
fuer Winkel FOR ANGLE ± °		PROJEKTION	Abmasse und Nennmassbereiche Angaben in mm		Laenge LENGTH	Radien RADII
				0-6	± 0.2	± 0.2
				>6-15	± 0.3	± 0.3
				>15-30	± 0.3	± 0.3
			ALL DIMENSIONS ARE IN MILLIMETRES	>30-70	±	
				>70-120	±	±
				>120-200	±	

c	52053	23.07.07	BRC			
b	21815	05.10.92	WS			
a	20657	25.01.91	WS			
Ausg. ISSUE	Aenderung REVISION	gez. DRAWN BY		Ausg. ISSUE	Aenderung REVISION	gez. DRAWN BY

Pause COPY

Blatt SHEET 01

Original Din A4

Massstab SCALE 2:1

0 10 20 30mm

CAD: NX V4.0

gez./DRAWN BY 23.07.07 BRC
gepr./CHECKED BY

Ersatz fuer/REPLACEMENT OF
Zg.gl.Nr.v.23.03.90

TYP	Zeichn./DRAWING NO.	Index
K	64255111	c

TASTE

Keyboard Switch

MARQUARDT

© Alle Rechte bei Marquardt GmbH, auch fuer den Fall von Schutzrechtsanmeldungen. Jede Verfuegungsbefugnis, wie Kopier- und Weitergaberecht, bei uns.