(D) BEDIENUNGSANLEITUNG

www.conrad.com

Version 03/11

PC-Halterung „UNTERBAU“

Best.-Nr. 77 54 85 schwarz
Best.-Nr. 77 54 86 silber

1. Bestimmungsgemäße Verwendung

Das Produkt ist für die Befestigung eines Computers mit einem Gewicht von bis zu ca. 15 kg unter einem Schreibtisch vorgesehen.

Aus Sicherheitsgründen dürfen Sie das Produkt nicht umbauen und/oder verändern. Falls Sie das Produkt für andere Zwecke verwenden, als zuvor beschrieben, kann das Produkt beschädigt werden. Lesen Sie sich die Bedienungsanleitung genau durch und bewahren Sie diese auf. Reichen Sie das Produkt nur zusammen mit der Bedienungsanleitung an dritte Personen weiter.

2. Lieferumfang

- PC-Halterung
- Montagematerial:
  A. 4 x Griffschrauben
  B. 2 x Maschinenschrauben
  C. 6 x Holzschrauben
  D. 2 x Selbstklebeleiste (25 x 2 cm)
  E. Selbstklebeleiste (25 x 7 cm)
- Bedienungsanleitung

3. Sicherheitshinweise

Lesen Sie sich die Bedienungsanleitung aufmerksam durch und beachten Sie insbesondere die Sicherheitshinweise. Falls Sie die Sicherheitshinweise und die Angaben zur sachgemäßen Handhabung in dieser Bedienungsanleitung nicht befolgen, übernehmen wir für dadurch resultierende Personen-/Sachschäden keine Haftung. Außerdem erlischt in solchen Fällen die Gewährleistung/Garantie.

Personen / Produkt

- Beachten Sie bei der Verwendung von Werkzeugen für die Montage des Produktes die Sicherheitshinweise des Herstellers.
- Der anzubringende Computer muss vor der Befestigung aus der Steckdose ausgesteckt werden.
- Das Produkt ist kein Spielzeug. Halten Sie es von Kindern und Haustieren fern.

Sonstiges

- Wenden Sie sich an eine Fachkraft, wenn Sie Zweifel über die Arbeitsweise, die Sicherheit oder die Montage des Produktes haben.
- Lassen Sie Wartungs-, Anpassungs- und Reparaturarbeiten ausschließlich von einem Fachmann bzw. einer Fachwerkstatt durchführen.
- Sollten Sie noch Fragen haben, die in dieser Bedienungsanleitung nicht beantwortet werden, wenden Sie sich an unseren technischen Kundendienst oder an andere Fachleute.

4. Montage

1. Montieren Sie die Computer-Halterung entsprechend der Montageanleitung auf der Rückseite. Die Anweisungen erklären die Installation des Produktes Schritt für Schritt.

Die Montageanleitung bezieht sich auf die Montage für Tower-PCs. Falls Sie die Halterung auf einen Desktop-PC ausrichten möchten, drehen Sie einfach das große L-förmige Bauteil und stecken Sie die kurzen Enden in die Befestigungsplatte.

2. Befestigen Sie die Computer-Halterung unter dem Schreibtisch.
3. Platzieren Sie den Computer in der Halterung.

5. Entsorgung

Wenn das Produkt nicht mehr verwendbar ist, entsorgen Sie es entsprechend den gesetzlichen Vorschriften.

6. Technische Daten

Abm. (B x H) verstellbar:	145 – 260 x 410 – 520 mm (Tower-Gehäuse) 370 – 485 x 195 – 295 mm (Desktop-Gehäuse)
Max. PC-Abm. (B x H):	ca. 235 x 495 mm (Tower-Gehäuse) ca. 460 x 280 mm (Desktop-Gehäuse)
PC-Gewicht:	max. 15 kg

Diese Bedienungsanleitung ist eine Publikation der Conrad Electronic SE, Klaus-Conrad-Straße 1, D-92240 Hirschau.
Alle Rechte einschließlich Übersetzung vorbehalten. Reproduktionen jeder Art, z. B. Fotokopie, Mikroverfilmung, oder die Erfassung in elektronischen Datenverarbeitungsanlagen, bedürfen der schriftlichen Genehmigung des Herausgebers. Nachdruck, auch auszugsweise, verboten.
Diese Bedienungsanleitung entspricht dem technischen Stand bei Drucklegung. Änderungen in Technik und Ausstattung vorbehalten.
© 2011 by Conrad Electronic SE. V3_0311_02-SB

(GB) OPERATING INSTRUCTIONS

www.conrad.com

Version 03/11

PC holder “SUBFRAME”

Item no. 77 54 85 black
Item no. 77 54 86 silver

1. Intended use

The product is designed to fix a computer with a weight of up to approx. 15 kg under a desk.

For safety purposes, you must not rebuild and/or modify this product. If you use the product for purposes other than those described above, the product may be damaged. Read the instructions carefully and keep them. Make this product available to third parties only together with its operating instructions.

2. Delivery content

- PC holder
- Mounting material:
  A. 4 x knurled screws
  B. 2 x machine screws
  C. 6 x wood screws
  D. 2 x adhesive pad (25 x 2 cm)
  E. Adhesive pad (25 x 7 cm)
- Operating instructions

3. Safety instructions

Read the operating instructions carefully and especially observe the safety information. If you do not follow the safety instructions and information on proper handling in this manual, we assume no liability for any resulting personal injury or damage to property. Such cases will invalidate the warranty/guarantee.

Persons / Product

- When using tools for mounting your device, observe the safety instructions of he manufacturer.
- The computer to be mounted must be unplugged from mains socket before mounting.
- The product is not a toy. Keep it out of the reach of children and pets.

Miscellaneous

- Consult an expert when in doubt about operation, safety or installation of the device.
- Maintenance, modifications and repairs are to be performed exclusively by an expert or at a qualified shop.
- If you have questions which remain unanswered by these operating instructions, contact our technical support service or other technical personnel.

4. Installation

1. Assemble the computer holder by following the installation instructions on the back. They explain the installation of the product step by step.

The installation instructions refer to assembly for tower PCs. If you want to adjust the mounting to a desktop PC, just turn the large L-shaped component and plug the short ends into the mounting plate.

2. Mount the computer holder under the desk.
3. Place the computer inside the holder.

5. Disposal

When the instrument has become unusable, dispose of it in accordance with the current statutory regulations.

6. Technical data

Dim. (W x H) adjustable:	145 – 260 x 410 – 520 mm (tower case) 370 – 485 x 195 – 295 mm (desktop case)
Max. PC dim. (W x H):	approx. 235 x 495 mm (tower case) approx. 460 x 280 mm (desktop case)
PC weight:	max. 15 kg

These operating instructions are published by Conrad Electronic SE, Klaus-Conrad-Straße 1, D-92240 Hirschau/Germany.
All rights including translation reserved. Reproduction by any method, e.g. photocopy, microfilming, or the capture in electronic data processing systems require the prior written approval by the editor. Reprinting, also in part, is prohibited.
The operating instructions reflect the current technical specifications at time of print. We reserve the right to change the technical or physical specifications.
© 2011 by Conrad Electronic SE. V3_0311_02-SB

(F) MODE D’EMPLOI

www.conrad.com

Version 03/11

Fixation PC « BÂTI »

Nº de commande 77 54 85 noir
Nº de commande 77 54 86 argent

1. Utilisation prévue

Ce produit a été conçu pour attacher un ordinateur d’un poids maximum d’environ 15 kg sous un bureau.

Pour des raisons de sécurité, toute transformation et/ou modification du produit est interdite. Si vous utilisez le produit à d’autres fins que celles décrites précédemment, cela risque d’endommager le produit. Lisez attentivement le mode d’emploi et conservez le. Ne transmettez le produit à des tiers qu’accompagné de son mode d’emploi.

2. Contenu d’emballage

- Fixation PC
- Matériel d’installation:
  A. 4 vis à poignée
  B. 2 vis de mécanique
  C. 6 vis à bois
  D. 2 coussinets adhésifs (25 x 2 cm)
  E. Coussinet adhésif (25 x 7 cm)
- Mode d’emploi

3. Consignes de sécurité

Lisez le mode d’emploi avec attention en étant particulièrement attentif aux consignes de sécurité. En cas de non-respect des consignes de sécurité et des informations données dans le présent mode d’emploi pour une utilisation correcte de l’appareil, nous déclinons toute responsabilité en cas de dommage personnel ou matériel consécutif. En outre, la responsabilité/garantie sera alors annulée.

Personnes / Produit

- Respecter les consignes de sécurité du fabricant lorsque vous utilisez des outils pour installer l’appareil.
- Débrancher l’ordinateur de l’alimentation secteur avant de l’installer.
- Ce produit n’est pas un jouet. Gardez-le hors de portée des enfants et des animaux domestiques.

Divers

- Adressez-vous à un technicien spécialisé si vous avez des doutes concernant le mode de fonctionnement, la sécurité ou le raccordement de l’appareil.
- Tout entretien, ajustement ou réparation ne doit être effectué que par un spécialiste ou un atelier spécialisé.
- Si vous avez encore des questions auxquelles ce mode d’emploi n’a pas su répondre, nous vous prions de vous adresser à notre service technique ou à un expert.

4. Installation

1. Assembler la fixation PC en respectant la notice de montage au dos ; ces instructions expliquent comment installer le produit étape par étape.

La notice de montage fait référence au montage des PC tours. Pour orienter la fixation sur un PC de bureau, il vous suffit de faire pivoter le grand élément en forme de L et d’enficher les extrémités courtes dans la plaque de rétention.

2. Installer la fixation PC sous le bureau.
3. Placer l’ordinateur dans la fixation.

5. Elimination des déchets

Lorsque l’instrument n’est plus utilisable, le mettre au rebut conformément à la législation en vigueur.

6. Caractéristiques techniques

Dim. (L x H) réglables :	145 – 260 x 410 – 520 mm (boîtier tour) 370 – 485 x 195 – 295 mm (boîtier desktop)
Max. dim. de PC (B x H) :	env. 235 x 495 mm (boîtier tour) env. 460 x 280 mm (boîtier desktop)
Poids de PC :	max. 15 kg

Cette notice est une publication de la société Conrad Electronic SE, Klaus-Conrad-Straße 1, D-92240 Hirschau/Allemagne.
Tous droits réservés, y compris de traduction. Toute reproduction, quelle qu’elle soit (p. ex. photocopie, microfilm, saisie dans des installations de traitement de données) nécessite une autorisation écrite de l’éditeur. Il est interdit de le réimprimer, même par extraits.
Cette notice est conforme à la réglementation en vigueur lors de l´impression. Données techniques et conditionnement soumis à modifications sans aucun préalable.
© 2011 par Conrad Electronic SE. V3_0311_02-SB

(NL) GEBRUIKSAANWIJZING

www.conrad.com

Versie 03/11

PC houder “ONDERBOUW”

Bestnr. 77 54 85 zwaart
Bestnr. 77 54 86 zilver

1. Bedoeld gebruik

Deze houder is ontwikkeld om een computer met een gewicht van circa 15 kg vast te zetten onder een bureau.

In verband met veiligheid zijn geen aanpassingen en/of wijzigingen aan dit product toegestaan. Indien het product voor andere doeleinden wordt gebruikt dan hiervoor beschreven, kan het product worden beschadigd. Lees de gebruiksaanwijzing volledig door en gooi hem niet weg. Het product mag alleen samen met de gebruiksaanwijzing aan derden ter beschikking worden gesteld.

2. Leveringsomvang

- PC houder
- Montagemateriaal:
  A. 4x greepschroeven
  B. 2x machineschroeven
  C. 6x houtschroeven
  D. 2x zelfklevende strip (25 x 2 cm)
  E. Zelfklevende strip (25 x 7 cm)
- Gebruiksaanwijzing

3. Veiligheidsinstructies

Lees de gebruiksaanwijzing zorgvuldig door en let vooral op de veiligheidsinstructies. Indien de veiligheidsinstructies en de aanwijzingen voor een juiste bediening in deze gebruiksaanwijzing niet worden opgevolgd, kunnen wij niet aansprakelijk worden gesteld voor de daardoor ontstane schade aan apparatuur of persoonlijk letsel. Bovendien vervalt in dergelijke gevallen de garantie.

Personen / Product

- Raadpleeg de veiligheidsinstructies van de fabrikant bij het gebruik van gereedschap voor het monteren van de houder.
- Voorafgaand aan het monteren dient de computer van het lichtnet te worden verwijderd.
- Het apparaat is geen speelgoed. Houd het buiten bereik van kinderen en huisdieren.

Diversen

- Raadpleeg een expert wanneer u twijfelt over het juiste gebruik, de veiligheid of het aansluiten van het apparaat.
- Onderhoud, aanpassingen en reparaties mogen alleen uitgevoerd worden door een expert of in een daartoe bevoegde winkel.
- Als u nog vragen hebt die niet door deze gebruiksaanwijzingen zijn beantwoord, neem dan contact op met onze technische dienst of ander technisch personeel.

4. Montage

1. Zet de computerhouder in elkaar door het volgen van de instructies op de achterzijde. Deze verklaren het installeren van de houder stap voor stap.

De montagehandleiding heeft betrekking op de montage van Tower-PC’s. Als u de houder wilt gebruiken voor een desktop-PC, draait u eenvoudig de grote L-vormige component en steekt u de korte einden in de bevestigingsplaat.

2. Monteer de computerhouder onder het bureau.
3. Plaats de computer daarna in de houder.

5. Verwijdering

Als het instrument wordt afgedankt, verwijder het dan volgens de geldende afvalverwijderingsvoorschriften.

6. Technische gegevens

Afm. (B x H) verstelbaar:	145 – 260 x 410 – 520 mm (tower-behuizing) 370 – 485 x 195 – 295 mm (desktop-behuizing)
Max. PC afm. (B x H):	ca. 235 x 495 mm (tower-behuizing) ca. 460 x 280 mm (desktop-behuizing)
PC gewicht:	max. 15 kg

Deze gebruiksaanwijzing is een publicatie van Conrad Electronic SE, Klaus-Conrad-Straße 1, D-92240 Hirschau/Duitsland.
Alle rechten, vertaling inbegrepen, voorbehouden. Reproducties van welke aard dan ook, bijvoorbeeld fotokopie, microverfilming of de registratie in elektronische gegevensverwerkingsapparatuur, vereisen de schriftelijke toestemming van de uitgever. Nadruk, ook van uittreksels, verboden.
Deze gebruiksaanwijzing voldoet aan de technische eisen bij het ter perse gaan. Wijzigingen in techniek en uitrusting voorbehouden.
© 2011 bei Conrad Electronic SE. V3_0311_02-SB
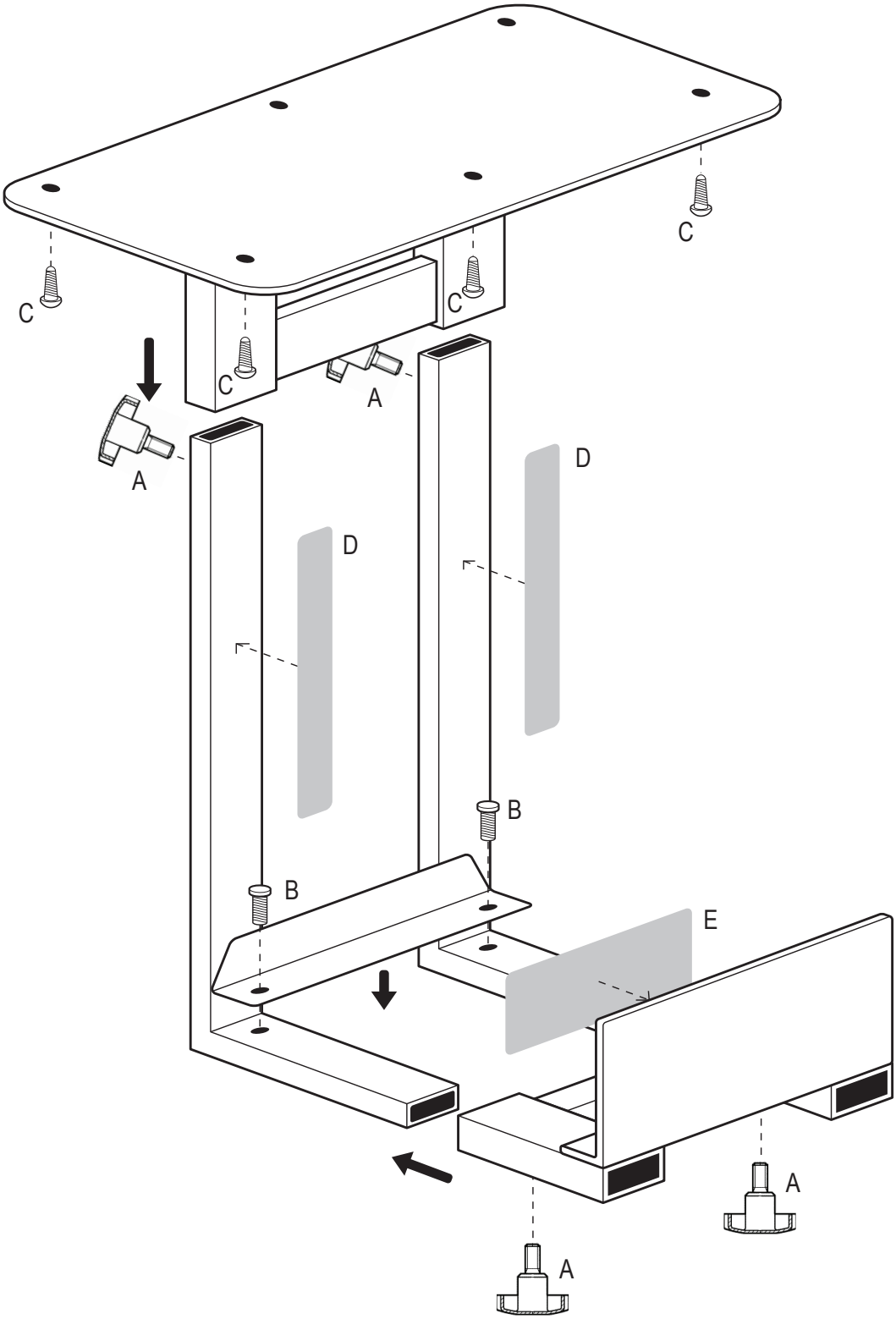
Montageanleitung / Mounting instructions / Notice de montage / Opzettende instructie