

Professional Board
Basic Board

de	Originalgebrauchsanleitung
en	Instructions
fr	Mode d'emploi
es	Instrucciones
it	Istruzioni perl'uso
pt	Manual de instruções
nl	Gebruikershandleiding
da	Betjeningsvejledning
fi	Käyttöohje
no	Bruksanvisning
sv	Bruksanvisning
sl	Navodilo za uporabo
hr	Upute za uporabu
hu	Használati utasítás
ru	Инструкция по применению
et	Juhised
lt	Naudojimo instrukcija
lv	Lietošanas norādījumi
cs	Návod k použití
sk	Návod na použitie
pl	Instrukcja użytkowania
ro	Instrucțiuni de utilizare
bg	Указание за употреба
tr	Kullanım kılavuzu
el	Οδηγίες χρήσης
ar	تعليمات
ja	取扱説明書
zh	使用说明

DAHLE®



de	Technische Änderungen vorbehalten
en	Technical data is subject to change without notice.
fr	Sous réserve de modifications techniques
es	Dahle se reserva el derecho de modificar, sin previo aviso, los datos tecnicos del producto.
it	I dati tecnici sono soggetti a modifiche senza preavviso.
pt	Dados técnicos podem mudar sem infromação.
nl	Technische data is zonder kennisgeving aan verandering onderhevig.
da	Tekniske specifikationer kan ændres uden varsel.
fi	Tekniset tiedot annetaan sitoumuksetta
no	Tekniske spesifikasjoner kan endres uten forutgående varsel.
sv	Tekniska specifikationer kan ändras utan föregående meddelande.
sl	Tehnični podatki se lahko spremenijo brez vnaprejšnjega opozorila.
hr	Tehničke karakteristike mogu se promijeniti bez prethodnog upozorenja.
hu	A technikai adatokat előzetes értesítés is nélkül megváltoztathatjuk.
ru	Сохранение технических данных без напоминания.
et	Jätame endale õiguse teha tehnilisi muudatusi
lt	Galimi techniniai pakeitimai
lv	Paturētas tiesības veikt tehniskas izmaiņas.
cs	Změna technických údajů vyhrazena
sk	Technické zmeny vyhradené
pl	Dane techniczne urządzenia mogą ulec zmianie bez powiadomienia.
ro	Datele tehnice pot fi schimbate fara o notificare prealabila.
bg	Запазваме си правото на технически промени
tr	Teknik bilgiler önceden haber verilmeksizin değiştirilebilir.
el	Βελτιώσεις των τεχνικών χαρακτηριστικών πιθανόν να γίνουν άνευ ειδοποίησης.
ar	المعلومات التقنية عرضة للتغيير بدون إنذار مسبق
ja	製品の仕様は予告なく一部変更されることがあります。
zh	技术资料如若改变另行通知。

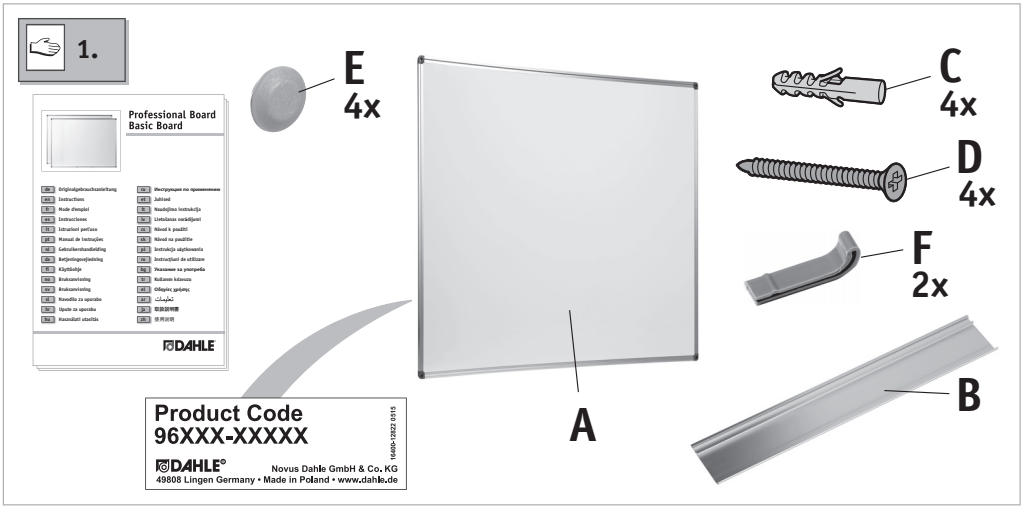
1.
Professional Board
Basic Board
Product Code
96XXX-XXXXX
DAHLE
Novus Dahle GmbH & Co. KG
49808 Lingen Germany • Made in Poland • www.dahle.de
E
4x
A
C
4x
D
4x
F
2x
B

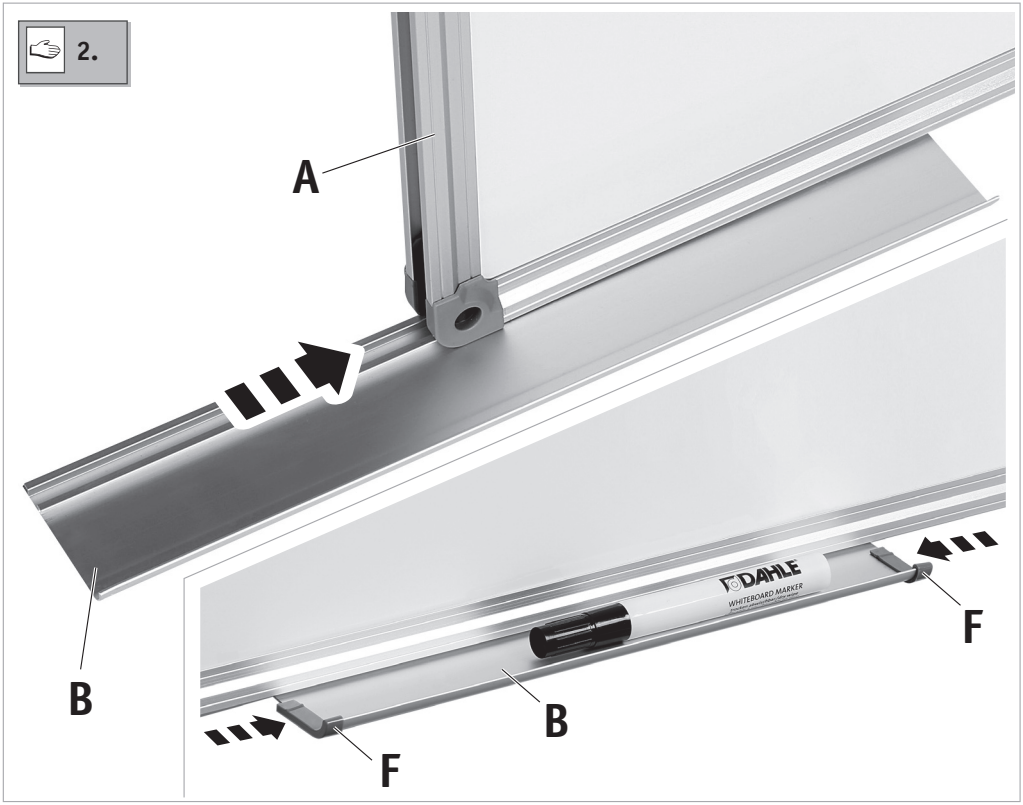
2.
A
B
B
F
F
DAHLE
WHITEBOARD MARKER

3.



0.K.



0.K.

3.1



3.2

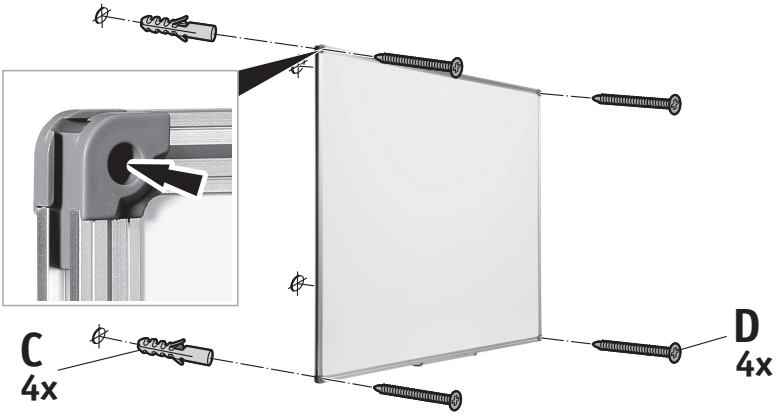

3.3

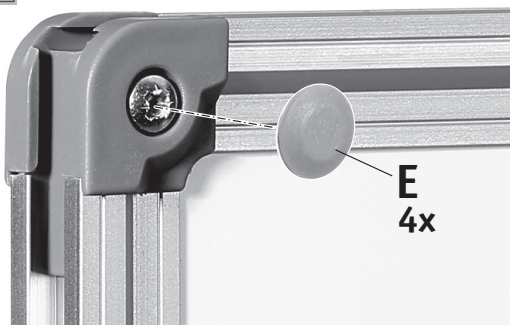

O.K.



Headquarters:
Novus Dahle GmbH
Breslauer Straße 34-38
49808 Lingen (Ems) / Germany

Service contact:
Novus Dahle GmbH
Nikolaus-A.-Otto-Straße 11
96472 Rödental / Germany
Tel.: +49 (0) 9563 75299-0
Fax: +49 (0) 9563 75299-333
E-Mail: info@novus-dahle.com
Web: www.novus-dahle.com

16400-12939 - 96150 - 02/2019