DIGITUS®

DUAL MONITOR STAND FOR 24" TO 32" DISPLAYS

User Manual
Benutzerhandbuch
DA-90321

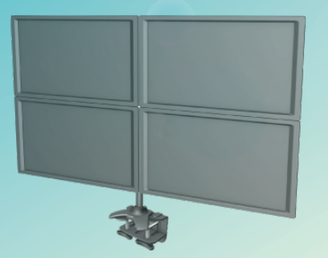

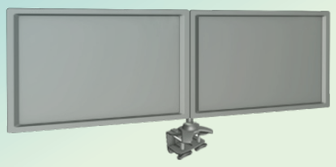

DA903MAN2122

DIGITUS®

DUAL MONITOR STAND FOR 15" TO 24" DISPLAYS

User Manual
Benutzerhandbuch
DA-90322

DA903MAN2122

Warning
Warnung

EN Various displays have different screw hole specifications. Please check that the Screws(F) fits the specifications for the display to be mounted. Please contact your dealer with any questions.

DE Die Spezifikationen der Befestigungslöcher verschiedener Anzeigegeräte sind unterschiedlich. Bitte prüfen Sie, ob die Schrauben (F)den Spezifikationen Ihres Anzeigegerätes entsprechen. Bitte wenden Sie sich an Ihren Händler, wenn Sie Fragen haben.

FR Des écrans différents possèdent des caractéristiques différentes pour les trous de vis. Veuillez vérifier que les vis(F) correspondent bien au modèle de l'écran que vous voulez installer Contactez votre revendeur si vous avez des questions

ES Las distintas pantallas poseen diferentes orificios. Compruebe que los tornillos (F) sean adecuados para la pantalla a montar. Póngase en contacto con su distribuidor si tiene alguna duda.

IT Diversi monitor hanno diverse specifiche riguardanti i fori per le viti. Controllare che le viti (F) siano adeguate alle specifiche del monitor da montare. Contattare il rivenditore per qualsiasi domanda.

PT As várias exposições têm especificações diferentes do furo do parafuso. Certifique-se de por favor que os parafusos (F) caibam as especificações para a exposição a ser montada. Contate por favor seu negociante com todas as perguntas.

PL Niektóre monitory mają odmienne specyfikacje w odniesieniu do otworów na śruby. Należy upewnić się, że śruby (F) zgodne są ze specyfikacjami montowanego monitora. W przypadku pytań należy skontaktować się ze sprzedawcą.

RU Различные индикации имеют по-разному спецификации отверстия винта. Пожалуйста проверите что винты (F) приспосабливают спецификации для индикации, котор нужно установить. Пожалуйста свяжитесь ваш торговец с Всеми вопросами.

EN ⚠ Caution

1. To ensure safety, please read this manual carefully before installation and follow the instructions here in. Store this manual in a secure place for future reference.
2. The manufacturer shall not be legally responsible for any equipment damage or personnel injury caused by incorrect installation or operation other than that covered in this manual
3. The subject product is designed for easy installation and removal. The manufacturer shall not be liable for damage to equipment or personnel injuries arising out of human factors or acts of God, such as earthquake or typhoon.
4. It is recommended that the subject product be installed by qualified personnel only.
5. At least two persons are needed to install or remove the product to avoid hazard of falling objects.
6. Only install on horizontal desks and avoid slanted desk surfaces.
7. To ensure safe installation, first check the structure of the desk and select a secure mounting location.
8. The desk should be strong enough to sustain a weight of at least four times of the display and the subject product combined. The mounting location must be able to withstand earthquake or other strong shock.
9. Do not modify any accessories or use broken parts. Contact your dealer with any questions.
10. Tighten all screws (do not exert excessive force to avoid bresking the screw or damaging its thread).
11. Since the manufacturer has no way to control the desk type and installation of this product, the warranty of the product shall only cover the body of the product. The warranty period of the product is 5 years.
12. Please consult the English language manual for any dispute on conditions.

DE ⚠ Vorsicht

1. Lesen Sie bitte vor der Installation das Handbuch sorgfältig durch und befolgen Sie allen Anweisungen, um die Sicherheit zu gewähren. Heben Sie das Handbuch auf, damit Sie später darin nachlesen können.
2. Der Hersteller haftet für keine Geräte- oder Personenschäden, die durch unsachgemäße Installation oder Bedienung, die nicht in diesem Handbuch beschrieben ist, entstanden sind.
3. Die Tischhalterung ist für eine einfache Installation und Demontage ausgelegt. Der Hersteller haftet nicht für Geräte- oder Personenschäden, die durch menschliche Faktoren oder höhere Gewalt wie z.B. Erdbeben oder Orkan entstanden sind.
4. Wir empfehlen Ihnen die Tischhalterung nur von einem qualifizierten Techniker installieren zu lassen.
5. Die Installation oder Demontage des Produkts muss von mindestens zwei Personen ausgeführt werden, um die Gefahr, dass Gegenstände herunterfallen, zu vermeiden.
6. Montieren Sie das Produkt nur an einen horizontalen Tisch. Vermeiden Sie schräge Oberflächen.
7. Um die Sicherheit zu gewährleisten und Unfälle zu vermeiden, ist es notwendig, vor der Installation die Tischplatte auf Schäden zu überprüfen und eine unbeschädigte Stelle auszuwählen.
8. Der Tisch muss stark genug sein, um ein Gewicht von mindestens dem Vierfachen des Gesamtgewichts des Anzeigegerätes und des Montagesets zu tragen. Der Montageort muss in der Lage sein, Erdbeben oder sonstige starke Erschütterungen standzuhalten.
9. Modifizieren Sie keine Zubehörteile. Verwenden Sie keine beschädigten Teile. Wenden Sie sich an Ihren Händler, wenn Sie Fragen haben.
10. Ziehen Sie alle Schrauben fest. (Wenden Sie nicht zu viel Kraft an, um ein Brechen der Schraube oder Beschädigen des Gewindes zu vermeiden.)
11. Der Hersteller hat keinen Einfluss auf den Tischtyp und die Installation der Tischhalterung. Deshalb deckt die Garantie des Produkts nur das Tischmontageset selbst ab. Die Garantie des Produkts gilt für 5 Jahre.
12. Bitte ziehen Sie die englische Version des Handbuchs zu Rate, falls es Unstimmigkeiten hinsichtlich der Bedingungen gibt.

FR ⚠ Attention

1. Afin d'assurer votre sécurité, nous vous prions de bien lire le manuel avant l'installation et de suivre attentivement les instructions qui y sont incluses. Conservez ce manuel dans un endroit sûr comme référence.
2. Le fabricant ne sera tenu légalement responsable d'aucun dommage à l'équipement ou de blessure corporelle causés par une mauvaise installation ou utilisation de l'équipement autre que celle décrite au sein du présent manuel.
3. Le produit est conçu de façon à faciliter l'installation et le déplacement. Le fabricant ne sera tenu responsable d'aucun dommage à l'équipement ou de blessure corporelle découlant d'erreur humaine ou de cas de force majeure, tels un tremblement de terre ou un typhon.
4. Il est recommandé de ne permettre qu'au personnel qualifié d'installer le produit.
5. L'installation ou le déplacement du produit doit être accompli par un minimum de deux personnes afin d'éviter les dangers potentiels causés par une chute.
6. Installez que sur les bureaux horizontaux et évitez les surfaces inclinées.
7. Afin d'assurer la sécurité et la prévention des accidents, il est impératif de vérifier la structure des bureaux et de choisir un endroit solide avant de l'installer.
8. Le bureau devrait être assez suffisamment fort pour soutenir un poids quatre fois supérieur à celui du poids combiné de l'écran et du produit ensemble. L'emplacement du montage doit pouvoir survivre à un tremblement de terre ou autre choc intense.
9. Ne pas modifier les accessoires ou utiliser des parties cassées. Contacter votre distributeur pour toute question.
10. Resserrez toutes les vis (n'utilisez pas de force excessive pour éviter d'abîmer les vis ou le filetage).
11. Puisque le fabricant ne peut en aucun cas contrôler le type de bureau et la qualité de l'installation du produit, la garantie du produit ne couvre que le produit. La durée de la garantie du produit est de 5 ans.
12. Veuillez consulter le manuel Anglais pour tout disaccord quant aux termes.

IT ⚠ Attenzione

1. Per garantire la sicurezza, leggere attentamente questo manuale prima di effettuare l'installazione e seguire le istruzioni qui contenute. Conservare questo manuale in un luogo sicuro per riferimenti futuri.
2. Il produttore non deve essere ritenuto responsabile legalmente per qualsiasi danno all'apparecchio o lesione alla personprovocati da installazione non corretta o funzionamento diverso da quello riportato nel seguente manuale.
3. Il prodotto è stato ideato per una facile installazione e rimozione. Il produttore non sarà responsabile per danni all'apparecchio o per lesioni alla persona derivanti da fattori umani o eventi naturali, come tifoni o terremoti.
4. Si consiglia di far installare la staffa per il prodotto solo da personale qualificato.
5. Per installare o rimuovere il prodotto sono necessarie almeno due persone per evitare rischi o la caduta di oggetti.
6. Installare solo su tavola orizzontale, evitare superfici inclinate.
7. Per garantire la sicurezza e per prevenire incidenti, è necessario, prima di eseguire l'installazione, controllare la struttura della tavola e scegliere un posizionamento sicuro.
8. La tavola deve essere abbastanza forte per sostenere almeno quattro volte il peso del monitor e della staffa per il montaggio insieme. Il punto di montaggio deve essere in grado di sopportare terremoti o urti forti.
9. Non modificare gli accessori o utilizzare parti rotte. Contattare il rivenditore per qualsiasi domanda.
10. Stringere tutte le viti (non applicare forza eccessiva per evitare la rottura delle viti o il danneggiamento della filettatura).
11. Dato che il produttore non ha alcun modo di controllare il tipo di tavola e l'installazione, la garanzia del prodotto coprirà esclusivamente il corpo della struttura per il prodotto. Il periodo di garanzia del prodotto è di cinque anni.
12. Consultare il manuale in lingua inglese per eventuali controversie sulle condizioni.

ES ⚠ Precaución

1. Para garantizar su seguridad, lea este manual detenidamente antes de la instalación y siga sus instrucciones. Conserve este manual en un lugar seguro para futuras consultas.
2. El fabricante no será legalmente responsable de ningún daño producido sobre el equipo o lesión personal causada por una instalación o uso no mencionado explícitamente en este manual.
3. El diseño producto ha sido concebido para instalar y retirar fácilmente el dispositivo. El fabricante no se hace responsable de los daños provocados sobre el equipo o las lesiones personales que se deriven de factores humanos o actos de fuerza mayor, como un terremoto o un tifón.
4. Se recomienda que este producto sea instalado por personal cualificado.
5. Para evitar que se caiga el producto, la instalación o retirada deberá ser realizada por al menos dos personas.
6. Instale el producto en una mesa horizontal.. Evite las superficies sesgadas.
7. Para garantizar su seguridad y evitar accidentes, compruebe la estructura de la mesa y seleccione un emplazamiento seguro antes de la instalación.
8. La mesa debe tener fuerza suficiente para soportar un peso de al menos cuatro veces la pantalla y el soporte n conjunto. El lugar de montaje debe se capaz de aguantar terremotos u otros golpes fuertes.
9. No modifique ningún accesorio ni utilice componentes deteriorados. Póngase en contacto con su distribuidor si tiene alguna duda.
10. Apriete todos los tornillos (no ejerza demasiada fuerza para evitar que se roma el tornillo o se dañe la rosca).
11. Dado que el fabricante no dispone de ningún método para comprobar el tipo de mesa e instalación del dicho producto, la garantía del producto cubre únicamente el dicho producto en sí. El periodo de garantía de este producto es de 5 años.
12. Consulte el manual en inglés si tiene alguna duda acerca de las condiciones.

RU ⚠ Предосторежение

1. Для обеспечения безопасности внимательно прочтите данное руководство перед установкой и следуйте его инструкциям. Держите данное руководство в доступном месте для того, чтобы в случае необходимости быстро получить справку.
2. Производитель не несет юридической ответственности за повреждение оборудования или травмы, вызванные неправильной установкой или управлением, несоответствующим данному руководству.
3. Конструкция кронштейна разработана с целью облегчения установки и демонтажа. Производитель не несет ответственности за повреждение оборудования и людей вследствие наступления форс-мажорных обстоятельств, таких как землетрясение или тайфун.
4. Рекомендуем производить установку данного кронштейна силами квалифицированного персон
5. Для установки или удаления продукта требуется как минимум 2 человека во избежание опасности от падающих предметов.
6. Устанавливайте только на горизонтальной поверхности, избегайте наклонных поверхностей.
7. Для обеспечения надежного крепления сначала проверьте структуру стены и выберите безопасное место для крепления.
8. Стена должна быть достаточно прочной, чтобы выдержать нагрузку вчетверо превышающую вес дисплея вместе с кронштейном. Место для установки должно выдерживать землетрясение или прочие сильные нагрузки.
9. Не изменяйте любые аксессуары и не используйте поврежденные элементы. В случае вопросов обращайтесь к дилеру.
10. Затяните все винты (но не прилагайте излишних усилий, чтобы не сломать винт или не повредить его резьбу).
11. Поскольку производитель не может проконтролировать тип стены и правильность установки, гарантийные обязательства распространяются только на сам кронштейн. Период действия гарантии на кронштейн составляет 5 лет.
12. В случае сомнений в отношении условий см. версию руководства на английском языке.

PT ⚠ Cuidado

1. Para garantir a segurança, queira ler atentamente este manual, antes da instalação e seguir as instruções aqui contidas. Guarde este manual num local seguro, para consulta posterior.
2. O fabricante não será legalmente responsável por quaisquer danos no equipamento ou lesões pessoais decorrentes da instalação ou funcionamento incorrectos, para além do abordado neste manual.
3. Este produto é concebido para fácil instalação e remoção. O fabricante não será responsável por danos no equipamento ou lesões pessoais decorrentes de factores humanos ou eventos de força maior, tais como um sismo ou um tufão.
4. Recomenda-se que a instalação desse produto seja realizada apenas por pessoal qualificado.
5. São necessárias, pelo menos, duas pessoas para instalar ou remover o produto, para evitar o perigo de queda de objectos.
6. Instale apenas em superfícies horizontais e evite superfícies obliquas (com inclinação).
7. Para assegurar uma instalação segura, verifique primeiro a estrutura da superfície de apoio e seleccione um local de montagem seguro.
8. A superfície de apoio deve ser resistente o suficiente para suportar um peso de, pelo menos, o quádruplo do peso da combinação do visor com o suporte para parede. O local de montagem deve ser capaz de resistir a um sismo ou a qualquer outro impacto forte.
9. Não modifique quaisquer acessórios, nem utilize peças partidas. Se tiver quaisquer dúvidas, contacte o seu revendedor.
10. Aperte todos os parafusos (não exerça força excessiva, para evitar partir o parafuso ou danificar o seu eixo).
11. Visto que o fabricante não tem qualquer forma de controlar o tipo de superfície de apoio, a garantia do produto só cobrirá a estrutura do suporte, desde que tenha sido montado correctamente, segundo as instruções indicadas. Nesses termos, o período de garantia do produto é de 5 anos.
12. Para qualquer contenda sobre as condições, queira consultar o manual em língua inglesa.

PL ⚠ Ostrzeżenie

1. Aby zapewnić bezpieczeństwo, podręcznik ten należy przeczytać uważnie przed rozpoczęciem instalacji i zastosować się do znajdujących się w nim instrukcji. Podręcznik należy umieścić w bezpiecznym miejscu do wykorzystania w przyszłości.
2. Producent nie ponosi prawnej odpowiedzialności za jakiekolwiek uszkodzenia lub obrażenia osobiste, spowodowane nieprawidłową instalacją lub wykonywaniem operacji innych niż opisane w tym podręczniku.
3. Niniejszy produkt zaprojektowany jest w taki sposób, aby zapewnić jego łatwy montaż oraz demontaż. Producent nie ponosi żadnej odpowiedzialności za powstałe uszkodzenia sprzętu lub doznane obrażenia ciała z winy użytkownika lub w skutek działania siły wyższej, np. trzęsienia ziemi lub tajfunu.
4. Zaleca się, aby przedmiotowy produkt montowany był tylko przez wykwalifikowany personel.
5. Aby uniknąć niebezpieczeństwa upadku obiektów, do instalacji lub demontażu produktu wymagane są co najmniej dwie osoby.
6. Montaż należy wykonywać tylko na biurku o równej powierzchni. Należy unikać biurek z pochyłymi blatami.
7. Aby zapewnić bezpieczne wykonanie montażu, najpierw należy sprawdzić konstrukcję biurka i wybrać bezpieczne miejsce montażu.
8. Biurko powinno być na tyle mocne, aby utrzymać łącznie co najmniej czterokrotny ciężar monitora i przedmiotowego produktu. Miejsce montażu musi być odporne na trzęsienia ziemi lub wstrząsy innego rodzaju.
9. Nie należy modyfikować żadnych akcesoriów lub używać pękniętych części. W przypadku jakichkolwiek pytań należy skontaktować się z dostawcą.
10. Należy dokręcić wszystkie śruby (nie należy używać nadmiernej siły, aby uniknąć urwania śruby lub uszkodzenia gwintu).
11. Ze względu na niemożliwość sprawdzenia typu biurka oraz kontrolowania przebiegu montażu przez producenta udzielona gwarancja obejmuje tylko materiał, z którego wykonany jest produkt. Gwarancja na niniejszy produkt udzielona jest na 5 lat.
12. Sprawdź angielskojęzyczny podręcznik w celu sprawdzenia warunków.

Physical Dimensions (mm) Abmessungen (mm)

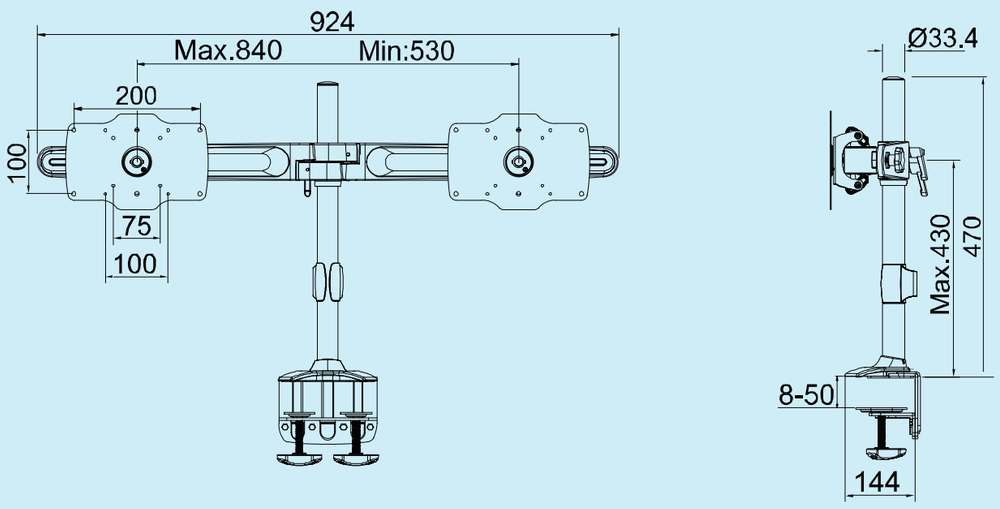

Physical Dimensions (mm) Abmessungen (mm)

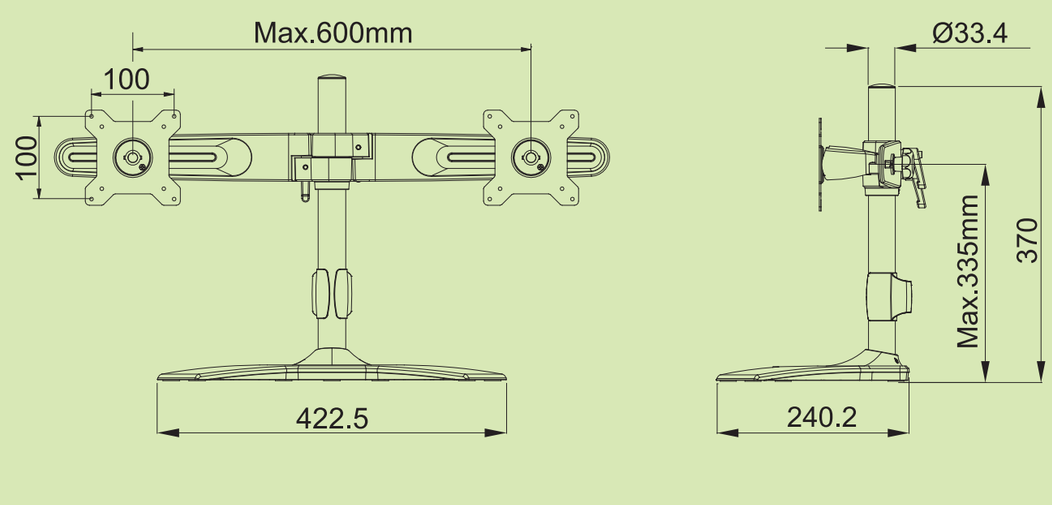

Enclosed Parts Im Lieferumfang enthaltene Teile

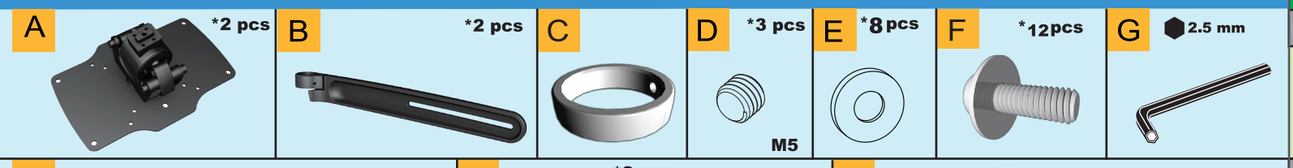

Desk Clamp Base Basis Schreibtischklemme

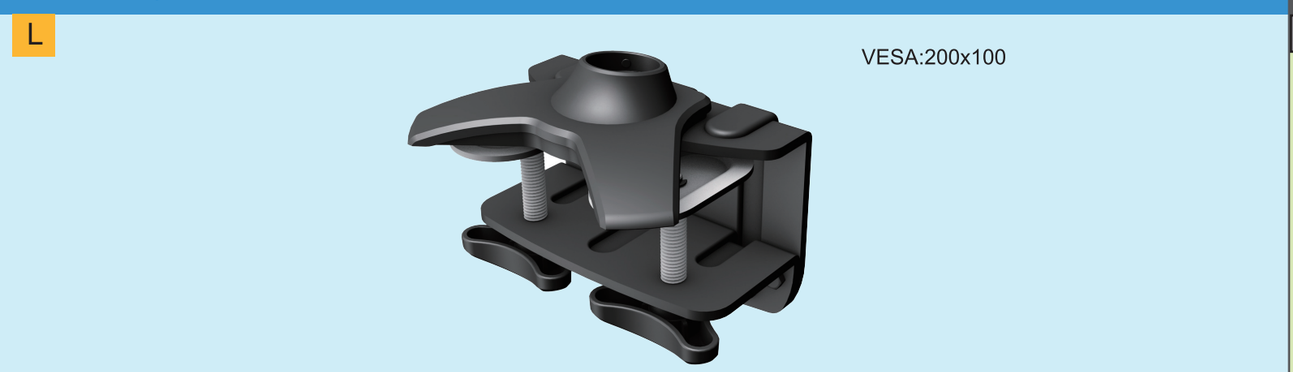

Enclosed Parts Im Lieferumfang enthaltene Teile

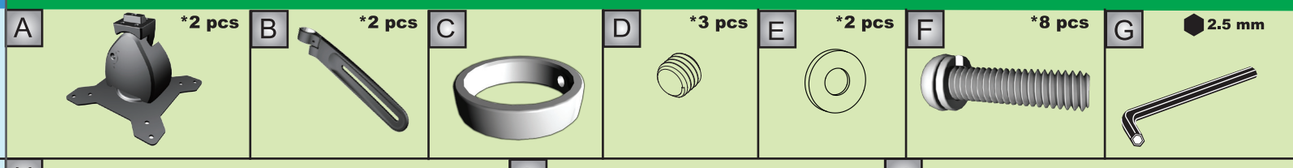

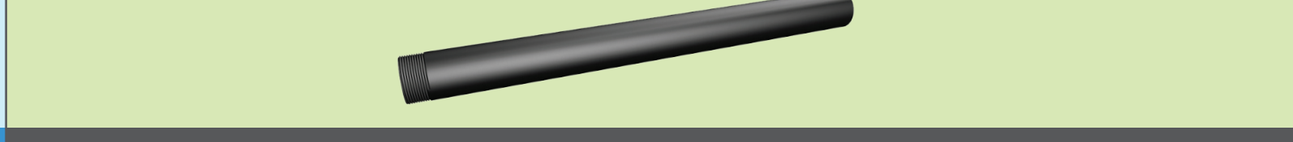

Desk Stand Schreibtischständer

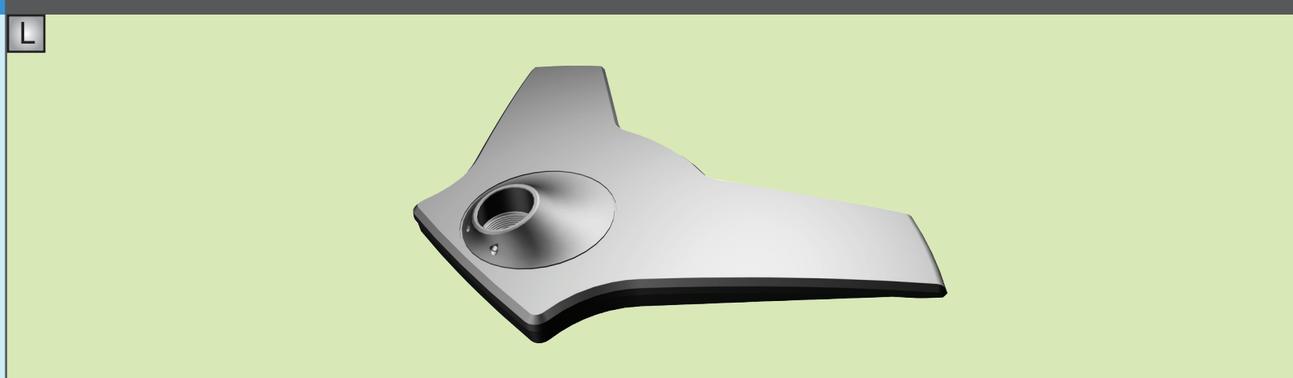

DA-90321 Desk Clamp Base Basis Schreibtischklemme (VESA:200x100)

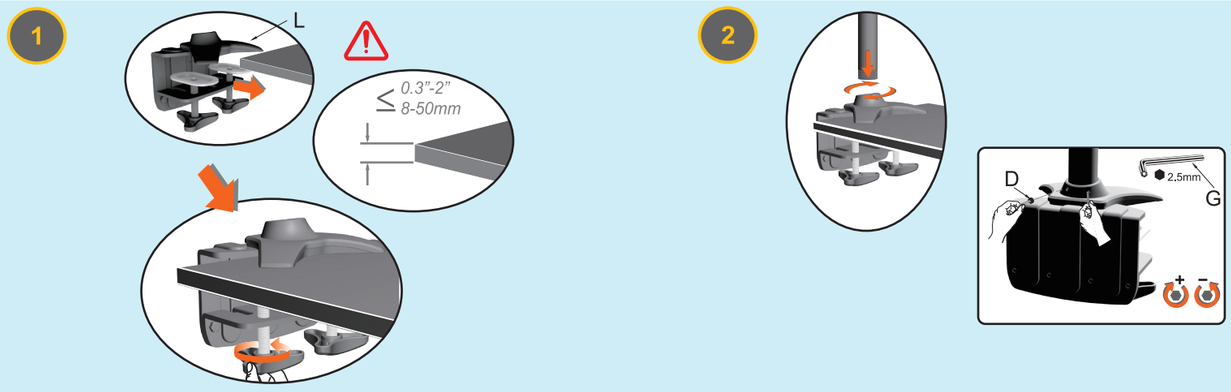

24" to 32"

Installation Process Vorgehensweise zum Einbau VESA:200x100

*Please note: the Desk Stand for DA-90321 is used for illustration purposes only and is not included.
*Bitte beachten Sie: Der Schreibtischständer für DA-90321 wurde nur zur Veranschaulichung verwendet und ist nicht inbegriffen.

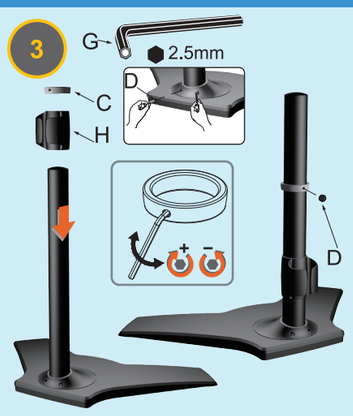

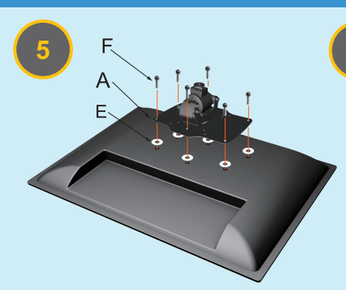

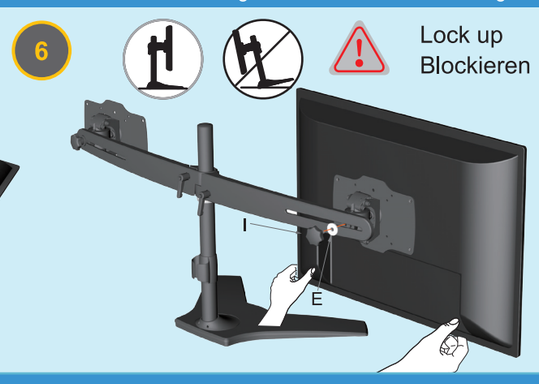

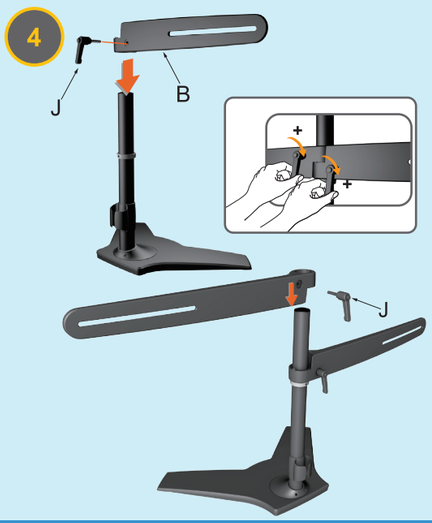

Additional Installation Process (For Quad Model Only) Weitere Vorgehensweise zum Aufbau (nur für Vierfach-Modell)

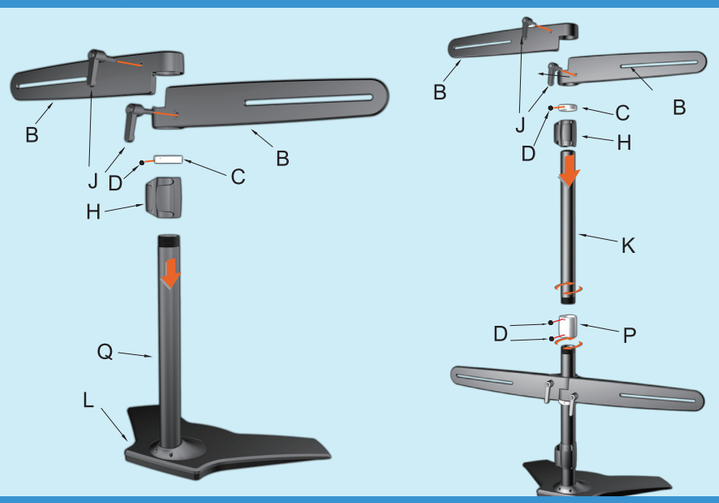

Swivel & Tilt; Rotate (Pivot) Schwenk- u. neigbar; drehbar (Drehpunkt)

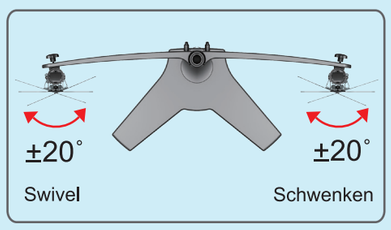

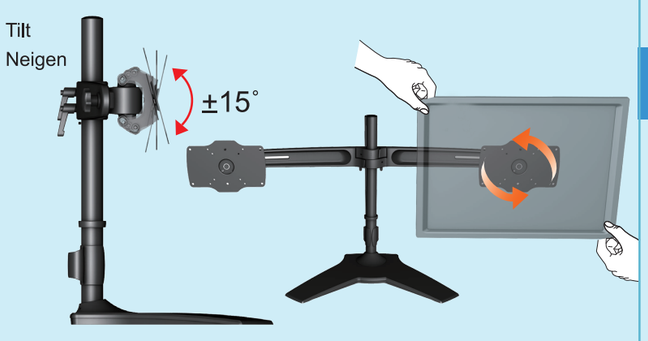

Torque Adjust Drehkrafteinstellung

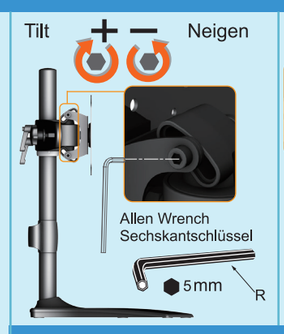

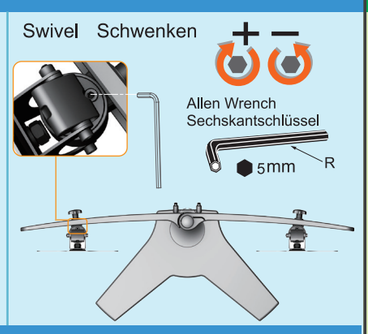

Arm Adjust (For each Arm) Armeinstellung (für jeden Arm)

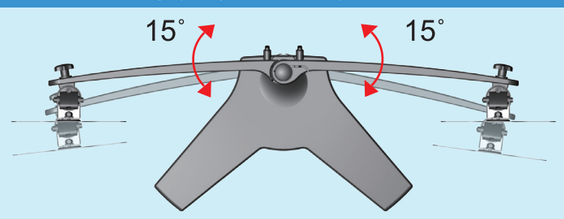

Horizontal & Vertical Adjust Horizontale & vertikale Einstellung

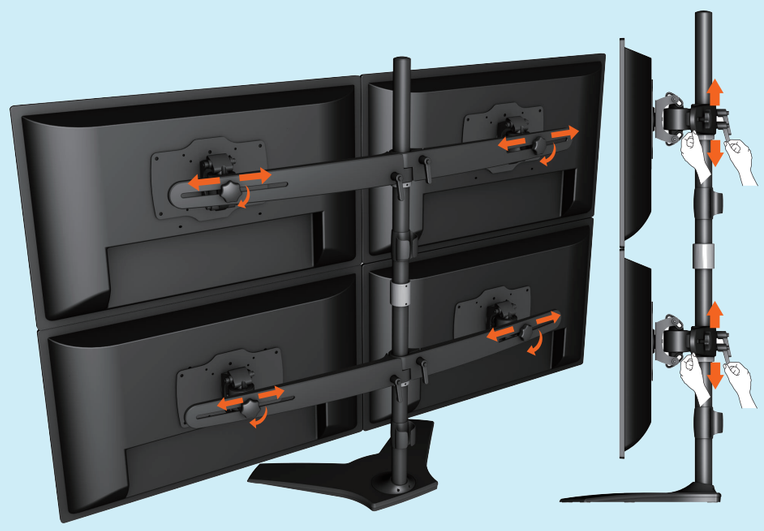

Cable Management Kabelführung

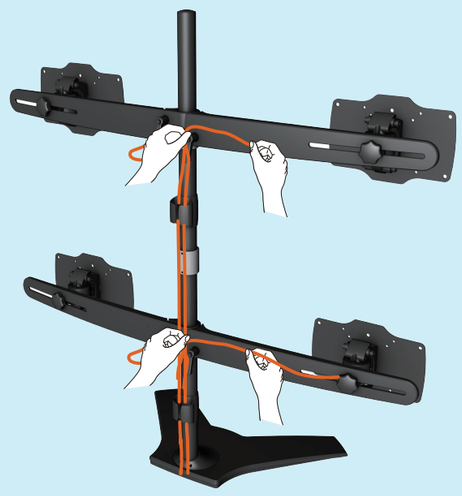

Weight Capacity Tragfähigkeit 24" to 32"

15 kg
(33 lbs)

DA-90322 Desk Stand Schreibtischständer

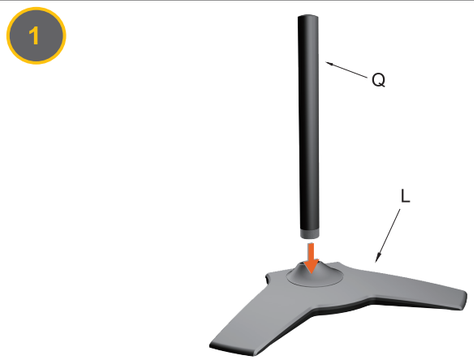

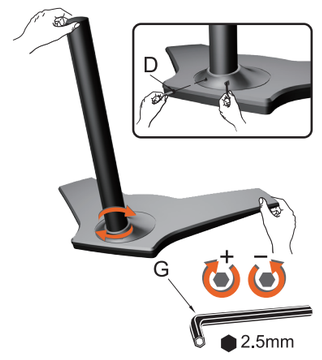

15" to 24"

Installation Process Vorgehensweise zum Einbau

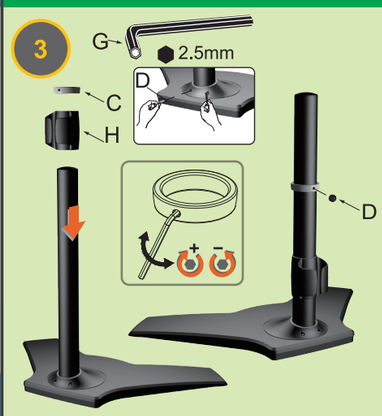

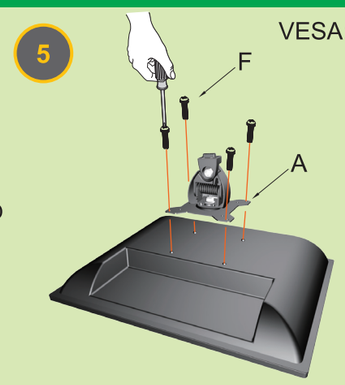

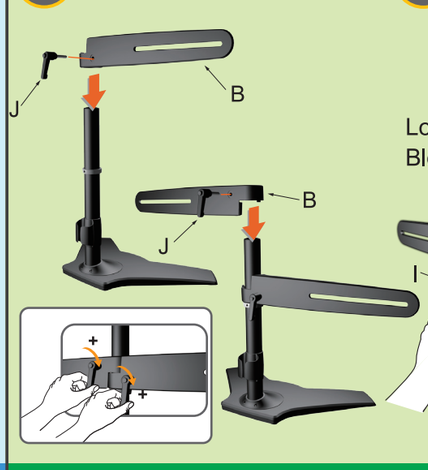

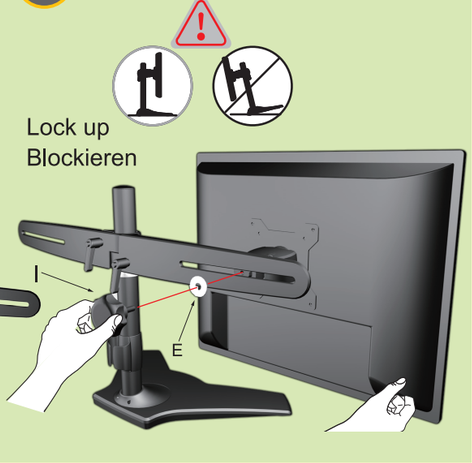

Additional Installation Process (For Quad Model Only) Weitere Vorgehensweise zum Aufbau (nur für Vierfach-Modell)

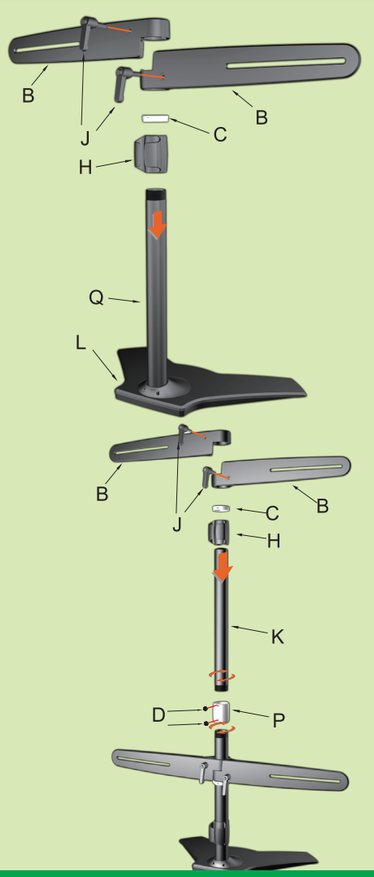

Swivel & Tilt; Rotate (Pivot) Schwenk- u. neigbar; drehbar (Drehpunkt)

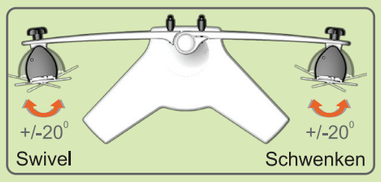

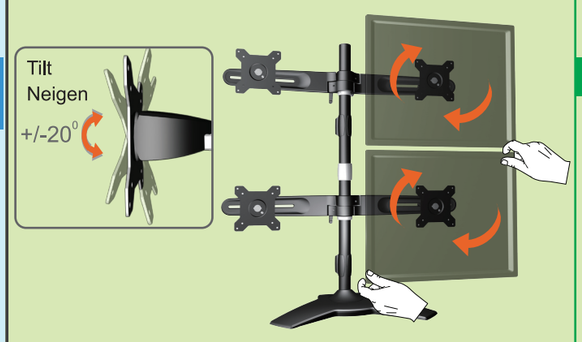

Torque Adjust Drehkrafteinstellung

Arm Adjust (For each Arm) Armeinstellung (für jeden Arm)

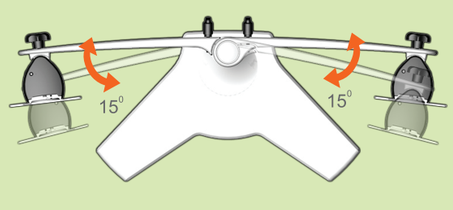

Horizontal & Vertical Adjust Horizontale & vertikale Einstellung

Cable Management Kabelführung

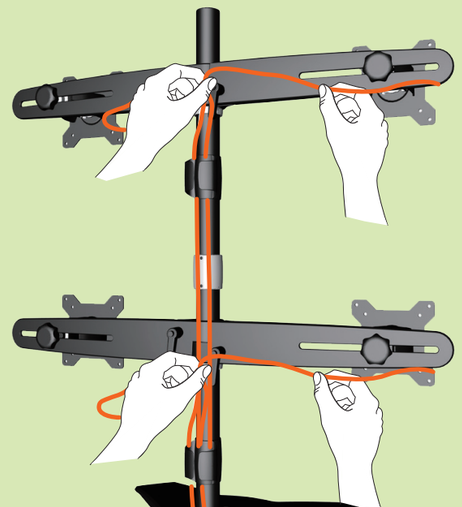

Weight Capacity Tragfähigkeit 15" to 24"

12 kg
(26.5lbs)