DE

Anhang zur Anleitung VISTADOOR-VDV-Serie

Veränderte Anschlussklemmen

An den Stationen wurden die Anschlussklemmen zugunsten einer einfacheren Installation überarbeitet.
Außerdem wurde der Türöffneranschluß umgestellt auf einen potential-freien Relais-Ausgang. Der Türöffner kann wie folgt angeschlossen werden:

1. Über die Betriebsspannung der Außenstation

Dazu wird Anschluss 1 vom Türöffner an Klemme 11 angeschlossen, Anschluss 2 vom Türöffner an Masse/GND (z.B. Klemme A2). Außerdem wird eine Brücke von +15V (z.B. A1) auf Klemme 10 benötigt.

2. Mit einer externen Spannungsquelle (z.B. Klingeltrafo)

Dazu werden separate Leitungen von der externen Sapnnungsquelle zum Türöffner und zur Außenstation benötigt.
Anschluss 1 vom Türöffner wird direkt mit Anschluss 1 der externen Spannungsquelle verbunden. Anschluss 2 vom Türöffner wird an Klemme 11 angeschlossen, Anschluß 2 von der externen Spannungs-quelle wird an Klemme 10 angeschlossen

GB

Note to the operating instructions of VISTADOOR-VDV series

Changed Terminals

In the devices, the terminals have been modified for an easier installation.
In addition, the door opener connection has been converted to a floating relay output (NO). The door opener can be connected as follows:

1. Via the operating voltage of the outdoor unit

Therefore connection 1 of the door opener is connected to terminal 11, connection 2 of the door opener to ground/GND (for example terminal A2). Additionally a bridge is required from +15V (for example A1) to terminal 10.

2. Using an external voltage source (e.g. bell transformer)

Therefore separate lines from the external voltage source to the door opener and the outdoor unit are needed. Connection 1 of the door opener is directly connected to connection 1 of the external voltage source. Connection 2 of the door opener is connected to terminal 11, connection 2 of the external voltage source is connected to terminal 10.

Außenstation / Outdoorunit
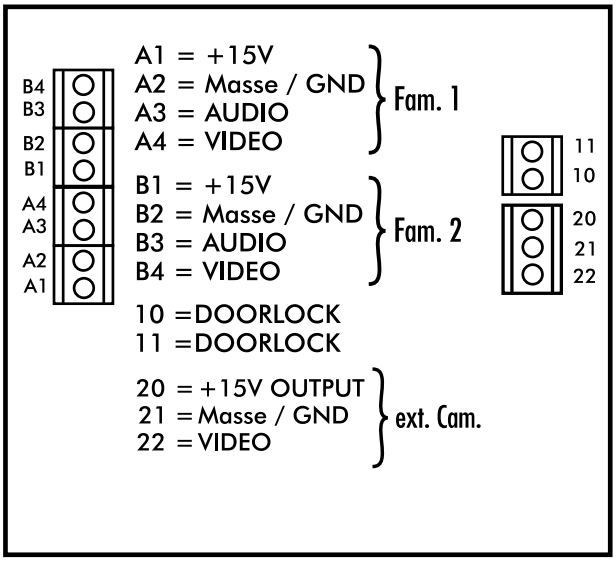
VDV 610 / VDV 620 / VDV 910 / VDV 920