renkforce

Ⓓ **Bedienungsanleitung**

Funk-Schalter-Set, 4-teilig

Best.-Nr. 1219999

Bestimmungsgemäße Verwendung

Das Produkt besteht aus einer Funk-Schaltsteckdose und einem Funk-Handsender. Mittels dem Funk-Handsender kann ein an der Funk-Schaltsteckdose angeschlossener Verbraucher drahtlos ein- bzw. ausgeschaltet werden.

Die Sicherheits- und Bedienhinweise dieser Bedienungsanleitung sind unbedingt zu beachten. Sie dienen nicht nur dem Schutz des Geräts, sondern besonders dem Schutz Ihrer Gesundheit. Lesen Sie sich deshalb die komplette Bedienungsanleitung durch, bevor Sie das Produkt verwenden.

Dieses Produkt erfüllt die gesetzlichen, nationalen und europäischen Anforderungen. Alle enthaltenen Firmennamen und Produktbezeichnungen sind Warenzeichen der jeweiligen Inhaber. Alle Rechte vorbehalten.

Lieferumfang

- 3x Funk-Schaltsteckdose
- Funk-Handsender
- 12 V-Spezialbatterie für Funk-Handsender
- Bedienungsanleitung

Sicherheitshinweise

Bei Schäden, die durch Nichtbeachten dieser Bedienungsanleitung verursacht werden, erlischt die Gewährleistung/Garantie! Für Folgeschäden übernehmen wir keine Haftung!

Bei Sach- oder Personenschäden, die durch unsachgemäße Handhabung oder Nichtbeachten der Sicherheitshinweise verursacht werden, übernehmen wir keine Haftung. In solchen Fällen erlischt die Gewährleistung/Garantie.

- Aus Sicherheits- und Zulassungsgründen (CE) ist das eigenmächtige Öffnen, Umbauen und/oder Verändern des Produkts nicht gestattet.
- Verwenden Sie dieses Produkt nicht in Krankenhäusern oder medizinischen Einrichtungen. Obwohl das Produkt nur relativ schwache Funksignale aussendet, könnten diese dort zu Funktionsstörungen von lebenserhaltenden Systemen führen. Gleiches gilt möglicherweise in anderen Bereichen.
- Der Aufbau der Funk-Schaltsteckdose(n) entspricht der Schutzklasse I. Als Spannungsquelle für die Funk-Schaltsteckdose(n) darf nur eine ordnungsgemäße Netzsteckdose (230 V/AC, 50 Hz, mit Schutzleiter) des öffentlichen Versorgungsnetzes verwendet werden.
- Der Betrieb des Funk-Handsenders erfolgt über eine 12 V-Batterie (Typ „23A“).
- Das Produkt ist kein Spielzeug, es gehört nicht in Kinderhände. Lassen Sie deshalb in Anwesenheit von Kindern besondere Vorsicht walten. Kinder könnten versuchen, Gegenstände in die Öffnungen z.B. der Steckdosen einzuführen. Es besteht die Gefahr eines lebensgefährlichen elektrischen Schlages!
- Das Produkt darf nur in geschlossenen, trockenen Innenräumen verwendet werden, es darf nicht feucht oder nass werden. Fassen Sie das Produkt bzw. den Netzstecker, den Sie in die Funk-Schaltsteckdose einstecken wollen, niemals mit feuchten oder nassen Händen an.

  Es besteht die Gefahr eines lebensgefährlichen elektrischen Schlages!
- Ziehen Sie einen in die Steckdose auf der Vorderseite der Funk-Schaltsteckdose eingesteckten Netzstecker niemals am Kabel heraus. Fassen Sie den Stecker an den seitlichen Griffflächen an und ziehen Sie ihn aus der Funk-Schaltsteckdose.
- Zwischenstecker nicht hintereinanderstecken!
- Das Gerät ist nur spannungsfrei, wenn dieses aus der Netzsteckdose gezogen wird.
- Überlasten Sie die Funk-Schaltsteckdose nicht (Anschlussleistung in den technischen Daten am Ende der Bedienungsanleitung beachten!).
- Lassen Sie das Verpackungsmaterial nicht achtlos liegen, dieses könnte für Kinder zu einem gefährlichen Spielzeug werden.
- Gehen Sie vorsichtig mit dem Produkt um, durch Stöße, Schläge oder dem Fall aus bereits geringer Höhe wird es beschädigt.
- Falls das Gehäuse des Produkts beschädigt ist, betreiben Sie das Produkt nicht mehr! Falls es noch mit der Netzspannung verbunden ist, so berühren Sie weder die Funk-Schaltsteckdose noch ein daran angeschlossenes Gerät! Schalten Sie zuerst die Netzsteckdose, an der die Funk-Schaltsteckdose angeschlossen ist, stromlos (Sicherungsautomat und FI-Schutzschalter abschalten). Ziehen Sie erst danach die Funk-Schaltsteckdose aus der Netzsteckdose. Bringen Sie das Produkt in eine Fachwerkstatt oder entsorgen Sie es umweltgerecht.

Bedienelemente

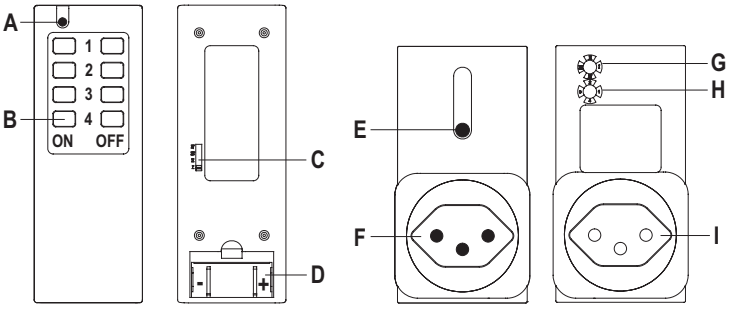

A Kontroll-LED (leuchtet bei Tastenbetätigung auf)

B Tastenfeld für Schaltkanäle 1 bis 4 (linke Spalte „ON“ = Ein, rechte Spalte „OFF“ = Aus)

C Codierschalter I, II, III, IV für einen der vier Adresscodes

D Batteriefach für 12 V-Batterie vom Typ „23A“

E Kontroll-LED (leuchtet auf bei aktivierter Frontsteckdose)

F Frontsteckdose für Anschluss eines Verbrauchers

G Codierschalter I, II, III, IV für einen der vier Adresscodes

H Codierschalter für Auswahl des Schaltkanals 1, 2, 3, 4

I Schutzkontaktstecker zum Anschluss an die Netzsteckdose

Batterie einlegen, Batteriewechsel

Öffnen Sie das Batteriefach (D) auf der Rückseite des Funk-Handsenders und legen Sie eine 12 V-Batterie (Typ „23A“) polungsrichtig ein (siehe Beschriftung im Batteriefach oder Abbildung oben). Verschließen Sie das Batteriefach wieder.

Ein Batteriewechsel ist erforderlich, wenn die Reichweite des Funk-Handsenders spürbar abnimmt oder die Kontroll-LED (A) bei Tastenbetätigung nicht mehr aufleuchtet.

Einstellen der Adresscodes

Sowohl auf dem Funk-Handsender als auch auf der Funk-Schaltsteckdose kann einer von vier Adresscodes (I, II, III, IV) eingestellt werden. Somit können bis zu vier gleiche Funk-Schalter-Sets ohne gegenseitige Beeinflussung nebeneinander betrieben werden.

Wählen Sie auf dem Funk-Handsender einen der Adresscodes (I, II, III, IV) per Schiebeschalter (C) aus. Stellen Sie auf der bzw. den zugehörigen Funk-Schaltsteckdosen genau den gleichen Adresscode ein, verwenden Sie zum Drehen des Codierschalters (G) einen flachen Schraubendreher.

→ Wird auf Funk-Handsender und Funk-Schaltsteckdose ein unterschiedlicher Code eingestellt, reagiert die Funk-Schaltsteckdose nicht auf die Schaltbefehle am Funk-Handsender!

Einstellen des Schaltkanals auf der Funk-Schaltsteckdose

Auf der Rückseite der Funk-Schaltsteckdose finden Sie einen weiteren Codierschalter (H), der mit den Zahlen „1“, „2“, „3“ und „4“ gekennzeichnet ist. Dieser dient dazu, einen der vier Schaltkanäle (auf dem Funk-Handsender ebenfalls mit den Zahlen „1“, „2“, „3“ und „4“ beschriftet) auszuwählen, wenn mehr als eine Funk-Schaltsteckdose verwendet wird.

→ Selbstverständlich ist es möglich, auf zwei oder mehr Funk-Schaltsteckdosen den **gleichen** Schaltkanal einzustellen. Dadurch werden beide Funk-Schaltsteckdosen gleichzeitig durch einen Tastendruck ein- oder ausgeschaltet.

Inbetriebnahme, Funktionstest

Stecken Sie die Funk-Schaltsteckdose (ohne angeschlossenen Verbraucher!) in die dafür vorgesehene Schutzkontakt-Netzsteckdose.

Sie können nun die Funktion der Funk-Schaltsteckdose prüfen, indem Sie den zugehörigen „ON“-Taster des entsprechenden Schaltkanals (1, 2, 3 oder 4) kurz drücken. Die rote Kontroll-LED (E) auf der Funk-Schaltsteckdose leuchtet auf. Die Steckdose (F) auf der Vorderseite ist nun aktiviert, die Netzspannung liegt an, ein angeschlossener Verbraucher wird eingeschaltet.

Drücken Sie kurz die Taste „OFF“ des Schaltkanals, so erlischt die Kontroll-LED (E) wieder, die Netzspannung an der Steckdose (F) und damit der angeschlossene Verbraucher wird abgeschaltet.

Betrieb

Schließen Sie einen Verbraucher an der Steckdose (F) an.

Für die zulässige Maximalleistung des Verbrauchers beachten Sie den Abschnitt „Technische Daten“.

Beim Betätigen der zugehörigen „ON“- bzw. „OFF“-Taste des Schaltkanals auf dem Funk-Handsender wird die Funk-Schaltsteckdose mit dem gleichen eingestellten Schaltkanal eingeschaltet (Kontroll-LED (E) leuchtet auf) bzw. ausgeschaltet (Kontroll-LED erlischt).

Wartung & Pflege

Das Produkt ist für Sie wartungsfrei, öffnen/zerlegen Sie es niemals.

Bevor Sie das Produkt reinigen, trennen Sie einen evtl. angeschlossenen Verbraucher von der Funk-Schaltsteckdose und ziehen Sie die Funk-Schaltsteckdose aus der Netzsteckdose.

Reinigen Sie das Produkt nur mit einem trockenen, sauberen, weichen Tuch. Verwenden Sie auf keinen Fall aggressive Reinigungsmittel oder chemische Lösungen, da dadurch das Gehäuse angegriffen oder die Funktion beeinträchtigt werden könnte.

Handhabung

- Der Betrieb ist nur in geschlossenen, trockenen Innenräumen zulässig. Das Produkt darf nicht feucht oder nass werden.
- Vermeiden Sie folgende widrige Umgebungsbedingungen am Montageort oder beim Transport:
  - Nässe oder zu hohe Luftfeuchtigkeit
  - Direkte Sonneneinstrahlung
  - Extreme Kälte oder Hitze
  - Staub oder brennbare Gase, Dämpfe oder Lösungsmittel
  - Starke Vibrationen
  - Starke Magnetfelder, wie in der Nähe von Maschinen oder Lautsprechern
- Achten Sie darauf, dass die Isolierung des gesamten Produkts weder beschädigt noch zerstört wird. Zerlegen Sie das Produkt niemals! Es sind keine für Sie zu wartenden Teile im Inneren enthalten.
- Überprüfen Sie vor jedem Gebrauch das Produkt auf Beschädigungen!

  Falls Sie Beschädigungen feststellen, so verwenden Sie das Produkt nicht mehr! Es besteht Lebensgefahr durch einen elektrischen Schlag!

  Es ist anzunehmen, dass ein gefahrloser Betrieb nicht mehr möglich ist:
  - wenn das Gerät sichtbare Beschädigungen aufweist
  - wenn das Gerät nicht mehr funktioniert
  - nach längerer Lagerung unter ungünstigen Verhältnissen
  - nach schweren Transportbeanspruchungen

Reichweite

Die Reichweite der Übertragung der Funksignale zwischen dem Funk-Handsender und den Funk-Schaltsteckdosen beträgt unter optimalen Bedingungen bis zu 30 m.

→ Bei dieser Reichweiten-Angabe handelt es sich jedoch um die sog. „Freifeld-Reichweite“ (Reichweite bei direktem Sichtkontakt zwischen Sender und Empfänger, ohne störende Einflüsse).

Im praktischen Betrieb befinden sich jedoch Wände, Zimmerdecken usw. zwischen Sender und Empfänger, wodurch sich die Reichweite entsprechend reduziert.

Aufgrund der unterschiedlichen Einflüsse auf die Funkübertragung kann leider keine bestimmte Reichweite garantiert werden.

Normalerweise ist jedoch der Betrieb in einem Einfamilienhaus ohne Probleme möglich.

Die Reichweite kann teils beträchtlich verringert werden durch:

- Wände, Stahlbetondecken
- Beschichtete/bedampfte Isolierglasscheiben
- Nähe zu metallischen & leitenden Gegenständen (z.B. Heizkörper)
- Nähe zum menschlichen Körper
- Breitbandstörungen, z.B. in Wohngebieten (DECT-Telefone, Mobiltelefone, Funkkopfhörer, Funklautsprecher, andere Funk-Wetterstationen, Baby-Überwachungssysteme usw.)
- Nähe zu elektrischen Motoren, Trafos, Netzteilen, Computern
- Nähe zu schlecht abgeschirmten oder offen betriebenen Computern oder anderen elektrischen Geräten

Entsorgung

a) Allgemein

Entsorgen Sie das Produkt am Ende seiner Lebensdauer gemäß den geltenden gesetzlichen Bestimmungen.

b) Batterien und Akkus

Als Endverbraucher sind Sie gesetzlich (Batterieverordnung) zur Rückgabe aller gebrauchten Batterien und Akkus verpflichtet; eine Entsorgung über den Hausmüll ist untersagt.

Schadstoffhaltige Batterien/Akkus sind mit nebenstehendem Symbol gekennzeichnet, das auf das Verbot der Entsorgung über den Hausmüll hinweist. Die Bezeichnungen für das ausschlaggebende Schwermetall sind Cd = Cadmium, Hg = Quecksilber, Pb = Blei.

Verbrauchte Batterien/Akkus sowie Knopfzellen können Sie unentgeltlich bei den Sammel-stellen Ihrer Gemeinde, unseren Filialen oder überall dort abgeben, wo Batterien/Akkus/Knopfzellen verkauft werden!

Sie erfüllen damit die gesetzlichen Verpflichtungen und leisten Ihren Beitrag zum Umweltschutz!

Konformitätserklärung (DOC)

Hiermit erklären wir, Conrad Electronic, Klaus-Conrad-Straße 1, D-92240 Hirschau, dass sich dieses Produkt in Übereinstimmung mit den grundlegenden Anforderungen und den anderen relevanten Vorschriften der Richtlinie 1999/5/EG befindet.

→ Die Konformitätserklärung zu diesem Produkt finden Sie unter www.conrad.com.

Technische Daten

a) Funk-Handsender

Sendefrequenz	433 MHz
Stromversorgung	1x 12 V-Batterie, Typ „23A“
Adresscodes	4 (mit Schiebeschalter I, II, III, IV einstellbar)
Schaltkanäle	4 (je eine Taste für „ON“ und „OFF“)
Reichweite	Bis 30 m (im Freifeld, siehe Kapitel „Reichweite“)
LED	Leuchtet kurz auf bei Tastenbetätigung
Betriebsumgebung	Nur für geschlossene, trockene Innenräume geeignet

b) Funk-Schaltsteckdose

Empfangsfrequenz	433 MHz
Betriebsspannung	230 V/AC, 50 Hz
Schutzklasse	I
Anschlussleistung	2000 W ohmsche Last, 300 W induktive Last
Adresscodes	4 (mit Drehschalter I, II, III, IV einstellbar)
Schaltkanal	Einstellbar mit Drehschalter „1 2 3 4“
LED	Leuchtet auf bei aktivierter Steckdose/Verbraucher
Betriebsumgebung	Nur für geschlossene, trockene Innenräume geeignet

Dies ist eine Publikation der Conrad Electronic SE, Klaus-Conrad-Str. 1, D-92240 Hirschau (www.conrad.com).
Alle Rechte einschließlich Übersetzung vorbehalten. Reproduktionen jeder Art, z. B. Fotokopie, Mikroverfilmung, oder die Erfassung in elektronischen Datenverarbeitungsanlagen, bedürfen der schriftlichen Genehmigung des Herausgebers. Nachdruck, auch auszugsweise, verboten. Die Publikation entspricht dem technischen Stand bei Drucklegung.
© Copyright 2014 by Conrad Electronic SE.

renkforce

Ⓕ **Mode d'emploi**

Kit de prise de courant sans fil, 4 pièces

N° de commande 1219999

Utilisation conforme

Le produit se compose d'une prise de courant sans fil et d'un émetteur radio à main. L'émetteur radio à main permet d'allumer et d'éteindre par signal radio un utilisateur raccordé à la prise de courant sans fil.

Il faut impérativement tenir compte de toutes les consignes de sécurité et de mise en service du présent mode d'emploi. Ces mesures ne servent non seulement à la protection de l'appareil, mais également à protéger votre santé. A cet effet, veuillez lire intégralement les instructions d'utilisation avant de mettre le produit en service.

Cet appareil satisfait aux exigences légales nationales et européennes. Tous les noms d'entreprises et les appellations de produits figurant dans ce mode d'emploi sont des marques déposées des propriétaires correspondants. Tous droits réservés.

Etendue de la fourniture

- 3x prises de courant sans fil
- Émetteur radio à main
- Pile spéciale 12 V pour l'émetteur radio à main
- Instructions d'utilisation

Consignes de sécurité

Tout dommage résultant du non-respect des présentes instructions d'utilisation entraîne l'annulation de la garantie ! Nous déclinons toute responsabilité pour les dommages causés !

De même, nous déclinons toute responsabilité en cas de dommages matériels ou corporels résultant d'une utilisation de l'appareil non conforme aux spécifications ou d'un non-respect des présentes instructions. Dans ces cas, la garantie est annulée.

- Pour des raisons de sécurité et d'homologation (CE), il est interdit d'ouvrir, de modifier et/ou de transformer cet appareil soi-même.
- Ne pas utiliser ce produit dans des hôpitaux ou des établissements médicaux. Bien que le produit n'émette que de signaux radio relativement faibles, ceux-ci pourraient perturber le fonctionnement des équipements de survie. Il en est probablement de même dans d'autres domaines.
- La construction de la (des) prise(s) de courant sans fil correspond à la classe de protection I. Comme source de tension pour la (les) prise(s) de courant sans fil, utiliser exclusivement une prise de courant en parfait état de marche, raccordée au réseau d'alimentation public (230 V/CA, 50 Hz).
- L'émetteur radio à main est alimenté par une pile 12 V (type «23A»).
- Cet appareil n'est pas un jouet, tenez-le hors de portée des enfants. Soyez donc particulièrement vigilants en présence d'enfants. Les enfants pourraient essayer d'introduire des objets dans les orifices des prises de courant par exemple. Risque de choc électrique avec danger de mort !
- Le produit ne doit être utilisé qu'en intérieur dans des endroits secs, il ne doit pas être humide ou mouillé. Ne jamais toucher le produit ou la fiche d'alimentation à brancher sur la prise de courant sans fil, avec des mains humides ou mouillées.

  Risque de choc électrique avec danger de mort !
- Ne jamais retirer une fiche d'alimentation branchée sur l'avant de la prise de courant sans fil en tirant sur le câble. Débrancher la fiche en la tenant sur les surfaces latérales prévues à cet effet et retirez la fiche de la prise de courant sans fil.
- Ne mettez pas plus d'un adaptateur sur l'appareil !
- L'appareil n'est pas alimenté par le courant quand la fiche principale est déconnectée de la prise.
- Ne jamais surcharger la prise de courant sans fil (respecter la puissance de raccordement spécifiée dans les données techniques à la fin des instructions d'utilisation !).
- Ne pas laisser le matériel d'emballage sans surveillance, il pourrait constituer un jouet dangereux pour les enfants.
- Cet appareil doit être manipulé avec précaution ; les coups, les chocs ou une chute, même d'une hauteur peut élevée, peuvent l'endommager.
- Si le boîtier du produit est endommagé, ne plus mettre le produit en service ! S'il est toujours sous tension d'alimentation, ne jamais toucher ni la prise de courant sans fil ni l'appareil branché sur la prise. D'abord mettre hors tension la prise de réseau sur laquelle la prise de courant sans fil est branchée (coupez le coupe-circuit automatique et le disjoncteur différentiel de fuite à la terre). Ensuite débrancher la prise de courant sans fil de la prise de courant. Amenez le produit dans un atelier spécialisé ou éliminez-le conformément aux lois pour la protection de l'environnement.

Éléments de commande

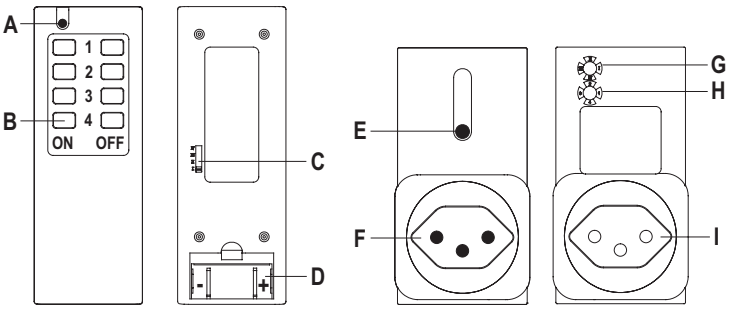

A LED de contrôle (s'allume quand une touche est actionnée)

B Clavier pour les canaux de commande 1 à 4 (colonne de gauche «ON» = marche, colonne de droite «OFF» = arrêt)

C Codeur I, II, III, IV pour l'un des quatre codes adresse

D Compartiment de pile pour une pile 12 V type «23A»

E LED de contrôle (s'allume quand la prise de courant frontale est activée)

F Prise de courant frontal pour le raccordement d'un utilisateur

G Codeur I, II, III, IV pour l'un des quatre codes adresse

H Codeur pour la sélection du canal de commande 1, 2, 3, 4

I Fiche à contact de protection pour le raccordement à la prise de courant

Insérer et remplacer les piles

Ouvrir le compartiment à piles (D) sur l'arrière de l'émetteur radio à main et insérer une pile 12 V (type «23A») en respectant la polarité (voir inscription dans le compartiment à piles ou Figure ci-dessus). Refermer le compartiment à piles.

Le remplacement de la pile est nécessaire quand la portée de l'émetteur radio à main baisse sensiblement ou quand la LED de contrôle (A) ne s'allume plus quand une touche est actionnée.

Réglage du code adresse

L'émetteur radio à main ainsi que la prise de courant sans fil permettent de régler l'un des quatre (I, II, III, IV) codes d'adresse. Cela permet d'utiliser simultanément jusqu'à quatre jeux d'interrupteurs sans fil identiques sans interférences entre eux.

A l'aide de l'interrupteur coulissant (C), choisir l'un des codes adresse sur (I, II, III, IV) l'émetteur radio à main. Sur la (les) prise(s) de courant correspondante(s) sélectionner le même code d'adresse, pour tourner le sélecteur de code (G) utiliser un tournevis plat.

→ Si la l'émetteur radio à main et la prise de courant sans fil ont des codes différents, la prise de courant sans fil ne réagit pas aux commandes de l'émetteur radio à main !

Réglage du canal de commande sur la prise de courant sans fil

Sur la face arrière de la prise de courant sans fil se trouve un autre sélecteur de codes (H) identifié par les numéros «1», «2», «3» et «4». Il sert à sélectionner l'un des quatre canaux de commande (identifiés sur l'émetteur radio à main également par les nombres «1», «2», «3» et «4») en cas d'utilisation de plus d'une prise de courant sans fil.

→ Il est bien entendu possible de sélectionner le **même** canal de commande sur deux ou plusieurs prises de courant sans fil. De cette manière il est possible d'allumer ou d'éteindre les deux prises de courant sans fil simultanément par l'actionnement d'une touche.

Mise en service, essai de fonctionnement

Brancher la prise de courant sans fil (sans raccorder l'utilisateur !) sur la prise de courant réseau à contact de protection.

Le fonctionnement de la prise de courant sans fil peut ensuite être testé par une brève pression sur le bouton-poussoir «ON» du canal de commande correspondant (1, 2, 3 ou 4). La LED de contrôle (E) sur la prise de courant sans fil s'allume. La prise de courant (F) sur la face avant est ensuite activée, la tension d'alimentation est appliquée, un utilisateur raccordé est mis en service.

Après une brève pression sur la touche «OFF» du canal de commande, la LED de contrôle (E) s'éteint de nouveau, la tension d'alimentation de la prise de courant (F) est coupée et par conséquent l'utilisateur raccordé est arrêté.

Fonctionnement

Raccorder un utilisateur à la prise de courant (F).

Pour ce qui concerne la puissance maximale admissible de l'utilisateur, tenir compte de la section «Caractéristiques techniques».

L'actionnement de la touche «ON» ou «OFF» du canal de commande sur l'émetteur radio à main allume (LED de contrôle (E) s'allume) ou éteint (LED de contrôle s'éteint) la prise de courant sans fil correspondant au même canal de commande.

Maintenance & entretien

Le produit n'a pas besoin d'entretien, ne jamais l'ouvrir/le démonter.

Avant de nettoyer le produit, débrancher un utilisateur éventuellement branché des la prise de courant sans fil et débrancher la prise de courant sans fil de la prise de courant de réseau.

L'appareil ne doit être nettoyé qu'avec un chiffon sec, propre et doux. N'utilisez en aucun cas des produits de nettoyage agressifs ou des solutions chimiques, ceux-ci risquent d'attaquer la surface du boîtier et de compromettre le bon fonctionnement de l'appareil.

Manipulation

- L'appareil ne doit être utilisé que dans des pièces non humides en intérieur. Il faut préserver l'appareil de l'eau et de l'humidité.
- Il convient d'éviter les conditions défavorables suivantes sur le lieu de montage ou lors du transport :
  - Présence d'eau ou humidité de l'air trop élevée
  - Rayons directs du soleil
  - Froid ou chaleur extrême
  - Poussière ou gaz, vapeurs ou solvants inflammables
  - Fortes vibrations
  - Champs magnétiques intenses, par ex. à proximité de machines ou de haut-parleurs
- Veillez à ce que l'isolation de l'ensemble de l'appareil ne soit ni endommagée, ni détruite. Ne démontez jamais cet appareil. A l'intérieur, il n'y a aucune pièce nécessitant une maintenance.
- Assurez-vous, avant chaque utilisation, que l'appareil ne présente aucun dommage !

  En cas d'un dommage constaté, ne plus utiliser le produit ! Danger de mort par choc électrique !

  Le fonctionnement sans risque n'est plus assuré lorsque :
  - l'appareil présente des dommages visibles
  - l'appareil ne fonctionne plus
  - l'appareil a été stocké pendant une période prolongée dans des conditions défavorables,
  - suite à des conditions défavorables durant le transport.

Portée

La portée de transmission des signaux radio entre l'émetteur radio à main et les prises de courant sans fil dans des conditions optimales est de 30 m au maximum.

→ Les portées indiquées sont des «portées en champ libre» (portée à contrôle visuel direct entre émetteur et récepteur sans interférences).

Mais dans la pratique, des murs, plafonds, etc. se trouvent entre l'émetteur et le récepteur, ce qui réduit la portée.

En raison des diverses influences sur la transmission sans fil il n'est malheureusement pas possible de garantir une portée déterminée.

Mais normalement, le fonctionnement dans une maison individuelle ne pose aucun problème.

La portée peut être réduite considérablement par :

- murs, plafonds en béton armé
- fenêtres isolantes prérevêtues/ métalisées
- la proximité à des objets métalliques et conducteurs (par ex. radiateurs)
- la proximité à des corps humains
- des perturbations larges bandes, par ex. dans les zones résidentielles (téléphones DECT, téléphones portables, écouteurs radio, haut-parleurs radio, autre stations météos radio, interphones bébé etc.).
- la proximité de moteurs électriques, transformateurs, blocs d'alimentation, ordinateurs
- la proximité d'ordinateurs mal blindés ou ouverts ou d'autres appareils électriques.

Élimination

a) Généralités

Eliminer le produit à la fin de sa durée de vie conformément aux dispositions légales applicables.

b) Piles et accumulateurs

Le consommateur final est légalement tenu (ordonnance relative à l´élimination des piles usagées) de rapporter toutes les piles et accumulateurs usés ; il est interdit de les jeter dans les ordures ménagères !

Les piles qui contiennent des polluants ou les piles rechargeables avec le symbole représenté ici, ne peuvent être éliminées avec les ordures ménagères normales. Les désignations pour le métal lourd décisif sont: Cd = cadmium, Hg = mercure, Pb = plomb.

Vous pouvez rendre gratuitement vos piles, accus et piles bouton usagés aux déchetteries communales, dans nos succursales ou partout où l'on vend des piles, accus ou piles bouton !

Vous respectez ainsi les obligations légales et contribuez à la protection de l'environnement !

Déclaration de conformité (DOC)

Conrad Electronic, Klaus-Conrad-Strasse 1, D-92240 Hirschau, Allemagne, déclare que le produit est en conformité avec les exigences fondamentales et autres prescriptions pertinentes de la directive 1999/5/CE.

→ Vous trouverez la déclaration de conformité du produit sous www.conrad.com.

Caractéristiques techniques

a) Émetteur radio à main

Fréquence d'émission ..... 433 MHz

Alimentation électrique..... 1x pile 12 V, type «23 A»

Codes adresses..... 4 (réglables avec interrupteur coulissant I, II, III, IV)

Canaux de commande..... 4 (une touche respectivement pour «ON» et «OFF»)

Portée..... jusqu'à 30 m (en champ libre, voir chapitre «portée»)

LED..... S'allume brièvement à l'actionnement d'une touche

Environnement de service..... Ne convient que pour des locaux fermés et secs

b) Prise de courant sans fil

Fréquence de réception..... 433 MHz

Tension de service..... 230 V/CA, 50 Hz

Classe de protection..... I

Puissance de raccordement..... 2000 W charge ohmique, 300 W charge inductive

Codes adresses..... 4 (réglables avec interrupteur rotatif I, II, III, IV)

Canal de commande..... Réglable par interrupteur rotatif «1 2 3 4»

LED..... S'allume quand prise de courant/utilisateur est activé

Environnement de service..... Ne convient que pour des locaux fermés et secs

Ceci est une publication de Conrad Electronic SE, Klaus-Conrad-Str. 1, D-92240 Hirschau (www.conrad.com).

Tous droits réservés, y compris de traduction. Toute reproduction, quelle qu'elle soit (p. ex. photocopie, microfilm, saisie dans des installations de traitement de données) nécessite une autorisation écrite de l'éditeur. Il est interdit de le réimprimer, même par extraits. Cette publication correspond au niveau technique du moment de la mise sous presse.

© Copyright 2014 by Conrad Electronic SE.

renkforce

ⓘ **Istruzioni**

Set di interruttori wireless 4 pezzi

N. ord. 1219999

Uso previsto

Il prodotto è costituito da una presa e un telecomando wireless. Tramite il telecomando wireless è possibile accendere o spegnere un consumatore collegato alla presa wireless.

Osservare sempre le indicazioni di sicurezza e di funzionamento incluse nel presente manuale d'uso. Esse servono non solo per proteggere il dispositivo, ma soprattutto per proteggere la vostra salute. Pertanto si prega di leggere le istruzioni prima di utilizzare il prodotto.

Questo prodotto è conforme a tutte le normative nazionali ed europee vigenti. Tutti i nomi di società e prodotti sono marchi commerciali dei rispettivi proprietari. Tutti i diritti riservati.

Fornitura

- 3x Prese wireless
- Telecomando wireless
- Batteria speciale a 12 V per telecomando wireless
- Istruzioni

Indicazioni di sicurezza

La garanzia decade in caso di danni dovuti alla mancata osservanza delle presenti istruzioni per l'uso! Non ci assumiamo alcuna responsabilità per danni consequenziali!

Non ci assumiamo alcuna responsabilità in caso di danni a cose o a persone causati da un utilizzo inadeguato o dalla mancata osservanza delle indicazioni di sicurezza. In tali casi decade ogni diritto alla garanzia.

- Per motivi di sicurezza e omologazione (CE) non è consentita l'apertura, lo smontaggio e/o la modifica dell'apparecchio.
- Non utilizzare questo prodotto in ospedali o altre strutture mediche. Anche se il prodotto emette solo segnali radio relativamente deboli, questi possono comportare malfunzionamenti dei sistemi di supporto vitale. Lo stesso vale per le altre aree.
- La struttura della presa wireless è conforme alla classe di protezione I. Come sorgente di tensione per la presa telecomandata può essere utilizzata una normale presa di corrente (230 V/CA, 50 Hz, con connettore di terra).
- Il funzionamento del telecomando wireless avviene mediante una batteria da 12 V (Tipo "23A").
- Il prodotto non è un giocattolo e deve essere tenuto fuori dalla portata dei bambini. Prestare particolare attenzione in presenza dei bambini. I bambini potrebbero cercare di inserire oggetti nelle aperture della presa. Vi è elevato rischio di scosse elettriche letali!
- Il prodotto può essere utilizzato solo in ambiente asciutto, chiuso, non umido o bagnato. Non toccare mai il prodotto o la spina di alimentazione con le mani bagnate o umide, quando si desidera inserire la presa wireless.

  Vi è elevato rischio di scosse elettriche letali!
- Tirare per la presa sulla parte posteriore della presa wireless e mai per la spina posta sul cavo. Afferrare la spina per le parti laterali ed estrarla dalla presa wireless.
- Non inserire alcuna spina intermedia!
- Il dispositivo non è alimentato solo quando viene scollegato dalla presa a muro.
- Non sovraccaricare la presa wireless (utilizzare il cavo di collegamento indicato nei Dati Tecnici alla fine dl Manuale d'uso!).
- Far attenzione a non lasciare il materiale di imballaggio incustodito poiché potrebbe rappresentare un giocattolo pericoloso per i bambini.
- Maneggiare il prodotto con cura: esso può essere danneggiato da urti, colpi o cadute accidentali, anche da un'altezza ridotta.
- Se l'alloggiamento del prodotto è danneggiato, non utilizzare il prodotto! Se è ancora collegata alla rete elettrica, non toccare la presa wireless o qualsiasi dispositivo collegato a essa! Prima staccare la presa di alimentazione a cui è collegata la presa wireless (spegnere l'interruttore differenziale e il salva vita). Quindi rimuovere la presa wireless dalla presa di corrente. Portare il prodotto presso un centro autorizzato o smaltirlo in modo ecologico.

Controlli

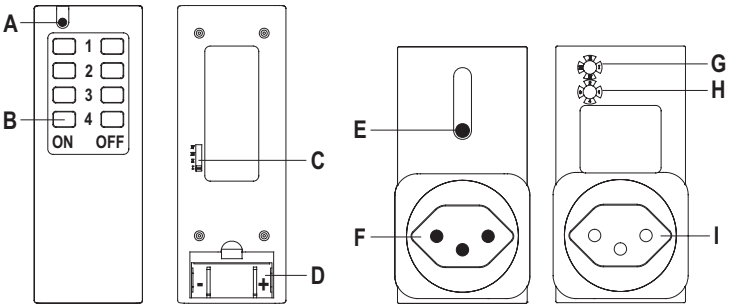

A LED di controllo (si accende alla pressione dei tasti)

B Tastiera per canali di comando da 1 a 4 (colonna sinistra "ON" = acceso, colonna destra "OFF" = spento)

C Interruttore di codifica I, II, III, IV per uno dei quattro codici indirizzo

D Vano batteria per batteria da 12 V di tipo "23A"

E LED di controllo (si accende sulla presa frontale attivata)

F Presa frontale per il collegamento di un consumatore

G Interruttore di codifica I, II, III, IV per uno dei quattro codici indirizzo

H Interruttore di codifica per la scelta del canale di controllo 1, 2, 3, 4

I Connettore di terra per il collegamento alla rete

Inserimento/sostituzione della batteria

Aprire il vano batteria (D) sul retro del telecomando wireless e inserire una batteria da 12 V (tipo "23A") facendo attenzione alla polarità (si veda l'indicazione nel vano batteria o sull'immagine in alto). Richiudere il vano batteria.

La sostituzione della batteria è necessaria se la portata del telecomando wireless diminuisce notevolmente o il LED di comando (A) non si accende più alla pressione dei tasti.

Impostazione del codice indirizzo

Sia il telecomando wireless sia la presa wireless possono essere impostati su uno dei quattro codici indirizzo (I, II, III, IV). Quindi quattro set di interruttori wireless uguali possono funzionare senza interferenze tra di loro.

Impostare il telecomando wireless su un codice indirizzo (I, II, III, IV) per selettore (C). Impostare sulle relative prese wireless il corretto codice indirizzo; per ruotare l'interruttore di codifica (G) utilizzare un cacciavite.

→ Se è impostato un codice diverso sulla presa wireless e sul telecomando wireless, la presa non risponde ai comandi del telecomando!

Impostazione del canale di controllo sulla presa wireless

Sul retro della presa wireless si trova un ulteriore interruttore di codifica (H), che è contrassegnato con i numeri "1", "2", "3" e "4". Questo serve a selezionare uno dei quattro canali di comando (identificati anche sul telecomando wireless con i numeri "1", "2", "3" e "4") se viene utilizzata più di una presa wireless.

→ Naturalmente, è possibile impostare due o più prese wireless per lo **stesso** canale di comando. In questo modo entrambe le prese wireless sono accese o spente mediante la pressione del pulsante.

Messa in servizio, test di funzionamento

Inserire la presa wireless (senza consumatore collegato!) nella presa dotata di connettore di messa a terra.

Ora è possibile testare la funzionalità della presa wireless premendo brevemente l'apposito pulsante "ON" del canale di comando corrispondente (1, 2, 3 o 4). Il LED di controllo rosso (E) sulla presa wireless si accende. La presa (F) sulla parte anteriore è ora attiva, la tensione di rete è applicata, un consumatore collegato è acceso.

Premere brevemente il tasto "OFF" del canale di comando: il LED di controllo (E) si spegne, l'alimentazione sulla presa (F) e il consumatore collegato si spengono.

Funzionamento

Collegare un consumatore alla presa (F).

Per la potenza massima del consumatore si veda la sezione “Dati Tecnici”.

Premendo il tasto “ON” o “OFF” del canale di comando sul telecomando wireless, la presa wireless con lo stesso canale di comando impostato si accende (LED di controllo (E) acceso) o si spegne (LED di controllo spento).

Manutenzione e cura

Il prodotto non necessita di manutenzione: non smontarlo/aprirlo mai.

Prima di pulire il prodotto, scollegare i consumatori collegati alla presa wireless e staccare la presa wireless dalla presa di corrente a muro.

Il prodotto può essere pulito solo con un panno pulito, morbido e asciutto. Non utilizzare agenti pulenti abrasivi, detergenti a base di alcol o altre soluzioni chimiche: queste potrebbero danneggiare l’alloggiamento o anche alterarne il funzionamento.

Manipolazione

- Utilizzare solo in ambienti chiusi e asciutti. Il prodotto non deve essere umido o bagnato.
- Evitare le seguenti condizioni ambientali avverse sul sito di montaggio o durante il trasporto:
  - Bagnato o elevata umidità
  - Esposizione diretta ai raggi solari
  - Caldo o freddo estremo
  - Polvere o gas infiammabili, vapori o solventi
  - Vibrazioni forti
  - Campi magnetici forti, come ad es. in prossimità di macchine o altoparlanti
- Assicurarsi che l’isolamento di tutto il prodotto non sia danneggiato o distrutto. Non smontare mai il prodotto! Non ci sono parti all’interno sulle quali l’utente può intervenire.
- Prima di ogni utilizzo del prodotto verificare la presenza di danni!

  Se si rilevano danni, non utilizzare il prodotto! Sussiste pericolo di morte dovuta a scossa elettrica!

  Si ritiene che non sia più possibile un funzionamento quando:
  - il dispositivo è visibilmente danneggiato
  - il dispositivo non funziona più
  - dopo averlo conservato a lungo in condizioni sfavorevoli
  - dopo stress grave da trasporto.

Portata

La portata della trasmissione del segnale radio tra il telecomando e la presa wireless in condizioni ottimali è fino a 30 m.

→ Questi dati di portata si riferiscono alla cosiddetta “portata in campo libero” (dati di portata con contatto visivo diretto tra trasmettitore e ricevitore, senza interferenze).

In pratica, la presenza di pareti, soffitti, ecc tra il trasmettitore e il ricevitore può ridurre la portata.

A causa delle diverse influenze sulle trasmissioni radio, nessuna portata specifica può essere garantita.

Tuttavia, un funzionamento senza problemi è solitamente possibile in un’abitazione monofamiliare.

La portata può essere significativamente ridotta in prossimità di:

- pareti, soffitti di cemento
- Vetro isolante rivestito/metallizzato
- In prossimità di oggetti conducenti e metallici (ad es. stufe)
- Vicinanza al corpo umano
- Interferenza da banda larga, ad esempio in aree residenziali (telefoni DECT, telefoni cellulari, cuffie senza fili, altoparlanti wireless, stazioni meteo wireless, sistemi di monitoraggio di neonati, ecc.)
- In prossimità di motori elettrici, trasformatori, alimentatori, computer
- In prossimità di computer mal schermati o utilizzati aperti o di altre apparecchiature elettriche

Smaltimento

a) Generale

Alla fine del suo ciclo di vita, smaltire il prodotto in conformità alle normative vigenti in materia.

b) Batterie/batterie ricaricabili

In qualità di utente finale avete l’obbligo (Ordinanza batterie) di restituire tutte le batterie/batterie ricaricabili usate; lo smaltimento nei rifiuti domestici è vietato.

Batterie/batterie ricaricabili contaminate sono etichettate con questo simbolo indicante che lo smaltimento nei rifiuti domestici è proibito. Le designazioni per i metalli pesanti coinvolti sono: Cd = Cadmio, Hg = Mercurio, Pb = Piombo.

È possibile portare gratuitamente le batterie, le batterie ricaricabili e le batterie a bottone esaurite presso un centro di smaltimento autorizzato nella propria zona, presso uno dei nostri negozi o qualsiasi altro negozio in cui sono vendute batterie, batterie ricaricabili e batterie a bottone!

In questo modo si rispettano le disposizioni legali e si da il proprio contributo alla protezione dell’ambiente!

Dichiarazione di Conformità (DOC)

Noi, Conrad Electronic, Klaus-Conrad-Straße 1, D-92240 Hirschau, con la presente dichiariamo che questo prodotto è conforme ai requisiti fondamentali e alle altre disposizioni principali della direttiva 1999/5/CE.

→ La Dichiarazione di Conformità di questo prodotto è reperibile al sito www.conrad.com.

Dati tecnici

a) Telecomando wireless

Frequenza di trasmissione.....433 MHz

Alimentazione.....1 batteria da 12 V, tipo “23A”

Codici indirizzo.....4 (con selettore I, II, III, IV impostabile)

Canali di comando.....4 (ciascun con un tasto per “ON” e “OFF”)

Portata.....Fino a 30 m (in campo libero, si veda il Capitolo “Portata”)

LED.....Si accende brevemente alla pressione dei tasti

Ambiente di funzionamento.....Solo per l’uso in ambienti chiusi e asciutti

b) Presa wireless

Frequenza di ricezione.....433 MHz

Tensione di esercizio.....230 V/CA, 50 Hz

Classe di protezione.....I

Potenza collegamento.....2000 W Carico ohm, 300 W Carico induttivo

Codici indirizzo.....4 (con selettore I, II, III, IV impostabile)

Canale di comando.....Impostabile con selettore “1 2 3 4”

LED.....Acceso con presa/consumatore attivo

Ambiente di funzionamento.....Solo per l’uso in ambienti chiusi e asciutti

Questa è una pubblicazione da Conrad Electronic SE, Klaus-Conrad-Str. 1, D-92240 Hirschau (www.conrad.com).

Tutti i diritti, compresa la traduzione sono riservati. È vietata la riproduzione di qualsivoglia genere, quali fotocopie, microfilm o memorizzazione in attrezzature per l’elaborazione elettronica dei dati, senza il permesso scritto dell’editore. È altresì vietata la riproduzione sommaria. La pubblicazione corrisponde allo stato tecnico al momento della stampa.

© Copyright 2014 by Conrad Electronic SE.

V2_1214_02/VTP