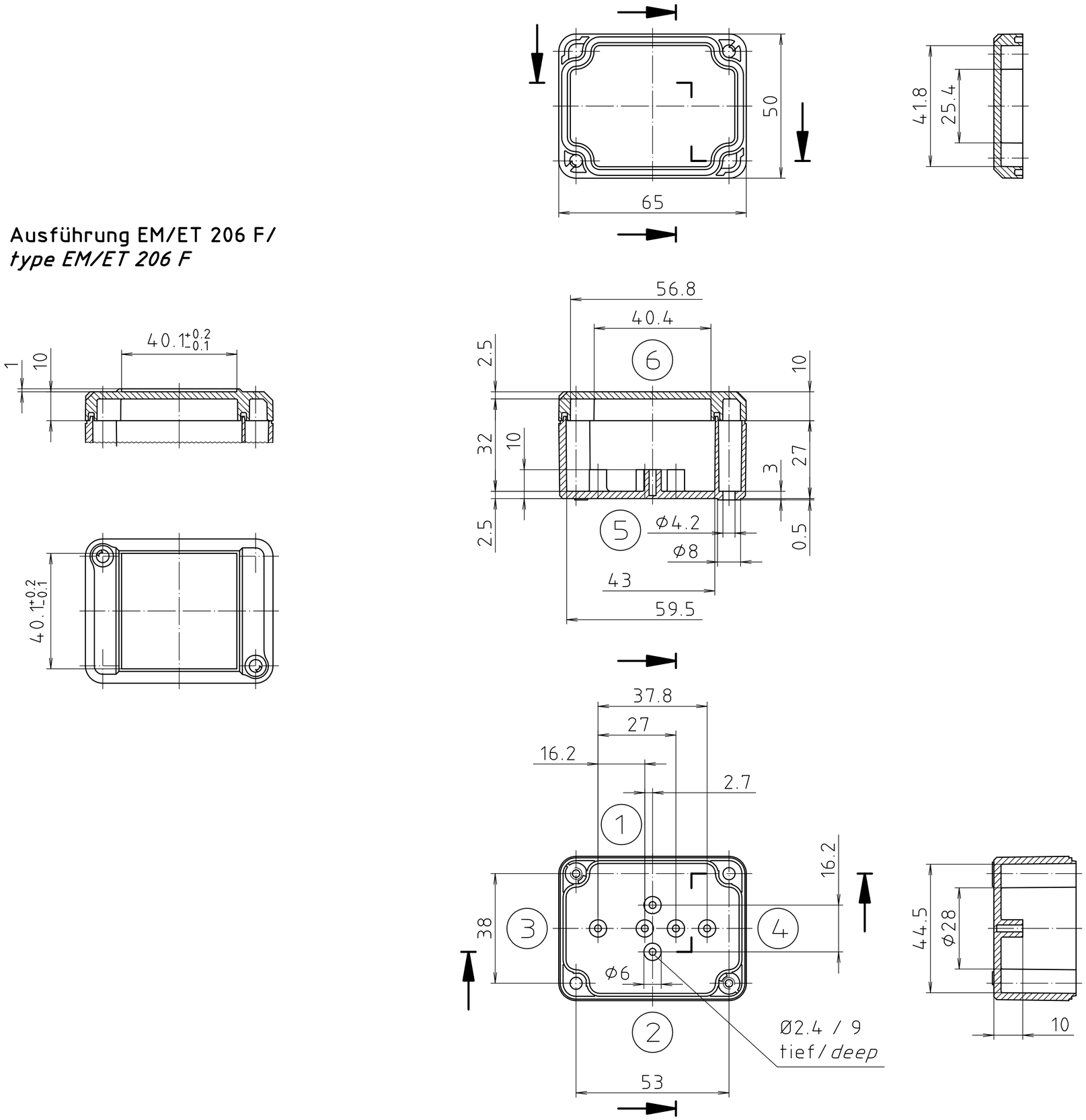


Ausführung EM/ET 206 F/
*type EM/ET 206 F*

| | |
|---|---|
| Maßstab/ *Scale:* | 1:1 |
| Zeichnungs-Nr. / *Drawing-No.:* | 2G 5145.027.05 |
| Artikel / *Article:* | EM/ET 206<br>EM/ET 206 F<br>Katalogzeichnung/*Catalogue drawing* |

| A.Nr/ *Alt-No.:* | Datum/ *Date:* |
|---|---|
| - | - |
| - | - |
| - | - |
| - | - |
| - | - |
| 3633 | 22.08.02 |
| 2964 | 21.04.94 |
| 2785 | 01.03.93 |
| 2742 | 08.01.93 |

BOPLA
A Phoenix Mecano Company

DISK: 2 500 873
Datum/*Date:* 02.07.92 OK

"Schutzvermerk nach DIN ISO 16016 beachten" "Please pay attention to copyright note DIN ISO 16016"