iCES®

Model : IMPR-112

User manual Portable PLL FM radio

Gebruiksaanwijzing Draagbare radio met PLL FM

Benutzerhandbuch Tragbares Radio mit PLL FM

Mode d'emploi Radio portable avec FM PLL

Manual del usuario Radio portátil con PLL FM

Index

English..... 2

Nederlands..... 5

Deutsch..... 8

Français.....11

Español 14

English

1. Safety Instructions

- Before using this product, read and follow all warnings and instructions.
- This device is not intended for use by people (including children) with physical, sensory or mental disabilities, or a lack of experience and knowledge, unless they're under supervision or have received instructions about the correct use of the device by the person who is responsible for their safety;
- This product is intended for household use only and not for commercial or industrial use.
- Do not expose to dripping or splashing.
- No naked flame sources, such as lighted candles, should be placed on or near the product.
- Ventilation should not be impeded by covering ventilation openings with items such as newspapers, table cloths, curtains and the like.
- Make sure the unit is adjusted to a stable position. Damage caused by using this product in an unstable position or by failure to follow any other warning or precaution contained within this user manual will not be covered by warranty.
- Do not place objects filled with liquids, such as vases on or near the product.
- Do not use or store this product in a place where it is subject to direct sunlight, heat, excessive dust or vibration.
- Do not keep or store this product in wet conditions for a long period.
- Do not clean this product with water or other liquids.
- Do not block or cover the slots and holes in the product.
- Do not push foreign objects into the slots or holes in the product.
- Do not attempt to open this product yourself. There are no user serviceable parts inside.
- Do not allow children access to plastic bags.

Warning

- Never remove the casing of this device.
- Never place this device on other electrical equipment.

Notice

- If at any time in the future you should need to dispose of this product please note that: All batteries and accumulators need to be removed from this product (Removal of Waste Batteries and Accumulators).
- Always bring your product to a professional to remove the built-in battery.

2. Parts

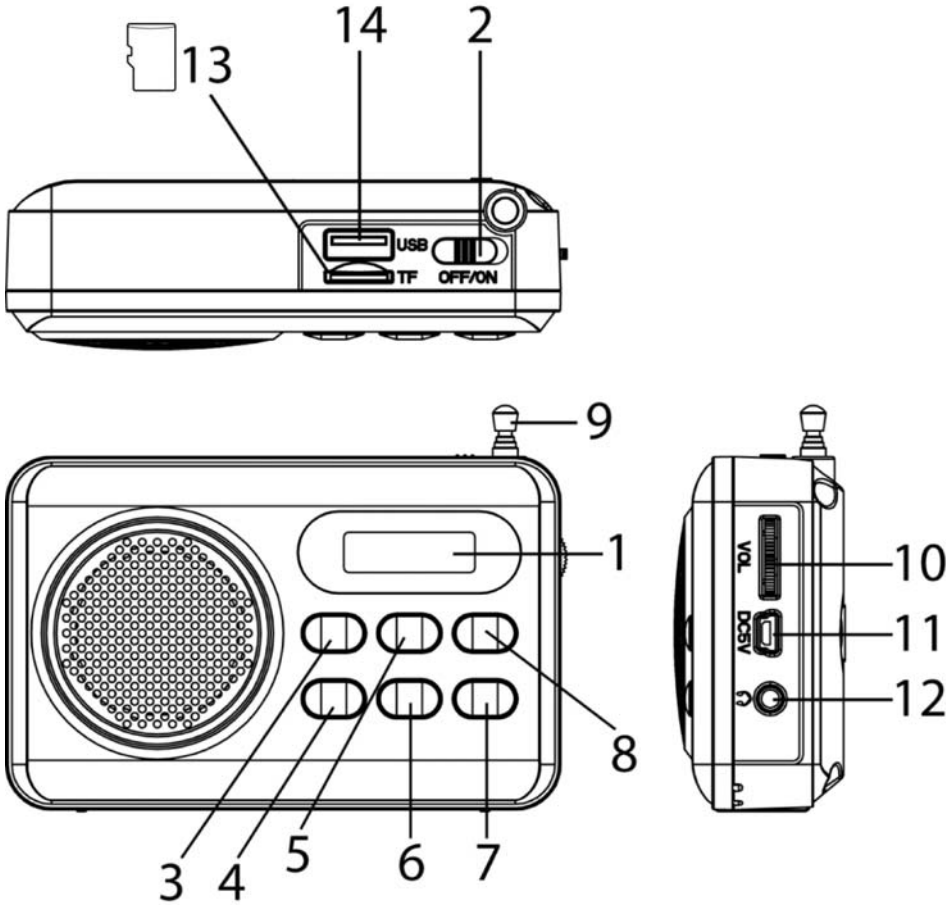

1. **Display**
2. **Power ON/OFF**
3. **Previous**
4. **Repeat**
5. **Play/Pause**
6. **PROG**
7. **MP3/FM**
8. **Next**
9. **FM Antenna**
10. **Volume Control**
11. **DC 5V USB Cable connector**
12. **Headphone Jack**
13. **Micro SD/TF Card Slot**
14. **USB Connector**

3. Operating Instructions

Battery Supply

Open the battery compartment and insert as indicated in the compartment one Rechargeable Battery, Li-ion 3.7V.

Note: Any time operating the unit, rechargeable battery must be in place inside battery compartment.

Battery Charging

Connect to the external power source (5V 1A) (not included) through the provided USB charging cable to charge the device. The charging time is around 2 hours and the charging indicator will flash during charging.

Note: Do not charge the battery for more than 24 hours.

IMPORTANT

If the unit has not been used for a long period of time, the rechargeable battery may be completely discharged into a "sleep mode" condition. This is characteristic for all rechargeable batteries. When you want to re-charge (to 'wake up') the battery again, it is recommended to charge it for a period of at least 5 hours, but never exceed 24 hours.

Radio

1. Switch Power button to ON position to switch on the unit.
2. Press the Next or Previous button for a second, to start the radio scanning.
3. Adjust the sound volume by the Volume Control button.
4. Switch the Power button to the OFF position to switch off the unit.

Radio Preset

1. Press the Play Button for 2 seconds to start the Auto-Scan for Preset Stations. It will automatically stop when all the stations have been found.
2. Press the Next or Previous button once to select preset stations.

Manual Preset

1. Press the Next or Previous button to search for the desired station.
2. Press the PROG button once and press the Next or Previous button to select the desired Preset Station.
3. Press the PROG button to confirm your selection.

Remark: A total of 50 stations can be preset.

To improve the reception:

elescopic aerial. To improve the FM Reception, incline and turn the aerial; reduce its length if the FM-signal is too strong (for example when it's very close to a transmitter).

USB, Micro SD / TF Card PLAYBACK

The radio is able to decode and playback all MP3 files that are stored in the memory media with a USB connector, and Micro SD/TF Card.

1. Insert USB media. Before connecting the USB media to the unit, make sure the port is in the correct direction and will connect. Or insert a Micro SD/TF Card straightly without bending it.
2. Press the MP3/FM button to change between USB, Micro SD/TF card and FM mode.
3. The system will automatically start reading the MP3 files in the USB Storage Media, and Micro SD/TF Card.
4. Press the Next/Previous/PLAY Buttons for the Next/Previous/PLAY FUNCTION.

Wrongly connecting the USB Storage Media, or Micro SD/TF Card, e.g. inserting it upside down, could damage the unit, the USB Storage Media or Micro SD/TF Card. A locked Micro SD/TF Card cannot be detected or play backed.

4. Specifications

Power Output:	1W RMS
Input Power:	DC 5V
Rechargeable Battery:	DC Li-ion 3.7V 400mAh
FM Frequency Range:	87.5-108MHz

5. Guarantee

ICES offers service and warranty in accordance with the European law, which means that in case of repairs (both during and after the warranty period) you should contact your local dealer.

Important note: It is not possible to send products that need repairs to ICES directly.
Important note: If this unit is opened or accessed by a non-official service center in any way, the warranty expires.
This device is not suitable for professional use. In case of professional use, all warranty obligations of the manufacturer will be voided.

6. Disclaimer

Updates to Firmware and/or hardware components are made regularly. Therefore some of the instruction, specifications and pictures in this documentation may differ slightly from your particular situation. All items described in this guide for illustration purposes only and may not apply to particular situation. No legal right or entitlements may be obtained from the description made in this manual.

7. Disposal of the Old Device

This symbol indicates that the relevant electrical product or battery should not be disposed of as general household waste in Europe. To ensure the correct waste treatment of the product and battery, please dispose them in accordance to any applicable local laws of requirement for disposal of electrical equipment or batteries. In so doing, you will help to conserve natural resources and improve standards of environmental protection in treatment and disposal of electrical waste (Waste Electrical and Electronic Equipment Directive).

8. Service

For more information and helpdesk support, please visit www.ices-electronics.com
Lenco Benelux BV, Thermiekstraat 1a, 6361 HB Nuth, The Netherlands.

Nederlands

1. Veiligheidsinstructies

- Lees voor het gebruik van dit product alle waarschuwingen en instructies en volg ze op.
- Dit apparaat is niet bedoeld voor gebruik door personen (inclusief kinderen) met verminderde lichamelijke, zintuiglijke of geestelijke vermogens, of gebrek aan ervaring en kennis, tenzij zij onder toezicht staan of instructies over het gebruik van het apparaat hebben ontvangen door een persoon die verantwoordelijk is voor hun veiligheid;
- Dit product is alleen voor huishoudelijk gebruik bedoeld en niet voor commercieel of industrieel gebruik.
- Stel het niet bloot aan druppels of spatwater.
- Er mogen geen bronnen van open vuur, zoals brandende kaarsen, op of in de buurt van het toestel worden geplaatst.
- De ventilatie mag niet worden belemmerd door het bedekken van de ventilatie-openingen door bijvoorbeeld kranten, tafelkleden, gordijnen en dergelijke.
- Verzeker u ervan dat het apparaat in een stabiele positie staat opgesteld. Schade, veroorzaakt door het gebruik van dit product in een onstabiele positie, of door het niet naleven van waarschuwingen of voorzorgsmaatregelen genoemd in deze handleiding, valt niet onder de garantie.
- Plaats geen voorwerpen gevuld met vloeistoffen, zoals vazen, op of bij het product.
- Dit product niet gebruiken of opslaan op plaatsen waar het wordt blootgesteld aan direct zonlicht, hitte, buitensporig veel stof of trillingen.
- Houd of bewaar dit product niet gedurende langere tijd onder vochtige omstandigheden.
- Reinig dit product niet met water of andere vloeistoffen.
- Bedek of blokkeer de gleuven en de gaten in het product niet.
- Stop geen vreemde voorwerpen in de gleuven of gaten van het product.
- Probeer dit product niet zelf te openen. Er zitten geen door de gebruiker te onderhouden onderdelen in.
- Geef kinderen geen gelegenheid in aanraking met plastic zakken te komen.

Waarschuwing

- Verwijder nooit de behuizing van dit apparaat.
- Plaats dit apparaat nooit op andere elektrische apparatuur.

Let op

- Als het in de toekomst nodig is om dit product af te voeren, let dan op het volgende: Alle batterijen en accu's dienen uit het product te worden verwijderd (zie verwijdering van afval batterijen en accu's).
- Breng het apparaat altijd naar een vakman om de geïntegreerde batterij te laten verwijderen.

2. Onderdelen

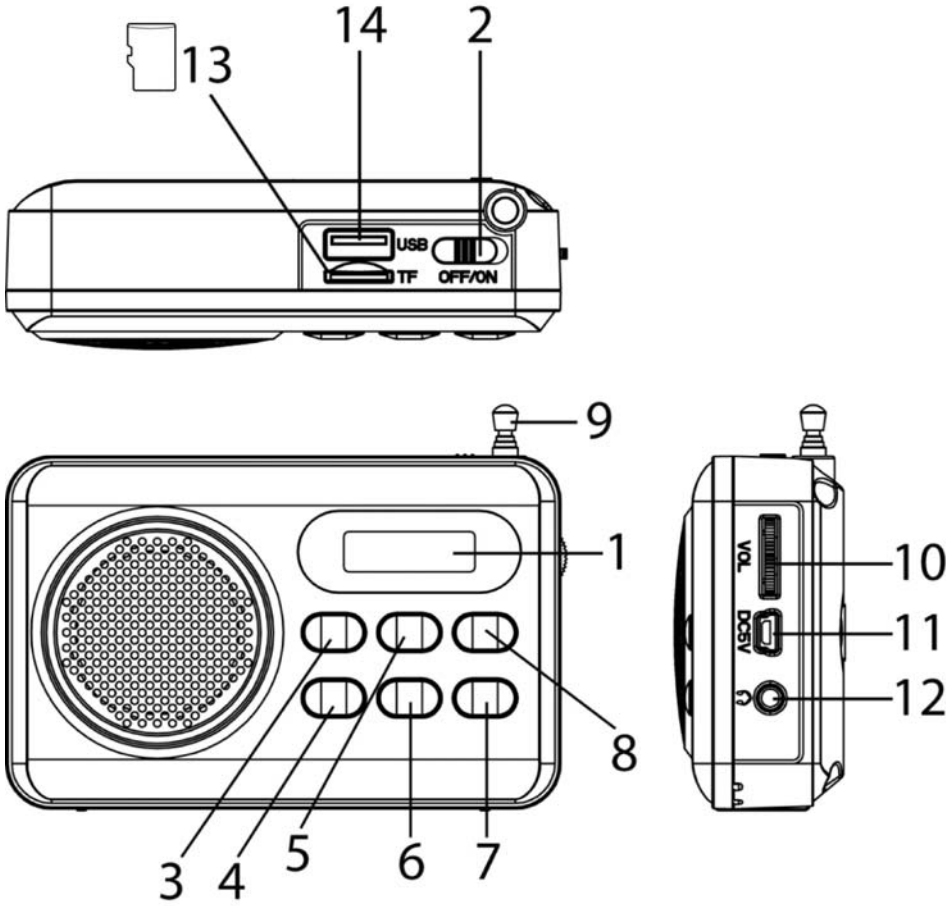

1. **Scherm**
2. **ON/OFF-schakelaar**
3. **Vorige**
4. **Repeat**
5. **Afspelen/Pauze**
6. **PROG**
7. **MP3/FM**
8. **Volgende**
9. **FM-antenne**
10. **Volumeregelaar**
11. **DC 5V USB-kabelaansluiting**
12. **Hoofdtelefoonuitgang**
13. **MicroSD/TF-kaartsleuf**
14. **USB-aansluitingr**

3. Gebruiksaanwijzingen

Batterijvoeding
Open de batterijhouder en installeer één oplaadbare li-ion 3,7V batterij volgens de markering in de houder.

Opmerking: De oplaadbare batterij moet tijdens gebruik altijd in de batterijhouder worden gehouden.

Batterij opladen
Sluit de externe voedingsbron (5V 1A) (niet inbegrepen) aan via de meegeleverde USB-laadkabel om het apparaat op te laden. De laadtijd is ongeveer 2 uur en de laadindicator zal tijdens het laadproces knipperen.

Opmerking: Laad de batterij nooit langer dan 24 uur op.

BELANGRIJK
Als u het apparaat voor langere tijd niet gebruikt, kan de oplaadbare batterij volledig uitgeput raken en op een "slaapmodus" schakelen. Dit is een eigenschap van alle oplaadbare batterijen. Wanneer u de batterij weer wilt opladen ("wekken"), raden wij u aan deze minstens 5 uur op te laden, echter nooit langer dan 24 uur.

Radio
1. Schakel de aan/uitknop op de stand ON om het apparaat in te schakelen.
2. Druk voor één seconde op de toets Volgende of Vorige om de radio een scan te laten uitvoeren.
3. Pas het volume aan via de Volumeregeling.
4. Schakel de aan/uitknop op de stand OFF om het apparaat uit te schakelen.

Radiogeheugen
1. Druk 2 seconden op de Starttoets om de automatische scan te starten voor de pre-set stations. De scan zal automatisch stoppen wanneer alle stations zijn gevonden.
2. Druk eenmaal op de toets Volgende of Vorige om een pre-set station te selecteren.

Handmatig stations opslaan
1. Druk op de toets Volgende of Vorige om naar het gewenste station te zoeken.
2. Druk eenmaal op de toets PROG en op de toets Volgende of Vorige om het gewenste pre-set station te selecteren.
3. Druk op de toets PROG om uw selectie te bevestigen.

Opmerking: U kunt in totaal 50 stations in het geheugen opslaan.

De ontvangst verbeteren:
Trek de uitschuifbare antenne uit. Oriënteer en draai de antenne om de FM-ontvangst te verbeteren; reduceer de lengte van de antenne als het FM-signaal te krachtig is (bijvoorbeeld wanneer dicht bij een zender geplaatst).

USB, MicroSD / TF-kaart afspelen
Deze radio kan alle MP3-bestanden decoderen en afspelen die zijn opgeslagen in geheugenmedia met een USB-aansluiting en tevens MicroSD/TF-kaarten.

1. USB-media aansluiten. Voordat u de USB-media op het apparaat aansluit, dient u te controleren of de poort in de juiste richting zit en kan worden aangesloten. Of steek een MicroSD/TF-kaart recht in, zonder te buigen.
2. Druk op de toets MP3/FM om de modus te wisselen tussen USB, MicroSD/TF-kaart en FM.
3. Het systeem zal de MP3-bestanden in de USB-geheugenmedia of MicroSD/TF-kaart automatisch inlezen.
4. Druk op de toets Volgende/Vorige/Start voor de functies volgende/vorige/afspelen.

Het apparaat, de USB-geheugenmedia of de MicroSd/TF-kaart kan beschadigd raken als u de USB-geheugenmedia of MicroSd/TF-kaart verkeerd aansluit, bijv. door ondersteboven in te steken. Een vergrendelde MicroSD/TF-kaart kan niet worden herkend of afgespeeld.

4. Specificaties

Uitgangsvermogen:	1W RMS
Ingangsvermogen:	DC 5V
Oplaadbare batterij:	DC Li-ion 3,7V 400mAh
FM-frequentiebereik:	87,5-108MHz

5. Garantie

ICES biedt service en garantie aan overeenkomstig met de Europese wetgeving. Dit houdt in dat u, in het geval van reparaties (zowel tijdens als na de garantieperiode), uw lokale handelaar moet contacteren.

Belangrijke opmerking: Het is niet mogelijk om producten die gerepareerd moeten worden direct naar ICES te sturen.

Belangrijke opmerking: De garantie verloopt als een onofficieel servicecenter het apparaat op wat voor manier dan ook heeft geopend, of er toegang toe heeft gekregen.

Het apparaat is niet geschikt voor professioneel gebruik. In het geval van professioneel gebruik worden alle garantieverplichtingen van de fabrikant nietig verklaard.

6. Disclaimer

Er worden regelmatig updates in de firmware en/of hardwarecomponenten gemaakt. Daardoor kunnen gedeelten van de instructies, de specificaties en afbeeldingen in deze documentatie enigszins verschillen van uw eigen situatie. Alle onderwerpen die staan beschreven in deze handleiding zijn bedoeld als illustratie en zijn niet van toepassing op specifieke situaties. Aan de beschrijving in dit document kunnen geen rechten worden ontleend.

7. Afvoer van het oude apparaat

Dit symbool geeft aan dat het betreffende elektrische product of de batterij niet moet worden verwijderd als algemeen huishoudelijk afval in Europa. Zorg voor een juiste afvalverwerking door het product en de batterij in overeenstemming met alle van toepassing zijnde lokale wetten voor het verwijderen van elektrische apparatuur of batterijen te verwijderen. Als u dit doet, helpt u de natuurlijke hulpbronnen te behouden en de standaard van milieubescherming te verbeteren bij de behandeling en verwijdering van elektrisch afval (Afgedankte Elektrische en Elektronische Apparatuur).

8. Service

Bezoek voor meer informatie en helpdeskondersteuning www.ices-electronics.com
Lenco Benelux BV, Thermiekstraat 1a, 6361 HB Nuth, Nederland.

Deutsch

1. Sicherheitsanweisungen

- Lesen und befolgen Sie alle Warnungen und Anweisungen, bevor Sie dieses Produkt verwenden.
- Das Gerät sollte nicht von Kindern oder Personen mit eingeschränkten körperlichen oder geistigen Fähigkeiten bzw. unter Reizarmut leiden, benutzt werden. Personen mit einem Mangel an Erfahrung oder Wissen sollten das Gerät nur unter Aufsicht oder vorherige Einweisung durch eine Person benutzen, die die Verantwortung für alle Beteiligten übernimmt;
- Dieses Produkt ist nur für den Hausgebrauch und nicht für gewerbliche oder industrielle Zwecke bestimmt.
- Das Gerät darf weder Tropf- noch Spritzwasser ausgesetzt werden.
- Stellen Sie kein offenes Feuer, wie angezündete Kerzen, auf oder neben das Gerät.
- Belüftung sollte nicht behindert werden, indem Lüftungsöffnungen mit Gegenständen, wie z. B. Zeitungen, Tischdecken, Vorhänge und dergleichen abgedeckt werden.
- Stellen Sie sicher, dass das Gerät in einer stabilen Position aufgestellt ist. Schäden, die durch Verwendung dieses Produkts in einer instabilen Position oder durch Nichtbeachtung in diesem Handbuch enthaltener anderer Warnungen und Vorwarnung entstehen, sind nicht durch die Garantie gedeckt.
- Stellen Sie keine mit Flüssigkeiten gefüllten Gegenstände, wie Vasen, auf oder in die Nähe des Produktes.
- Verwenden oder bewahren Sie dieses Produkt nicht an Orten auf, in denen es direkter Sonneneinstrahlung, Hitze, übermäßigem Staub oder Vibration ausgesetzt ist.
- Bewahren Sie das Gerät nicht über längere Zeiträume unter feuchten Bedingungen auf.
- Reinigen Sie dieses Pro nicht mit Wasser oder anderen Flüssigkeiten.
- Blockieren Sie nicht die Schlitze und Öffnungen in diesem Produkt.
- Schieben Sie keine Fremdkörper in die Schlitze und Öffnungen in diesem Produkt.
- Versuchen Sie nicht, dieses Produkt selber zu öffnen. Im Inneren befinden sich keine vom Benutzer zu wartende Teile.
- Ermöglichen Sie Kindern nicht den Zugriff auf Plastiktüten.

Warnung

- Entfernen Sie niemals das Gehäuse des Geräts.
- Stellen Sie das Gerät nicht auf andere Geräte.

Hinweis

- Beachten Sie bei der Entsorgung des Geräts folgende Hinweise: Alle Batterien und Akkus müssen aus dem Produkt entfernt werden (Entfernung von Altbatterien und alten Akkus).
- Lassen Sie die integrierte Batterie des Geräts nur von einem Experten entfernen.

2. Teile

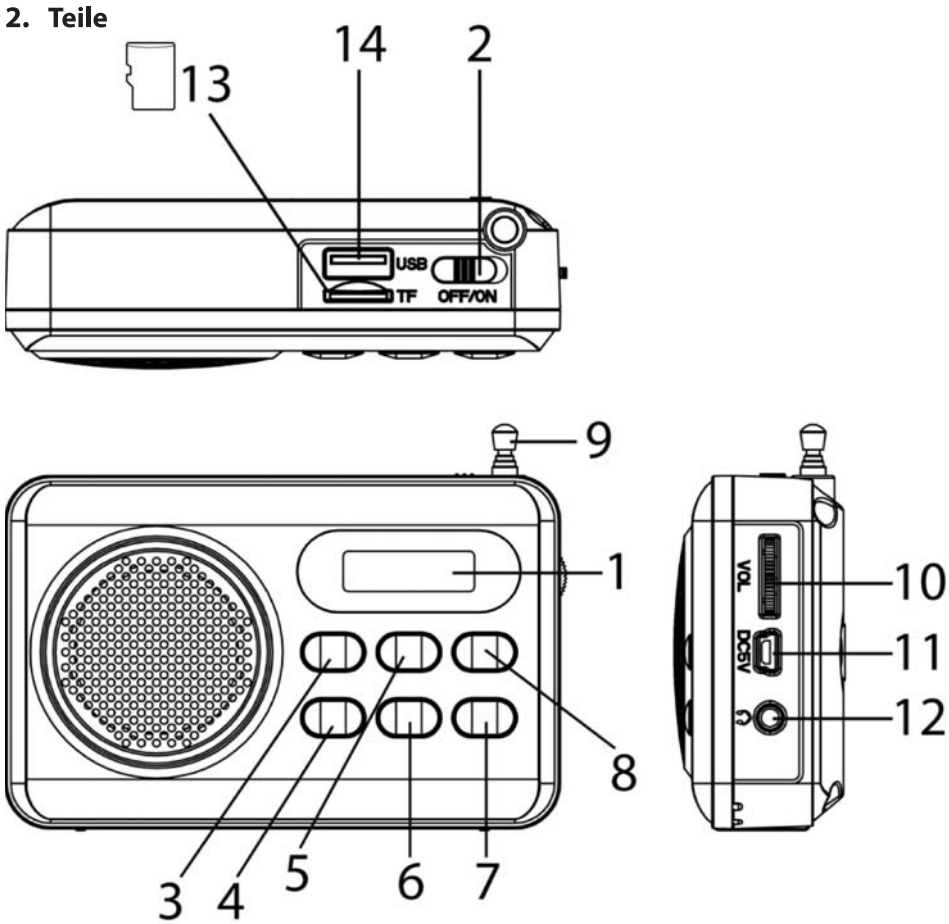

1. **Anzeige**
2. **Betriebstaste ON/OFF**
3. **vorheriger Titel**
4. **Repeat**
5. **Wiedergabe/Pause**
6. **PROG**
7. **MP3/FM**
8. **nächster Titel**
9. **FM-Antenne**
10. **Lautstärkeregler**
11. **DC 5V Anschluss für USB-Kabel**
12. **Kopfhörerbuchse**
13. **MicroSD-/TF-Kartenschlitz**
14. **USB-Port**

3. Bedienungsanleitung

BBatteriebetrieb

Öffnen Sie das Batteriefach und legen Sie eine wiederaufladbare 3,7 V Li-Ion-Batterie gemäß den Markierungen in das Batteriefach ein.

Hinweis: Der Akku muss sich immer im Akkufach befinden, wenn das Gerät betrieben wird.

Batterie aufladen

Schließen Sie zum Aufladen ein externes Netzgerät (5V 1A) (nicht enthalten) via mitgeliefertem USB-Ladekabel an das Gerät an. Die Ladedauer beträgt ca. 2 Stunden; während des Ladevorgangs blinkt die Ladeanzeige.

Hinweis: Laden Sie die Batterie nicht länger als 24 Stunden.

WICHTIG

Falls das Gerät längere Zeit nicht verwendet wurde, ist die wiederaufladbare Batterie möglicherweise vollständig bis zum „Sleep-Modus“ entladen. Dies ist bei Batterien üblich. Wenn Sie die Batterie in solch einem Zustand erneut aufladen („aufwecken“) möchten, empfehlen wir, die Batterie mindestens 5 Stunden, jedoch nicht länger als 24 Stunden aufzuladen.

Radio

1. Stellen Sie die Betriebstaste auf die Position ON, um das Gerät einzuschalten.
2. Drücken Sie die Taste Nächster oder Vorheriger Titel eine Sekunde lang, um die Suche nach Radiosendern zu starten.
3. Stellen Sie die Lautstärke mit den Lautstärketasten ein.
4. Stellen Sie die Betriebstaste auf die Position OFF, um das Gerät auszuschalten.

Radiosender speichern

1. Drücken Sie die Wiedergabetaste 2 Sekunden lang, um automatisch nach Sendern zu suchen und diese zu speichern. Die Suche wird beendet, nachdem alle Speicherplätze belegt sind.
2. Drücken Sie einmal die Taste Vorheriger oder Nächster Titel, um gespeicherte Sender auszuwählen.

Manuell speichern

1. Drücken Sie die Taste Vorheriger oder Nächster Titel zur Suche eines Senders.
2. Drücken Sie die Taste PROG einmal und wählen Sie dann mit den Tasten Vorheriger und Nächster Titel einen Speicherplatz aus.
3. Drücken Sie PROG zum Bestätigen. Anmerkung: Sie können bis zu 50 Sender speichern.

Empfang verbessern:

Ziehen Sie die Teleskopantenne aus. Um den FM-Empfang zu verbessern, erhöhen und drehen Sie die Antenne; fahren Sie die Antenne ein, falls das FM-Signal zu stark ist (z.B. wenn das Radio zu nah am Transmitter steht).

USB-, MicroSD- / TF-Kartenwiedergabe

Das Radio ist in der Lage, MP3-Dateien auf Speichermedien mit USB-Anschluss und auf SD-/TF-Karten zu entschlüsseln und wiederzugeben.

1. USB-Medien anschließen Bevor Sie ein USB-Gerät an das Gerät anschließen, vergewissern Sie sich, dass der Anschluss entsprechend ausgerichtet und bereit für die Verbindung ist. Schließen Sie MicroSD-/TF-Karten gerade (ohne zu biegen) an.
2. Drücken Sie die Taste MP3/FM, um zwischen den Modi USB, MicroSD/TF-Karte und FM umzuschalten.
3. Das System beginnt automatisch, die auf dem USB-Gerät oder der MicroSD-/TF-Karte gespeicherten MP3-Dateien zu scannen.
4. Drücken Sie die Taste Nächster Titel/Vorheriger Titel/WIEDERGABE, um die Funktionen nächster Titel/vorheriger Titel/WIEDERGABE zu aktivieren.

Bei unsachgemäßem Anschluss eines USB-Geräts oder einer MicroSD-/TF-Karte (z.B. falsch herum), können das Radio, das USB-Gerät oder die MicroSD-/TF-Karte beschädigt werden. Eine gesperrte MicroSD-/TF-Karte kann nicht abgespielt werden.

4. Technische daten

Ausgangsleistung:	1W RMS
Eingangsleistung:	DC 5V
Wiederaufladbare Batterie:	DC Li-Ion 3,7V 400mAh
FM-Frequenzbereich:	87,5-108MHz

5. Garantie

ICES bietet Leistungen und Garantien im Einklang mit Europäischem Recht. Im Falle von Reparaturen (sowohl während als auch nach Ablauf der Garantiezeit) sollten Sie deshalb Ihren Einzelhändler kontaktieren.

Wichtiger Hinweis: Es ist nicht möglich, Geräte für Reparaturen direkt an ICES zu schicken.

Wichtiger Hinweis: Falls dieses Gerät von einem nicht autorisierten Kundendienst geöffnet oder darauf zugegriffen wird, erlischt die Garantie.

Dieses Gerät ist nicht für professionelle Zwecke geeignet. Falls das Gerät für professionelle Zwecke eingesetzt wird, erlöschen alle Garantieverpflichtungen seitens des Herstellers.

6. Haftungsausschluss

Aktualisierungen der Firmware und/oder Hardware-Komponenten werden regelmäßig durchgeführt. Daher können einige der Anweisungen, Spezifikationen und Abbildungen in dieser Dokumentation von Ihrer individuellen Situation abweichen. Alle in diesem Handbuch beschriebenen Elemente dienen nur zur Illustration und treffen auf Ihre individuelle Situation möglicherweise nicht zu. Aus der in diesem Handbuch getätigten Beschreibung können keine Rechtsansprüche oder Ansprüche geltend gemacht werden.

7. Entsorgung des Altgeräts

Dieses Symbol zeigt an, dass das entsprechende Produkt oder dessen Batterie in Europa nicht mit dem normalen Hausmüll entsorgt werden darf. Um die ordnungsgemäße Abfallbehandlung des Produkts und dessen Batterie zu gewährleisten, müssen diese im Einklang mit allen anwendbaren örtlichen Vorschriften zur Entsorgung von Elektrogeräten und Batterien entsorgt werden. Dabei helfen Sie, natürliche Ressourcen zu schonen und Umweltschutzstandards zur Verwertung und Entsorgung von Altgeräten aufrecht zu halten (Waste Electrical and Electronic Equipment Directive).

8. Service

Weitere Informationen und Unterstützung erhalten Sie unter www.ices-electronics.com
Lenco Benelux BV, Thermiekstraat 1a, 6361 HB Nuth, Die Niederlande.

Français

1. Précautions d'emploi

- Avant d'utiliser ce produit, lisez et suivez bien tous les avertissements et toutes les instructions.
- Cet appareil n'est pas conçu pour une utilisation par des personnes (y compris les enfants) à capacités physiques, sensorielles ou mentales réduites, ou manquant d'expérience et de connaissances, sauf dans le cas où une personne responsable de leur sécurité leur ont appris à utiliser de l'appareil ;
- Ce produit est réservé à un usage privé, et non pas à un usage commercial ni industriel.
- Ne l'exposez pas à l'égouttement ni aux éclaboussures.
- Ne placez pas de source de flamme nue, telle qu'une bougie allumée, par-dessus ou à proximité l'appareil.
- Ne recouvrez par les ouvertures de ventilation avec des journaux, nappes, rideaux et autres objets similaire, car cela risquerait d'obstruer l'aération.
- Vérifiez que l'appareil est en position stable. La garantie ne couvre pas les dégâts occasionnés par l'utilisation de ce produit en position instable ou par la non observation de tout autre avertissement ou précaution contenus dans ce mode d'emploi.
- Ne placez pas d'objets remplis de liquides, tels que des vases, à proximité ni sur le produit.
- N'utilisez et ne rangez pas ce produit au soleil, à la chaleur, à la poussière ou à des vibrations excessives.
- Ne rangez pas cet appareil dans un endroit humide pendant une longue durée.
- N'utilisez pas d'eau ou d'autres liquides pour nettoyer ce produit.
- Ne bloquez et ne recouvrez pas les fentes et orifices de ce produit.
- N'insérez pas de corps étrangers dans les fentes ni dans les trous du produit.
- Ne tentez pas d'ouvrir ce produit vous-même. L'appareil ne contient aucune pièce réparable par l'utilisateur.
- Ne laissez pas les sacs en plastique à la portée des enfants.

Mise en garde

- N'ouvrez jamais cet appareil.
- Ne placez jamais cet appareil sur un autre appareil électrique.

Remarque

- Si vous devez mettre au rebut ce produit par la suite : Toutes les piles et accumulateurs doivent être enlevés de cet appareil (Mise au rebut des piles et accumulateurs usagés).
- Apportez toujours votre appareil à un professionnel pour qu'il enlève la batterie intégrée.

2. Accessoires

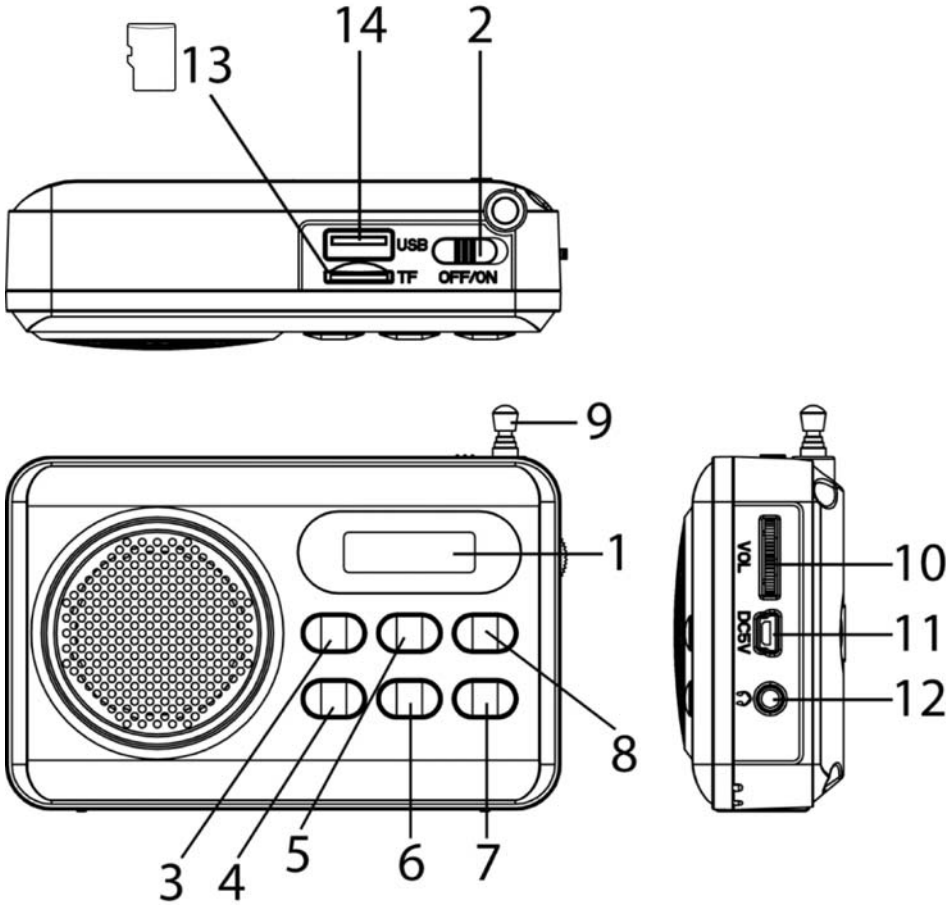

1. **Affichage**
2. **Interrupteur ON/OFF**
3. **Précédent**
4. **Repeat**
5. **Lecture/pause**
6. **PROG**
7. **MP3/FM**
8. **Suivant**
9. **Antenne FM**
10. **Réglage du volume**
11. **Port USB de 5 Vcc**
12. **Prise casque**
13. **Lecteur de carte Micro SD/TF**
14. **Port USB**

3. Mode d'emploi

Alimentation sur pile

Ouvrez le compartiment à pile et installez une pile rechargeable Li-ion de 3,7 V comme indiqué à l'intérieur du compartiment.

Remarque : Quand l'appareil est en marche, la batterie rechargeable doit être toujours en place dans le compartiment à batterie.

Batterie en cours de charge

Branchez la source d'alimentation externe (5 V/1 A) (non fournie) grâce au câble de charge USB fourni pour charger l'appareil. La charge dure environ 2 heures et le voyant de charge clignote pendant la charge.

Remarque : Ne chargez pas la batterie pendant plus de 24 heures.

IMPORTANT

Si l'appareil n'a pas été utilisé depuis longtemps, la pile rechargeable peut s'être entièrement déchargée en mode veille. Ceci est caractéristique pour toutes les piles rechargeables. Si vous voulez recharger (« réveiller ») la pile, il est conseillé de la charger au moins 5 heures, mais jamais plus de 24 heures.

Radio

1. Mettez l'interrupteur ON/OFF sur ON pour mettre l'appareil en marche.
2. Appuyez sur le bouton Suivant ou Précédent pendant une seconde pour lancer la recherche des stations de radio.
3. Réglez le volume audio grâce au bouton de réglage du volume.
4. Mettez l'interrupteur ON/OFF sur OFF pour éteindre l'appareil.

Stations de radio mémorisées

1. Maintenez enfoncé le bouton Lecture pendant 2 secondes pour lancer la recherche automatique pour mémoriser des stations. L'appareil s'arrêtera automatiquement après avoir trouvé toutes les stations.
2. Appuyez une fois sur le bouton Suivant ou Précédent pour sélectionner des stations mémorisées.

Mémorisation manuelle de stations

1. Appuyez sur le bouton Suivant ou Précédent pour rechercher la station voulue.
2. Appuyez une fois sur le bouton PROG puis sur le bouton Suivant ou Précédent pour sélectionner la station mémorisée voulue.
3. Appuyez sur le bouton PROG pour confirmer votre sélection.

Remarque : L'appareil peut mémoriser au maximum de 50 stations.

Pour améliorer la réception :

Déployez l'antenne télescopique. Pour améliorer la réception FM, inclinez et tournez l'antenne, réduisez sa longueur si le signal FM est trop fort (par exemple si elle est très proche d'un émetteur).

LECTURE par USB/carte micro-SD/TF

L'appareil peut décoder et lire tous les fichiers MP3 qui sont stockés sur le périphérique avec le port USB et une carte Micro SD/TF.

1. Branchez le périphérique sur le port USB. Avant de brancher le périphérique au port USB de l'appareil, vérifiez que vous insérez la fiche dans bon sens. Ou bien, insérez une carte Micro SD/TF directement sans la tordre.
2. Appuyez sur le bouton MP3/FM pour basculer entre les modes USB, carte Micro SD/TF et FM.
3. Le système commencera automatiquement à lire les fichiers MP3 sur le périphérique USB et la carte Micro SD/TF.
4. Appuyez sur le bouton Suivant/Précédent/Lecture pour activer la fonction Suivant/Précédent/Lecture.

Une connexion incorrecte du périphérique USB ou de la carte Micro SD/TF, par ex. en l'insérant à l'envers, peut endommager l'appareil, le périphérique USB ou la carte Micro SD/TF. Une carte Micro SD/TF verrouillée ne peut pas être détectée ou lue.

4. Caractéristiques techniques

Puissance de sortie :	1W RMS
Puissance d'alimentation :	5 Vcc
Pile rechargeable :	Li-ion 3,7 Vcc/400 mAh
Plage de fréquence FM :	87,5 à 108 MHz

5. Garantie

ICES propose un entretien et une garantie conformément à la législation européenne, ce qui signifie qu'en cas de besoin de réparation (aussi bien pendant et après la période de garantie), vous pouvez contacter votre revendeur le plus proche.

Remarque importante : Il n'est pas possible de renvoyer l'appareil pour réparation directement à ICES.

Remarque importante : Si l'unité est ouverte ou modifiée de quelque manière que ce soit par un réparateur non agréé, la garantie serait caduque.

Cet appareil ne convient pas à une utilisation professionnelle. En cas d'utilisation professionnelle, les obligations de garantie du fabricant seront annulées.

6. Clause de non responsabilité

Des mises à jour du logiciel et/ou des composants informatiques sont régulièrement effectuées. Il se peut donc que certaines instructions, caractéristiques et images présentes dans ce document diffèrent légèrement de votre configuration spécifique. Tous les articles décrits dans ce guide le sont fournis uniquement à des fins d'illustration et peuvent ne pas s'appliquer à une configuration spécifique. Aucun droit légal ne peut être obtenu depuis les informations contenues dans ce manuel.

7. Mise au rebut de l'appareil usagé

Ce symbole indique que l'équipement électrique concerné ou la batterie ne doivent pas être jetés parmi les autres déchets ménagers en Europe. Afin de garantir un traitement approprié de la batterie ou de l'appareil usagés, veuillez les mettre au rebut conformément à la règlementation locale en vigueur relative aux équipements électriques et autres batteries. En agissant de la sorte, vous contribuerez à la préservation des ressources naturelles et à l'amélioration des niveaux de protection environnementale concernant le traitement et la destruction des déchets électriques (Directive sur les déchets des équipements électriques et électroniques)

8. Service

Pour en savoir plus et obtenir de l'assistance, visitez www.ices-electronics.com
Lenco Benelux BV, Thermiekstraat 1a, 6361 HB Nuth, The Netherlands.

Español

1. Instrucciones de seguridad

- Antes de utilizar este producto, lea y siga todas las instrucciones y advertencias.
- Para proteger a niños o personas débiles del peligro de aparatos eléctricos, tenga en cuenta que este aparato sólo se puede utilizar bajo vigilancia. Este aparato no es ningún juguete. No deje jugar a niños pequeños con ello.
- Este producto está destinado únicamente al uso doméstico y no al uso comercial ni al industrial.
- No lo exponga a goteos ni a salpicaduras.
- No se deben colocar fuentes de llamas vivas, como velas encendidas, sobre o cerca de este producto.
- No debe impedirse la circulación del aire cubriendo las aberturas de ventilación con objetos como periódicos, manteles, cortinas o similares.
- Asegúrese de que la unidad esté fijada en una posición estable. Los daños provocados por utilizar este producto en una posición inestable o por no seguir cualquier otra advertencia o precaución incluida en este manual de usuario no estarán cubiertos por la garantía.
- No coloque objetos llenos de líquido, como jarrones, cerca ni sobre el producto.
- No utilice ni guarde el producto en lugares expuestos a la luz solar directa, a altas temperaturas, a la vibración ni en ambientes excesivamente polvorientos.
- No guarde o almacene este producto en condiciones de humedad durante periodos prolongados de tiempo.
- No limpie el producto con agua ni con otros líquidos.
- No obstruya ni cubra las ranuras u orificios presentes en el producto.
- No introduzca objetos extraños en las ranuras u orificios presentes en el producto.
- No trate de abrir usted mismo el producto. No contiene piezas reparables por el usuario en su interior.
- Mantenga las bolsas de plástico fuera del alcance de los niños.

Advertencia

- Nunca retire la carcasa del dispositivo.
- Nunca coloque este dispositivo sobre otro equipo eléctrico.

Aviso

- Si en cualquier momento en el futuro dese deshacerse de este producto, por favor tenga en cuenta que:
  Deben retirarse todas las pilas y acumuladores de este producto (Retirada de pilas y acumuladores de desecho).
- Lleve siempre este producto a un profesional para retirar la batería integrada.

2. Accesorios

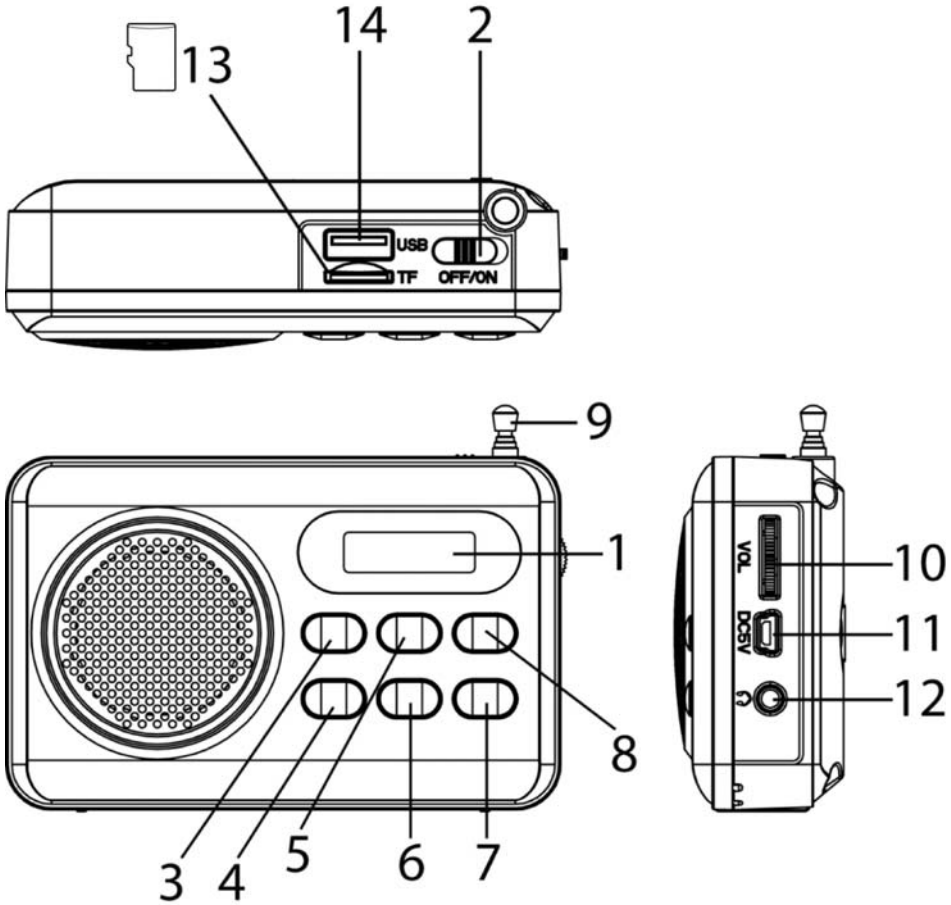

1. **Pantalla**
2. **Alimentación ON/OFF**
3. **Anterior**
4. **Repeat**
5. **Reproducir/Pausa**
6. **PROG**
7. **MP3/FM**
8. **Siguiente**
9. **Antena FM**
10. **Control de volumen**
11. **CC 5V USB con cable conector**
12. **Toma de auriculares**
13. **Ranura para tarjeta Micro SD/TF**
14. **Conector USB**

3. Instrucciones de funcionamiento

Suministro de corriente de batería

Abra el compartimento de la batería e inserte tal y como se indica en el compartimento una batería de iones de litio recargable de 3,7V.

Nota: Siempre que utilice la unidad, la batería recargable debe estar correctamente situada en el interior del compartimiento de la batería.

Carga de la batería

Conéctelo a la fuente de alimentación externa (5V 1A) (no incluida) a través del cable de carga USB para cargar el dispositivo. El tiempo de carga es de aproximadamente 2 horas y el indicador de carga parpadeará durante la carga.

Nota: No cargue la batería durante más de 24 horas.

IMPORTANT

Si la unidad no se ha usado durante un periodo prolongado de tiempo, puede que la batería recargable esté completamente descargada en condición de "modo retardo". Esto es característico de todas las baterías recargables. Cuando quiera volver a recargar la batería (para "despertarla") es recomendable cargarla durante un periodo de al menos 5 horas, pero nunca exceder las 24 horas.

Radio

1. Cambie el botón de encendido a la posición ON para encender la unidad.
2. Pulse el botón siguiente o anterior durante un segundo, para iniciar la búsqueda de la radio.
3. Ajuste el volumen del sonido mediante el botón de control de volumen.
4. Cambie el botón de encendido a la posición OFF para apagar la unidad.

Pre-sintonizar la radio

1. Pulse el botón Reproducir durante 2 segundos para iniciar la búsqueda automática de emisoras pre-sintonizadas. Se detendrá automáticamente cuando se hayan encontrado todas las emisoras.
2. Pulse el botón siguiente o anterior una vez para seleccionar las emisoras pre-sintonizadas.

Pre-sintonización manual

1. Pulse el botón siguiente o anterior para buscar las emisoras que desee.
2. Pulse el botón PROG una vez y pulse el botón siguiente o anterior para seleccionar la emisora pre-sintonizada que desee.
3. Pulse el botón PROG para confirmar su selección.

Observaciones: Se puede pre-sintonizar un total de 50 emisoras.

Para mejorar la recepción:

Extraiga la antena telescópica. Para mejorar la recepción FM, incline y gire la antena; reduzca su longitud si la señal FM es demasiado fuerte (por ejemplo cuando está muy cerca de un transmisor).

REPRODUCCIÓN DE USB, Micro tarjetas SD/TF

La radio puede decodificar y reproducir archivos MP3 que estén guardados en una memoria multimedia con un conector USB, y una tarjeta Micro SD/TF.

1. Inserte la memoria multimedia USB. Antes de conectar la memoria multimedia USB a la unidad, asegúrese de que el puerto está en la dirección correcta y se conectará. O inserte una tarjeta Micro SD/TF directamente sin doblarla.
2. Pulse el botón MP3/FM para cambiar entre USB, tarjeta Micro SD/TF y modo FM.
3. El sistema empezará a leer automáticamente los archivos MP3 en la memoria de almacenamiento USB y la tarjeta Micro SD/TF.
4. Pulse los botones Siguiente/Anterior/REPRODUCIR para la FUNCIÓN Siguiente/Anterior/REPRODUCIR.

Conectar erróneamente la memoria de almacenamiento USB o la tarjeta Micro SD/TF, por ejemplo insertándolas al revés, puede dañar la unidad, la memoria de almacenamiento USB o la tarjeta Micro SD/TF. Una tarjeta Micro SD/TF bloqueada no se puede detectar o reproducir.

4. Especificaciones

Salida de potencia:	1W RMS
Potencia de entrada:	DC 5V
Batería recargable:	CC iones de litio 3,7V 400mAh
Alcance de frecuencia FM:	87,5-108MHz

5. Garantía

ICES ofrece servicio y garantía en cumplimiento con las leyes de la Unión Europea, lo cual implica que, en caso de que su producto precise ser reparado (tanto durante como después del periodo de garantía), deberá contactar directamente con su distribuidor.

Nota importante: No es posible enviar sus reparaciones directamente a ICES.

Nota importante: Si la unidad es abierta por un centro de servicio no oficial, la garantía quedará anulada.

Este aparato no es adecuado para el uso profesional. En caso de darle un uso profesional, todas las obligaciones de garantía del fabricante quedarán anuladas.

6. Exención de responsabilidad

Regularmente se llevan a cabo actualizaciones en el Firmware y en los componentes del hardware. Por esta razón, algunas de las instrucciones, especificaciones e imágenes incluidas en este documento pueden diferir ligeramente respecto a su situación particular. Todos los elementos descritos en esta guía tienen un objetivo de mera ilustración, y pueden no ser de aplicación en su situación particular. No se puede obtener ningún derecho ni derecho legal a partir de la descripción hecha en este manual.

7. Eliminación del antiguo dispositivo

Este símbolo indica que no deberá deshacerse del producto eléctrico o batería en cuestión junto con los residuos domésticos, en el ámbito de la UE. Para garantizar un tratamiento residual correcto del producto y su batería, por favor, elimínelos cumpliendo con las leyes locales aplicables sobre requisitos para el desechado de equipos eléctricos y baterías. De hacerlo, ayudará a conservar recursos naturales y mejorar los estándares de protección medioambiental en el tratamiento y eliminación de residuos eléctricos (Directiva sobre la Eliminación de Equipos Eléctricos y Electrónicos).

8. Service (Servicio)

Para obtener más información y soporte del departamento técnico, por favor,
visite la página web www.ices-electronics.com
LLenco Benelux BV, Thermiekstraat 1a, 6361 HB Nuth, Países Bajos.