171501372/1 01/2017

BT 24 Li 2.0
BT 24 Li 4.0
CG 24 Li

IT **Batteria / Caricabatteria** - MANUALE DI ISTRUZIONI
ATTENZIONE: prima di usare la macchina, leggere attentamente il presente libretto.

BG **батерия / зарядно устройство** - УПЪТВАНЕ ЗА УПОТРЕБА
ВНИМАНИЕ: преди да използвате машината прочетете внимателно настоящата книжка.

BS **Baterija / Punjač baterije** - UPUTSTVO ZA UPOTREBU
PAŽNJA: prije nego što koristite ovu mašinu, pažljivo pročitajte priručnik s uputama.

CS **Akumulátor / Nabíječka akumulátoru** - NÁVOD K POUŽITÍ
UPOZORNĚNÍ: před použitím stroje si pozorně přečtěte tento návod k použití.

DA **Battery / Batterioplader** - BRUGSANVISNING
ADVARSEL: læs instruktionsbogen omhyggeligt igennem, før du tager denne maskine i brug.

DE **Batterie / Batterieladegerät** - GEBRAUCHSANWEISUNG
ACHTUNG: Vor Inbetriebnahme des Gerätes die Bedienungsanleitung aufmerksam lesen.

EL **Μπαταρία / Φορτιστής Ιπαταρίας** - ΟΔΗΓΙΕΣ ΧΡΗΣΠΣ
ΠΡΟΣΟΧΗ: πριν χρησιμοποιησετε το μηχανημα, διαβαστε προσεκτικα το παρον εγχειριδιο.

EN **Battery / Battery charger** - OPERATOR'S MANUAL
WARNING: read thoroughly the instruction booklet before using the machine.

ES **Batería / Cargador de baterías** - MANUAL DE INSTRUCCIONES
ATENCIÓN: antes de utilizar la máquina, leer atentamente el presente manual.

ET **Aku / Akulaadija** - KASUTUSJUHEND
TÄHELEPANU: enne masina kasutamist lugeda tähelepanelikult antud kasutusjuhendit.

FI **Akku / Akkulaturi** - KÄYTTÖOHJEET
VAROITUS: lue käyttöopas huolellisesti ennen koneen käyttöä.

FR **Batterie / Chargeur de batterie** - MANUEL D'UTILISATION
ATTENTION: lire attentivement le manuel avant d'utiliser cette machine.

HR **Baterija / Punjač baterije** - PRIRUČNIK ZA UPORABU
POZOR: prije uporabe stroja, pažljivo pročitajte ovaj priručnik.

HU **Akkumulátor / Akkumulátor-töltő** - HASZNÁLATI UTASÍTÁS
FIGYELEM! a gép használata előtt olvassa el figyelmesen a jelen kézikönyvet.

LT **Akumuliatorius / Akumuliatoriaus kroviklis -** NAUDOJIMO INSTRUKCIJOS
DĖMESIO: prieš naudojant įrenginį, atidžiai perskaityti šį naudotojo vadovą.

LV **Akumulators / Akumulatora lādētājs -** LIETOŠANAS INSTRUKCIJA
UZMANĪBU: pirms aparāta lietošanai rūpīgi izlasiet doto instrukciju.

MK **Батеријата / полнач** - УПАТСТВА ЗА УПОТРЕБА
ВНИМАНИЕ: прочитајте го внимателно ова упатство пред да ја користите машината.

NL **Accu / Acculader** - GEBRUIKERSHANDLEIDING
LET OP: vooraleer de machine te gebruiken, dient men deze handleiding aandachtig te lezen.

NO **Batteri / Batterilader** - INSTRUKSJONSBOK
ADVARSEL: les denne bruksanvisningen nøye før du bruker maskinen.

PL **Akumulator / Ładowarka akumulatora -** INSTRUKCJE OBSŁUGI
OSTRZEŻENIE: przed użyciem maszyny, należy uważnie przeczytać niniejszą instrukcję.

PT **Bateria / Carregador de baterias** - MANUAL DE INSTRUÇÕES
ATENÇÃO: antes de usar a máquina, leia atentamente o presente manual.

RO **Baterie / Încărcător de baterie -** MANUAL DE INSTRUCȚIUNI
ATENȚIE: înainte de a utiliza mașina, citiți cu atenție manualul de față.

RU **аккумулятор /заряжатель -** РУКОВОДСТВО ПО ЭКСПЛУАТАЦИИ
ВНИМАНИЕ: прежде чем пользоваться оборудованием, внимательно прочтите это руководство по эксплуатации.

SK **Akumulátor / Nabíjačka akumulátora** - NÁVOD NA POUŽITIE
UPOZORNENIE: pred použitím stroja si pozorne prečítajte tento návod.

SL **Akumulator / Akumulatorski polnilnik** - PRIROČNIK ZA UPORABO
POZOR: preden uporabite stroj, pazljivo preberite priročnik z navodili.

SR **Baterija / punjač** - PRIRUČNIK SA UPUTSTVIMA
PAŽNJA: pre korišćenja mašine pažljivo pročitati ovaj priručnik.

SV **Batteri / Batteriladdare** - BRUKSANVISNING
VARNING: läs igenom hela detta häfte innan du använder maskinen.

TR **Pil / Pil şarj aleti** - KULLANIM KILAVUZU
DİKKAT: makıneyı kullanmadan önce talımatlar ıçeren kilavuzu dıkkatle okuyun.

IT **ATTENZIONE!: PRIMA DI USARE LA MACCHINA, LEGGERE ATTENTAMENTE IL PRESENTE LIBRETTO. Conservare per ogni futura necessità.**

INDICE

1. GENERALITÀ 1
2. SEGNALETICA DI SICUREZZA 1
3. BATTERIA 2
4. SMALTIMENTO ECO-COMPATIBILE DELLA BATTERIA 3
5. CARICATORE BATTERIA 3
6. PULIZIA 5
7. SMALTIMENTO 5
8. COPERTURA DELLA GARANZIA 5

1. GENERALITÀ

1.1 COME LEGGERE IL MANUALE

Nel testo del manuale, alcuni paragrafi contenenti informazioni di particolare importanza, ai fini della sicurezza o del funzionamento, sono evidenziati in modo diverso, secondo questo criterio:

Il simbolo ⚠ evidenzia un pericolo. Il mancato rispetto dell'avvertenza comporta possibilità di lesioni personali o a terzi e/o danni.

⚠ ***L'apparecchio può essere utilizzato da bambini di età non inferiore a 8 anni e da persone con ridotte capacità fisiche, sensoriali o mentali, o prive di esperienza o della necessaria conoscenza, purché sotto sorveglianza oppure dopo che le stesse abbiano ricevuto istruzioni relative all'uso sicuro dell'apparecchio e alla comprensione dei pericoli ad esso inerenti. I bambini non devono giocare con l'apparecchio. La pulizia e la manutenzione destinata ad essere effettuata dall'utilizzatore non deve essere effettuata da bambini senza sorveglianza.***

2. SEGNALETICA DI SICUREZZA

	Non esporre l'accumulatore al sole quando la temperatura è superiore a 45°C
	Non immergere l'accumulatore nell'acqua e non esporlo all'umidità.
	Non gettare nel fuoco le batterie. PERICOLO DI ESPLOSIONE!
	Classe II Doppio isolamento
	Solo per uso interno
	Prima di caricare leggere le istruzioni.
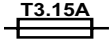	Fusibile

3. BATTERIA

SPECIFICHE

BT 24 Li 2.0
Batteria: 24V Max., 43,2 Wh
Tensione per cella: 3,6V ; Numero celle:6
Tempo di carica: 45 min.
(utilizzare un caricatore CG 24 Li Charger)

BT 24 Li 4.0
Batteria: 24V Max., 86,4 Wh
Tensione per cella: 3,6V ; Numero celle: 12
Tempo di carica: 90 min.
(utilizzare un caricatore CG 24 Li Charger)

Per uso, manutenzione e stoccaggio corretti della batteria, è essenziale leggere e comprendere le istruzioni fornite nel presente manuale.
Per evitare gravi infortuni, rischi d'incendio, esplosioni e pericoli derivanti da scosse elettriche ed archi voltaici:

- NON sondare il caricatore con materiali conduttivi. I terminali di carica sopportano un voltaggio di 120 V.
- Se il contenitore del gruppo batteria è rotta o danneggiata, NON inserirlo nel caricatore. Sostituire con un nuovo gruppo batteria.
- NON caricare questi gruppi batteria con un tipo differente di caricatore.
- NON permettere che del liquido penetri all'interno del caricatore.
- NON utilizzare il caricatore per scopi diversi da quelli indicati nel presente manuale.
- NON cercare di cortocircuitare i terminali del gruppo batteria.

⚠ Se il liquido della batteria entra a contatto con gli occhi, lavarsi immediatamente con acqua pulita per almeno 15 minuti. Rivolgersi immediatamente a un medico. Non ricaricare il gruppo batterie sotto la pioggia o in ambienti umidi. Non immergere l'utensile, il gruppo batteria o il caricatore in acqua o in altri liquidi.

- Non lasciare che il gruppo batteria o il caricatore si surriscaldino. Se sono caldi, lasciarli raffreddare. Ricaricare solo a temperatura ambiente.
- Non coprire le griglie di ventilazione presenti sulla parte superiore del caricatore. Non posizionare il caricatore su una superficie morbida come ad esempio una coperta o un cuscino. Mantenere pulite le griglie di ventilazione del caricatore.
- Evitare che piccoli oggetti in metallo o materiali come lana d'acciaio, fogli d'alluminio o altre particelle estranee entrino nelle cavità del caricatore.
- Prima di pulire il caricatore o quando non è presente un gruppo batterie al suo interno, è necessario scollegarlo.
- NON posizionare il gruppo batterie sotto la luce solare o in un ambiente caldo. Tenerlo sempre ad una normale temperatura ambiente.
- NON cercare di collegare due caricatori contemporaneamente.
- Se la batteria non viene caricata per un lungo periodo di tempo, è necessario conservarla sempre all'ombra, al fresco e in luoghi asciutti.
- Caricare la batteria per 2 ore ogni 2 mesi.
- Se utilizzate troppo o a temperature estreme, le celle del gruppo batteria possono sviluppare piccole perdite.
- Se il sigillo esterno si rompe e il liquido entra a contatto con la pelle:
  – lavarsi immediatamente con acqua e sapone.
  – neutralizzarecon succo di limone, aceto o altri acidi leggeri.
- Se il liquido entra a contatto con gli occhi, applicare le istruzioni sopra riportate e rivolgersi a un medico.
- Prima dell'utilizzo, controllare che il voltaggio in uscita e la corrente del caricatore della batteria siano adatti al caricamento del gruppo batterie.
- Nel caso in cui la polarità di uscita non corrisponde a quella di carica, NON utilizzare il caricatore.
- Solo per uso in interni.
- NON aprire in nessun caso il coperchio. Se il coperchio è danneggiato, il caricatore NON potrà più essere utilizzato.
- NON ricaricare batterie che non sono ricaricabili.

CONTROLLO DELLA CAPACITÀ DELLA BATTERIA

Premere il tasto (BCI) Indicatore di Capacità Batteria. Le luci si accenderanno a seconda del livello di capacità della batteria. Vedere lo schema seguente:

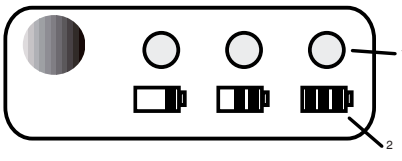

1 Misurazione
2 Misurazione carica batteria

Luci	Capacità
3 Luci verdi	La batteria è completamente carica
2 Luci verdi	La batteria è al 60% di carica
1 Luce verde	La batteria è al 30% di carica
Le luci sono spente	La batteria ha una carica inferiore al 30% e necessita di un'immediata ricarica

NOTE DI SICUREZZA E PRECAUZIONI

1. NON smontare la batteria.
2. Tenere fuori dalla portata dei bambini.
3. NON esporre la batteria all'acqua dolce o salata, riporla in un luogo e in un ambiente fresco e asciutto.
4. NON posizionare la batteria in luoghi troppo caldi, come accanto a un fuoco, un termosifone, ecc.
5. NON invertire i terminali negativo e positivo della batteria.
6. NON mettere in collegamento il terminale, positivo e quello negativo, della batteria con oggetti metallici.
7. NON colpire, battere, né salire in piedi sulla batteria.
8. NON effettuare operazioni di saldatura sulla batteria, né perforarla con chiodi o altri oggetti appuntiti.
9. Nel caso in cui la batteria perda liquidi che entrano a contatto con gli occhi, non strofinarli e sciacquare a fondo con acqua.
10. Interrompere l'utilizzo della batteria se quest'ultima emette odori inusuali, si surriscalda o cambia colore/ forma e haun aspetto anormale.
11. Se il cavo dell'alimentazione di questo utensile è danneggiato, dovrà essere sostituito dal costruttore o da un suo agente o da personale specificamente qualificato in modo da ridurre qualsiasi rischio derivante.

4. SMALTIMENTO ECO-COMPATIBILE DELLA BATTERIA

I seguenti materiali tossici e corrosivi si trovano all'interno del gruppo batteria utilizzato con questo utensile: Ioni di litio è un materiale tossico.

⚠ Tutti i materiali tossici dovranno essere smaltiti in maniera adeguata per prevenire una contaminazione ambientale. Prima di smaltire gruppi batteria agli ioni di litio danneggiati o rotti, contattare l'agenzia locale per lo smaltimento rifiuti, o l'Agenzia locale per la Protezione dell'Ambiente per eventuali informazioni e istruzioni specifiche. Portare le batterie presso un centro di riciclaggio e/o smaltimento certificato per la gestione di materiali agli ioni di litio.

⚠ Se il gruppo batteria si incrina o si rompe, con o senza perdita di liquidi, non ricaricarlo e non utilizzarlo. Smaltirlo e sostituirlo con un nuovo gruppo batteria. NON TENTARE DI RIPARARLO! Per evitare infortuni e rischi d'incendio, esplosioni o scosse elettriche ed evitare di arrecare danni all'ambiente:

- Coprire i terminali della batteria con nastro adesivo resistente.
- NON tentare di rimuovere o distruggere qualsiasi componente del gruppo batteria.
- NON tentare di aprire il gruppo batteria.

⚠ Gli elettroliti rilasciati da eventuali perdite di liquidi del gruppo batteria sono corrosivi e tossici. Fare in modo che il liquido NON entri a contatto con occhi, pelle e soprattutto non ingerirlo.

- NON sbarazzarsi delle batterie nella spazzatura domestica.
- NON bruciare.
- NON posizionare le batterie in luoghi dove potrebbero diventare parte di una discarica locale o di rifiuti solidi urbani.
- Portarle presso un centro di riciclaggio autorizzato.

5. CARICATORE BATTERIA

SPECIFICHE

Caricatore da 24V: CG 24 Li
Entrata: 100-240V ~ 50/60Hz, 1.5A
Uscita: 24V ⎓ 3A

- L'apparato non deve essere esposto a gocciolamento o spruzzamento, e non si dovranno posizionare recipienti contenenti liquidi, come ad esempio vasi, al disopra dell'apparato.
- Il caricatore è per batterie ricaricabili agli ioni di Litio. Altri tipi di batterie potrebbero esplodere e causare infortuni alle persone e danni alle cose.
- Caricare esclusivamente batterie ricaricabili.
- Durante la carica il LED si accende di un verde lampeggiante, e di verde fisso a carica completata.
- Il cavo esterno flessibile del trasformatore non può essere sostituito; se il cavo risultasse danneggiato, occorrerà rottamare l'intero trasformatore.

- Lo scollegamento dalla tensione di linea si effettua tirando sulla presa di rete.
- La presa deve essere posizionata in prossimità della macchina ed essere facilmente accessibile

PROCEDURA DI CARICA

NOTA *La batteria non viene inviata completamente carica. Si raccomanda di caricarla prima dell'utilizzo per garantire il raggiungimento del massimo tempo operativo. La batteria agli ioni di litio non sviluppa una memoria e può essere ricaricata in qualsiasi momento.*

1. Collegare il caricatore a una presa AC.
2. Inserire il gruppo batteria (1) nel caricatore (2).

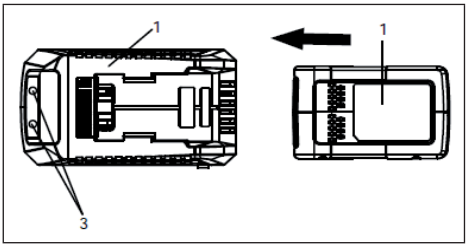

Questo è un caricatore diagnostico. Le luci a LED del caricatore (3) si illumineranno in un ordine specifico per comunicare lo stato attuale della batteria. Carica della batteria a seconda delle luci:

DESCRIZIONE	STATO LED			
Batteria in carica	●	Rosso	●	Rosso
Completamente carica	●	Rosso	●	Verde
Batteria surriscaldata: (rimuovere per ca. 30 min. per permetterle di rsffreddarsi)	●	Rosso	●	Arancio
Batteria assente	●	Rosso	○	Spento
Batteria difettosa: (rimuovere e sostituire con una batteria nuova)	●	Rosso	☼	Rosso lampeg-giante

La luce indica un falso guasto:
Quando la batteria viene inserita nel caricatore e il LED di stato lampeggia, rimuovere la batteria dal caricatore per 1 minuto, quindi reinserirla. Se lo stato del Led indica "normale", significa che il gruppo batteria è funzionante.
Se il LED lampeggia nuovamente, rimuovere il gruppo batteria e scollegare il caricatore.
Attendere 1 minuto, collegare di nuovo il caricatore e reinserire il gruppo batteria. Se lo stato del Led indica "normale", significa che il gruppo batteria è funzionante. Se il LED lampeggia ancora significa che il gruppo batteria è difettoso e deve essere sostituito.

NOTA *Quando l'indicatore rosso lampeggia, estrarre la batteria dal caricatore e reinserirla entro 2 ore. Se l'indicatore segnala il caricamento, la batteria è in condizioni ottimali. Se l'indicatore segnala il caricamento, la batteria è in condizioni ottimali. Dopo 2 ore, estrarre la batteria e scollegare la presa AC dal caricatore per 1 minuto, reinserire quindi la presa AC e la batteria. Se l'indicatore segnala il caricamento, la batteria è in condizioni ottimali. In caso contrario la batteria deve essere sostituita.*

CONTROLLO DEL CARICATORE

Se il gruppo batteria non si carica correttamente:
- Controllare la corrente di uscita con un altro utensile. Assicurarsi che la presa non sia disattivata.
- Controllare che i contatti del caricatore non abbiano subito un cortocircuito causato da detriti o altri materiali.
- Se la temperatura dell'aria circostante non è normale, spostare il caricatore e il gruppo batteria in un ambiente con temperatura compresa tra 7 ˚C e 40˚C.

⚠ Se la batteria viene inserita nel caricatore quando è calda o surriscaldata, la luce dell'indicatore di CARICA a LED sul caricatore potrebbe illuminarsi di luce ARANCIONE. Nel caso in cui si verifichi questa situazione, lasciare che la batteria si raffreddi fuori del caricatore per circa 30 minuti.

MONTAGGIO CARICATORE

- Questo caricatore può essere montato a muro utilizzando due viti (non incluse)
- Individuare il luogo dove montare a muro il caricatore.
- Per montare su legno utilizzare 2 viti idonee a tale scopo.
- Praticare due fori ad una distanza tra i centri di 2 3/8" (6 cm) assicurandosi che siano orizzontalmente livellati.
- Per montare su cartongesso utilizzare ancore e viti da muro per fissare il caricatore al muro.

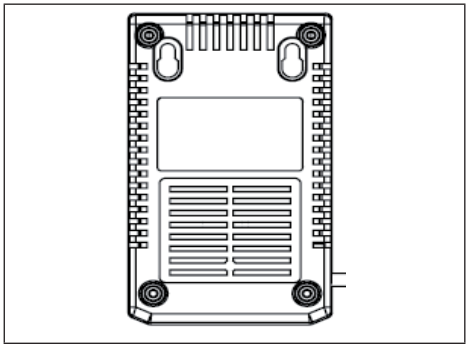

NOTA *Se la batteria e il caricatore non verranno utilizzati per un lungo periodo di tempo, rimuovere la batteria dal caricatore e scollegare la presa AC.*

ISTRUZIONI IMPORTANTI DI SICUREZZA

- **CONSERVARE QUESTE ISTRUZIONI PERICOLO: PER RIDURRE IL RISCHIO D'INCENDIO O SCOSSE ELETTRICHE È IMPORTANTE SEGUIRE ATTENTAMENTE QUESTE ISTRUZIONI**.
- Prima di utilizzare il caricatore, accertarsi del voltaggio disponibile in ogni Paese.

6. PULIZIA

⚠ ***Per evitare rischi d'incendio, scosse o scariche elettriche:***

- Non passare panni umidi o detergenti sulla batteria o sul caricatore della batteria.
- Rimuovere sempre il gruppo batteria prima di pulire, ispezionare o effettuare operazioni di manutenzione sull'utensile.

Pulire la parte esterna del caricatore con un panno asciutto e soffice. Non sciacquare con eventuali pompe né pulire con acqua.

7. SMALTIMENTO

Non gettare le apparecchiature elettriche tra i rifiuti domestici. Secondo la Direttiva Europea 2012/19/CE sui rifiuti di apparecchiature elettriche ed elettroniche e la sua attuazione in conformità alle norme nazionali, le apparecchiature elettriche esauste devono essere raccolte separatamente, al fine di essere reimpiegate in modo eco-compatibile. Se le apparecchiature elettriche vengono smaltite in una discarica o nel terreno, le sostanze nocive possono raggiungere la falda acquifera ed entrare nella catena alimentare, danneggiando la vostra salute e benessere. Per informazioni più approfondite sullo smaltimento di questo prodotto, contattare l'Ente competente per lo smaltimento dei rifiuti domestici o il vostro Rivenditore.

Li-ion

Alla fine della loro vita utile, smaltire le batterie con la dovuta attenzione per il nostro ambiente. La batteria contiene materiale che è pericoloso per voi e per l'ambiente. Essa deve essere rimossa e smaltita separatamente in una struttura che accetta le batterie agli ioni di litio.

La raccolta differenziata di prodotti e imballaggi usati, consente il riciclaggio dei materiali e la riutilizzazione. Il riutilizzo dei materiali riciclati aiuta a prevenire l'inquinamento ambientale e riduce la domanda di materie prime.

8. COPERTURA DELLA GARANZIA

Il costruttore assicura una garanzia, conforme alla legislazione del paese di residenza del cliente, di minimo 2 anni a partire dalla data in cui il dispositivo è venduto all'utilizzatore finale.

La garanzia copre solo difetti materiali e derivanti dalla manodopera.

Le riparazioni coperte da garanzia possono essere eseguite esclusivamente da un centro di assistenza autorizzato. Se si avanza un reclamo coperto da garanzia, è obbligatorio presentare il documento di acquisto originale (riportante la data di acquisto).

La garanzia non sarà applicata in caso di:

- normale usura
- uso scorretto, ad es. sovraccarico del dispositivo, utilizzo di accessori non approvati
- uso di forza, danni causati da condizioni esterne
- danni causati dal mancato rispetto del manuale d'uso, ad es. collegamento ad alimentazione di rete non adeguata o
- non osservanza delle istruzioni di installazione
- totale o parziale manomissione del dispositivo

BG **ВНИМАНИЕ: ПРЕДИ ДА ИЗПОЛЗВАТЕ МАШИНАТА ПРОЧЕТЕТЕ ВНИМАТЕЛНО НАСТОЯЩАТА КНИЖКА. Запазете за бъдеща справка.**

СЪДЪРЖАНИЕ

1. ОБЩИ 1
2. ЗНАЦИ ЗА БЕЗОПАСНОСТ 1
3. БАТЕРИЯ 2
4. ЕКОСЪВМЕСТИМО ИЗХВЪРЛЯНЕ НА БАТЕРИЯТА 3
5. ЗАРЯДНО УСТРОЙСТВО НА БАТЕРИЯТА 4
6. ПОЧИСТВАНЕ 5
7. ИЗХВЪРЛЯНЕ 5
8. ГАРАНЦИОННО ПОКРИТИЕ 6

1. ОБЩИ

1.1 КАК ДА ПРОЧЕТЕТЕ НАРЪЧНИКА

В ръководството някои участъци, съдържащи информация от особено значение за безопасността и действието, се отбелязват по различен начин, в зависимост от това изискване:

Символът ⚠ посочва опасност. Неспазването на това предупреждение предполага възможността на телесна повреда или трети лица и / или щети.

⚠ ***Този уред може да бъде използван от деца над 8 годишна възраст, както и от лица с намалени физически, сетивни или умствени способности, без опит и познания, при условие че са наблюдавани или инструктирани за безопасна употреба на уреда и че разбират свързаните с това рискове. Децата не бива да играят с уреда. Почистването и текущата поддръжка не трябва да се извършват от деца без наблюдение.***

2. ЗНАЦИ ЗА БЕЗОПАСНОСТ

	Не излагайте акумулатора на слънце, когато температурата надвишава 45°C.
	Не потапяйте акумулатора във вода и не го излагайте на влага.
	Не хвърляйте акумулаторите в огъня. ОПАСНОСТ ОТ ЕКСПЛОЗИЯ
	клас II Двойна изолация
	Само за вътрешна употреба.
	Преди зареждане, прочетете инструкциите

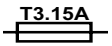	предпазител

3. БАТЕРИЯ

СПЕЦИФИКАЦИИ

BT 24 Li 2.0
Батерия:24V макс., 43,2Wh
Напрежение за клетка: 3,6V ; Брой клетки:6
Време на зареждане:45 min.
(използвайте зарядно устройство CG 24 Li)

BT 24 Li 4.0
Батерия:24V макс., 86,4Wh
Напрежение за клетка: 3,6V ; Брой клетки: 12
Време на зареждане:90 min.
(използвайте зарядно устройство CG 24 Li)

За правилна употреба, поддръжка и съхранение на батерията, е особено важно да прочетете и да разберете инструкциите, поместени в настоящото ръководство.
За да избегнете тежки злополуки, рискове от пожар, експлозия и опасности, идващи от електрически удар и волтови дъги:

- НЕ пробвайте зарядното устройство с проводими материали. Накрайниците за зареждане издържат напрежение от 120 V.
- Ако корпусът на акумулаторната батерия е счупен или повреден, НЕ го включвайте в зарядното устройство. Заменете с нова акумулаторна батерия.
- НЕ зареждайте тези акумулаторни батерии с различен вид зарядно устройство.
- НЕ допускайте във вътрешността на зарядното устройство да прониква течност.
- НЕ използвайте зарядното устройство за цели, различни от посочените в настоящото ръководство.
- НЕ се опитвайте да създавате късо съединение между накрайниците на акумулаторната батерия.

⚠ Ако течността от акумулаторната батерия влезе в контакт с очите, изплакнете ги незабавно с чиста вода в продължение на поне 15 минути. Незабавно потърсете лекар,
Не зареждайте акумулаторната батерия под дъжда или във влажни среди. Не потопявайте уреда, акумулаторната батерия или зарядното устройство във вода или в други течности.

- Не оставяйте акумулаторната батерия или зарядното устройство да прегряват. Ако са горещи, оставете ги да се охладят. Зареждайте само при стайна температура.
- Не покривайте вентилационните решетки, намиращи се на горната страна на зарядното устройство. Не позиционирайте зарядното устройство върху мека повърхност като например покривка или възглавница. Поддържайте чисти вентилационните отвори на зарядното устройство.
- Избягвайте попадането в кухините на зарядното устройство на малки метални предмети или материали като стоманена вълна, алуминиево фолио или други частици.
- Преди да почистите зарядното устройство или когато в него няма акумулаторна батерия, трябва да го изключвате от мрежата.
- НЕ позиционирайте акумулаторната батерия под слънчева светлина или в гореща среда. Дръжте я винаги при нормална околна температура.
- НЕ се опитвайте да свързвате две зарядни устройства едновременно.
- Ако акумулаторната батерия не се зарежда за дълъг период от време, трябва да я съхранявате винаги на сянка, на проветриво и сухо място.Зареждайте батерията за 2 часа на всеки 2 месеца.
- При прекомерна употреба или при екстремни температури, клетките на акумулаторната батерия могат проявят малки течове. Ако външният щемпел се счупи и течността влезе в контакт с кожата:- измийте се незабавно с вода и сапун.- неутрализирайте с лимонов сок, оцет или други леки киселини. Ако външният щемпел се счупи и течността влезе в контакт с кожата::
  - измийте се незабавно с вода и сапун. неутрализирайте с лимонов сок, оцет или други леки киселини
- Ако течността влезе в контакт с очите, приложете горепосочените инструкции и потърсете лекар.
- Преди употреба проверете дали изходното напрежение и тока на зарядното устройство на акумулаторната батерия са подходящи за зареждането акумулаторните батерии.
- В случай, че полярността на изхода не съответства на тази на зареждане, НЕ използвайте зарядното устройство.
- Да се използва само в закрити помещения.
- В никакъв случай НЕ отваряйте капака. Ако капакът е повреден, зарядното устройство вече НЕ може да се използва.

• НЕ зареждайте батерии, които не са презареждаеми.

ПРОВЕРКА НА КАПАЦИТЕТА НА БАТЕРИЯТА

Натиснете бутон (BCI) Индикатор за капацитета на батерията. Светлините ще светнат в зависимост от нивото на капацитета на батерията. Вижте следната схема:

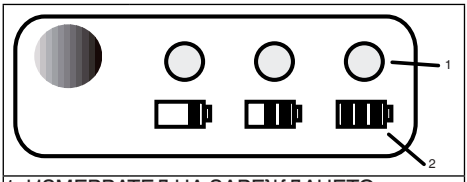

1 ИЗМЕРВАТЕЛ НА ЗАРЕЖДАНЕТО

2 ИЗМЕРВАНЕ НА ЗАРЯДА НА БАТЕРИЯТА

Светлини	Капацитет
3 зелени светлини	Батерията е заредена напълно
2 зелени светлини	Батерията е заредена на 60%
1 зелени светлини	Батерията е заредена на 30% и се налага незабавно зареждане
Светлините не светят	Батерията е заредена под 30% и се налага незабавно зареждане

ЗАБЕЛЕЖКИ ЗА БЕЗОПАСНОСТ И ПРЕДПАЗНИ МЕРКИ

1. НЕ разглобявайте батерията..
2. Да се съхранява далеч от деца..
3. НЕ излагайте батерията на сладка или солена вода, поставете на място, което е прохладно и сухо.
4. .НЕ позиционирайте батерията на прекалено горещи места - до огън, радиатор и др.
5. НЕ разменяйте отрицателния и положителния накрайник на батерията.
6. НЕ свързвайте положителния и отрицателния накрайник на батерията към метални предмети.
7. НЕ удряйте, не блъскахте и не стъпвайте с крака върху акумулаторната батерия.
8. НЕ извършвайте операции по заваряване върху батерията, нито я дупчете с пирони или други остри предмети.
9. В случай, че от батерията изтичат течности, които влизат в контакт с очите, не ги разтърквайте и ги изплакнете обилно с вода.
10. Преустановете използването на батерията, ако същата издава необичайни миризми, прегрява или променя цвета/ формата и има ненормален външен вид.
11. Ако захранващият кабел е повреден, ще трябва да е замени от производителя или от негов представител или от специален квалифициран персонал, за да се намали всякакъв риск, произтичащ от това.

4. ЕКОСЪВМЕСТИМО ИЗХВЪРЛЯНЕ НА БАТЕРИЯТА

В използваната с този инструмент акумулаторна батерия се намират следните токсични и корозивни материали: Литиевите йони са токсичен материал..

Всички токсични материали ще трябва да се изхвърлят по подходящ начин, за да се предотврати замърсяване на околната среда. Преди да изхвърлите акумулаторни литиево-йонни батерии, които са повредени или счупени, свържете се с местната агенция за управление на отпадъците или с местната агенция за защита на околната среда за евентуални сведения и конкретни инструкции. Занесете батериите в център за рециклиране и/или изхвърляне на отпадъци, сертифициран за управление на литиево-йонни материали.

⚠ Ако акумулаторната батерия се напука или се счупи, с или без изтичане на течности, не я зареждайте и не я използвате. Изхвърлете я и я заменете с нова акумулаторна батерия. НЕ СЕ ОПИТВАЙТЕ ДА Я ПОПРАВЯТЕ!
За да избегнете злополуки и рискове от пожар, експлозии или електрически удари и, за да избегнете нанасянето на щети на околната среда:

- Покрийте накрайниците на батерията с устойчиво тиксо.
- НЕ се опитвайте да премахвате или да унищожавате която и да е част от акумулаторната батерия.
- НЕ се опитвайте да отваряте акумулаторната батерия.

⚠ Електролитите от евентуални течове от акумулаторните батерии са корозивни и токсични. Внимавайте течността да НЕ влиза в контакт с очите, кожата и преди всичко да не я поглъщате.

– НЕ изхвърляйте батериите в битовите отпадъци.
– НЕ изгаряйте.
– НЕ позиционирайте акумулаторните батерии на места, където могат да станат част от местно сметище или от твърди битови отпадъци.
– Занесете ги в оторизиран център за рециклиране.

5. ЗАРЯДНО УСТРОЙСТВО НА БАТЕРИЯТА

СПЕЦИФИКАЦИИ

Зарядно устройство от 24V: CG 24 Li
Вход: 100-240V ~ 50/60 Hz, 1.1A .
Изход: 24V ⎓ 3A

- Апаратът не трябва да се излага на капки или изпръскване и не трябва да се позиционират съдове, съдържащи течности, като например вази върху апарата.
- Зарядното устройство е предвидено за презареждаеми литиево-йонни батерии. Други видове батерии могат да се взривят и да предизвикат наранявания на хора и щети на врати.
- Зареждайте само презареждаеми батерии.
- По време на зареждането светодиодът започва да премигва в зелено, а свети постоянно в зелено при завършено зареждане..
- Изключването от мрежовото напрежение се извършва чрез издърпването на щепсела.
- Щепселът трябва да се намира в близост до машината и трябва да е лесно достъпен.

ПРОЦЕС НА ЗАРЕЖДАНЕ

ЗАБЕЛЕЖКА: Батерията се изпраща частично заредена. Препоръчва се да я заредите преди употреба, за да си осигурите достигане на максималното работно време. Литиево-йонните батерии нямат памет и могат да се презареждат във всеки момент

1.Свържете зарядното устройство към променливотоков (AC) контакт.
2.Поставете акумулаторната батерия (1) в зарядното устройство (2).

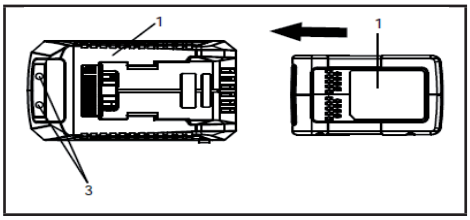

Това е зарядно устройство с диагностика. Светодиодните индикатори на зарядното устройство (3) ще светят в конкретен ред, за да обозначат актуалното състояние на батерията. Зареждане на батерията в зависимост от светлинните индикатори:

ПРОЦЕС НА ЗАРЕЖДАНЕ	СВЕТОДИОДНА ИНДИКАЦИЯ			
БАТЕРИЯ В ПРОЦЕС НА ЗАРЕЖДАНЕ	●	ЧЕРВЕНО	●	ЧЕРВЕНО
НАПЪЛНО ЗАРЕДЕНА	●	ЧЕРВЕНО	●	ЧЕРВЕНО
Батерията е твърде топло или твърде студено: (ОТСТРАНЕТЕ Я ЗА ОКОЛО 30 МИНУТИ, ЗА ДА СЕ ОХЛАДИ)	●	ЧЕРВЕНО	●	ОРАНЖЕВО
НЯМА БАТЕРИЯ	●	ЧЕРВЕНО	○	ИЗКЛЮЧЕН
ДЕФЕКТНА БАТЕРИЯ: (В ТОЗИ СЛУЧАЙ ОТСТРАНЕТЕ И ЗАМЕНЕТЕ С НОВА БАТЕРИЯ)	●	ЧЕРВЕНО	☼	ЧЕРВЕНО ПРЕМИГВАЩ

Когато батерията се постави в зарядното устройство светодиодът за състоянието премигва, отстранете батерията от зарядното устройство за 1 минута, след това я поставете отново.
Ако състоянието не светодиода указва „нормално“, това означава, че акумулаторната батерия е изправна.
Ако светодиодът премигва отново, отстранете акумулаторната батерия и изключете зарядното устройство. Изчакайте 1 минута, свържете отново зарядното устройство и поставете акумулаторната батерия.
Ако състоянието не светодиода указва „нормално“, това означава, че акумулаторната батерия е изправна.
Ако светодиодът премигва още, това означава, че акумулаторната батерия е дефектна и трябва да се замени.

ЗАБЕЛЕЖКА: Когато червеният индикатор премигва, извадете батерията от зарядното устройство и я поставете отново до 2 часа. Ако индикаторът показва зареждане, батерията е в оптимално състояние.

Ако индикаторът показва зареждане, батерията е в оптимално състояние. След 2 часа извадете батерията и изключете зарядното устройство от променливотоковия (AC) контакт за 1 минута, след това го включете отново в променливотоковия (AC) контакт и поставете батерията. Ако индикаторът показва зареждане, батерията е в оптимално състояние. В противен случай батерията трябва да се замени.

ПРОВЕРКА НА ЗАРЯДНОТО УСТРОЙСТВО

Ако акумулаторната батерия не се зарежда правилно::

- Проверете изходния ток с друг инструмент. Уверете се, че електрическият контакт не е изключен.
- Проверете дали контактите на зарядното устройство не са закъсени поради натрупвания или други материали.
- Ако температурата на околната среда не е нормална, преместете зарядното устройство и акумулаторната батерия в среда с температура между 7 ˚C и 40˚C.

⚠ Ако батерията се постави в зарядното устройство, когато е топла или прегрята, светодиодният индикатор за ЗАРЯД на зарядното устройство ще светне в ОРАНЖЕВО. В случай, че настъпи такава ситуация, оставете батерията да се охлади извън зарядното устройство за около 30 минути

МОНТАЖ НА ЗАРЯДНОТО УСТРОЙСТВО

- Това зарядно устройство може да се монтира на стена, като се използват два винта (не са включени в доставката)
- Определете мястото за стенен монтаж на зарядното устройство.
- При монтаж върху дървена основа, използвайте 2 винта, които са подходящи за целта.
- При монтиране върху гипсокартон използвайте анкерни болтове и винтове за стена, за да закрепите зарядното устройство към стената.

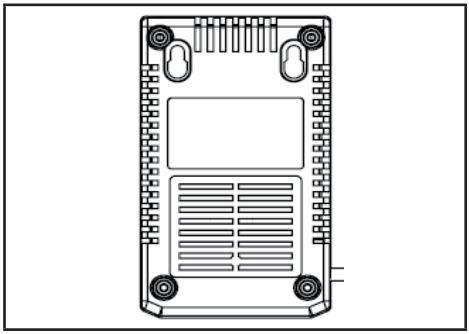

ЗАБЕЛЕЖКА:Ако акумулаторната батерия и зарядното устройство не се използват за дълъг период от време, извадете батерията от зарядното устройство и го изключете от променливотоковия контакт.

ВАЖНИ ИНСТРУКЦИИ ЗА БЕЗОПАСНОСТ

- **ЗАПАЗЕТЕ ТЕЗИ ИНСТРУКЦИИОПАСНОСТ: ЗА ДА НАМАЛИТЕ РИСКА ОТ ПОЖАР ИЛИ ТОКОВИ УДАРИ Е ВАЖНО ДА СЛЕДВАТЕ ВНИМАТЕЛНО ТЕЗИ ИНСТРУКЦИИ**.
- Преди да използвате зарядното устройство, проверете наличното напрежение във всяка страна.

6. ПОЧИСТВАНЕ

⚠ За да избегнете рискове от пожар, токов удар или електрически разряд:

- Не прекарвайте влажни тъкани или почистващи препарати по акумулаторната батерия или по зарядното устройство.
- Винаги премахвайте акумулаторната батерия преди да почиствате, инспектирате или преди извършване на операциите по поддръжка на инструмента.

Почиствайте външната част на зарядното устройство с сухо и меко парче плат. Не изплаквайте с евентуални помпи, нито почиствайте с вода.

7. ИЗХВЪРЛЯНЕ

Не изхвърляйте електрическите уреди заедно с битовите отпадъци. Според Европейската Директива 2012/19/CE за електрическите и електронните уреди и приложението ѝ в съответствие с националното

законодателство, изтощените електрически уреди трябва да се събират от-делно, за да може да бъдат оползотворявани по екологично съвместим начин. Ако електрическите уреди се изхвърлят на сметище или в земята, вредните вещества могат да достигнат водосъбиращите земни пластове и да навлязат в хранителната верига, увреждайки здравето ви. За по–задълбочена инфор-мация за изхвърлянето на този продукт, се свържете с компетентната служба за изхвърляне на битови отпадъци или с дистрибутора на машината.

В края на техния полезен живот, не изхвърляйте батериите с грижата за околната среда. Батерията съдържа материал, който е опасен за вас и околната среда. Тя трябва да бъде отстранен и изхвърля отделно в съоръжение, което приема литиево-йонната батерия.

Разделното събиране на използваните продукти и опаковки позволява материали да бъдат рециклирани и използвани отново. Повторна употреба на рециклирани материали помага за предотвратяване на замърсяването на околната среда и намалява търсенето на суровини.

8. ГАРАНЦИОННО ПОКРИТИЕ

Производителят предоставя гаранция, в съответствие с действащата нормативна уредба в страната на клиента, минимум 2 години, считано от датата на продаване на уреда на крайния потребител.

Гаранцията покрива само материални дефекти и дефекти произтичащи от работата.

Поправките покрити от гаранцията могат да се извършват единствено в оторизиран сервизен център. Ако се направи рекламация покрита от гаранцията, е задължително да се представи оригинален документ за закупуване (на който е посочена датата на закупуване).

Гаранцията не се прилага в случай на:
- нормално износване;
- неправилно използване, напр. пренатоварване на уреда, използване на неодобрени принадлежности;
- прилагане на сила, повреди причинени от външни условия;
- повреди причинени от неспазването на инструкциите, които са посочени в ръководството за използване, напр. свързване към неподходящо електрическо захранване или неспазване на инструкциите за инсталиране;
- частично или пълно модифициране на уреда.

BS **PAŽNJA: PRIJE NEGO ŠTO KORISTITE OVU MAŠINU, PAŽLJIVO PROČITAJTE PRIRUČNIK S UPUTAMA. Sačuvati za naredne potrebe.**

SADRŽAJ

1. OPŠTE 1
2. SIGURNOSNE OZNAKE 1
3. BATERIJA 2
4. EKOLOŠKI ODGOVARAJUĆE ZBRINJAVANJE BATERIJE 3
5. PUNJAČ ZA BATERIJE 3
6. ČIŠĆENJE 5
7. ODLAGANJE 5
8. POKRIĆE GARANCIJE 5

1. OPŠTE

1.1 KAKO ČITATI ZA UPOTREBU

U priručniku, neke sekcije sadrži informacije od posebnog značaja za sigurnost i rad, označena su na drugačiji način, po ovom kriterijumu:

Simbol ⚠ ukazuje na opasnost. Nepoštovanje ovo upozorenje podrazumijeva mogućnost povrede ili trećim licima i / ili oštećenja.

⚠ ***Ovu mašinu mogu koristiti djeca od 8 i više godina starosti kao i osobe sa smanjenim fizičkim, osjetnim ili psihičkim sposobnostima, ili osobe koje ne poznaju mašinu ili nemaju iskustva s njom, pod uslovom da ih nadziru osobe odgovorne za njihovu sigurnost ili da su upoznate sa sigurnom upotrebom mašine i da su svjesne pratećih opasnosti. Djeca se ne smiju igrati ovom mašinom. Redovno čišćenje i održavanje ne smiju vršiti djeca bez nadzora.***

2. SIGURNOSNE OZNAKE

	Ne izlažite akumulator suncu kada temperatura prelazi 45°C
	Ne uranjajte akumulator u vodu niti ga izlažite vlazi
	Ne bacajte baterije u vatru. OPASNOST OD EKSPLOZIJE!
	Klasa II Dupla izolacija
	Samo za upotrebu u zatvorenom
	Prije punjenja pročitajte upute
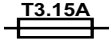	Osigurač

3. BATERIJA

KARAKTERISTIKE

BT 24 Li 2.0
Baterija: 24V макс., 43,2Wh
apon svake ćelije: 3,6V ; Broj ćelija:6
Vrijeme trajanja punjenja: 45 min.
(koristite punjač CG 24 Li)

BT 24 Li 4.0
Baterija: 24V макс., 86,4Wh
apon svake ćelije: 3,6V ; Broj ćelija: 12
Vrijeme trajanja punjenja:90 min.
(koristite punjač CG 24Li)

Za pravilno korištenje, održavanje i čuvanje baterije, važno je pročitati i razumjeti upute u ovom priručniku.
Da biste izbjegli ozbiljne ozljede, opasnost od požara, opasnosti od eksplozije i opasnosti od udara električne energije i stvaranja električnog luka:

- NE ispitujte punjač provodljivim materijalima. Polovi mogu da izdrže napon od 120 V.
- Ako je kutija u kojoj se nalazi baterija polomljena ili oštećena, NE stavljajte bateriju u punjač. Zamijenite je novom baterijom.
- Za punjenje ovih baterija NE koristite druge punjače.
- NE dopustite da tekućina prodre u unutrašnjost punjača.
- NE koristite punjač u one svrhe koje nisu navedene u ovom priručniku.
- NE pokušavajte povezivati u kratki spoj polove baterije.

⚠ Ako tekućina iz baterije dođe u dodir s očima, odmah ih isperite čistom vodom i ispirajte ih najmanje 15 minuta. Odmah se obratite liječniku. Baterije ne punite na kiši ili u vlažnim ambientima. Ne stavljajte uređaj, bateriju ili punjač u vodu ili druge tekućine.

- Ne dopustite da se baterija ili punjač pregriju. Ako se zagriju, ostavite da se ohlade. Punite samo na sobnoj temperaturi.
- Ne pokrivajte ventilacijske otvore na gornjem dijelu punjača. Ne stavljajte punjač na mekane površine poput deke ili jastuka. Ventilacijski otvori na punjaču moraju biti čisti.
- Ne dopustite da metalni predmeti malih dimenzija ili materijali kao što su čelična vuna, aluminijska folija ili druge čestie uđu u unutrašnje šupljine punjača.
- Punjač isključite prije nego ga započnete čistiti ili onda kada u njemu nema baterija.
- NE izlažite bateriju direktnoj sunčevoj svjetlosti ili toploj okolini. Držite je uvijek na normalnoj sobnoj temperaturi.
- NE pokušavajte spojiti dva punjača istovremeno.
- Ako ne namjeravate puniti bateriju duži vremenski period, trebate ju je pohraniti uvijek u hladu, na hladnom i suhom mjestu.
- Bateriju punite po 2 sata na svaka 2 mjeseca.
- Ako baterije koristite previše ili ih koristite na veoma ekstremnim temperaturama, na ćelijama može doći do malog curenja.
- Ako vanjski omot pukne i tekućina dođe u kontakt s kožom:
  – kožu odmah operite vodom i sapunom. mjesto dodira neutralizirajte limunovim sokom,
  – octom ili drugim slabim kiselinama.
- Ako tekućina dođe u kontak s očima, pratite gore navedene upute i obratite se liječniku.
- Prije uporabe provjerite da su izlazni napon i struja punjača pogodni za punjenje baterije.
- Ako izlazni polaritet ne odgovara polaritetu punjenja, NE koristite punjač.
- Samo za korištenje u zatvorenim prostorijama
- Ni pod kojim uvjetima NE otvarajte poklopac. Ukoliko je poklopac oštećen, punjač se NE smije više koristiti.
- Baterije NE punite ako nisu punjive.

PROVJERA STANJA NAPUNJENOSTI BATERIJE

Pritisnite indikator napunjenosti baterije (BCI). U zavisnosti od nivoa napunjenosti baterije, upalit će se svjetla. Pogledajte donji dijagram:

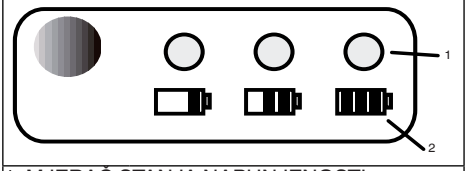

1 MJERAČ STANJA NAPUNJENOSTI

2 MJERI NAPUNJENOST BATERIJE

Svjetla	Stanje napunjenosti
3 zelena svjetla	Baterija je potpuno napunjena
2 zelena svjetla	Baterija je napunjena 60%
1 zelena svjetla	Baterija je napunjena 30% i potrebno ju je odmah napuniti
Svjetla su ugašena	Baterija je napunjena manje od 30% te ju je potrebno odmah napuniti.

SIGURNOSNE NAPOMENE I MJERE OPREZA

1. NE rastavljajte bateriju.
2. Držite izvan dohvata djece.
3. Bateriju NE izlažite slanoj ili slatkoj vodi, čuvajte je na hladnom i suhom mjestu.
4. Bateriju NE stavljajte blizu suviše toplih mjesta na primjer u blizini vatre ili radijatora.
5. NE mjenjajte pozitivni i negativni pol baterije.
6. NE povezujte polove baterije, negativni i pozitivni, s metalnim predmetima.
7. Bateriju NEMOJTE udarati niti gaziti nogama.
8. Bateriju NEMOJTE zavarivati, NEMOJTE je bušiti čavlima ili drugim oštrim predmetima.
9. Ako iz baterije curi tekućina i ako ona dođe u kontakt s očima, nemojte ih trljati i temeljno ih isperite vodom.
10. Prekinite korištenje baterije ako ona ima neuobičajen miris, ako se pregrijava, menja boju/oblik i ako ima neuobičajen izlged.
11. Ako je kabel za napajanje oštećen, mora ga zamjeniti proizvođač ili njegov zastupnik ili posebno obučena osoba kako bi se smanjio rizik koji iz toga proizilazi.

4. EKOLOŠKI ODGOVARAJUĆE ZBRINJAVANJE BATERIJE

Unutar baterije koju koristi ovaj uređaj nalaze se sledeće otrovne i korozivne tvari: Litijumski joni su otrovni.

⚠ Svi otrovni materijali moraju se zbrinuti na odgovarajući način kako bi se spriječilo zagađenje okoliša. Prije odlaganja i zbrinjavanja oštećene ili polomljene litijum-jonske baterije, obratite se lokalnom poduzeću za odlaganje otpada ili lokalnoj službi za zaštitu okoliša kako biste dobili dodatne informacije i specifične upute o odlaganju ove vrste otpada. Baterije odnesite u centar za recikliranje i/ili zbrinjavanje koji je ovlašten za odlaganje materijala koji u sebi sadže litijumske jone.

⚠ Ako baterija napukne ili pukne, sa ili bez gubitka tekućine, nemojte je puniti niti koristiti. Zbrinite je i zamenite novom. NE POKUŠAVAJTE JE POPRAVITI! Kako biste izbjegli ozljede i opasnost od požara, eksplozija ili strujnog udara i da ne biste zagađivali okoliš:

- Polove baterije pokrite otpornom samolijepljivom trakom.
- NE pokušavajte uklanjati ili uništavati bilo koji dio baterije.
- NE pokušavajte otvarati bateriju.

⚠ Elektroliti koji se nalaze u ispuštenoj tekućini baterije su korozivni i otrovni. Obratite pažnju da tekućina NE dođe u dodir s očima, kožom, a pogotovo je nemojte gutati.

- Baterije NE bacajte u kućno smeće.
- NE spaljujte. .
- NE ostavljajte baterije na mjestima koja mogu postati dio prostora za odlaganje lokalnog otpada ili komunlanog otpada.
- Baterije odnesite u ovlašteni centar za reciklažu.

5. PUNJAČ ZA BATERIJE

KARAKTERISTIKE

Punjač od 24V: CG 24 Li
Ulaz: 100-240V ~ 50/60 Hz, 1.1A
Izlaz: 24V ⎓ 3A

- Uređaj ne smijete biti izložen kapanju ili prskanju i iznad njega ne smijete stavljati posude s tekućinom poput vaza i sl.
- Punjač služi za punjenje punjivih li-ionskih baterija. Druge vrste baterija mogu eksplodirati te tako mogu izazvati ozljede osoba i oštećenje predmeta i stvari.
- Punite isključivo punjive baterije.
- Za vrijeme punjenja LED lampica je zelene boje i treperi a kada se punjenje završi lampica svijetli bez treperenja.
- Isključenje sa napona vrši se izvlačenjem mrežne utičnice.
- Utičnica mora biti lako dostupna i mora se nalaziti u blizini uređaja

POSTUPAK PUNJENJA

NAPOMENA: Isporučena baterija nije u potpunosti puna. Preporučujemo da je napunite prije korištenja kako biste osigurali maksimalno vrijeme rada. Litijum-jonska baterija nema memoriju te se stoga može puniti u bilo kom trenutku.

1. Priključite punjač na strujnu utičnicu.
2. Stavite bateriju (1) u punjač (2).

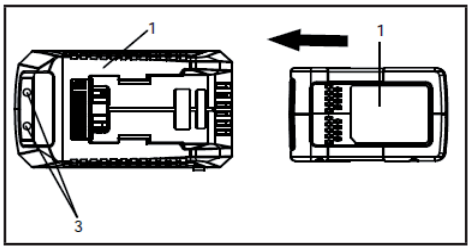

Ovaj punjač prikazuje i radno stanje baterije. LED svjetla punjača (3) se pale određenim redosljedom i na taj način obavještavaju korisnika o trenutačnom stanju baterije. Stanje baterije ovisno od upaljenog svjetla: :

POSTUPAK PUNJENJA	LED INDIKACIJSKA			
BATERIJA SE PUNI	●	CRVENO	●	CRVENO
BATERIJE JE POTPUNO PUNA	●	CRVENO	●	ZELENO
Baterija je pretoplo ili prehladno: (KAKO BI SE BATERIJA OHLADILA IZVADITE JE NA 30 30 min.)	●	CRVENO	●	NARANDŽASTE
BATERIJE NEMA	●	CRVENO	○	UGAŠENO
BATERIJA JE POKVARENA: (U OVOM SLUČAJU BATERIJU IZVADITE I ZAMJENITE JU NOVOM)	●	CRVENO	☼	CRVENO TREPTEĆE

Svjetlo pokazuje lažni kvar:
Ako LED svjetlo treperi kada stavite bateriju u punjač, izvadite je na 1 minut, a zatim je vratite.
Ako LED svjetlo pokazuje “normalno” stanje, znači da je baterija ispravna.
Ako LED svjetlo ponovo trepti, izvadite bateriju i isključite punjač iz struje.
Sačekajte 1 minut, ponovo priključite punjač i umetnite bateriju.
Ako LED svjetlo pokazuje “normalno” stanje, znači da je baterija ispravna.
Ako LED svjetlo idalje treperi, znači da je baterija neispravna i da je morate zamijeniti.

NAPOMENA: Kada treperi crveni indikator, izvadite bateriju i ponovo je umetnite u roku od 2 sata.
Ako indikator pokazuje da se baterija puni, znači da je u najboljem mogućem stanju.
Ako indikator pokazuje da se baterija puni, znači da je u najboljem mogućem stanju.
Nakon 2 sata, izvadite bateriju i izvadite punjač iz utičnice na 1 minut, onda ga ponovo povežite na utičnicu i stavite bateriju.

Ako indikator pokazuje da se baterija puni, znači da je u najboljem mogućem stanju.
U suprotnom, potrebno ju je zamijeniti.

PROVJERA RADA PUNJAČA

Ako se baterija ne puni ispravno:
- Posebnim alatom provjerite izlaznu struju. Proverite da utičnica nije izolovana iz strujnog kola.
- Provjerite da nečistoća ili drugi materiali nisu izazvali kratak spoj na kontaktima punjača.
- Ako temperatura zraka nije odgovarajuća, premjestite punjač i bateriju u prostor čija je temperatura između 7 ˚C i 40˚C stupnjeva.

⚠ Ako u punjač stavite vruće ili pregrijane baterije, LED indikator za PUNJENJE na punjaču može biti NARANDŽASTE boje. Ako do toga dođe, ostavite da se baterija ohladi oko 30 minuta izvan punjača.

MONTIRANJE PUNJAČA

- Ovaj punjač može se postaviti na zid pomoću dva vijka (nisu isporučeni)
- Izaberite mjesto na zidu gdje želite postaviti punjač.
- Za montiranje na zidu koristite 2 za to pogodna vijka.

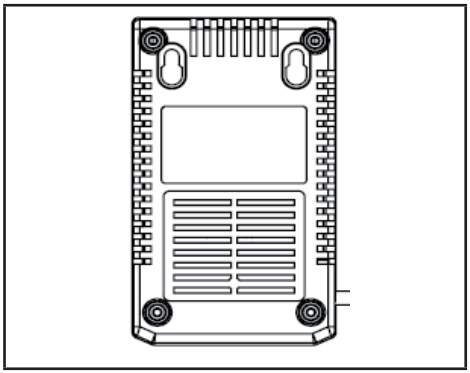

- Za montiranje na gipsanim pločama koristite ankere i vijke za zid kako biste pričvrstili punjač.

NAPOMENA: Ako punjač i bateriju ne koristite duže vrijeme, izvadite bateriju iz punjača i punjač iskopčajte iz strujne utičnice.

VAŽNI SIGURNOSNI UPUTI

- **SAČUVAJTE OVE UPUTE OPASNOST: KAKO BI SE SMANJIO RIZIK OD POŽARA ILI STRUJNOG UDARA, VAŽNO JE PAŽLJIVO SLIJEDITI OVE UPUTE.**

• Prije uporabe punjača provjerite napon dostupan u svakoj zemlji korištenja.

6. ČIŠĆENJE

⚠ ***Kako bi se izbjegla opasnost od požara ili strujnog udara:***

• Bateriju i punjač ne perite vlažnim krpama ili deterdžentom.
• Prije čišćenja, kontrole i obavljanja održavanja uređaja, uvijek iz njega izvadite bateriju.

Punjač čistite mekom i suhom krpom sa spoljne strane. Ne ispirajte pumpom i ne čistite vodom.

7. ODLAGANJE

Ne bacati električni otpad u kućno smeće. Prema Evropskoj smjernici 2012/19/EC o električnim i elektronskim otpacima, te u saglasnosti sa lokalnim propisima, električni otpad se mora odlagati odvojeno, da bi se omogućila njegova eko–reciklaža. Električni aparati bačeni na ot-pad ili u prirodu, stvaraju otrovne supstance koje mogu završiti u podze-mnim vodama i lancu ishrane te na taj način štetiti vašem zdravlju. Za de-taljnije informacije o odlaganju ovog proizvoda, kontaktirati odgovarajuću Službu za odnošenje otpada iz domaćinstva, ili vašeg Prodavca

Krajem njihovog radnog vijeka, bacite baterije sa dužnom pažnjom našim okolinu. Baterija sadrži materijal koji je opasan za vas i okoliš. Mora se ukloniti i odložiti odvojeno u objektu koji prihvata litij-ionske baterije.

Odvojeno sakupljanje rabljenih proizvoda i ambalaže omogućava materijala koji će se reciklirati i ponovo koristiti. Ponovno od recikliranih materijala pomaže u sprečavanju zagađenja životne sredine i smanjuje potražnju za sirovinama.

8. POKRIĆE GARANCIJE

Proizvođač daje garanciju, u skladu sa zakonom Zemlje klijenta, u trajanju od najmanje 2 godine od datuma kada je krajnji korisnik kupio uređaj.

Garancija pokriva samo greške u materijalu i u proizvodnji.

Popravke pokrivene garancijom mogu se izvršiti isključivo u ovlašćenom servisu. Ako pošaljete reklamaciju pokrivenu garancijom, obvezno morate predočiti originalni račun (na kojem mora biti naznačen datum kupovine).

Garancija se neće primijeniti u sljedećim slučajevima:

– u slučaju uobičajenog habanja
– u slučaju nepravilne upotrebe, na primjer, preopterećenja uređaja, upotrebe neodobrene dodatne opreme
– u slučaju nasilne upotrebe, ili oštećenja izazvanih spoljašnjim uslovima
– u slučaju oštećenja koja nastanu uslijed nepoštovanja uputstava iz priručnika s uputstvima za upotrebu, na primjer povezivanje na neodgovarajući mrežni napon ili
– nepoštovanje uputstava za instaliranje
– u slučaju totalnog ili djelimičnog namjernog oštećenja uređaja

CS **UPOZORNĚNÍ: PŘED POUŽITÍM STROJE SI POZORNĚ PŘEČTĚTE TENTO NÁVOD K POUŽITÍ. Uschovejte kvůli dalšímu použití..**

OBSAH

1. OBECNÉ 1
2. VÝSTRAŽNÉ SYMBOLY 1
3. AKUMULATOR 2
4. LIKVIDACE ŠETRNÁ K ŽIVOTNÍMU PROSTŘEDÍ 3
5. AKULAADIJA 3
6. ČIŠTĚNÍ 5
7. LIKVIDACE 5
8. ZÁRUČNÍ PODMÍNKY 5

1. OBECNÉ

1.1 JAK ČÍST MANUÁL

V manuálu, některé úseky, které obsahují informace o zvláštní význam pro bezpečnost a provoz, jsou zvýrazněny jiným způsobem, v souladu s tímto kritériem:

Symbol ⚠ označuje nebezpečí. Nedodržení dell'vertenza zahrnuje možnost zranění nebo třetích osob a / nebo poškození.

⚠ Totozařízení můžebýtpou žívánodětmivevěkunejméně 8 letaosobamisomezenýmifyzickými, sen zorickýmineboduševnímischopnostmi neboosobamibezzkušeností aznalostí, když jsoupoddozoremnebokdyž jsoupoučenyobezpečnémpoužití zařízení achápousouvisející nebezpečí. Děti si nesmí se zařízením hrát. Čištění a běžná údržba nesmí být prováděny dětmi bez dozoru.

2. VÝSTRAŽNÉ SYMBOLY

	Nevystavujte akumulátor slunci při teplotě vyšší než 45 °C
	Neponořujte akumulátor do vody a nevystavujte jej vlhkosti.
	Neodhazujte akumulátory do ohně. HROZÍ NEBEZPEČÍ VÝBUCHU!
	Třída II Dvojitá izolace
	Pouze pro vnitřní používání
	Před nabíjením si prostudujte návod k obsluze.
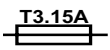	Pojistka

3. AKUMULATOR

SPECYFIKACJE

BT 24 Li 2.0
Baterie: 24V макс., 43,2Wh
Napětí na článek: 3,6V ; počet článků: 6
Doba nabíjení: 45 min. (použijte CG 24 Li)

BT 24 Li 4.0
Baterie: 24V макс., 86,4Wh
Napětí na článek: 3,6V ; počet článků: 12
Doba nabíjení: 90 min. (použijte CG 24 Li)

K řádné údržbě, použití a skladování baterie je zvlášť důležité přečtení a pochopení pokynů poskytnutých návodem.
Pro snížení rizika požáru, exploze, elektrického úrazu nebo smrti:

- Nabíječkou NETESTUJTE vodivé materiály. Nabíjecí vývody mají 120 V.
- Pokud je baterie prasklá či poškozena, NEVKLÁDEJTE ji do nabíječky. Vyměňte za novou baterii.
- Tyto baterie NENABÍJEJTE jiným typem nabíječky.
- NEDOVOLTE vnikání vody do nabíječky.
- NEPOUŽÍVEJTE nabíječku pro jiné než v tomto návodu určené použití.
- NEZKRATUJTE svorky baterie.

⚠ Budou-li vaše oči zasaženy elektrolytem, vyplachujte je ihned čistou vodou alespoň 15 minut. Okamžitě přivolejte lékařskou pomoc Nenabíjejte baterii v dešti nebo ve vlhkých podmínkách. Nepotápějte přístroj, baterii nebo nabíječku do vody nebo jiných kapalin.

- Nenechte baterii nebo nabíječku přehřát. Pokud se zahření, nechte ji zchladit. Dobíjejte při pokojové teplotě.
- Nezakrývejte ventilační otvory na horní straně nabíječky. Neumisťujte nabíječku na měkký povrch, např. pokrývku, polštář. Ventilační otvory nabíječky udržujte volné.
- Nedovolte vnikat malým kovovým předmětům nebo materiálu, například dráty, hliníková fólie nebo ostatním předmětům do prostoru nabíječky.
- Vždy odpojte nabíječku ze zásuvky, pokud v ní není baterie a před čištěním.
- Neumisťujte baterii na slunci nebo v horkém prostředí. Skladujte při pokojové teplotě.
- Nikdy vzájemně nepropojujte dvě nabíječky.
- Skladujte v tmavých, chladných a suchých podmínkách, pokud se baterie nenabíjela delší dobu; baterii nabíjejte 2 hodiny každé 2 měsíce.
- Články baterie mohou téci při extremním používání a teplotních podmínkách. Je-li vnější těsnění poškozeno a kapalina unikne na pokožku:
  - Okamžitě omyjte mýdlem a vodou.
  - Neutralizujte citrónovou šťávou, octem nebo slabou kyselinou.
- Pokud elektrolyt zasáhne zrak, postupuje dle instrukcí a vyhledejte ihned pomoc.
- Před použitím zkontrolujte, zda výstupní napětí a proud nabíječky je vhodný pro nabíjení baterie.
- Nepoužívejte nabíječku za podmínek, kdy se polarita výstupu neshoduje s polaritou nabíjení.
- Jen pro vnitřní použití.
- Kryt za žádných okolností neotvírejte. Je-li kryt poškozen, nelze nabíječku dále používat.
- Nenabíjejte nedobíjitelné baterie.

KONTROLA KAPACITY BATERIE
Stiskněte tlačítko indikátoru kapacity akumulátoru (BCI). Světla se rozsvítí dle stavu nabití baterie. Viz tabulku níže:

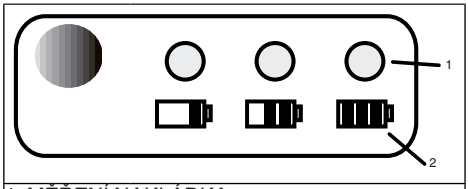

1 MĚŘENÍ NAKLÁDKA

2 MĚŘENÍ AKUMULÁTOR NABIJECKA

Světla	Kapacita
3 zelené žárovky	Baterie plně nabita.
2 zelené žárovky	Baterie nabita ze 60% .
1 zelená žárovky	Baterie nabita ze 30% a vyžaduje okamžité .
Žárovky nesvítí	Baterie nabita méně jak na 30% a vyžaduje okamžité nabití.

EZPEČNOSTNÍ POZNÁMKY A OPATŘENÍ

1. Nerozebírejte baterii.
2. Uchovávejte mimo dosah dětí.
3. Nevystavujte baterii vodě nebo slané vodě, baterie se musí skladovat na suchém chladném místě.
4. Neuchovávejte baterie v místech s vysokou teplotou, například blízko ohně, radiátoru atd.

5. Nezaměňujte kladný vývod baterie za záporný.
6. Nepropojujte vzájemně kladný a záporný vývod kovovými předměty.
7. Nemačkejte, nebouchejte nebo nešlapte na baterii.
8. Nepájejte přímo na baterii nebo neprobodávejte baterii hřebíky či jinými ostrými předměty.
9. Pokud začne baterie téci a elektrolyt vnikne do očí, neprotírejte si zrak. Dobře vypláchněte vodou. Ihned zastavte používání baterie, pokud při používání baterie vzniká neobvyklý zápach, stává se horká, mění barvu,mění tvar nebo se jakkoliv neobvykle změní .
10. Ihned zastavte používání baterie, pokud při používání baterie vzniká neobvyklý zápach, stává se horká, mění barvu,mění tvar nebo se jakkoliv neobvykle změní
11. Pokud je síťový kabel tohoto nástroje je poškozen, musí být nahrazen výrobcem nebo jeho zástupcem nebo osob zvlášť vyškolených, aby se omezily jakékoli riziko plynoucí.

4. LIKVIDACE ŠETRNÁ K ŽIVOTNÍMU PROSTŘEDÍ

Následující toxické a korosivní materiály byly použity v bateriích tohoto nástroje: Li-ionty, toxický materiál.

⚠ Všechny toxické materiály je nutno zlikvidovat určitým způsobem pro zabránění kontaminace. Před likvidací poškozených nebo použitých baterií kontaktujte místní sběrný dvůr či agenturu pro ochranu životního prostředí pro informace o správné likvidaci a pokyny. Odevzdejte baterie v místním recyklačním a/nebo sběrném středisku certifikovaném pro likvidaci Li-iontových baterií.

- Zakryjte póly baterie s páskou odolnou.
- NOT tápal odstranit nebo zničit jakoukoli část baterie.
- NOT tápal otevřít baterii.

⚠ Pokud je baterie prasklá či poškozena, s nebo bez úniku elektrolytu, nevkládejte ji do nabíječky.Zlikvidujte ji a vyměňte za novou baterii. NEPOKOUŠEJTE SE BATERIE OPRAVOVAT! Pro zabránění rizika požáru, exploze, elektrického úrazu nebo poškození životního prostředí:

- Zakrývejte kontakty baterie zesílenou lepicí páskou.
- NEPOKOUŠEJTE se baterii zničit nebo demontovat nebo sundávat jakékoliv její komponenty.
- Baterie se NEPOKOUŠEJTE otvírat.

⚠ Pokud baterie praská, unikající elektrolyt je korosivní a toxický. NENECHTE vniknout elektrolyt do zraku, na pokožku a nepolykejte jej.

- Baterii NELIKVIDUJTE v domovním odpadu.
- NEPALTE baterie.
- Baterii, ani její části, NELIKVIDUJTE na místech, kde se může přimíchat do domovního odpadu či skončit na skládce odpadu.
- Odevzdávejte baterie v certifikovaném recyklačním nebo likvidačním středisku.

5. AKULAADIJA

A REGULACE

Nabíječka 24V: CG 24 Li
Vstup: 100-240V ~ 50/60 Hz, 1.1A
Výstup: 24V ⎓ 3A

- Přístroj nesmí být vystaven kapání nebo postřiku, a nesmí být umístěné nádoby s tekutinami, například vázy, nad přístroj.
- Nabíječka je určena pro dobíjecí lithium-iontové baterie. Jiné typy baterií mohou explodovat a způsobit zranění osob a škody na majetku.
- Nabíjejte pouze dobíjecí baterie.
- Během nabíjení se zapne LED a začne zeleně blikat, a stále svítit zeleně po dokončení nabíjení..
- Odpojení od elektrické sítě provedete zatažení za zásuvku.
- Zásuvka musí být umístěna v blízkosti zařízení a snadno přístupná.

POSTUP NABÍJENÍ

***POZNÁMKA**: Baterie se nedodává plně nabita. Před použitím se doporučuje plně nabít pro zajištění dosažení maximální životnosti. Tato lithium-iontová baterie nemá paměťový efekt a lze ji kdykoliv nabíjet.*

1. Zapojte nabíječku do síťové (AC) zá suvky.
2. Umístěte baterii (1) do nabíječky (2).2. Paigutage aku (1) laadijasse (2).

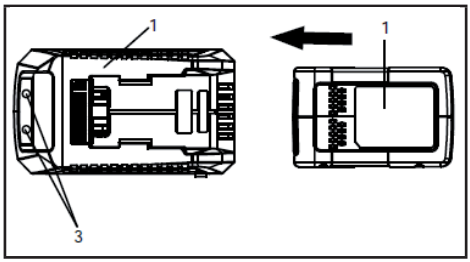

Toto je diagnostická nabíječka. LED žárovky nabíječky (3) svítí v určitém pořadí pro signalizaci aktuálního stavu baterie. Ty jsou následující:

POSTUP NABÍJENÍ	LED UKAZATEL			
BATERIE SE NABÍJÍ	●	ČERVENÁ	●	ČERVENÁ
PLNĚ NABITO	●	ČERVENÁ	●	ZELENÁ
BATERIE JE PŘÍLIŠ TEPLÁ NEBO PŘÍLIŠ STUDENÁ (VYNDEJTE NA PŘIBL. 30 MIN..PRO OCHLAZENÍ)	●	ČERVENÁ	●	ORANŽOVĚ
BATERIE NENÍ VLOŽENA	●	ČERVENÁ	○	VYPNUTA
VADNÁ BATERIE: (VYNDEJTE A VYMĚŇTE ZA NOVOU BATERII, POKUD TOTO NASTANE)	●	ČERVENÁ	☼	ČERVENÁ BLIKÁ

Poznámka k falešné závadě:
Pokud se baterie vloží do nabíječky a stavová LED bliká, vyndejte baterii z nabíječky na 1 minutu, pak znovu vložte. Pokud LED signalizuje normálně, pak je baterie v pořádku. Pokud stavová LED stále bliká, baterii vyndejte a odpojte nabíječku. Počkejte 1 minutu a nabíječku znovu připojte a znovu vložte baterii. Pokud LED signalizuje normálně, pak je baterie v pořádku. Pokud stavová LED stále bliká, je baterie vadná a je nutné ji vyměnit.

POZNÁMKA: *Pokud červený indikátor bliká, vytáhněte baterii z nabíječky a znovu vložte po 2 hodinách. Pokud indikátor signalizuje nabíjení, pak je baterie v pořádku. Po 2 hodinách prosím baterii vytáhněte, a také vytáhněte zástrčku nabíječky ze síťové zásuvky (AC) na 1 minutu, a pak opět zasuňte zástrčku nabíječky do síťové zásuvky (AC) a vložte baterii. Pokud indikátor signalizuje nabíjení, pak je baterie v pořádku. Není-li tomu tak, je nutno baterii vyměnit.*

KONTROLA NABÍJENÍ

Pokud se baterie správně nenabíjí:

- Zkontrolujte funkčnost zásuvky s jiným přístrojem.Ujistěte se, že zásuvka není vypnuta.
- Zkontrolujte, že kontakty nabíječky nebyly zkratovány nečistotami či cizím materiálem.
- Pokud okolní teplota vzduchu není na pokojové teplotě,přemístěte nabíječku a baterii do místa, kde teplota dosahuje 7 ˚C až 40˚C.

⚠ Pokud se baterie vloží do nabíječky, když je teplá nebo horká, může se na nabíječce ukazatel BATERIE SE NABÍJÍ zapnout a svítit ORANŽOVĚ. Dojde-li k tomu, nechejte baterii zchladit mimo nabíječku po přibližně 30 minut.

MONTÁŽ NABÍJEČKY

- Tuto nabíječku lze zavěsit na zeď pomocí dvou šroubů (nepřibaleny)
- Vyberte místo pro umístění nabíječky na zeď.
- Pokud upevňujete do dřevěného sloupu, použijte 2 vruty do dřeva.
- Pokud upevňujete do sádrokartonu, použijte zední kleštiny a šrouby pro zajištění nabíječky na stěně.

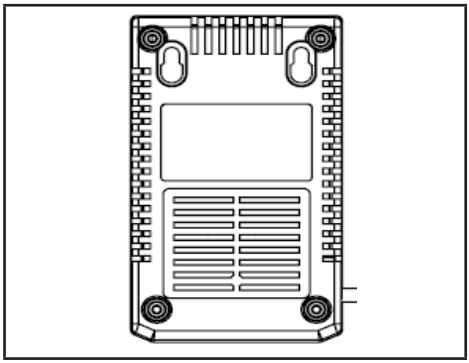

POZNÁMKA: *Pokud baterii ani nabíječku nebudete používat delší dobu, vyjměte baterii z nabíječky a vytáhněte zástrčku nabíječky ze zásuvky.*

DŮLEŽITÉ BEZPEČNOSTNÍ POKYNY

- **USCHOVEJTE SI TYTO POKYNY - NEBEZPEČÍ KESNÍŽENÍ RIZIKA POŽÁRU NEBO ÚRAZU ELEKTRICKÝM PROUDEM DODRŽUJTE PEČLIVĚ TENTO NÁVOD.**
- Před použitím nabíječky ověřte dostupnost a správnost napětí v místě použití.

6. ČIŠTĚNÍ

⚠ ***Pro snížení rizika požáru, elektrického úrazu nebo smrti:***

- Nepoužívejte na baterii či nabíječce vlhké hadříky,čistící roztoky nebo rozpouštědla.
- Vždy před prováděním jakékoliv údržby, čištěním nebo prohlídkou nástroje vytáhněte akumulátor.

Vnější povrch nabíječky utírejte jemnou suchou utěrkou. Nestříkejte vodu či neumývejte vodou.

7. LIKVIDACE

Nevyhazujte elektrická zařízení do domovního odpadu. Podle Evrop-ské směrnice 2012/19/ES o odpadu tvořeném elektrickými a elekt-ronickými zařízeními a její aplikace v podobě národních norem musí být elektrická zařízení po skončení své životnosti odevzdána do sběru od-děleně za účelem jejich eko–kompatibilní recyklace. Když se elektrická zařízení likvidují na smetišti nebo volně v přírodě, škodlivé látky mohou proniknout do podzemních vod a dostat se do potravinového řetězce, čímž mohou poškodit naše zdraví a zdravotní pohodu. Pro získání podrobnějších informací o likvidaci tohoto výrobku se obraťte na Instituci kompetentní v oblasti likvidace domovního odpadu nebo na vašeho Prodejce.

Li-ion

Po ukončení jejich životnosti je zlikvidujte tak, aby nedošlo k ohrožení životního prostředí. Baterie obsahuje materiál, který je nebezpečný pro vás i pro životní prostředí. Je třeba odstranit a likvidovat odděleně v zařízení, které přijímá s lithium-iontovou baterii.

Oddělený sběr použitých výrobků a obalů umožňuje materiály, které recyklovat a znovu použít. Opětovné použití recyklovaných materiálů pomáhá předcházet znečištění životního prostředí a snižuje spotřebu surovin.

8. ZÁRUČNÍ PODMÍNKY

Výrobce poskytuje záruku v souladu s legislativou země trvalého pobytu zákazníka a v trvání nejméně 2 let, počínaje od data prodeje zařízení finálnímu uživateli.

Záruka se vztahuje výhradně na vady materiálu a problémy vzniklé nesprávně odvedenou prací.

Opravy, na které se vztahuje záruka, mohou být provedeny výhradně autorizovaným servisním střediskem. Při předložení reklamace, na kterou se vztahuje záruka, je třeba povinně předložit originální doklad o koupi (na kterém je uveden datum koupě).

Záruka nebude aplikována v případě:

- běžného opotřebení;
- nesprávného použití, např. přetížení zařízení nebo použití neschváleného příslušenství;
- použití síly, škod způsobených externími podmínkami;
- škod způsobených chybějícím návodem k použití, např. připojení napájení k nevhodné elektrické síti nebo nedodržení pokynů pro instalaci
- úplného nebo částečného neoprávněného zásahu do zařízení

DA **ADVARSEL: LÆS INSTRUKTIONSBOGEN OMHYGGELIGT IGENNEM, FØR DU TAGER DENNE MASKINE I BRUG. Opbevares til eventuel senere brug.**

INDHOLDSFORTEGNELSE

1. GENEREL 1
2. SIKKERHEDSMÆRKNING 1
3. BATTERI 2
4. MILJØRIGTIG BORTSKAFFELSE AF BATTERIER 3
5. BATTERIOPLADER 3
6. RENGØRING 5
7. SKROTNING 5
8. GARANTIDÆKNING 5

1. GENEREL

1.1 HVORDAN LÆSE BRUGERVEJLEDNINGEN

I den manuelle, nogle sektioner med oplysninger af særlig betydning for sikkerheden og driften, er fremhævet på en anden måde, i henhold til dette kriterium:

Symbolet ⚠ angiver en fare. Manglende dell'vertenza indebærer muligheden for personskade eller tredjemand og / eller skade.

⚠ ***Dette apparat må benyttes af børn fra 8 år, personer med fysiske, sansemæssige eller mentale handicaps og personer uden erfaring og/eller kendskab til brugen, hvis dette sker under opsyn, eller såfremt de pågældende personer er blevet instrueret i brugen af apparatet under sikre forhold og har forstået de mulige farer. Børn må ikke lege med apparatet. Børn må ikke udføre rengørings- og vedligeholdelsesindgreb, medmindre de overvåges.***

2. SIKKERHEDSMÆRKNING

	Akkumulatoren må ikke udsættes for sol, når temperaturen er over 45 °C
	Akkumulatoren må ikke nedsænkes i vand eller udsættes for fugt
	Batterierne må ikke afbrændes. EKSPLOSIONSFARE!
	Klasse II Dobbelt isolering
	Kun til indendørs brug
	Læs vejledningerne før opladning
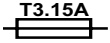	Sikring

3. BATTERI

SPECIFIKATIONER

BT 24 Li 2.0
Batteri: 24V max., 43,2Wh
Spænding per celle: 3,6V ; Antal celler: 6
Opladningstid: 45 min. (brug CG 24 Li)

BT 24 Li 4.0
Batteri: 24V max., 86,4Wh
Spænding per celle: 3,6V ; Antal celler: 12
Opladningstid: 90 min. (brug CG 24 Li)

For korrekt brug, vedligeholdelse
og opbevaring af
dette batteri, er det yderst vigtigt at du læser
og forstår instruktionerne i denne vejledning.
For at undgå alvorlig skade, risiko for
brand, eksplosion og fare for elektrisk stød
eller dødsfald forårsaget af elektricitet:

- Opladeren må IKKE sonderes med ledende materialer.Lade polerne kan klare op til 120 V.
- Hvis batteripakken er revnet eller beskadiget, må den IKKE sættes i opladeren. Udskift den med en ny batteripakke.
- Oplad IKKE disse batteripakker med en anden type oplader.
- Lad IKKE væske trænge ind i opladeren.
- Brug IKKE opladeren til andre formål, end det der angives i denne vejledning.
- Forsøg IKKE at kortslutte nogen poler på batteripakken.

⚠ ***Hvis du får batterivæske i øjnene, skal du skylle omgående med rent vand i mindst 15 minutter. Søg omgående lægehjælp. Oplad ikke batteripakker i regnvejr eller under våde forhold. Sænk ikke værktøjet, batteripakken eller opladeren ned i vand eller andre væsker.***

- Tillad ikke at batteripakken eller opladeren overopheder. Hvis de er varme skal du tillade dem at køle ned. Genoplad kun ved rumtemperatur.
- Tildæk ikke ventilationsåbninger i toppen af opladeren.Placer ikke opladeren på en blød overflade dvs.tæppe, pude osv. Hold ventilationsåbningerne på opladeren fri.
- Tillad ikke små metalstumper eller materiale som stål,træ, aluminiumsfolie eller andre fremmedlegemer, at falde ind i opladeren.
- Afbryd opladeren før rengøring og når der ikke findes en batteripakke i opladeren.
- Placer batteripakken i solen eller i et varmt miljø.Opbevar ved normal rumtemperatur.
- Forsøg ikke at forbinde to opladere.
- Opbevar under skyggefulde, kølige og tørre forhold, hvis batteriet ikke oplades over en længere periode; oplad batteriet i 2 timer hver 2. måned.
- Batteripakkens celler kan udvikle små lækager under ekstreme brugs- eller temperaturforhold. Hvis den udvendige forsegling er ødelagt og din hud kommer i kontakt med væsken:
- Brug sæbevand til at vaske området omgående
- Neutralisér med citronjuice, eddike eller andre milde syrer.
- Hvis du får væsken i øjnene, skal du følge vejledningerne herover og søge lægehjælp.
- Før brug skal du kontrollere om udgangsspændingen og batteriopladerens strøm, passer til den batteripakke der oplades.
- Anvend ikke opladeren under forhold hvor udgangspolariteten ikke er i overensstemmelse med indgangspolariteten.
- Kun til indendørs brug.
- Dækslet må ikke åbnes under nogen omstændigheder.Hvis dækslet er beskadiget, må opladeren ikke længere anvendes.
- Genoplad ikke ikke-GENOPLADELIGE batterier.

KONTROLLERE BATTERIKAPACITET

Tryk på batterikapacitet indikator (BCI) knappen.
Lamperne tændes i overensstemmelse
med batteriernes
kapacitetsniveau. Se diagram herunder:

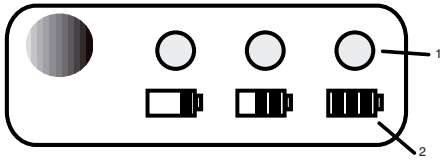

1 Måling af indlæsning

2 Måling batterioblader

Lamper	Kapacitet
3 Grønne lamper	Batteria è completamente carica
2 Grønne lamper	La batteria è al 60% di carica
1 Grøn lampe	La batteria è al 30% di carica e necessita di un'immediata ricarica
Lamper slukker	La batteria ha una carica inferiore al 30% e necessita di un'immediata ricarica

SIKKERHEDSMEDDELELSER OG FORHOLDSREGLER

1. Batteriet må ikke adskilles.
2. Opbevar utilgængeligt for børn.
3. Udsæt ikke batteriet for vand eller saltvand, batteriet skal opbevares på et køligt og tørt sted og isættes i et køligt og tørt miljø.
4. Isæt ikke batteriet under høje temperaturforhold, som nær ved åben ild, varmeapparat, osv.
5. Byt ikke om på batteriets positive og negative pol.
6. Forbind ikke batteriets positive og negative pol til hinanden med enhver metalgenstand.
7. Du må ikke banke, slå eller træde på batteriet.
8. Der må ikke loddes direkte på batteriet, og batteriet må gennembores med negle eller andre skarpe genstande.
9. I tilfælde af at batteriet lækker og væsker kommer i kontakt med øjnene, må du ikke gnide øjet. Skyl grundigt med vand. Stop omgående brug af batteriet, hvis batteriet under brug afgiver unormale lugte, bliver varmt, ændrer farve eller form, eller på anden måde ser unormalt ud.
10. Stop omgående brug af batteriet, hvis batteriet under brug afgiver unormale lugte, bliver varmt, ændrer farve eller form, eller på anden måde ser unormalt ud.
11. Hvis apparatets strømledning er beskadiget, må den kun udskiftes af en forretning der udpeges affabrikanten, da specialværktøj er nødvendig.

4. MILJØRIGTIG BORTSKAFFELSE AF BATTERIER

De følgende giftige og ætsende materialer findes i batterierne der bruges i denne batteripakke: Li-ion, et giftigt materiale.

⚠ Alle giftige materialer skal bortskaffes ved hjælp af en specifik fremgangsmåde, for at forhindre forurening af miljøet. Før bortskaffelse af beskadigede eller slidte Lithium-ion batteripakker, kontakt dit lokale indsamlingspunkt eller din lokale miljøstyrelse for oplysninger og specifikke vejledninger. Bring batterierne til et lokalt genbrugscenter, der er godkendt til bortskaffelse af Li-ion..

⚠ Hvis batteripakken revner eller går I stykker, med eller uden lækage, må den ikke genoplades og anvendes. Bortskaf den og udskift den med en ny batteripakke.

FORSØG IKKE AT REPARERE DEN! For at undgå skade og risiko for brand, eksplosion eller elektrisk stød og skade på miljøet:

- Tildæk batteriets poler med stærkt tape.
- Forsøg IKKE at fjerne eller ødelægge nogle af batteripakkens komponenter.
- Forsøg IKKE at åbne batteripakken.

⚠ Hvis der forekommer en lækage, er de frigivne elektrolytter ætsende og giftige. Undgå kontakt med hud eller øjne, og må ikke indtages.

- *Læg IKKE disse batterier sammen med normalt husholdningsaffald.*
- *Må IKKE brændes.*
- *Må IKKE bruges som opfyldning eller bortskaffes sammen med andet fast affald.*
- *De skal bringes til et godkendt indsamlingspunkt eller genbrugsplads*.

5. BATTERIOPLADER

SPECIFIKATIONER
24V oplader: CG 24 Li
Input: 100-240V ~ 50/60 Hz, 1.1A .
Output: 24V ⎓ 3A

- Apparatet må ikke udsættes for vanddråber eller -stråler, og man må ikke placerer beholdere med væske, som for eksempel vaser, over apparatet.
- Ladeaggregatet er beregnet til genopladelige Litium-ion batterier. Andre batterityper vil kunne eksplodere og forårsage skader på personer og materiel.
- Oplad udelukkende genopladelige batterier.
- Under opladning tænder og blinker den grønne lysdiode, som lyser konstant, når opladningen er fuldført.
- Aggregatets strømforsyning slukkes ved at trække stikket ud.
- Stikkontakten skal være anbragt i maskinens nærhed og være lettilgængelig.

OPLADNINGSPROCEDURE

NOTE*: Batteriet leveres ikke fuldt opladet. Det anbefales at oplade batteriet helt, for at sikre at den maksimale*
køretid opnås. Dette lithium-ion batteri udvikler ikke en hukommelse og kan oplades når som helst.

1. Tilslut opladeren til en vekselstrømskontakt.
2. Sæt batteripakken (1) i opladeren (2).

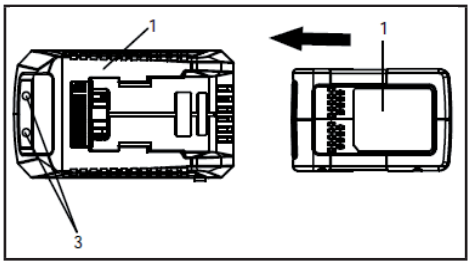

Dette er en diagnostisk oplader. Opladeren LED lamper (3) tændes i en specifik rækkefølge for at kommunikere den aktuelle batteristatus. De er som følger:

OPLADNINGS-PRCEDURE	LED INDIKATOR			
Batteriet oplader	●	Rød	●	Rød
Fuldt opladet	●	Rød	●	Grøn
Batteriet er for varmt eller for koldt: (flyt i ca. 30 min. for nedkøling)	●	Rød	☼	Orange
Intet batteri til stede	●	Rød	○	FRA
Defekt batteri: (fjern og udskift med nyt batteri hvis dette sker)	●	Rød	☼	Rød blinker

Falsk defekt meddelelse:
Når batteriet er isat i opladeren, og status LED blinker,skal batteriet tages ud af opladeren i 1 minut, og derefter sættes i igen. Hvis status LED lyser normalt er batteripakken i orden. Hvis status LED stadig blinker, skal batteripakken udtages og opladeren afbrydes. Vent 1 minut og tilslut opladeren igen og isæt batteripakken Hvis status LED lyser normalt er batteripakken i orden. Hvis status LED stadig blinker er batteripakken defekte og skal udskiftes.

NOTE: *Når den røde indikator blinker, skal batteriet tages ud af opladeren og isættes igen inden for 2 timer. Hvis indikatoren viser ladning, betyder det at batteriet fungerer. Efter 2 timer skal batteriet tages ud og også stikket til opladeren udtages i 1 minut, derefter sættes stikket og batteriet i igen. Hvis indikatoren viser ladning, betyder det at batteriet fungerer. Hvis ikke skal batteriet udskiftes.*

KONTROLLERE LADNINGEN

Hvis batteripakken ikke lader korrekt::

- Kontroller strømmen ved stikkontakten med et andet apparat. Sørg for at stikkontakten ikke er slået fra.
- Kontroller at opladerens kontakter ikke er kortsluttet afrester eller fremmedlegemer.
- Hvis den omgivende lufttemperatur ikke er den normale rumtemperatur, kan du flytte opladeren og batteripakken til en placering, hvor temperaturen er mellem 7 ˚C og 40˚C.

⚠ ***Hvis batteriet isættes i opladeren når det er varmt, kan indikatoren CHARGING LED på opladeren blive tændt og lyse ORANGE. Hvis dette sker skal batteriet tages ud af opladeren og køles ned i cirka 30 minutter.***

MONTERING AF OPLADER

- Denne oplader kan installeres på en væg med to skruer(medfølger ikke)
- Find stedet på væggen hvor du ønsker at placere opladeren.
- Hvis der fastgøres med træstifter, skal der bruges 2 træskruer.

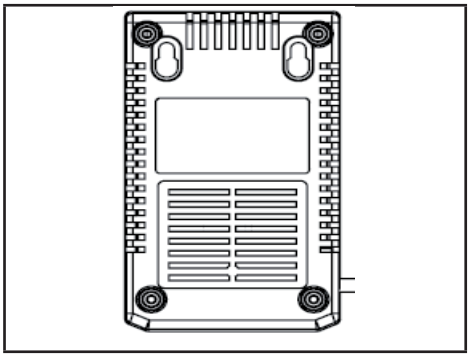

- Hvis der fastgøres til en tørmur skal der bruges forankringer og skruer for at fastgøre opladeren på væggen.

NOTE: *Hvis batteriet og opladeren ikke skal bruges over en længere periode, skal batteriet tages ud af opladeren og stikket trækkes ud af stikkontakten.*

VIGTIGE SIKKERHEDSVEJLEDNINGER

- **GEM DISSE VEJLEDNINGER - FARE: FOR AT REDUCERE RISIKO FOR BRAND ELLER ELEKTRISK STØD, SKAL DISSE VEJLEDNINGER FØLGES NØJE**
- Bekræft den tilgængelige spænding for hvert land, før opladeren tages i brug.

6. RENGØRING

⚠ For at undgå risiko for brand, elektrisk stød eller dødsfald forårsaget af elektricitet:

- Brug ikke en fugtig klud eller rensemiddel på batteriet eller batteriopladeren.
- Fjern altid batteripakken før rengøring, kontrol eller vedligeholdelse af værktøjet.

Aftør ydersiden af opladeren med en tør, blød klud. Denmå ikke spules eller vaskes med vand.

7. SKROTNING

Elektriske apparater må ikke bortskaffes sammen med hushold-ningsaffald. Ifølge det Europæiske Direktiv 2012/19/EF angående bortskaffelse af elektriske og elektroniske apparater og dets iværk-sættelse i henhold til de nationale normer, skal elektriske apparater efter endt levetid indsamles separat med det formål at kunne genanvendes på en miljøforsvarlig måde. Hvis elektriske apparater bortskaffes på en losse-plads eller i terræn, kan skadelige stoffer sive ned til grundvandet, således at de trænger ind i fødekæden og skader Deres sundhed og velvære. Yderligere oplysninger angående bortskaffelse af dette produkt kan fås hos Deres lokale myndighed for bortskaffelse af husholdningsaffald eller hos Deres forhandler.

Ved afslutningen af deres levetid, kassere batterier med fornøden omhu for vores miljø. Batteriet indeholder materiale, der er farligt for dig og miljøet. Den skal fjernes og bortskaffes separat i et anlæg, der accepterer lithium-ion batteri.

Separat indsamling af brugte produkter og emballage gør det muligt for materialer, der skal genbruges. Genbrug af genbrugsmaterialer bidrager til at forhindre forurening af miljøet og reducerer behovet for råmaterialer.

8. GARANTIDÆKNING

Producenten giver en garanti, der er i overensstemmelse med lovgivningen i bopælslandet for kunden, på mindst 2 år fra den dato, hvor apparatet blev solgt til forbrugeren.

Garantien dækker defekter i materialer og udførelse.

De dækkede garantireparationer må kun udføres af et autoriseret servicecenter. Hvis man indgiver et krav dækket af garantien, skal man medbringe det oprindelige købsdokument (med angivelse af datoen for købet).

Garantien dækker ikke:

- normalt slid
- forkert brug, fx overbelastning af apparatet, brug af ikke godkendt tilbehør
- anvendelse af kraft, skader forårsaget af eksterne faktorer
- skader forårsaget af manglende overholdelse af anvisningerne i brugervejledningen, fx tilslutning til en forkert strømforsyning eller manglende overholdelse af monteringsanvisningerne
- hel eller delvis adskillelse af apparatet

DE **ACHTUNG: VOR INBETRIEBNAHME DES GERÄTS DIE GEBRAUCHSANLEITUNG AUFMERKSAM LESEN. Für zukünftiges Nachschlagen aufbewahren.**

INHALTSVERZEICHNIS

1. ALLGEMEINE 1
2. SICHERHEITSKENNZEICHNUNG 1
3. AKKU 2
4. UMWELTGERECHTE ENTSORGUNGDER AKKUS 3
5. AKKU-LADEGERÄT 4
6. REINIGUNG 5
7. ENTSORGUNG DES GERÄTS 5
8. DECKUNG DER GARANTIE 5

1. ALLGEMEINE

1.1 WIE DAS HANDBUCH ZU LESEN

Im Handbuch einige Abschnitte, die Informationen der für die Sicherheit und Betrieb besonders wichtig, in einer anderen Art und Weise markiert ist, nach diesem Kriterium:

Das Symbol ⚠ weist auf eine Gefahr. Nichtbeachtung dieses Warnhinweises beinhaltet die Möglichkeit von Verletzungen oder Dritte und / oder Schäden.

⚠ ***Dieses Gerät kann von Kindern ab 8 Jahren und von Personen mit eingeschränkten physischen, sensorischen oder geistigen Fähigkeiten bzw. ohne Erfahrungen und Kenntnisse benutzt werden, wenn diese beaufsichtigt oder zur sicheren Verwendung des Geräts angeleitet werden und die damit verbundenen Gefahren verstehen. Kinder dürfen nicht mit dem Gerät spielen. Die Reinigung und ordentliche Wartung darf nicht von Kindern ohne Überwachung ausgeführt werden.***

2. SICHERHEITSKENNZEICHNUNG

	Den Akku nicht der Sonne aussetzen, wenn die Temperatur höher als 45°C ist
	Den Akku nicht ins Wasser tauchen und nicht der Feuchtigkeit aussetzen
	Die Batterien nicht ins Feuer werfen. EXPLOSIONSGEFAHR!
	Schutzklasse II Doppelisolierung
	Nur für den Innenbereich.
	Lesen Sie vor dem Aufladen die Bedienungsanleitung.
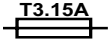	Sicherung

3. AKKU

TECHNISCHE DATEN

BT 24 Li 2.0
Batterie: 24V Maxi., 43,2Wh
Spannung pro Zelle: 3,6V ; Anzahl der Zellen: 6
Ladezeit: 45 min.
(Benutzen Sie Ladegerät CG 24 Li)

BT 24 Li 4.0
Batterie: 24V Maxi., 86,4Wh
Spannung pro Zelle: 3,6V ; Anzahl der Zellen:12
Ladezeit: 90 min.
(Benutzen Sie Ladegerät CG 24 Li)

Für die richtigen Benutzung und Lagerung dieses Akkus ist es von entscheidender Wichtigkeit, dass Sie die Anweisungen in dieser Bedienungsanleitung lesen und verstehen. Zur Vermeidung schwerer Verletzungen, Feuer, Explosionen und Stromschlag:

- Stecken Sie KEINE elektrisch leitenden Materialien in das Ladegerät. Die Ladeklemmen halten 120 V.
- Stecken Sie den Akkupack NICHT in das Ladegerät, wenn er gerissen oder beschädigt ist. Mit einem neuen Akkupack ersetzen.
- Laden Sie diese Akkus NICHT mit einem anderen Ladegerät.
- Lassen Sie KEINE Flüssigkeit in das Ladegerät eindringen.
- Benutzen Sie das Ladegerät NICHT für andere Aufgaben als die in dieser Bedienungsanleitung genannten.
- Versuchen Sie NICHT die Kontakte des Akkupacks kurz zu schließen.

⚠ ***Wenn Batterieflüssigkeit in Ihre Augen gerät, spülen Sie sofort mit sauberem Wasser für mindestens 15 Minuten. Suchen Sie sofort medizinische Hilfe auf.***
Laden Sie den Akkupack nicht im Regen oder in nasser Umgebung. Tauchen Sie das Werkzeug, den Akkupack oder das Ladegerät nicht in Wasser oder eine andere Flüssigkeit.

- Lassen Sie den Akkupack oder das Ladegerät nicht überhitzen. Wenn Sie warm sind, lassen Sie sie abkühlen. Nur bei Zimmertemperatur aufladen.
- Decken Sie die Ventilationsschlitze auf der Oberseite des Ladegerätes nicht ab. Stellen Sie das Ladegerät nicht auf einen weichen Untergrund, z.B. Decke, Kissen. Halten Sie die Ventilationsschlitze des Ladegerätes frei.
- Lassen Sie keine kleine Metallteile oder Materialien wie Stahlwolle, Aluminiumfolie oder andere Fremdkörper in das Gehäuse des Ladegerätes gelangen.
- Ziehen Sie den Netzstecker des Ladegerätes, bevor Sie es reinigen, und wenn sich kein Akkupack in dem Ladegerät befindet.
- Setzen Sie den Akkupack nicht der Sonne oder warmer Umgebung aus. Bei normaler Zimmertemperatur halten.
- Versuchen Sie nicht zwei Ladegeräte zu verbinden.
- Schattig, kühl und trocken halten, wenn der Akku für lange Zeit nicht benutzt wird; laden Sie den Akku für 2 Stunden alle 2 Monate.
- Die Zellen des Akkupacks können bei extremer Benutzung oder Temperaturen kleine Lecks entwickeln. Wenn die äußere Hülle beschädigt ist und die Flüssigkeit auf Ihre Haut gerät:
- Waschen Sie sofort mit Seife und Wasser.
- Mit Zitronensaft, Essig oder einer anderen schwachen Säure neutralisieren.
- Wenn die Flüssigkeit in Ihre Augen gelangt, befolgen Sie die oben genannten Anweisungen und suchen medizinische Hilfe auf.
- Überprüfen Sie bitte vor der Benutzung, ob Ausgangsspannung und Strom des Ladagerätes zum Aufladen des Akkupacks geeignet sind.
- Benutzen Sie das Ladegerät nicht unter Umständen wo die Ausgangspolarität nicht zu der Spannungs- Polarität passt.
- Nur für den Hausgebrauch.
- Die Abdeckung darf unter keinen Umständen geöffnet werden. Wenn die Abdeckung beschädigt ist, darf das Ladegerät nicht weiter benutzt werden.
- Nicht zum Aufladen nicht aufladbarer Batterien.

ÜBERPRÜFEN DER AKKUKAPAZITÄT

Drücken Sie die Taste für die Akkuanzeige (BCI). Die Lampen leuchten gemäß dem Ladezustand des Akkus auf. Sie Tabelle:

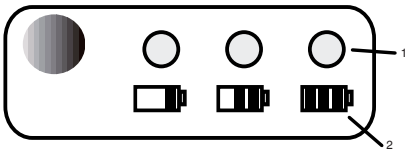

1 Messung	
2 Akku Messladung	
Lichte	Kapazität

3 grüne lichte	Der Akku ist voll aufgeladen
2 grüne lichte	Der Akku ist zu 60% aufgeladen
1 grünes licht	Der Akku ist zu 30% aufgeladen ,muss bald neu aufgeladen werden
Die lichte sind aus	Der Akku ist unter 30% aufgeladen, muss sofort aufgeladen werden.

SICHERHEITSGINWEISE UND VORSICHTSMAßNAHMEN

1. Zerlegen Sie den Akku nicht.
2. Von Kindern fernhalten
3. Setzen Sie den Akku nicht Wasser oder Salzwasser aus, der Akku sollte an einem kühlen und trockenen Ort aufbewahrt werden.
4. Setzen Sie den Akku keinen hohen Temperaturen aus, wie in der Nähe von Feuer, Heizkörpern usw.
5. Vertauschen Sie nicht den positiven und negativen Anschluss des Akkus.
6. Verbinden Sie NIEMALS den Plus und Minuspol mit einem metalischen Gegenstand.
7. Stoßen oder schlagen Sie den Akku nicht, oder stellen sich darauf.
8. Löten Sie nichts an den Akku oder durchbohren den Akku mit Nägeln oder anderem spitzen Werkzeug.
9. Reiben Sie nicht das Auge, falls der Akku undicht ist und Flüssigkeit in das Auge gelangt ist. Gut mit Wasser spülen. Hören Sie sofort mit der Benutzung des Akkus auf,wenn der Akku bei der Benutzung ungewöhnlich riecht,heiß wird, Farbe oder Form ändert oder auf eine andere Art ungewöhnlich aussieht.
10. Hören Sie sofort mit der Benutzung des Akkus auf,wenn der Akku bei der Benutzung ungewöhnlich riecht,heiß wird, Farbe oder Form ändert oder auf eine andere Art ungewöhnlich aussieht
11. Wenn das Netzkabel dieses Gerätes beschädigt ist, kann es nur durch eine vom Hersteller zugelassenen Werkstatt ersetzt werden, weil spezielle Werkzeuge benötigt werden.

4. UMWELTGERECHTE ENTSORGUNGDER AKKUS

Die folgenden giftigen und ätzenden Materialien sind in Akkupacks dieses Werkzeugs enthalten. Lithium-Ionen, ein giftiges Material

⚠ Alle giftigen Materialien müssen auf eine bestimmte Weise entsorgt werden, um Umweltverschmutzung zu verhindern. Befragen Sie Sie Ihre örtliche Abfallentsorgungsbehörde oder Umweltschutzbehörde zu besonderen Anweisungen, bevor Sie beschädigte oder verbrauchte Akkupacks entsorgen. Bringen Sie die Akkus zu dem örtlichen, zur Entsorgung von Li-Ionen zertifizierten, Recyclingcenter und/ oder Entsorgungscenter.

⚠ Wenn der Akkupack reißt oder zerbricht, mit oder ohne Leckage, laden Sie ihn nicht auf und benutzen ihn nicht. Entsorgen Sie es und ersetzen es mit einem neuen Akkupack. VERSUCHEN SIE NICHT IHN ZU REPARIEREN

- Zur Vermeidung von Feuer, Explosion oder Stromschlag und Umweltschäden:
- Decken Sie die Kontakte des Akkus mit dickem Klebeband ab.
- Versuchen Sie NICHT Teile des Akkupacks zu entfernen oder zu zerstören.t3.15a · Versuchen Sie NICHT den Akkupack zu öffnen.

⚠ Wenn ein Leck auftritt, können die austretenden Elektrolyte ätzend und giftig sein. Lassen Sie die Lösung NICHT in Ihre Augen oder auf Ihre Haut gelangen und schlucken Sie sie nicht.

- Geben Sie diese Akkus NICHT in den normalen Haushaltsabfall .
- NICHT verbrennen.
- NICHT dort platzieren, wo sie in eine Mülldeponie oder die Entsorgung von Haushaltsabfall gelangen können.
- Bringen Sie sie zu einem zugelassenen

5. AKKU-LADEGERÄT

TECHNISCHE DATEN

24V Ladegerät: CG 24 Li
Eingang: 100-240V ~ 50/60Hz, 1.5A
Ausgang: 24V ⎓ 3A

- Das Gerät darf nicht Tropf- oder Spritzwasser ausgesetzt werden und es dürfen keine Behälter mit Flüssigkeiten, wie. z.B. Vasen, über dem Gerät aufgestellt werden.
- Das Ladegerät ist für wiederaufladbare Lithium-Ionen-Akkus ausgelegt. Andere Akkus können explodieren und zu Personenunfällen und Sachschäden führen.

- Nur wiederaufladbare Akkus laden.
- Während des Ladevorgangs blinkt das grüne LED und leuchtet nach Beenden des Ladevorgangs.
- Das Abtrennen vom Stromnetz erfolgt durch Ziehen am Stecker.
- Die Steckdose muss sich in der Nähe des Gerätes befinden und leicht erreichbar sein.

LADEVORGANG

HINWEIS: Der Akku wird nicht voll geladen verschickt. Es wird empfohlen den Akku vor der Benutzung voll aufzuladen, um die maximale Laufzeit zu erreichen. Dieser Lithium-Ionen Akku entwickelt keinen Memory- Effekt und kann jederzeit aufgeladen werden.

1.Stecken Sie das Ladegerät in eine Wechselstrom- Steckdose
2. Legen Sie den Akkupack (1) in das Ladegerät (2).

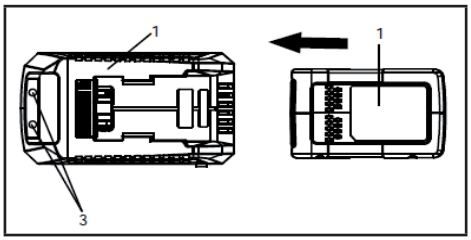

Dies ist ein diagnostischer Marker. LED-Leuchten-Ladegerät (3) wird in einer bestimmten Reihenfolge, um den aktuellen Zustand der Batterie zu kommunizieren aufleuchten. Aufladen der Batterie in Abhängigkeit von den Lichtern:

LADEVORGANG	LED ANZEIGE			
AKKU LÄDT AUF:	●	ROT	●	ROT
VOLL AUFGELADEN:	●	ROT	●	ROT
BATTERIE IST ZU WARM ODER ZU KALT:: (FÜR UNGEFÄHR 30 MINUTEN ZUM ABKÜHLEN ENTFERNEN)	●	ROT	●	OR-ANGE
KEIN AKKU EINGE-LEGT	●	ROT	○	AUS
DEFEKTER AKKU: (ENTFERNEN UND MITNEUEM AKKU ERSETZEN)	●	ROT	☼	ROT BLINKEN

Falsche Defektanzeige:
Wenn der Akku in das Ladegerät eingelegt wird und die LED blinkt, entfernen Sie den Akku für ungefähr 1 Minute aus dem Ladegerät und legen ihn dann wieder ein. Wenn die LED den Normalzustand anzeigt ist der Akku in Ordnung. Wenn die LED immer noch blinkt, entfernen Sie den Akkupack und ziehen den Netzstecker des Ladegerätes. Warten Sie 1 Minute und schließen das Ladegerät wieder an und legen den Akku ein. Wenn die LED den Normalzustand anzeigt ist der Akku in Ordnung. Wenn die LED immer noch blinkt, ist der Akkupack defektund muss ersetzt werden.

HINWEIS*: Wenn die rote Anzeige flackert, nehmen Sie den Akku aus dem Ladegerät und legen ihn innerhalb von 2 Stunden wieder ein. Wenn die Anzeige den Ladevorgang anzeigt, ist der Akku in Ordnung. Nehmen Sie nach 2 Stunden bitte den Akku heraus und ziehen den Netzstecker für 1 Minute, legen Sie dann den Akku wieder ein und schließen das Ladegerät an das Stromnetz an. Wenn die Anzeige den Ladevorgang anzeigt, ist der Akku in Ordnung. Wenn nicht, muss der Akku gewechselt werden*

ÜBERPRÜFEN DES LADUNG
Wenn der Akku nicht richtig auflädt:

- Überprüfen Sie den Strom der Steckdose mit einem anderen Werkzeug. Stellen Sie sicher, dass die Steckdose nicht ausgeschaltet ist.
- Überprüfen Sie, dass die Ladekontakte nicht durch Schmutz oder Fremdkörper kurzgeschlossen sind.
- Wenn die Umgebungstemperatur nicht die normale Zimmertemperatur ist, bringen Sie das Ladegerät und den Akkupack an einen Ort mit Temperatur zwischen 7 ˚C und 40˚C

⚠ Wenn der warme oder heiße Akku in das Ladegerät eingelegt wird, leuchtet die LADEN LED an dem Ladegerät ORANGE. Wenn das passiert, lassen Sie den Akku ohne das Ladegerät für ungefähr 30 Minuten abkühlen

BEFESTIGUNG DES LADEGERÄTES

- Dieses Ladegerät kann mit zwei Schrauben (nichtmitgeliefert) an eine Wand montiert werden
- Legen Sie den Ort für die Montage des Ladegerätes fest.
- Benutzen Sie 2 Holzschrauben, wenn sie es an Holz befestigen.
- Benutzen Sie bei Montage an einer Schrauben zum Befestigen desLadegerätes an die Wand.

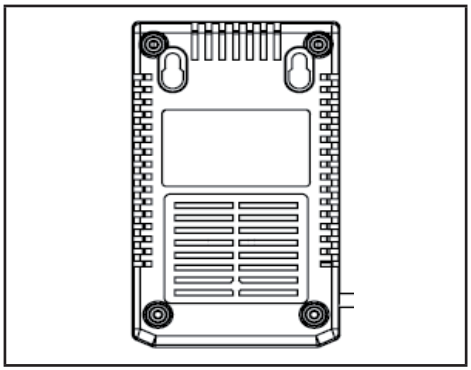

HINWEIS: *Wenn der Akku und das Ladegerät nicht über einen längeren Zeitraum nicht benutzt wird, nehmen Sie den Akku aus dem Ladegerät und stecken Sie das Netzsteckdose aus - AC.*

WICHTIGE SICHERHEITSANWEISUNGEN

- **HEBEN SIE DIESE ANWEISUNGEN AUF - GEFAHR:BEFOLGEN SIE DIESE ANWEISUNGEN, UM DIEGEFAHR VON FEUER ODER STROMSCHLAG ZUVERRINGERN**.
- Bestätigen Sie in jedem Land die verfügbare Spannung,bevor Sie das Ladegerät benutzen.

6. REINIGUNG

⚠ ***Zur Vermeidung von Feuer oder Stromschlag:***

- Wenden Sie nicht ein feuchtes Tuch oder Reinigungsmittel an dem Akku oder Ladegerät an.
- Entfernen Sie vor dem Reinigen, Überprüfen oder Warten des Werkzeugs immer den Akku.

Wischen Sie die Oberfläche des Ladegerätes mit einem weichen, trockenen Tuch. Nicht abspritzen oder mit Wasser waschen.

7. ENTSORGUNG DES GERÄTS

Elektrische Geräte dürfen nicht mit dem Hausmüll entsorgt werden. Gemäß der EU-Richtlinie 2012/19//EG über elektrische und elektroni-sche Altgeräte und ihrer Umsetzung in nationales Recht müssen Elekt-roaltgeräte getrennt gesammelt und einer umweltgerechten Wiederverwertung zugeführt werden. Werden die Geräte in einer Mülldeponie oder im Boden entsorgt, können die Schadstoffe das Grundwasser erreichen und in die Lebensmittelkette erlangen, und so unserer Gesundheit und unserem Wohlbefin-den schaden. Wenden Sie sich für weitergehende Informationen zur Entsorgung dieses Produkts an die verantwortliche Stelle für die Entsorgung von Hausmüll oder an Ihren Händler.

Li-ion

Am Ende ihrer Lebensdauer, entsorgen die Akkus mit der gebotenen Sorgfalt für unsere Umwelt. Der Akku enthält Material, das für Sie und die Umwelt gefährlich ist. Sie müssen entfernt und separat in einer, Lithium-Ionen-Akkus Anlage entsorgt werden.

Die getrennte Entsorgung gebrauchter Produkte und Verpackungen können die Materialien recycelt und wiederverwendet werden. Die Wiederverwertung recycelter Materialien schont die Umwelt und verringert die Nachfrage nach Rohstoffen.

8. DECKUNG DER GARANTIE

Unbeschadet der gesetzlichen Gewährleistungsansprüche gewährt der Hersteller eine Garantie gemäß den Gesetzen Ihres Landes, mindestens jedoch 2 Jahre. Garantiebeginn ist das Verkaufsdatum des Gerätes an den Endverbraucher.

Die Garantie erstreckt sich ausschließlich auf Mängel, die auf Material- oder Herstellungsfehler zurückzuführen sind.

Garantiereparaturen dürfen ausschließlich von einem autorisierten Kundendienst durchgeführt werden. Um Ihren Garantieanspruch geltend zu machen ist der Original-Verkaufsbeleg (mit Verkaufsdatum) beizufügen.

Von der Garantie ausgeschlossen sind:

- Normaler Verschleiß
- Unsachgemäße Anwendungen, wie z.B. Überlastung des Gerätes, nicht zugelassene Zubehörteile
- Beschädigung durch Fremdeinwirkungen, Gewaltanwendung oder durch Fremdkörper
- Schäden die durch Nichtbeachtung der Gebrauchsanleitung entstehen, z.B. Anschluss an eine falsche Netzspannung oder Nichtbeachtung der Montageanleitung
- Komplett oder teilweise demontierte Geräte

EL **ΠΡΟΣΟΧΗ: ΠΡΙΝ ΧΡΗΣΙΜΟΠΟΙΗΣΕΤΕ ΤΟ ΜΗΧΑΝΗΜΑ, ΔΙΑΒΑΣΤΕ ΡΟΣΕΚΤΙΚΑ ΤΟ ΠΑΡΟΝ ΕΓΧΕΙΡΙΔΙΟ. Φυλάξτε το για κάθε μελλοντική χρήση.**

ΠΕΡΙΕΧΟΜΕΝΑ

1. ΓΕΝΙΚΑ 1
2. ΣΗΜΑΤΟΔΟΤΗΣΕΙΣ ΑΣΦΑΛΕΙΑΣ 1
3. ΜΠΑΤΑΡΙΑ 2
4. ΑΠΟΙΚΟΔΟΜΗΣΗ ΟΙΚΟ-ΣΥΜΒΑΤΗ ΤΗΣ ΜΠΑΤΑΡΙΑΣ 3
5. ΠΡΟΔΙΑΓΡΑΦΕΣ 4
6. ΚΑΘΑΡΙΣΜΟΣ 5
7. ΔΙΑΛΥΣΗ 5
8. ΕΓΓΥΗΣΗ 6

1. ΓΕΝΙΚΑ

1.1 ΠΩΣ ΝΑ ΔΙΑΒΑΣΕΤΕ ΤΟ ΕΓΧΕΙΡΙΔΙΟ

Στο εγχειρίδιο μερικά τμήματα που περιέχουν πληροφορίες ιδιαίτερη σημασία για την ασφάλεια και τον χειρισμό, τονίζονται με διαφορετικό τρόπο, σύμφωνα με αυτό το κριτήριο:

Το σύμβολο ⚠ υποδεικνύει κίνδυνο.
Η μη συμμόρφωση με αυτήν την προειδοποίηση συνεπάγεται την πιθανότητα τραυματισμού ή τρίτους ή / και ζημιά.

⚠ ***Αυτή η συσκευή μπορεί να χρησιμοποιηθεί από παιδιά ηλικίας 8 ετών και επάνω καθώς και από άτομα με μειωμένες φυσικές, πνευματικές ή αισθητήριες ικανότητες ή χωρίς εμπειρία και γνώση, αν επιτηρούνται ή καθοδηγούνται κατά τη χρήση της συσκευής με ασφαλή τρόπο και με τη σωστή κατανόηση των εμπλεκόμενων κινδύνων. Τα παιδιά δεν θα πρέπει να παίζουν με τη συσκευή. Ο προγραμματισμένος καθαρισμός και συντήρηση δεν θα πρέπει να πραγματοποιούνται από παιδιά και χωρίς επιτήρηση.***

2. ΣΗΜΑΤΟΔΟΤΗΣΕΙΣ ΑΣΦΑΛΕΙΑΣ

	Μην εκθέτετε το συσσωρευτή στον ήλιο όταν η θερμοκρασία είναι μεγαλύτερη από 45°C
	Μην βυθίζετε το συσσωρευτή στο νερό και μην τον εκθέτετε στην υγρασία
	Μην πετάτε τις μπαταρίες στη φωτιά. ΚΙΝΔΥΝΟΣ ΕΚΡΗΞΗΣ!
	Κλάση II Διπλή μόνωση
	Για επαγγελματική χρήση μόνο.
	Πριν φορτίσετε διαβάστε τις οδηγίες

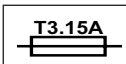	Ασφάλεια

3. ΜΠΑΤΑΡΙΑ

ΠΡΟΔΙΑΓΡΑΦΕΣ

BT 24 Li 2.0
Μπαταρία: 24V μακς., 43,2Wh
Τάση ανά στοιχείο: 3,6V ; Αριθμός στοιχείων:6
Χρόνος φόρτισης: 45 min.
(χρησιμοποιήστε ένα φορτιστή CG 24 Li)

BT 24 Li 4.0
Μπαταρία: 24V μακς., 86,4Wh
Τάση ανά στοιχείο: 3,6V ; Αριθμός στοιχείων: 12
Χρόνος φόρτισης: 90 min.
(χρησιμοποιήστε ένα φορτιστή CG 24 Li)

Για την χρήση, συντήρηση και τη σωστή αποθήκευση της μπαταρίας, είναι σημαντικό να διαβάσετε και να κατανοήσετε τις οδηγίες που παρέχονται σε αυτό το εγχειρίδιο. Για να αποφύγετε το σοβαρό τραυματισμό, τον κίνδυνος πυρκαγιάς, έκρηξης και τους κινδύνους που προέρχονται από ηλεκτροπληξία και βολταϊκά τόξα:

- ΜΗΝ ανιχνεύετε τον φορτιστή με αγώγιμα υλικά. Οι ακροδέκτες φόρτισης αντέχουν σε τάση 120 V.
- Εάν το δοχείο της μπαταρίας έχει σπάσει ή έχει υποστεί ζημιά, ΜΗΝ το βάλετε στο φορτιστή. Αντικαταστήστε την με μια νέα μπαταρία.
- ΜΗΝ φορτώνετε αυτά τα γκρουπ μπαταρίας με ένα διαφορετικό τύπο του φορτιστή.
- ΜΗΝ επιτρέπετε την εισροή υγρού στο εσωτερικό του φορτιστή.
- ΜΗΝ τον χρησιμοποιείτε για σκοπούς διαφορετικούς από τους υποδεικνυόμενους σε αυτό το εγχειρίδιο.
- ΜΗΝ προσπαθείτε να βραχυκυκλώσετε τα τερματικά του γκρουπ μπαταρίας.

⚠ Εάν το υγρό της μπαταρίας έρθει σε επαφή με τα μάτια, ξεπλύνετε αμέσως με καθαρό νερό για τουλάχιστον 15 λεπτά. Συμβουλευτείτε αμέσως ένα γιατρό. Μην επαναφορτίζετε την μπαταρία στη βροχή ή σε υγρό περιβάλλον. Μην βυθίζετε το εργαλείο, μπαταρία ή το φορτιστή σε νερό ή οποιοδήποτε άλλο υγρό.

- Μην αφήνετε την μπαταρία ή το φορτιστή από την υπερθέρμανση.
- Αν είναι ζεστό, αφήστε το να κρυώσει.
- Ανανέωση της μόνο σε θερμοκρασία δωματίου.
- Μην καλύπτετε τις οπές εξαερισμού του παρόντος στην κορυφή του φορτιστή. Μην τοποθετείτε το φορτιστή σε μια μαλακή επιφάνεια, όπως μια κουβέρτα ή μαξιλάρι. Διατηρήσουμε καθαρές τις οπές εξαερισμού του φορτιστή.
- Μην αφήνετε μικρά μεταλλικά αντικείμενα ή υλικά όπως σύρμα, αλουμινόχαρτο ή άλλα ξένα σωματίδια να εισέλθουν στην κοιλότητα του περιοδικού
- Πριν καθαρίσετε το φορτιστή ή όταν υπάρχει μπαταρία στο εσωτερικό, θα πρέπει να το αποσυνδέσετε.
- Μην τοποθετείτε την μπαταρία σε άμεσο ηλιακό φως ή σε ένα ζεστό περιβάλλον. Πάντα να το κρατήσει σε κανονική θερμοκρασία δωματίου.
- ΜΗΝ επιχειρήσετε να συνδέσετε δύο φορτιστές ταυτόχρονα.
- Αν η μπαταρία δεν είναι φορτισμένη για μεγάλο χρονικό διάστημα, θα πρέπει να κρατούν πάντα στη σκιά, σε δροσερό και ξηρό μέρη.
- Φορτίστε την μπαταρία για 2 ώρες κάθε 2 μήνες.
- Εάν χρησιμοποιήσετε πάρα πολύ ή ακραίες θερμοκρασίες, τα κύτταρα της μπαταρίας μπορεί να αναπτύξει μικρές διαρροές.
- Εάν η εξωτερική σφράγιση θραύεται και το υγρό έρχεται σε επαφή με το δέρμα:
  - Πλύνετε αμέσως με σαπούνι και νερό.
  - εξουδετερώστε με χυμό λεμονιού, ξύδι ή άλλα ελαφρά οξέα.
- Εάν το υγρό έρθει σε επαφή με τα μάτια, εφαρμόστε τις παραπάνω οδηγίες και συμβουλευτείτε ένα γιατρό.
- Πριν από τη χρήση, βεβαιωθείτε ότι η τάση εξόδου και το ρεύμα του φορτιστή είναι κατάλληλη για τη φόρτιση της μπαταρίας.
- Σε περίπτωση που η πολικότητα της εξόδου δεν αντιστοιχεί στην εν λόγω επιβάρυνση, ΜΗΝ χρησιμοποιείτε το φορτιστή.
- Μόνο για εσωτερική χρήση.
- ΜΗΝ κάτω από οποιεσδήποτε συνθήκες να ανοίξει το καπάκι. Αν το κάλυμμα έχει υποστεί ζημιά, ο φορτιστής ΔΕΝ πρέπει να χρησιμοποιούνται πλέον.
- Μην επαναφορτίσετε τις μπαταρίες που δεν είναι επαναφορτιζόμενες.

ΕΛΕΓΧΟΣ η χωρητικότητα της μπαταρίας

Πατήστε το κουμπί (BCI) Ένδειξη χωρητικότητας της μπαταρίας. Τα φώτα θα ανάψουν σύμφωνα με το επίπεδο

της χωρητικότητας της μπαταρίας.
Δείτε το ακόλουθο διάγραμμα:

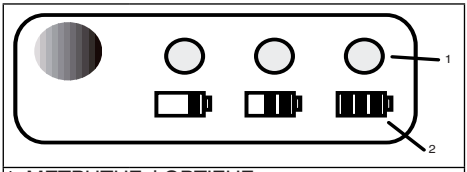

1 ΜΕΤΡΗΤΗΣ ΦΟΡΤΙΣΗΣ	
2 ΜΕΤΡΗΣΗ ΦΟΡΤΙΣΤΗ	
Φώτα	Χωρητικότητα
3 πράσινα φώτα	Η μπαταρία είναι πλήρως φορτισμένη
2 πράσινα φώτα	Η μπαταρία βρίσκεται στο 60% της φόρτισης
1 πράσινο Φως	Η μπαταρία βρίσκεται στο 30% της φόρτισης και χρειάζεται μια άμεση φόρτιση
Τα φώτα έχουν σβήσει	Η μπαταρία έχει μια μικρότερη φόρτιση από το 30% και έχει ανάγκη από μια άμεση επαναφόρτιση

ΣΗΜΕΙΩΣΕΙΣ ΑΣΦΑΛΕΙΑΣ ΚΑΙ ΠΡΟΦΥΛΛΑΞΕΙΣ

1. ΜΗΝ ανοίγετε την μπαταρία.
2. Να φυλάσσεται μακριά από παιδιά.
3. ΜΗΝ εκθέτετε την μπαταρία σε θαλασσινό ή γλυκό νερό, τοποθετήστε την σε δροσερό και στεγνό περιβάλλον.
4. ΜΗΝ τοποθετείτε την μπαταρία σε υπερβολικά θερμά μέρη, όπως δίπλα σε μια φωτιά, καλοριφέρ, κ.λ.π.
5. ΜΗΝ αντιστρέφετε το αρνητικό και τον θετικό πόλο της μπαταρίας.
6. ΜΗΝ συνδέετε τον θετικό και τον αρνητικό πόλο της μπαταρίας με μεταλλικά αντικείμενα.
7. ΜΗΝ χτυπάτε και μην ανεβαίνετε με τα πόδια στην μπαταρία.
8. ΜΗΝ πραγματοποιείτε διαδικασίες συγκόλλησης και μην τρυπάτε με καρφιά άλλα μυτερά αντικείμενα.
9. Στην περίπτωση απώλειας υγρών σε επαφή με τα μάτια, μην τα τρίψετε και ξεπλύνετε πλήρως με νερό.
10. Διακόψετε την χρήση της μπαταρίας αν αυτή εκπέμπει ασυνήθιστες οσμές, υπερθερμαίνεται ή αλλάζει χρώμα/ μορφή και έχει μια μη κανονική μορφή.
11. Εάν το καλώδιο τροφοδοσίας του εργαλείου αυτού είναι κατεστραμμένο, πρέπει να αντικατασταθεί από τον κατασκευαστή ή τον εντολοδόχο του ή από άτομα ειδικά εκπαιδευμένα ώστε να μειωθούν τυχόν κίνδυνοι.

4. ΑΠΟΙΚΟΔΟΜΗΣΗ ΟΙΚΟ-ΣΥΜΒΑΤΗ ΤΗΣ ΜΠΑΤΑΡΙΑΣ

Τα ακόλουθα υλικά είναι τοξικά και διαβρωτικά αέρια κατά την μπαταρία που χρησιμοποιείται με αυτό το εργαλείο: Το λίθιο είναι ένα τοξικό υλικό.

⚠ Όλα τα τοξικά υλικά πρέπει να απορρίπτονται με κατάλληλο τρόπο για την πρόληψη της μόλυνσης του περιβάλλοντος. Πριν από τη διάθεση των μπαταριών ιόντων λιθίου που έχουν καταστραφεί ή φθαρεί, επικοινωνήστε με την τοπική υπηρεσία απορριμμάτων σας, ή την Τοπικής Υπηρεσία για την Προστασία του Περιβάλλοντος για περισσότερες πληροφορίες και οδηγίες. Μεταφέρατε τις μπαταρίες σε ένα κέντρο ανακύκλωσης και/ή πιστοποιημένης διαχείρισης υλικών για μπαταρίες λιθίου-ιόντων.

⚠ Αν το γκρουπ της μπαταρίας ραγίσει ή σπάσει, με ή χωρίς απώλεια υγρών, μην το φορτώσετε και μην το επαναχρησιμοποιήσετε. Αποικοδομήστε το και αντικαταστήστε το με ένα νέο γκρουπ μπαταρίας. ΜΗΝ ΠΡΟΣΠΑΘΗΣΕΤΕ ΝΑ ΤΟ ΔΙΟΡΘΩΣΕΤΕ! Για την αποφυγή ατυχημάτων και κινδύνων πυρκαγιάς ή ηλεκτροπληξίας και την αποφυγή ζημιών στο περιβάλλον:

- Καλύψτε τα τερματικά της μπαταρίας με ανθεκτική κολλητική ταινία.
- ΜΗΝ προσπαθείτε να αφαιρέσετε ή να καταστρέψετε οποιοδήποτε στοιχείο του γκρουπ της μπαταρίας.
- ΜΗΝ προσπαθείτε να ανοίξετε το γκρουπ της μπαταρίας.

⚠ Οι ηλεκτρολύτες που απελευθερώνονται από τις απώλειες των υγρών της μπαταρίας είναι διαβρωτικοί και τοξικοί. Πράξτε με τρόπο ώστε το υγρό να ΜΗΝ έρχεται σε επαφή με τα μάτια, το δέρμα και κυρίως μην το καταπίνετε.

- ΜΗΝ πετάτε τις μπαταρίες στα οικιακά σκουπίδια.
- ΜΗΝ τις καίτε.
- ΜΗΝ τοποθετείτε τις μπαταρίες σε χώρους που μπορεί να είναι τμήμα εκφόρτωσης απορριμάτων ή αστικών λυμάτων.

– Μεταφέρετέ τις σε ένα εξουσιοδοτημένο κέντρο ανακύκλωσης.

5. ΠΡΟΔΙΑΓΡΑΦΕΣ

SPECIFICHE

Φορτιστής των 24V: CG 24 Li
Είσοδος: 100-240V ~ 50/60 Hz, 1.1A
Έξοδος:24V ⎓ 3A

- Η συσκευή δεν πρέπει να εκτίθεται σε σταγόνες ή ψεκασμό, και δεν θα πρέπει να τοποθετείτε δοχεία με υγρά, όπως βάζα, πάνω στη συσκευή.
- Ο φορτιστής είναι για επαναφορτιζόμενη μπαταρία λιθίου-ιόντων. Άλλοι τύποι μπαταριών μπορεί να εκραγεί ή και να προκαλέσει σωματικές βλάβες και υλικές ζημιές.
- Φορτίστε αποκλειστικά επαναφορτιζόμενες μπαταρίες.
- Κατά τη διάρκεια της φόρτισης, η λυχνία LED ανάβει και αναβοσβήνει με ένα πράσινο χρώμα που γίνεται σταθερό πράσινο χρώμα όταν η φόρτιση ολοκληρωθεί.
- Η αποσύνδεση από την τάση γίνεται βγάζοντας την πρίζα.
- Η πρίζα πρέπει να βρίσκεται κοντά στη μηχανή και να είναι εύκολα προσβάσιμη.

ΔΙΑΔΙΚΑΣΙΑ ΦΟΡΤΩΣΗΣ

ΣΗΜΕΙΩΣΗ: *Η μπαταρία δεν αποστέλλεται πλήρως φορτισμένη. Προτείνεται η φόρτιση της πριν από την χρήση για την εγγύηση της ανάκτησης του μέγιστου λειτουργικού χρόνου. Η μπαταρία ιονίων λιθίου δεν αναπτύσσει μια μνήμη που μπορεί να επαναφορτίζεται οποιαδήποτε στιγμή.*

1. Συνδέστε ένα φορτιστή σε μια πρίζα AC.
2. Εισάγετε το γκρουπ μπαταρίας (1) στο φορτιστή (2).

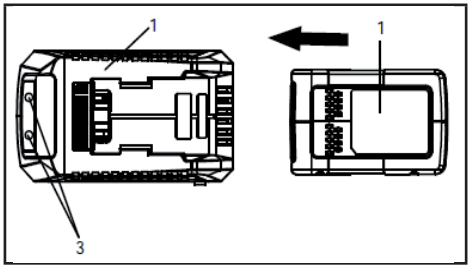

Αυτός είναι ένας διαγνωστικός φορτιστής. Τα φώτα LED του φορτιστή (3) θα ανάψουν με μια ειδική σειρά ώστε να γνωστοποιήσουν την τρέχουσα κατάσταση της μπαταρίας. Φόρτωση της μπαταρίας σύμφωνα με τα φώτα:

ΔΙΑΔΙΚΑΣΙΑ ΦΟΡΤΩΣΗΣ	ΥΠΟΔΕΙΞΗ LED			
ΜΠΑΤΑΡΙΑ ΣΕ ΦΟΡΤΙΣΗ	●	ΚΟΚΚΙΝΟ	●	ΚΟΚΚΙΝΟ
ΠΛΗΡΩΣ ΦΟΡΤΙΣΜΕΝΗ	●	ΚΟΚΚΙΝΟ	●	ΠΡΑΣΙΝΟ
ΜΠΑΤΑΡΊΑ ΕΊΝΑΙ ΠΟΛΎ ΖΕΣΤΟ Ή ΠΟΛΎ ΚΡΎΟ: (ΑΦΑΙΡΕΣΤΕ ΤΟΥΛΑΧΙΣΤΟΝ 30 ΛΕΠΤΑ ΓΙΑ ΨΥΞΗ)	●	ΚΟΚΚΙΝΟ	●	ΠΟΡΤΟΚΑΛΙ
ΜΠΑΤΑΡΙΑ ΑΠΟΥΣΑ	●	ΑΠΕΝΕΡΓΟ-ΠΟΙΗΜΕΝΟ	○	ΑΠΕΝΕΡΓΟ-ΠΟΙΗΜΕΝΟ
ΕΛΑΤΤΩΜΑΤΙΚΗ ΜΠΑΤΑΡΙΑ: (ΣΕ ΑΥΤΗ ΤΗΝ ΠΕΡΙΠΤΩΣΗ ΑΝΤΙΚΑΤΑΣΤΗΣΤΕ ΜΕ ΜΙΑ ΝΕΑ ΜΠΑΤΑΡΙΑ)	●	ΚΟΚΚΙΝΟ	☼	ΚΟΚΚΙΝΟ ΔΙΑ-ΚΟΠΤΩΜΕΝΟΥ ΦΩΤΙΣΜΟΥ

Το φως υποδεικνύει ένα ψεύτικη βλάβη: Όταν η μπαταρία εισαχθεί στον φορτιστή και το LED κατάστασης αναβοσβήνει, αφαιρέστε την μπαταρία από τον φορτιστή για 1 λεπτό και στην συνέχεια ξαναβάλετε την. Αν η κατάσταση του Led υποδεικνύει "κανονικό", σημαίνει ότι το γκρουπ της μπαταρίας είναι λειτουργικό. Αν το LED αναβοσβήνει και πάλι, αφαιρέστε το γκρουπ μπαταρίας και αποσυνδέστε τον φορτιστή. Αναμείνατε 1 λεπτό, συνδέστε εκ νέου τον φορτιστή και επανασυνδέσατε το γκρουπ μπαταρίας. Αν η κατάσταση του Led υποδεικνύει "κανονικό", σημαίνει ότι το γκρουπ της μπαταρίας είναι λειτουργικό. Αν το LED αναβοσβήνει ακόμα σημαίνει ότι το γκρουπ μπαταρίας είναι ελαττωματικό και θα πρέπει να αντικατασταθεί.

ΣΗΜΕΙΩΣΗ: *Όταν ο κόκκινος δείκτης αναβοσβήνει, βγάλτε την μπαταρία από το φορτιστή και επανεισάγεται την εντός 2 ωρών. Αν ο δείκτης σηματοδοτεί την φόρτιση, η μπαταρία είναι σε κανονικές καταστάσεις. Αν ο δείκτης σηματοδοτεί την φόρτιση, η μπαταρία είναι σε κανονικές καταστάσεις.*

Μετά από 2 ώρες, βγάλτε την πρίζα AC από τον φορτιστή για 1 λεπτό, επανασυνδέσατε στην συνέχεια την πρίζα AC και την μπαταρία. Αν ο δείκτης σηματοδοτεί την φόρτιση, η μπαταρία είναι σε κανονικές καταστάσεις. Σε αντίθετη περίπτωση η μπαταρία θα πρέπει να αντικατασταθεί.

ΕΛΕΓΧΟΣ ΤΟΥ ΦΟΡΤΙΣΤΗ

Αν το γκρουπ της μπαταρίας δεν φορτίζεται σωστά:

- Ελέγξτε το ρεύμα εξόδου με ένα άλλο εργαλείο. Βεβαιωθείτε ότι η πρίζα δεν είναι μονωμένη.
- Ελέγξτε αν οι επαφές του φορτιστή δεν έχουν υποστεί βραχυκύκλωμα εξαιτίας θραυσμάτων ή άλλων υλικών.
- Αν η θερμοκρασία της γύρω περιοχής δεν είναι κανονική, μετακινείστε τον φορτιστή και το γκρουπ μπαταρίας σε ένα περιβάλλον θερμοκρασίας ανάμεσα από 7 ˚C και 40˚C.

⚠ Αν η μπαταρία εισαχθεί στον φορτιστή όταν είναι θερμή ή έχει υπερθερμανθεί το φως του δείκτη ΦΟΡΤΙΣΗΣ LED στον φορτιστή μπορεί να φωτιστεί με ΠΟΡΤΟΚΑΛΙ. Σε περίπτωση κατά την οποία πραγματοποιείται αυτή η κατάσταση, αφήστε την μπαταρία να ψυχθεί εκτός του φορτιστή για περίπου 30 λεπτά.

ΣΥΝΑΡΜΟΛΟΓΗΣΗ ΦΟΡΤΙΣΤΗ

- υτός ο φορτιστής μπορεί να συναρμολογηθεί στον τοίχο χρησιμοποιώντας δυο βίδες (δεν συμπεριλαμβάνονται)
- Εντοπίστε την περιοχή που θα πρέπει να συναρμολογηθεί στον τοίχο ο φορτιστής.
- Για την συναρμολόγηση σε ξύλο θα πρέπει να χρησιμοποιήσετε 2 βίδες κατάλληλες γι' αυτό το σκοπό.
- Για συναρμολόγηση σε γυψοσανίδα χρησιμοποιήστε άγκιστρα τοίχου για στήριξη του φορτιστή τοίχου.

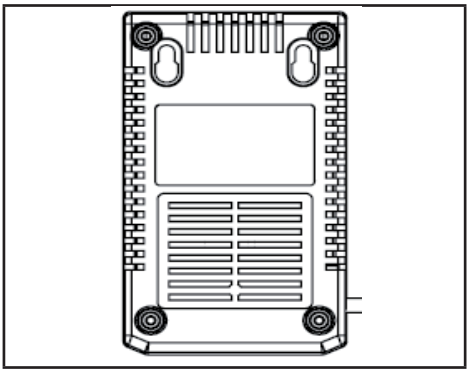

ΣΗΜΕΙΩΣΗ: *Αν η μπαταρία και ο φορτιστής δεν χρησιμοποιηθούν για παρατεταμένη περίοδο χρόνου, αφαιρέστε την μπαταρία από το φορτιστή και αποσυνδέστε την πρίζα AC*

ΣΗΜΑΝΤΙΚΕΣ ΟΔΗΓΙΕΣ ΑΣΦΑΛΕΙΑΣ

- **ΔΙΑΤΗΡΗΣΤΕ ΑΥΤΕΣ ΤΙΣ ΟΔΗΓΙΕΣ**
- **ΚΙΝΔΥΝΟΣ! ΓΙΑ ΜΕΙΩΣΗ ΤΟΥ ΚΙΝΔΥΝΟΥ ΠΥΡΚΑΓΙΑΣ Ή ΗΛΕΚΤΡΟΠΛΗΞΙΑΣ ΕΙΝΑΙ ΣΗΜΑΝΤΙΚΟ ΝΑ ΑΚΟΛΟΥΘΗΣΕΤΕ ΠΙΣΤΑ ΑΥΤΕΣ ΤΙΣ ΟΔΗΓΙΕΣ.**
- Πριν την χρήση του φορτιστή βεβαιωθείτε για την διαθέσιμη τάση σε κάθε Χώρα.

6. ΚΑΘΑΡΙΣΜΟΣ

⚠ Για την αποφυγή κινδύνου πυρκαγιάς, ηλεκτροπληξίας ή ηλεκτρικών εκκενώσεων:
- Μην περνάτε με υγρό ύφασμα ή απορρυπαντικά την μπαταρία ή τον φορτιστή της μπαταρίας.
- Αφαιρέστε πάντα το γκρουπ της μπαταρίας πριν τον καθαρισμό, επιθεώρηση ή πραγματοποίηση συντήρησης στο εργαλείο.

Καθαρίστε το εξωτερικό μέρος του φορτιστή με ένα στεγνό και μαλακό πανί. Μην ξεπλένετε με αντλίες και μην καθαρίζετε με νερό.

7. ΔΙΑΛΥΣΗ

Οι ηλεκτρικές συσκευές δεν πρέπει να διατίθενται με τα οικιακά απορρίμ-ματα. Σύμφωνα με την Ευρωπαϊκή Οδηγία 2012/19/ΕΚ σχετικά με τα απορρίμματα ηλεκτρικών και ηλεκτρονικών συσκευών και τους εθνικούς κανονισμούς για την εφαρμογή της, οι ηλεκτρικές συσκευές που έχουν ολοκληρώσει τον κύκλο ζωής τους πρέπει συγκεντρώνονται χωριστά με σκοπό τη φιλική προς το περιβάλλον ανακύκλωσή τους. Αν η ηλεκτρικές συσκευές απορριφθούν σε μια χωματερή ή στο έδαφος, οι βλαβερές ουσίες μπορεί να φτάσουν τον υδροφόρο ορίζοντα και να διεισδύσουν στην τροφική αλυσίδα, προκαλώντας βλάβες στην υγεία σας. Για λεπτομερέστερες πληροφορίες σχετικά με τη διάθεση του προϊόντος, απευθυνθείτε στον αρμόδιο φορέα για τη διάθεση των οικιακών απορριμμάτων ή στον Αντιπρόσωπο.

Li-ion

Στο τέλος της ωφέλιμη ζωή τους, πετάξτε τις μπαταρίες με τη δέουσα προσοχή για την περιβαλλοντική μας. Η μπαταρία περιέχει υλικό το οποίο είναι επικίνδυνο για εσάς και το περιβάλλον. Θα πρέπει να αφαιρούνται και να απορρίπτονται ξεχωριστά σε μια εγκατάσταση που δέχεται η μπαταρία λιθίου-ιόντων.

Η χωριστή συλλογή των μεταχειρισμένων προϊόντων και των υλικών συσκευασίας δίνει να

ανακυκλωθούν και να επαναχρησιμοποιηθούν. Επαναχρησιμοποίηση των ανακυκλωμένων υλικών αποτρέπεται η μόλυνση του περιβάλλοντος και μειώνεται η ζήτηση για πρώτες ύλες.

8. ΕΓΓΥΗΣΗ

Ο κατασκευαστής παρέχει εγγύηση, σύμφωνα με τη νομοθεσία της χώρας διαμονής του πελάτη, τουλάχιστον 2 ετών από την ημερομηνία αγοράς της συσκευής από τον τελικό χρήστη.

Η εγγύηση καλύπτει μόνο τα ελαττώματα των υλικών και τα εργατικά.

Οι επισκευές που καλύπτονται από εγγύηση πρέπει να εκτελούνται αποκλειστικά από ένα εξουσιοδοτημένο κέντρο Σέρβις. Σε περίπτωση απαίτησης που καλύπτεται από την εγγύηση, είναι υποχρεωτικό να παρουσιάσετε τη γνήσια απόδειξη αγοράς (στην οποία αναγράφεται η ημερομηνία αγοράς).

Η εγγύηση δεν ισχύει σε περίπτωση:
- - φυσιολογικής φθοράς
- - λανθασμένης χρήσης, π.χ. υπερφόρτωση της συσκευής, χρήση μη εγκεκριμένων αξεσουάρ
- - βίαιης χρήσης, ζημιών που οφείλονται σε εξωτερικούς παράγοντες
- - ζημιών που οφείλονται σε μη τήρηση των οδηγιών χρήσης, π.χ. σύνδεση σε ακατάλληλη ηλεκτρική τροφοδοσία ή μη τήρηση των οδηγιών εγκατάστασης
- - συνολική ή μερική επέμβαση στη συσκευή

EN **WARNING: READ THOROUGHLY THE INSTRUCTION BOOKLET BEFORE USING THE MACHINE. Keep for future reference.**

TABLE OF CONTENTS

1. GENERAL 1
2. SAFETY SIGNS 1
3. BATTERY 2
4. ENVIRONMENTALLY SAFE BATTERY DISPOSAL 3
5. BATTERY CHARGER 3
6. CLEANING 4
7. DISPOSAL 5
8. WARRANTY COVERAGE 5

1. GENERAL

1.1 HOW TO READ THE MANUAL

In the manual, some sections contain information of particular importance for the safety and operation, they are marked in a different way, according to this criteria:

The symbol ⚠ indicates a hazard. Failure to comply with this warning implies the possibility of personal injury or third parties and / or damage.

⚠ ***This appliance can be used by children aged from 8 years and above and persons with reduced physical, sensory or mental capabilities or lack of experience and knowledge if they have been given supervision or instructions concerning use of the appliance in a safe way and understand the hazards involved. Children shall not play with the appliance. Cleaning and user maintenance shall not be made by children without supervision.***

2. SAFETY SIGNS

	Do not expose the accumulator when the temperature is higher than 45°C
	Do not immerse the accumulator in water and do not expose it to humidity
	Do not throw batteries into a fire. EXPLOSION HAZARD!
	Class II Double insulation.
	For indoor use only.
	Before charging, read the instructions.
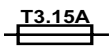	Fuse.

3. BATTERY

SPECIFICATIONS

BT 24 Li 2.0
Battery: 24V Max, 43,2 Wh
Voltage per cell: 3,6V ; Number of cells: 6
Charge time: 45 min (use CG 24 Li Charger)

BT 24 Li 4.0
Battery: 24V Max, 86,4 Wh
Voltage per cell: 3,6V ; Number of cells: 12
Charge time: 90 min (use CG 24 Li Charger)

For the proper use, maintenance and storage of this battery, it is crucially important that you read and understand the instructions given in this manual. To avoid serious injury, risk of fire, explosion and danger of electric shock or electrocution:

- DO NOT probe the charger with conductive materials.The charging terminals hold 120 V.
- If the battery pack case is cracked or damaged, DO NOT insert into the charger. Replace witha new battery pack.
- DO NOT charge these battery packs with any other type of charger.
- DO NOT allow liquid inside the charger.
- DO NOT try to use the charger for any other purpose than what is presented in this manual.
- DO NOT try to short circuit any terminals of battery pack.
- ⚠ ***If the battery fluid gets in your eyes, flush immediately with clean water for at least 15 minutes. Get immediate medical attention. Do not charge the battery pack in rain or in wet conditions. Do not immerse the tool, battery pack, or charger in water or other liquid.***

- Do not allow the battery pack or charger to overheat. If they are warm, allow them to cool down. Recharge only at room temperature.
- Do not cover the ventilation slots on the top of the charger. Do not set the charger on a soft surface i.e. blanket, pillow. Keep the ventilation slots of the charger clear.
- Do not allow small metal items or material such as steel wool, aluminum foil, or other foreign particles into the charger cavity.
- Unplug the charger before cleaning and when there is no battery pack in the charger.
- Do not place the battery pack in the sun or in a warm environment. Keep at normal room temperature.
- Do not try to connect two chargers together.
- Keep in shady, cool and dry condition, if the battery is not charged for a long time; charge the battery for 2 hours every 2 months.
- The battery pack cells may develop a small leak under extreme usage or temperature conditions. If the outer seal is broken and the leakage gets on your skin:
- Use soap and water to wash immediately.
- Neutralize with lemon juice, vinegar, or other mild acid.
- If leakage gets in your eyes, follow instructions above and seek medical attention.
- Please check prior use, if output voltage and current of the battery charger is suitable for the charging battery pack.
- Do not use the charger in the circumstances that the output Polarity does not match the load polarity.
- For indoor use only.
- The cover may under no circumstances be opened. If the cover is damaged, then the charger may no longer be used.
- Do not recharging non-rechargeable batteries.

CHECKING BATTERY CAPACITY

Press the battery capacity indicator (BCI) button. The lights will illuminate according to the batteries capacity level. See chart below:

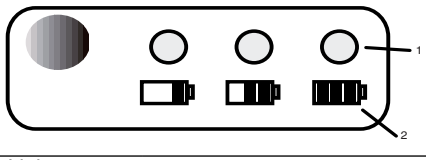

1 Light metre

2 Battery metre

Lights	Capacity
3 Green Lights	The battery is at full capacity
2 Green Lights	The battery is at 60% capacity
1 Green Light	The battery is at 30% capacity and requires charging soon
Lights go out	The battery is under 30% capacity and requires charging immediatly

SAFETY NOTES AND PRECAUTIONS

1. Do not disassemble the battery.
2. Keep away from the children.
3. Do not expose the battery to water or salt water, battery should be stored in a cool

and dry location and should place the battery in cool and dry environment.

4. Do not place the battery in high-temperature locations, such as near a fire, heater, etc.
5. Do not reverse the positive terminal and the negative terminal of the battery.
6. Do not connect the positive terminal and the negative terminal of the battery to each other with any metal objects.
7. Do not knock, strike or step on the battery.
8. Do not solder directly onto the battery and pierce the battery with nails or other edge tools.
9. In the event that the battery leaks and the fluid gets into one's eye, do not rub the eye. Rinse well with water.
10. Immediately discontinue use of the battery, if, while using the battery emits an unusual smell, feels hot, changes color, changes shape, or appears abnormal in any other way.
11. If the supply cord is damaged,it must be replaced bymanufacturer, its service agent or similarly qualifiedpersons in order to aviod a hazard.

4. ENVIRONMENTALLY SAFE BATTERY DISPOSAL

The following toxic and corrosive materials are in the batteries used in this tool battery pack:
Li-ion, a toxic material.

⚠ ***All toxic materials must be disposed of in a specified manner to prevent contamination of the environment. Before disposing of damaged or worn out Lithiumion battery packs, contact your local waste disposal agency, or the local Environmental Protection Agency for information and specific instructions. Take the batteries to a local recycling and/or disposal centre, certified for Li-ion disposal.***

⚠ ***If the battery pack cracks or breaks, with or without leaks, do not recharge it and do not use. Dispose of it and replace with a new battery pack. DO NOT ATTEMPT TO REPAIR IT! To avoid injury and risk of fire, explosion, or electric shock, and to avoid damage to the environment:***

- Cover the battery's terminals with heavy-duty adhesive tape.
- DO NOT attempt to remove or destroy any of the battery pack components.
- DO NOT attempt to open the battery pack.

⚠ ***If a leak develops, the released electrolytes are corrosive and toxic. DO NOT get the solution in the eyes or on skin, and do not swallow it.***

- DO NOT place these batteries in your regular household trash.
- DO NOT incinerate.
- DO NOT place them where they will become part of any waste landfill or municipal solid waste stream.
- Take them to a certified recycling or disposal centre.

5. BATTERY CHARGER

SPECIFICATIONS

24V charger: CG 24 Li
Input: 100-240V ~ 50/60 Hz, 1.1A
Output: 24V ⎓ 3A

- The apparatus shall not be exposed to dripping or splashing and no objects filled with liquids, such as vases, shall be placed on the apparatus.
- Charger is Li-Ion rechargeable batteries. Other types of batteries may burst and causing injury to persons and damage.
- Charging only rechargeable Batteries.
- LED turns green blinking during charging, and green during after charging.
- The disconnection from line voltage is made by pulling the mains plug.
- The socket outlet must be located close to the machine and be easily accessible.

CHARGING PROCEDURE

NOTE *The battery is not shipped fully charged. It is recommended to fully charge before use to ensure that maximum run time can be achieved. This lithium-ion battery will not develop a memory and may be charged at any time*

1. Plug the charger into an AC power outlet..
2.Insert the battery pack (1) into the charger (2).

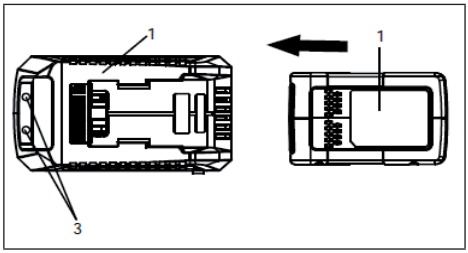

This is a diagnostic charger. The Charger LED Lights (3) will illuminate in specific order to communicate the current battery status. They are as follows:

DESCRIPTION	LED STATUS			
Battery is charging	●	Red	●	Red
Fully charged	●	Red	●	Green
Battery is too warm (remove for approx. 30 min. to allow to cool)	●	Red	●	Orange
No battery present	●	Red	○	OFF
Defective battery (remove and replace with new battery)	●	Red	☼	Red blinking

False Defect Note:
When the battery is inserted into the charger, and the status LED flashes, remove the battery from the charger for 1 minute, then reinsert. If the status LED indicates normal than the battery pack is good. If the status LED is still blinking, remove the battery pack and unplug the charger. Wait 1 minute and plug the charger back inand reinsert the battery pack. If the status LED indicates normal than the battery pack is good. If the status LED is still blinking then the battery pack is defective and needs to be replaced.

NOTE *When the red indictor flickers, pull out the battery from the charger and insert again within 2 hours. If the indictor shows charging, that means the battery is good. After 2 hours, please pull out the battery and also pull out the AC power plug of the charger for 1 miniute, and then insert the AC power plug and the battery again. If the indictor shows charging, that means the battery is good. If not, the battery needs to be changed.*

CHECKING THE CHARGER

If the battery pack does not charge properly:

- Check the current at the power outlet with another tool. Make sure that the outlet is not turned off.
- Check that the charger contacts have not been shorted by debris or foreign material.
- If the surrounding air temperature is not normal room temperature, move the charger and battery pack to a location where the temperature is between 7 ˚C and 40˚C .

⚠ ***If the battery is inserted into the charger when warm or hot, the CHARGING LED indicator light on the charger may switch on and illuminate ORANGE. If this occurs allow the battery to cool outside of the charger from approximately 30 minutes.***

CHARGER MOUNTING

- This charger can be installed hanging on a wall using two screws (not supplied).
- Locate the placement for the charger to be wall mounted.
- If fastening to wood studs use 2 wood screws.
- Drill two holes 2 3/8" (6 cm) on center ensuring they are level.
- If fastening to drywall use wall anchors and screws to secure the charger to the wall.

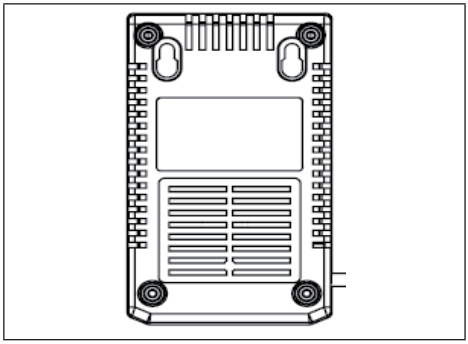

NOTE If the battery and the charger won't be used for a long time, please remove the battery from the charger and pull out the AC power plug.

IMPORTANT SAFETY INSTRUCTIONS

- **SAVE THESE INSTRUCTIONS - DANGER: TO REDUCE RISK OF FIRE OR ELECTRIC SHOCK CAREFULLY FOLLOW THESE INSTRUCTIONS.**

- Confirm the voltage available at each country location before using the charger..

6. CLEANING

⚠ ***To avoid risk of fire, electric shock, or electrocution:***

- Do not use a damp cloth or detergent on the battery or battery charger.
- Always remove the battery pack before cleaning, inspecting, or performing any maintenance on the tool.

Wipe the outside of the charger with a dry, soft cloth. Do not hose down or wash with water.

7. DISPOSAL

Do not dispose of electrical equipment with household waste material. In observance of European Directive 2012/19/EC on waste electrical and electronic equipment and its implementation in accordance with national regulations, electric equipment that has reached the end of its life must be collected separately and recycled in an ecologically compatible way. If electrical equipment is disposed of in dumps or in landfills, hazardous substances can leak into the groundwater and get into the food chain, damaging your health and well-being. For further information on the disposal of this product, contact a domestic waste collection authority or your dealer.

At the end of their useful life, discard batteries with due care for our environment.The battery contains material which is hazardous to you and the environment. It must be removed and disposed of separately at a facility that accepts lithium-ion batteries

Separate collection of used products and packaging allows materials to be recycled and used again.Re-use of recycled materials helps prevent environmental pollution and reduces the demand for raw materials.

8. WARRANTY COVERAGE

The manufacturer provides warranty in accordance with the legislation of the customer's own country of residence, with a minimum of 2 years, starting from the date on which the appliance is sold to the end user.

The warranty only covers defects in material or workmanship.

The repairs under warranty may only be carried out by an authorized service centre. When making a claim under the warranty, the original bill of purchase (with purchase date) must be submitted.

The warranty will not apply in cases of:

- Normal wear and tear
- Incorrect use, e.g. overloading of the appliance, use of non-approved accessories
- Use of force, damage caused by external influences
- Damage caused by non-observance of the user manual, e.g. connection to an unsuitable mains supply or non-compliance with the installation instructions
- Partially or completely dismantled appliances

ES **ATENCIÓN: ANTES DE UTILIZAR LA MÁQUINA, LEER ATENTAMENTE EL PRESENTE MANUAL. Conservar para cada futura consulta..**

ÍNDICE

1. GENERALES..... 1
2. SEÑALES DE SEGURIDAD 1
3. BATERÍA..... 2
4. ELIMINACIÓN SEGURA DELA BATERÍA 3
5. CARGADOR DE BATERÍA 3
6. LIMPIEZA 5
7. ELIMINACIÓN 5
8. COBERTURA DE LA GARANTÍA..... 5

1. GENERALES

1.1 CÓMO LEER EL MANUAL

En el manual, algunas secciones que contienen información de particular importancia para la seguridad y el funcionamiento, se resaltan de una manera diferente, de acuerdo con este criterio:

El símbolo ⚠ indica un peligro. El incumplimiento de esta advertencia implica la posibilidad de lesiones personales o de terceros y / o daños.

⚠ ***Este equipo puede ser utilizado por niños mayores de 8 años y por personas con reducidas capacidades físicas, sensoriales o mentales o sin experiencia y conocimiento, si están vigilados o instruidos sobre el uso del equipo de modo seguro y comprendan los peligros que comporta. Los niños no deben jugar con el equipo. La limpieza y mantenimiento ordinario no deben ser efectuados por niños sin vigilancia.***

2. SEÑALES DE SEGURIDAD

	No exponer el acumulador al sol cuando la temperatura supere los 45 °C
	No sumergir el acumulador en agua ni exponerlo a la humedad
	No quemar las baterías. ¡PELIGRO DE EXPLOSIÓN!
	Clase II Doble aislamiento
	Para uso de interior sólo
	Antes del cobro, lea la instrucción.
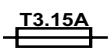	Fusible

3. BATERÍA

CARACTERÍSTICAS

BT 24 Li 2.0
Batería: 24V max., 43,2Wh
Voltaje por célula: 3,6V ; Número de células: 6
Tiempo de precio: 45 min
(uso Cargador CG 24 Li)

BT 24Li 4.0
Batería: 24V max., 86,4Wh
Voltaje por célula: 3,6V ; Número de células: 12
Tiempo de precio: 90 min.
(uso Cargador CG 24 Li)

Para un uso, mantenimiento y almacenamiento adecuados de la batería, es sumamente importante que lea y entienda las instrucciones incluidas en este manual. Para evitar lesiones graves, riesgo de incendio,explosión y peligro de descarga eléctrica o electrocución:

- NO pruebe el cargador con materiales conductores.Los terminales de carga soportan 120V.
- Si el caso batería está roto o dañado, no introduzca en el cargador. Reemplazar con una batería nueva.
- NO cargue las baterías con cualquier otro tipo de cargador.
- NO permita que entre líquido en el interior del cargador.
- NO intente usar el cargador para cualquier propósito que no sea el presentado en este manNO intente cortocircuitar los terminales de la batería.

⚠ ***Si el líquido de la batería entra en contacto con sus ojos,lávelos inmediatamente con agua limpia durante almenos 15 minutos. Busque atención médica inmediata.No cargue la batería a la lluvia o en condiciones húmedas. No sumerja el instrumento, la batería o el cargador en agua u otro líquido.***

- No permita que la batería o el cargador se sobrecalienten. Si están calientes, deje que se enfríen.
- Recargue sólo a temperatura ambiente.
- No cubra las ranuras de ventilación de la parte superior del cargador. No coloque el cargador sobre una superficie blanda, por ejemplo, manta o almohada. Mantenga las rejillas de ventilación del cargador libres de obstáculos.
- No permita que pequeños objetos de metal u otro material como la lana de acero, aluminio, u otras partículas extrañas, entren en la cavidad del cargador.
- Desenchufe el cargador antes de limpiarlo y cuando no esté instalada la batería en el cargador.
- No coloque la batería al sol o en un ambiente cálido. Manténgalos a temperatura ambiente normal.
- No intente conectar dos cargadores juntos.
- Mantener alejada de la luz directa, en un lugar fresco y seco. Si la batería no se ha cargadodurante un periodo largo de tiempo, cargue la batería durante 2 horas cada 2 meses.
- Las células de la batería pueden desarrollar una pequeña fuga en condiciones extremas de uso o de temperatura. Si la junta exterior se rompe y la fuga entra en contacto con la piel: Lávela de inmediato con agua y jabón.
- Neutralícela con zumo de limón, vinagre u otro ácido suave.
- Si una fuga de la batería entra en contacto con sus ojos, siga las instrucciones anteriores ybusque atención médica.

COMPROBACIÓN DE LA PILA

Pulse el indicador de capacidad de la batería (BCI). Lasluces se encenderán según el nivel de capacidad de las baterías. Consulte la siguiente tabla:

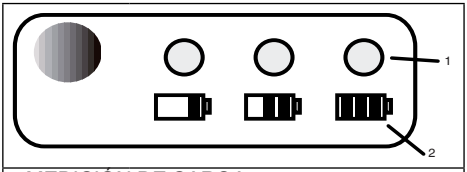

1 MEDICIÓN DE CARGA

2 MEDICIÓN CARGA DE LA BATERIA

Luces	Capacidad
3 Luces verdes	La bateria està a plena capacidad
2 Luces verdes	La bateria està al 60% de su
1 Luz verdes	La bateria està al 30% de su capacidad y serà
Las luces se apagar	La bateria està por debajo del 30% de su capacidad y necesario cargarla.

NOTAS Y PRECAUCIONES DE SEGURIDAD

1. No desmonte la batería.
2. Mantenga la herramienta alejada de los niños.
3. No exponga la batería al agua, dulce o salada. La batería debe guardarse en

un lugar fresco y seco y debe colocarse en un entorno fresco y seco.

4. No coloque la batería en lugares con altas temperaturas,como cerca de un fuego, radiador, etc.
5. No invierta el terminal positivo y el terminal negativo de la batería.
6. No conecte los terminales positivo y negativo de la batería con objetos de metal.
7. No golpee ni pise la batería.
8. No realice soldaduras directamente en la batería ni perfore la batería con clavos u otras herramientas de corte.
9. En caso de que la batería presente fugas y el líquido entre en el ojo, no se frote los ojos. Enjuágue los bien con agua. Suspenda inmediatamente el uso de la batería si,durante el uso,la batería emite un olor raro, se calienta, cambia de color,cambia de forma o presenta cualquier otra anomalía.
10. Suspenda inmediatamente el uso de la batería si,durante el uso,la batería emite un olor raro, se calienta, cambia de color,cambia de forma o presenta cualquier otra anomalía.
11. Si la cuerda de suministro de energía de esta aplicación es dañada, sólo puede ser sustituido en una tienda de reparación designada por el fabricante,porque los instrumentos especiales son requeridos.

4. ELIMINACIÓN SEGURA DELA BATERÍA

Las baterías utilizadas en esta herramienta contienen los siguientes materiales tóxicos y corrosivos: Litio-ión, un material tóxico.

⚠ odos los materiales tóxicos deben ser desechados de forma específica para evitar contaminar el medio ambiente. Antes de desechar una batería de litio-ión estropeada o gastada, póngase en contacto con el organismo encargado del tratamiento de residuos más próximo o con su agencia de protección medioambiental para informarse y solicitar instrucciones específicas.Recicle las baterías en un centro o dispositivo adecuado, autorizado para el tratamiento de ión-litio.

⚠ Si la batería se agrieta o se rompe, con o sin escapes, no la recargue ni la utilice. Deséchela y sustitúyala por una batería nueva. ¡NO INTENTE REPARARLA! Para evitar lesiones y riesgos de incendio, explosión o shock eléctrico, así como dañar el medio ambiente:

- Cubra los terminales de la cubierta de la batería con cinta adhesiva resistente.
- NO intente retirar ni destruir componentes de la batería.
- NO intente abrir la batería.

⚠ Si aparece una grieta, los electrolitos que se liberan son corrosivos y tóxicos. NO permita que la solución entre en contacto con los ojos o la piel y no la ingiera.

- NO tire estas baterías a la basura.
- NO las incinere.
- NO las ponga donde puedan acabar en el basurero o en una línea de tratamiento de residuos municipal.
- Llévelas a un centro oficial de reciclaje o recogida de desechos.

5. CARGADOR DE BATERÍA

CARACTERÍSTICAS

24V cargador: CG 24 Li
Entrada: 100-240V ~ 50/60 Hz, 1.1A
Output: 24V ⎓ 3A

- Evite el riesgo de goteo y pulverización sobre el aparato y no coloque recipientes que contengan líquidos, por ejemplo, tiestos sobre el aparato.
- Cargador compatible con baterías recargables de iones de litio. El uso de otros tipos de batería podría causar explosiones y provocar daños personales y materiales.
- Cargue exclusivamente baterías recargables.
- El led verde parpadea durante la fase de carga y se enciende de modo fijo cuando la batería está cargada.
- Para desconectar el aparato de la tensión de línea, desenchufe la toma de red.
- Coloque la toma cerca de la máquina en un lugar al que se pueda acceder con facilidad.

PROCEDIMIENTO DE CARGA

NOTA: La batería no se envía completamente cargada. Se recomienda cargarla completamente antes de usarla por primera vez para garantizar que se pueda obtener el máximo tiempo de funcionamiento. Esta batería de ión de litio no desarrolla memoria y se le puede cargar en cualquier momento.

1. Enchufe el cargador en un tomacorriente de CA.
2. Coloque el paquete de baterías (1) en el cargador (2).

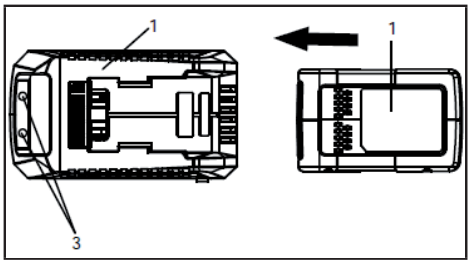

Este es un cargador con diagnóstico. Las lámparas LED (3) del cargador se iluminan de acuerdo a un orden específico para indicar el estado actual de la batería. Ellosson los siguientes.

PROCEDIMIENTO	ESTADO LED			
La bateria se esta cargando	●	Rojo	●	Rojo
Completamente cargada	●	Rojo	●	Verde
La bateria es demasiado caliente o fria: (30 min. para permitir que se enfrie)	●	Rojo	●	Naranja
No hay bateria presente	●	Rojo	○	Apagado
Bateria defectuosa: (quitela y reemplace la por una nueva)	●	Rojo	☼	Rojo parpadeando

Nota de defecto falso:
Cuando la batería esté insertada en el cargador y el LED de estado parpadee, retire la batería del cargador durante 1 minuto y luego vuelva a insertarla. Si el LED de estado i ndica normal, la batería está en correcto estado. Si el LED de estado sigue parpadeando, retire la batería y desenchufe el cargador. Espere 1 minuto, vuelva a enchufar el cargador de nuevo y, a continuación, reinserte la batería. Si el LED de estado indica normal, la batería está en correcto estado. Siel LED de estado sigue parpadeando, significa que la batería es defectuosa y necesita reemplazarse.

NOTA: *Cuando el indicador rojo parpadee, saque la batería del cargador e vuelva a insertarla en el plazo de 2 horas. Si el indicador indica que se está cargando, significa que la batería está en correcto estado. Después de 2 horas, retire la batería y desconecte el enchufe de alimentación de CA del cargador durante 1 minuto. A continuación, vuelva a insertar el enchufe de alimentaciónde CA y la batería. Si el indicador indica que se está cargando, significa que la batería está en correcto estado. Si no, la batería necesita reemplazarse*

COMPROBACIÓN DE LA CARGA

Si la batería no se recarga adecuadamente:
- Compruebe la corriente de la toma con otro aparato electrico. Asegúrese de que la toma está encendida.
- Compruebe que no haya residuos ni elementos ex traños interfiriendo en las conexiones del cargador.
- Si la temeperatura ambiental no es una temperatura normal, lleve el cargador y la batería a unlugar con una temperatura de entre 7ºC y 40ºC

⚠ ***Si se inserta la batería en el cargador estando caliente,se enciende la luz LED del indicador de CARGA del cargador y se pone NARANJA. Si esto sucede,deje enfriar la batería fuera del cargador durante aproximadamente 30 minutos..***

MONTAJE DEL CARGADOR

- Este cargador se puede instalar en una pared atornillándolo con dos tornillos (no incluidos).
- Localice el lugar en el que quiere co lgar el cargador.
- Si la pared es de madera, utilice dos tornillos especiales para madera.
- Si la pared es de yeso, utilice anclajes y tornillos especiales para colgarlo.

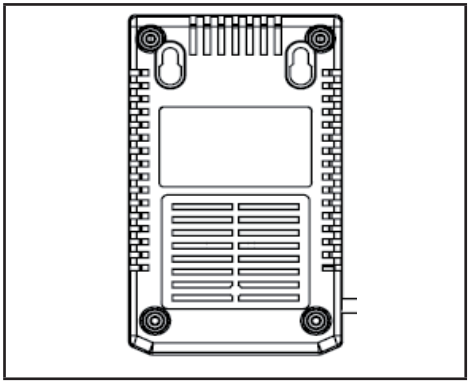

NOTA : *Si no va a utilizar la batería y el cargador durante un periodo largo de tiempo, retire la batería del cargador y desenchufe el cable de alimentación de CA.*

INSTRUCCIONES DE SEGURIDAD IMPORTANTES

- **GUARDE ESTAS INSTRUCCIONES PELIGRO PARA REDUCIR EL RIESGO DE INCENDIO O DESCARGA ELÉCTRICA, SIGA ATENTAMENTE ESTAS INSTRUCCIONES.**
- Compruebe el voltaje disponible en cada país antes deusar el cargador.

6. LIMPIEZA

⚠ ***Para evitar riesgos de incendio, shock eléctrico o electrocución:***

- No utilice tejidos humedos ni detergentes que puedan entrar en contacto con la bateria o con el cargador.
- Retire siempre la bateria antes de limpiar, inspeccionar o efectuar cualquier operación de mantenimiento en la herramienta.

Limpie el exterior del cargador
con un paño fino y húmedo.
No lo limpie con agua ni utilice mangueras.

7. ELIMINACIÓN

No desechar los aparatos eléctricos junto con los residuos domésticos. Según la Directiva Europea 2012/19/CE sobre los residuos de equipos eléctricos y electrónicos y su aplicación conforme a las normas nacio-nales, los equipos eléctricos fuera de servicio deberán recogerse separada-mente para volverse a emplear de manera eco–compatible. Si los equipos eléctricos se eliminan en un vertedero de residuos o en el terreno, las sustan-cias nocivas pueden alcanzar la capa acuífera y entrar en la cadena alimentaria, dañando su salud y bienestar. Para obtener más información sobre la elimina-ción de este producto, contactar con el Ente competente para la eliminación de los residuos domésticos o con su Distribuidor.

Al final de su vida útil, deseche las baterías con el debido cuidado de nuestro medio ambiente. La batería contiene material que es peligroso para usted y para el medio ambiente. Se debe retirar y desechar por separado en una instalación que acepta la batería de iones de litio.

La recogida selectiva de productos y embalajes usados permite que los materiales puedan reciclarse y reutilizarse. La reutilización de materiales reciclados ayuda a evitar la contaminación medioambiental y reduce la demanda de materias primas.

8. COBERTURA DE LA GARANTÍA

El fabricante asegura una garantía, conforme a la legislación del país de residencia del cliente, de mínimo 2 años a partir de la fecha en la que el dispositivo se ha vendido al usuario final.

La garantía cubre solo los defectos materiales y los que derivan de la mano de obra.

Las reparaciones cubiertas por garantía pueden ser efectuadas exclusivamente por un centro de asistencia autorizado. Si se presenta una reclamación cubierta por la garantía, es obligatorio presentar el documento de compra original (que indica la fecha de compra).

La garantía no se aplica en caso de:

- desgaste normal
- uso incorrecto, por ej. sobre carga del dispositivo, uso de accesorios no aprobados
- uso de fuerza, daños causados por condiciones externas
- daños causados por incumplimiento del respeto del manual de uso, por ej. conexión a alimentación de red no adecuada o
- ncumplimiento de las instrucciones de instalación
- total o parcial manipulación del dispositivo

ET **TÄHELEPANU: ENNE MASINA KASUTAMIST LUGEDA TÄHELEPANELIKULT ANTUD KASUTUSJUHENDIT Säilitada edaspidiseks kasutamiseks..**

SISUKORD

1. ÜLDISED 1
2. OHUTUSSÜMBOLID 1
3. AKU 2
4. AKU LOODUSSÕBRALIK ÜMBERTÖÖTLEMINE 3
5. AKULAADIJA 3
6. PUHASTAMINE 5
7. ÜMBERTÖÖTLEMINE 5
8. GARANTII KATE 5

1. ÜLDISED

1.1 KUIDAS TUTVUST KÄSIRAAMATU

Selles juhendis mõned lõigud, mis sisaldab teavet eriti oluline ohutuse ja kasutamise kohta, on tähistatud erineval viisil vastavalt sellele kriteeriumile:

Sümbol ⚠ viitab ohtu. Täitmata jätmine seda hoiatust tähendab võimalust kehavigastusi või kolmandatele isikutele ja / või kahjustusi.

⚠ ***Antud seadet võivad kasutada lapsed alates 8.ndast eluaastast ja vanemad ja piiratud füüsiliste, aistmis– ja vaimsete võimetega inimesed või kellel puudub kogemus või oskused, kui nad on järelvalve all või neile on kindlalt tutvustatud masina kasutamist ja nad saavad aru seotud ohtudest. Lapsed ei tohi seadmega mängida. Puhastust ja korralist hooldust ei tohi teostada lapsed ilma järelvalveta.***

2. OHUTUSSÜMBOLID

	Ärge jätke akut päikese kätte, kui temperatuur on üle 45°C
	Akut ei tohi asetada vette ega jätta niiskuse kätte
	Akusid ei tohi tulle visata. PLAHVATUSOHT!
	Klass II Kahekordne isolatsioon
	Ainult siseruumides kasutamiseks
	Enne laadimist lugeda juhiseid
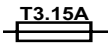	Kaitse

3. AKU

OMADUSED

BT 24 Li 2.0
Aku: 24V макс., 43,2Wh
Pinge elemendi kohta: 3,6V ; Elementide arv: 6
Laadimisaeg: 45 min.
(kasutada laadijat CG 24 Li)

BT 24 Li 4.0
Aku: 24V макс., 186,4Wh
Pinge elemendi kohta: 3,6V ; Elementide arv: 12
Laadimisaeg: 90 min.
(kasutada laadijat CG 24 Li)

Aku nõuetekohaseks kasutamiseks, hooldamiseks ja ladustamiseks tuleb kõigepealt läbi lugeda ja aru saada juhendi sisust. Raskete õnnetuste, tuleohu, plahvatusohu ja elektrilöögi ning elektrikaarega seotud ohtude vältimiseks:

- ÄRGE sondeerige laadijat elektrit juhtivate materjalidega. Laadimisklemmid toetavad 120V pinget.
- ÄRGE pange akut laadijasse kui aku elementide karp on katki või kahjustatud. Asendage uue akuga.
- Neid akusid EI tohi laadida teist tüüpi laadijaga.
- Laadijasse EI tohi pääseda vedelikku.
- Laadijat EI tohi kasutada juhendis mitte-kirjeldatud eesmärkidel.
- ÄRGE lühistage aku klemme.

⚠ ***Kui akuvedelik puutub kokku silmadega, peske silmi koheselt puhta veega vähemalt 15 minuti jooksul. Pöörduge viivitamatult arsti poole. Ärge laadige akut vihma käes või niiskes keskkonnas. Ärge hoidke tööriista, akut või laadijat vees või mõnes muus vedelikus.***

- Ärge laske akul või laadijal üle kuumeneda Kui need muutuvad kuumaks, siis laske jahtuda. Laadida ainult õhutemperatuuril.
- Aku ülaosas asuvaid ventilatsiooniavasid ei tohi kinni katta. Ärge asetage laadijat pehmele pinnale, näiteks tekile või padjale. Hoidke aku ventilatsiooniavad puhtana.
- Vältige väikeste metallesemete või -materjalide, näiteks terasvilla, alumiiniumlehtede või muude osakeste sattumist laadija avadesse.
- Enne laadija puhastamist või siis, kui selles ei ole akut, eemaldage laadija vooluvõrgust.
- Akut EI tohi jätta päikesevalguse kätte või sooja keskkonda. Hoidke seda alati toatemperatuuril.
- ÄRGE ühendage samaaegselt kaht laadijat.
- Kui aku ei ole pikemat aega kasutusel, siis tuleb seda hoida varjulises, jahedas ja kuivas kohas.
- Laadige akut iga kahe kuu jooksul vähemalt kaks tundi.
- Liigse kasutamise või ekstreemsete temperatuuride korral võib akul esineda väikeseid vedelikukadusid.
- Kui väline plomm peaks purunema ja vedelik puutuma kokku nahaga:
  - pesta viivitamatult vee ja seebiga.
  - neutraliseerida sidrunimahla, äädika või nõrga happelahusega.
- Kui vedelik puutub kokku silmadega, siis tehke nagu ülalpool kirjeldatud ning pöörduge arsti poole.
- Enne kasutamist kontrollige, et väljundpinge ja akulaadija pinge sobiksid aku laadimiseks.
- Kui väljundi polaarsus ei vasta laadimisele, ÄRGE kasutage laadijat.
- Kasutada ainult siseruumides.
- Korpust ei TOHI mitte mingil juhul avada. Laadijat EI TOHI kasutada, kui korpus on kahjustatud.
- Laadijaga EI TOHI laadida mittelaetavaid akusid

AKU TÄITUVUSE KONTROLL

Vajutage aku täituvuse indikaatori klahvi (BCI). Vastavalt aku seisukorrale süttivad tuled: Vaadake skeem all:

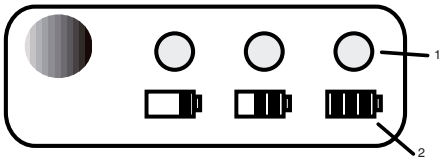

1 TÄITUVUSE MÕÕDIK

2 AKU LAETUVUSE MÕÕDIK

Tuled	Täituvus
3 rohelist tuld	Aku on täiesti täis
2 rohelist tuld	Aku on 60% laetud
1 roheline tuli	Aku on 30% laetud ning vajab kohest laadimist

Tuled ei põle	Aku on vähem kui 30% laetud ning vajab kohest laadimist

OHUTUS- JA ETTEVAATUSABINÕUD

1. Akut EI TOHI lahti võtta.
2. Hoidke laste eest.
3. ÄRGE jätke akut mageda või soolase vee kätte, hoida jahedas ja kuivas kohas.
4. ÄRGE jätke akut liiga sooja kohta, näiteks tule või radiaatori kõrvale.
5. ÄRGE vahetage omavahel aku negatiivset ja positiivset klemmi.
6. VÄLTIGE metallist esemete kokkupuudet aku klemmidega, nii positiivse kui negatiivsega.
7. Akut EI TOHI lüüa, taguda ega sellele jalgupidi peale ronida.
8. Akut EI TOHI keevitada ega kruvide või teiste teravate esemetega perforeerida.
9. Kui aku kaotab vedelikku ja see puutub kokku silmadega, siis ärge hõõruge neid vaid loputage rohke veega.
10. Ärge kasutage akut, kui sellest eritub ebatavalist lõhna, see on ülekuumenud või omandab ebanormaalse värvi/kuju või muu aspekti.
11. Kui tööriista toitejuhe on kahjustatud, siis tuleb see välja vahetada tootja, viimase edasimüüja või isikute juures, kes on saanud eriväljaõppe kõikvõimalike seotud riskide vähendamiseks.

4. AKU LOODUSSÕBRALIK ÜMBERTÖÖTLEMINE

Tööriistaga kaasas oleva aku sisaldab järgmisi mürgiseid ja korrosiivseid aineid: Liitiumioonid on mürgine aine.

⚠ Kõiki mürgiseid aineid tuleb ümber töödelda viisil, mis välistab keskkonnareostuse. Enne kahjustatud või katkise liitiumioonaku ümbertöötlemist pöörduge kohaliku ümbertöötlemiskeskuse või keskkonnakaitse kontori poole, et saada vajalikku teavet või juhiseid. Viige akud ümbertöötlemiskeskusse, mis on sertifitseeritud liitiumioonakusid ümber töötlema.

⚠ Kui aku on pragunenud või katki, ükskõik, kas lekib või mitte, siis ei tohi seda enam laadida ega kasutada. Viige see ümbertöötlemisse ning asendage uue akuga.

ÄRGE PROOVIGE SEDA PARANDADA! Õnnetuste, tulekahju, plahvatus- ja elektrilöögiohu vältimiseks ning keskkonna kaitsmiseks

- Katke akuklemmid vastupidava kleeplindiga.
- ÄRGE proovige ühtki aku osa eemaldada või lõhkuda.
- ÄRGE proovige akut avada.

⚠ Akuleketes väljuvad elektrolüüdid on korrosiivne ja mürgine aine. VÄLTIGE kokkupuudet vedeliku ja silmade või naha vahel, ennekõike ärge neelake seda alla.

- ÄRGE visake akut koduse prügi sekka.
- MITTE põletada
- ÄRGE pange akut kuhugi, kus see võiks lõpetada kohalikul prügimäel või tavalise tahke prügi seas.
- Viige need ringlussevõtujaama**.**

5. AKULAADIJA

OMADUSED

24V Laadija: CG 24 Li
Sisend: 100-240V ~ 50/60 Hz, 1.1A
Väljund: 24V ⎓ 3A

- Aparaat ei tohi olla tilkumise või pritsimise lähedal, vedelikke sisaldavaid anumaid ei tohi asetada toote kohale.
- Akulaadia on mõeldud liitiumioon akude laadimiseks. Muud liiki akud võivad laadimisel õhku lennata ja põhjustada õnnetuse inimestele või asjadele.
- Laadige ainult uuestilaetavaid akusid
- Laadimise ajal süttib vilkub leed-lamp, laadimise lõppedes muutub see roheliseks.
- Liinipinge katkestamiseks tuleb pistik stepslist välja võtta
- See peab olema masina lähedal ja olema hõlpsasti ligipääsetav.

LAADIMINE

MÄRKUS.: *Aku ei ole tarnimise hetkel täielikult laetud. Pikema tööea saavutamiseks on soovitatav aku enne esimest kasutamist täis laadida. Liitiumioonakul ei ole mälu ja seda võib ükskõik mis hetkel laadida.*

1. Ühendage laadija pistikusse.
2. Paigutage aku (1) laadijasse (2).

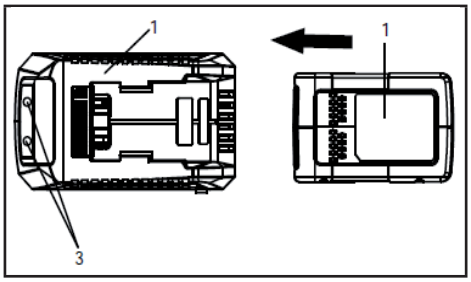

Tegemist on diagnoosiva laadijaga. Laadija leed-lambid (3) süttivad ja annavad teada, millises seisus on aku, Aku täituvus vastavalt tuledele: Kui tuli annab valehäiret:

LAADIMINE	LEED-INDIKAATOR			
Aku on laetud	●	Punane	●	Punane
Täiesti laetud	●	Punane	●	Roheline
Aku on liiga soe või liiga külm: (eemaldada ja lasta 30 minutit jahtuda)	●	Punane	●	ORANŽI
Akut ei ole	●	Punane	○	Välja lülitadut
Defektne Aku: (eemaldada ja asendada uue akuga)	●	Punane	☼	Punane vilkuv

Kui aku pannakse laadijasse ja leed hakkab vilkuma, siis eemaldage aku laadijast üheks minutiks ja proovige uuesti. Kui leed näitab “normaalne”, siis aku on töökorras. Kui leed hakkab uuesti vilkuma, siis eemaldage aku ja võtke laadija vooluvõrgust välja. Oodake üks minut, ühendage laadija vooluvõrguga ja pange aku tagasi. Kui leed näitab “normaalne”, siis aku on töökorras. Kui leed hakkab uuesti vilkuma, siis aku on defektne ja tuleb välja lülitada

***MÄRKUS.**: Kui punane tuli hakkab vilkuma, siis võtke aku laadijast välja ja pange 2 tunni jooksul tagasi. Kui laadija näitab, et on laetud, siis on aku parimas töökorras. Kui laadija näitab, et on laetud, siis on aku parimas töökorras. Pärast kaht kaht tundi eemaldage aku ja võtke laadija minutiks vooluvõrgust välja, pärast 1 minutit ühendage laadija ja aku tagasi. Kui laadija näitab, et on laetud, siis on aku parimas töökorras. Vastasel juhul tuleb aku välja vahetada.*

LAADIJA KONTROLL

Kui aku ei laadi korralikult:
- Kontrollige väljundvoolu mõne muu tööriistaga. Veenduge, et pistik ei oleks isoleeritud.
- Kontrollige, et laadija kontaktid ei oleks lühistatud jääkide või muude materjalide poolt.
- Kui keskkonna temperatuur ei ole tavapärane, siis pange aku ja laadija kohta, mille temperatuur jääb vahemikku 7°C kuni 40°C..

⚠ Kui laadijasse asetatud aku on soe või ülekuumenenud, siis võib laadimisindikaatori leed süttida ORANŽI valgusega. Sellisel juhul tuleb lasta akul väljaspool laadijat 30 minutit jahtuda.

LAADIJA MONTEERIMINE

- Laadijat on võimalik kahe kruvi abil seinale paigaldada (kruvisid ei tarnita).
- Leidke koht seinal, kuhu soovite laadija paigutada.
- Puidule paigaldamisel kasutage kaht ühesugust sobivat kruvi.

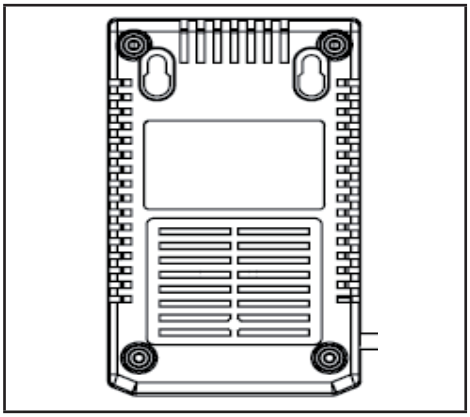

- Kipsplaadile paigaldamisel kasutage ankrut ja müürikruvisid, et kinnitada laadija müüri külge.
-

***MÄRKUS.**: Kui aku ja laadija jäävad pikemaks ajaks kasutamata seisma, siis eemaldage aku laadijast ja võtke laadija vooluvõrgust välja.*

TÄHTSAD OHUTUSJUHISED

- **HOIDKE JUHISED ALLES**
- **OHT: TULEKAHJU JA ELEKTRILÖÖGIOHU VÄLTIMISEKS ON JUHISTE JÄRGIMINE VÄGA OLULINE.**
- Enne laadija kasutamist kontrollige, milline on kasutusjärgse riigi tavaline voolupinge.

6. PUHASTAMINE

⚠ ***Tuleohu ja elektrilöögiohu vältimiseks:***

- Ärge asetage niiskeid lappe ega puhastusvahendeid akule ega akulaadijale.
- Enne seadme puhastamist, ülevaatust või hooldust eemaldage kõigepealt aku.

Laadijat võib väljastpoolt puhastada pehme ja kuiva lapiga. Ärge loputage pumbast ega puhastage veega.

7. ÜMBERTÖÖTLEMINE

Ärge visake elektrilisi seadmeid majapidamisjääkide hulka. Vastavalt Euroopa direktiivile 2012/19/EÜ elektri– ja elektroonikaseadmete jäätmete kohta ja selle rakendamisele vastavuses riiklike normidega, tuleb äravisatavad elektriseadmed koguda eraldi, et neid ökoloogiliselt korduskasutada. Kui elektriseadmed visatakse prügimäele või kaevatakse maha, võivad kahjulikud ained jõuda veesoonteni ja pääseda toiduahe-lasse, kahjustades teie tervist ja heaolu. Täpsema info saamiseks antud toote kõrvaldamise kohta, võtke ühendust vastava jäätmekäitlusfirmaga või edasimüüjaga.

Lõpus oma kasuliku eluea, visake patareisid hoolitsetakse meie keskkonda. Aku sisaldab materjali, mis on ohtlik nii teile kui ka keskkonnale. See tuleb eemaldada ja kõrvaldada eraldi, rajatis, mis võtab liitium-ioon aku.

Liigiti kogumine kasutatud tooteid ja pakendeid võimaldab materjale ümber töödelda ja taaskasutada. Taaskasutus taaskasutatud materjalidest aitab vältida keskkonna saastamist ja vähendab nõudlust tooraine.

8. GARANTII KATE

Tootja kindlustab garantii vastavalt kliendi elukohariigi seadustele vähemalt kaheks aastaks alates seadme lõppkasutajale müümise kuupäevast.

Garantii katab ainult materjali- ja töödefekte.

Garantiiga kaetud parandustöid võib teha ainult volitatud teeninduskeskus. Garantiialuse kaebuse esitamisel tuleb kohustuslikult esitada originaalne ostudokument (millel on märgitud ostu kuupäev).

Garantiid ei kohaldata:

- normaalse kulumise korral
- seadme valesti kasutamise korral, näiteks seadme ülekoormus, seadme jaoks mitte heaks kiidetud lisaseadmete kasutamine
- jõu kasutamise, välioludest tingitud kahjustuste korral
- kasutusjuhendi eiramisest tingitud kahjustuste korral, näiteks ühendamine ebasobivasse toitevõrku, või paigaldusjuhendi eiramise korral
- täielikult või osaliselt seadmesse puutumise (nt lahtivõtmine vms) korral

FI

VAROITUS: LUE KÄYTTÖOPAS HUOLELLISESTI ENNEN KONEEN KÄYTTÖÄ. Säilytä myöhempää tarvetta varten.

SISÄLLYSLUETTELO

1. YLEISTÄ 1
2. TURVALLISUUSMERKINNÄT 1
3. AKKU 2
4. YMPÄRISTÖYSTÄVÄLLINENAKUN HÄVITTÄMINEN 3
5. AKKULATURI 3
6. PUHDISTAMINEN 4
7. HÄVITYS 5
8. TAKUUSUOJA 5

1. YLEISTÄ

1.1 MITEN LUKEA KÄSIKIRJA

Käyttöoppaassa ei jotkut kohdat sisältävät tietoja erityistä merkitystä turvallisuuden ja toiminnan, on korostettu eri tavalla, tämän kriteerin:

Symbolin ⚠ merkitsee vaaraa. Noudattamatta jättäminen tämän varoituksen merkitsee mahdollisuutta henkilövahinkoja tai kolmansille osapuolille ja / tai vahinkoa..

⚠ Tätä laitetta saa käyttää yli 8-vuotiaat lapset ja fyysisesti tai henkisesti rajoittuneet henkilöt tai henkilöt, joilla ei ole tämän laitteen käyttöön liittyvä kokemusta jos heidän toimintaansa valvotaan tai heitä opastetaan siten että he käyttävät laitetta turvallisesti ja ymmärtävät sen käyttöön liittyvät vaarat. Lapset eivät saa leikkiä laitteella. Lapset eivät saa suorittaa säännöllistä puhdistusta ja huoltoa ilman valvontaa.

2. TURVALLISUUSMERKINNÄT

	Älä altista akkua auringonpaisteelle lämpötilan ollessa yli 45 °C
	Älä upota akkua veteen äläkä altista sitä kosteudelle-
	Älä heitä akkuja tuleen. RÄJÄHDYSVAARA.
	Luokka II Kaksoiseristys
	Vain sisäkäyttöön
	Lue ohjeet ennen lataamista.
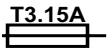	Sulake

3. AKKU

TEKNISET TIEDOT

BT 24 Li 2.0
Akku: 24V макс., 43,2Wh
Jännite kennoa kohden: 3,6V ;
Kennojen määrä: 6
Latausaika: 45 min. (käytä CG 24 Li)

BT 24 Li 4.0
Akku: 24V макс., 86,4Wh
Jännite kennoa kohden: 3,6V
; Kennojen määrä: 12
Latausaika: 90 min. (käytä CG 24 Li)

Tämän akun asianmukainen
käyttö, huolto ja säilytys
edellyttää, että luet ja ymmärrät
tämän käyttöoppaan ohjeet.
Jotta vältyt vakavalta vammalta, tulipalon
vaaralta, räjähdykseltä ja sähköiskun vaaralta:

- ÄLÄ työnnä laturiin sähköä johtavia materiaaleja.Latausnavoissa on 120 V jännite.
- Jos akun kotelo on haljennut tai vioittunut, ÄLÄ laita sitä laturiin. Vaihda se uuteen akkuun.
- ÄLÄ lataa näitä akkuja minkään muun tyyppisellä laturilla.
- ÄLÄ päästä nestettä laturin sisään.
- ÄLÄ yritä käyttää laturia muuhun kuin tässä käyttöoppaassa esitettyyn tarkoitukseen.
- ÄLÄ yritä aiheuttaa akun napojen välille oikosulkua.

⚠ ***Jos akkunestettä joutuu silmiin, huuhtele niitä puhtaalla vedellä vähintään 15 minuuttia. Hakeudu välittömästi lääkärin hoitoon. Älä lataa akkua sateessa tai kosteissa olosuhteissa. Älä upota laitetta, akkua tai laturia veteen tai muuhun nesteeseen..***

- Älä anna akun tai laturin ylikuumentua. Jos ne ovat lämpimät, anna niiden jäähtyä. Suorita lataus vain huoneenlämpötilassa.
- Älä peitä laturin päällä olevia tuuletusaukkoja. Älä aseta laturia pehmeälle pinnalle, kuten huovan tai tyynyn päälle. Pidä laturin tuuletusaukot avoinna.
- Älä päästä pieniä metallinkappaleita tai sellaista materiaalia kuin teräsvilla, alumiinikelmu tai muita vieraskappaleita laturin onteloihin.
- Irrota laturi pistorasiasta ennen puhdistusta ja aina kun laturissa ei ole akkua.
- Älä jätä akkua auringonpaisteeseen tai kuumaan ympäristöön. Pidä normaalissa huoneenlämpötilassa.
- Älä yritä kytkeä kahta laturia yhteen.
- Pidä se varjoisassa, viileässä ja kuivassa paikassa, jos akkua ei ole ladattu pitkään aikaan; lataa akkua 2 tuntia 2 kuukauden välein.
- Akun kennot saattavat vuotaa hieman äärimmäisen rankassa käytössä tai äärilämpötiloissa. Jos ulkokuori on rikkoutunut ja nestettä vuotaa iholle:
- Pese välittömästi saippualla ja vedellä.
- Neutraloi sitruunamehulla, etikalla tai muulla laimealla hapolla.
- Jos vuotanutta nestettä pääsee silmiin, noudata yllä olevia ohjeita ja hakeudu lääkärin hoitoon.
- Tarkista ennen käyttöä, sopiiko akkulaturin jännite ja virta akun lataukseen.
- Älä käytä laturia olosuhteissa, joissa lähtöpolariteetti ei vastaa kuormapolariteettia.
- Vain sisäkäyttöön.
- Suojusta ei saa avata missään tapauksessa. Jos suoja on vioittunut, laturia ei saa enää käyttää.
- Älä lataa muita kuin ladattavia akkuja

AKUN KAPASITEETIN TARKISTAMINEN

Paina akun kapasiteetin
ilmoituspainiketta (BCI). Valo
syttyy ilmoittaen akun kapasiteetin.
Katso alla oleva
taulukko:

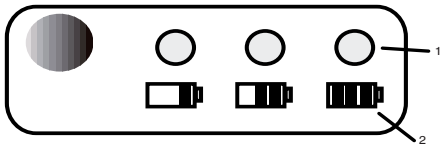

1 MITTARI LASTAAMINEN	
2 MITTAUS AKKULATURI	
Valot	Kapasiteetti
3 vihreää valoa	Akku on ladattu täyteen
2 vihreää valoa	Akku on ladattu 60% kapasiteettiin
1 vihreä valo	Akun kapasiteetti on 30 %, ja se on ladattava pian.
Valot sammuvat	Akun kapasiteetti on alle 30 %, ja se on ladattava heti.

TURVALLISUUSILMOITUKSET JA VAROTOIMET

1. Älä pura akkua.
2. Pidä poissa lasten ulottuvilta.
3. Älä altista akkua vedelle tai suolavedelle; akkua tulee säilyttää viileässä ja kuivassa paikassa, ja se on sijoitettava viileään ja kuivaan ympäristöön.
4. Älä sijoita akkua kuumaan paikkaan, kuten tulen,lämmittimen tms. lähelle.
5. Älä vaihda positiivisen ja negatiivisen navan paikkaa akussa.
6. Älä kytke akun positiivista ja negatiivista napaa toisiinsa metalliesineellä.
7. Älä napauta tai iske akkua tai astu sen päälle.
8. Älä juota suoraan akkuun tai puhkaise akkua nauloilla tai muilla terävillä työkaluilla.
9. Jos akku vuotaa ja nestettä pääsee silmiin, älä hankaa silmiä. Huuhtele huolella vedellä. Keskeytä välittömästi akun käyttö, jos akusta tulee käytön aikana epätavallinen haju, jos se tuntuu kuumalta, sen väri tai muuttuu tai se vaikuttaa millään tavoin epänormaalilta.
10. Keskeytä välittömästi akun käyttö, jos akusta tulee käytön aikana epätavallinen haju, jos se tuntuu kuumalta, sen väri tai muuttuu tai se vaikuttaa millään tavoin epänormaalilta.
11. Jos tämän laitteen virtajohto on vioittunut, ainoastaan valmistajan nimeämä huolto voivaihtaa sen, koska tämä vaatii erityistyökaluja.

4. YMPÄRISTÖYSTÄVÄLLINENAKUN HÄVITTÄMINEN

Tämän laitteen akku sisältää seuraavia myrkyllisiä jasyövyttäviä materiaaleja: Li-ion, myrkyllinen materiaali.

⚠ Kaikki myrkylliset materiaalit on hävitettävä tietyllä tavalla, jotta ympäristö ei saastu. Ennen kuin hävität vioittuneen tai loppuun käytetyn litiumioniakun, ota yhteys paikalliseen jätehuoltoon paikalliseen ympäristönsuojeluelimeen ja kysy tietoja ja täsmälliset ohjeet. Vie akku paikalliseen kierrätys- ja/ tai hävityslaitokseen, joka on sertifioitu Li-ion-hävitystä varten..

⚠ Jos akku halkeaa tai rikkoutuu, riippumatta vuodoista, älä lataa tai käytä sitä. Hävitä se ja vaihda se uuteen akkuun. ÄLÄ YRITÄ KORJATA SITÄ! Vältä loukkaantuminen ja tulipalon, räjähdyksen ja sähköiskun riski ja ympäristövahingot seuraavasti:

- Peitä akun navat kestävällä teipillä.
- ÄLÄ yritä irrottaa tai tuhota mitään akun osia.
- ÄLÄ yritä avata akkua..

⚠ Jos akku alkaa vuotaa, vapautuvat elektrolyytit ovat syövyttäviä ja myrkyllisiä. ÄLÄ päästä liuosta silmiin tai iholle äläkä niele sitä.

- ÄLÄ heitä näitä akkuja tavalliseen roskikseen.
- ÄLÄ polta.
- ÄLÄ aseta akkua paikkaan, josta se voi joutua kaatopaikalle tai kunnan muiden kiinteiden jätteiden joukkoon.
- Vie se sertifioituun kierrätys- tai hävityskeskukseen

5. AKKULATURI

TEKNISET TIEDOT

24 V laturi : CG 24 Li
Otto: 100-240V ~ 50/60 Hz, 1.1A
Lähtö: 24V ⎓ 1.5A

- Laitteen ei tule altistua vuodoille tai roiskeille, eikä laitteen päälle tule laittaa nestettä sisältäviä astioita, kuten esimerkiksi maljakkoja.
- Ladattavien litiumioniakkujen laturi. Muut akkutyypit saattavat räjähtää ja johtaa henkilö- tai esinevahinkoihin.
- Lataa ainoastaan ladattavat paristot.
- Latauksen aikana LED syttyy ja alkaa vilkkua vihreää valoa. Kun lataus on päättynyt, LED palaa yhtäjaksoisesti vihreänä.
- Linjan jännite kytketään pois päältä vetämällä verkkopistoke ulos.
- Pistorasian on oltava koneen lähellä, ja siihen on päästävä helposti käsiksi.

LATAAMINEN

HUOMAUTUS: *Akku ei tule täysin ladattuna. Suositellaan, että akku ladataan täysin ennen käyttöä, jotta se kestää mahdollisimman pitkään. Litiumioniakku ei kehitä muistiilmiötä, ja se voidaan ladata milloin tahansa.*

1. Kytke laturi vaihtovirtapistorasiaan.
2. Aseta akku (1) laturiin (2)..

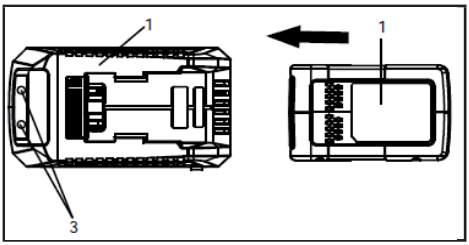

Tämä on diagnostinen laturi. Laturin merkkivalot (3) syttyvät tietyssä järjestyksessä, ilmoittaen akun
senhetkisen tilan. Tilat ovat seuraavat:

LATAAMINEN	STATO LED			
Akku lataantuu:	●	Punainen	●	Punainen
Täysin ladattu:	●	Punainen	●	Vihreä
Akku on liian lämmin tai liian kylmä: (irrota noin 30 minuutiski, jotta se voi jäähtyä)	●	Punainen	●	Oranssina
Akku puuttuu:	●	Punainen	○	Sammuksissa
Viallinen Akku: (irrota pyörä ja vaihda se uuteen akkuun, jos näin tapahtuu)	●	Punainen	☼	Punainen vilkkuu

Virheellinen vikailmoitus:
Kun akku on kytketty laturiin ja tilan merkkivalo vilkkuu, irrota akku laturista noin 1 minuutiksi ja laita se sitten takaisin. Jos tilan merkkivalo ilmoittaa normaalia, akku on kunnossa. Jos tilan merkkivalo vilkkuu yhä, irrota akku ja irrota laturi pistorasiasta. Odota 1 minuutti ja kytke laturi takaisin pistorasiaan ja aseta akku takaisin. Jos tilan merkkivalo ilmoittaa normaalia, akku on kunnossa. Jos tilan merkkivalo vilkkuu yhä, akku on viallinen ja on vaihdettava.

HUOMAUTUS: *Kun punainen merkkivalo välkkyy, irrota akku laturista ja aseta se takaisin 2 tunnin päästä. Jos merkkivalo osoittaa akun latautuvan, akku on kunnossa. Vedä akku irti 2 tunnin kuluttua ja irrota myös laturin pistoke 1 minuutiksi pistorasiasta ja kytke molemmat sitten takaisin. Jos merkkivalo osoittaa akun latautuvan, akku on kunnossa. Jos ei, akku on ladattava.*

LATAUKSEN TARKISTAMINEN

Jos akku ei lataannu kunnolla:

Tarkista pistorasia toisella laitteella. Varmista, että pistorasiaa ei ole kytketty pois käytöstä. Tarkista, että laturin navat eivät ole oikosulussa roskien tai vierasmateriaalien takia.
Jos ympäristön ilman lämpötila ei ole normaalissa huoneenlämpötilassa, siirrä laturi ja akku paikkaan, jossa lämpötila on välillä 7 ˚C - 40˚C.

⚠ os akku laitetaan laturiin lämpimänä tai kuumana, laturin LATAUKSEN merkkivalo voi syttyä ja palaa ORANSSINA. Jos näin tapahtuu, anna akun jäähtyä irti laturista noin 30 minuuttia.

LATURIN ASENTAMINEN

- Tämä laturi voidaan asentaa seinälle kahdella ruuvilla (ei mukana).
- Päätä, minne laturi asennetaan.
- Jos se kiinnitetään puupaaluihin, käytä 2 puuruuvia.
- Jos kiinnität sen kiviseinään, käytä kiinnitykseen ankkuripultteja.

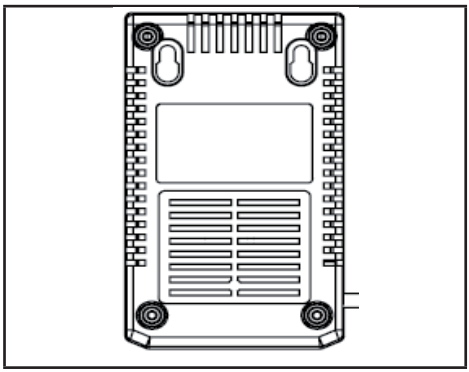

HUOMAUTUS: *Jos akkua ja laturia ei käytetä pitkään aikaan, irrota akku laturista ja irrota virtapistoke..*

TÄRKEITÄ TURVALLISUUSOHJEITA

- **SÄILYTÄ NÄMÄ OHJEET – VAARA: JOTTA TULIPALON JA SÄHKÖISKUN VAARA OLISI PIENEMPI, NOUDATA NÄITÄ OHJEITA**:
- Tarkista maassa käytetty jännite ennen laturi käyttöä.

6. PUHDISTAMINEN

⚠ Jotta vältyt tulipalon ja sähköiskun vaaralta:

- Älä käytä akun tai akkulaturin käsittelyyn kosteaa liinaa tai pesuainetta.
- Irrota akku laitteesta aina ennen puhdistusta, tarkastusta ja laitteen huoltoa.

Pyyhi laturin ulkopinta pehmeällä, kuivalla liinalla. Älä huuhtele sitä tai pese sitä vedellä.

7. HÄVITYS

Älä hävitä sähkölaitteita kotitalousjätteiden seassa. Euroopan parla-mentin ja neuvoston direktiivi 2012/19/EY sähkö – ja elektroniikkaro-musta ja sen toteuttaminen kansallisten säädösten mukaisesti mää-rää sähkölaitteiden erillisen keräyksen niin, että ne voidaan uudelleen käyttää ympäristöystävällisesti. Jos sähköisiä laitteita hävitetään kaatopai-kalle tai maaperään, vahingolliset aineet saattavat joutua pohjaveteen ja ravintoketjuun vahingoittaen siten terveyttä ja hyvinvointia. Lisätietoja tämän laitteen hävittämisestä saa kotitalousjätteiden hävityksestä vastaavalta eli-meltä tai jälleenmyyjältä.

Lopussa Käyttöikänsä hävitä paristoja huolellisesti ympäristöstämme.Akku sisältää materiaalia, joka on vaarallista sinulle ja ympäristölle. Se on poistettava ja hävitettävä erikseen laitos, joka hyväksyy litium-ioni-akku.

Erilliskeräys Käytettyjen tuotteiden ja pakkausten avulla materiaalit voidaan kierrättää ja käyttää uudelleen. Uudelleenkäyttö kierrätysmateriaaleista auttaa estämään ympäristön saastumista ja vähentää raaka-aineiden kysyntää.

8. TAKUUSUOJA

Valmistaja myöntää asiakkaan asuinmassa voimassa olevan lain mukaan 2 vuoden vähimmäistakuun laitteen myyntipäivästä lähtien loppukäyttäjälle.

Takuu kattaa yksinomaan materiaaleihin ja työhön liittyvät viat.

Takuun puitteissa suoritettavat korjaustoimenpiteet tulee suorittaa yksinomaan valtuutetussa huoltokeskuksessa. Takuun puitteissa esitettäviä valituksia varten on esitettävä alkuperäinen ostokuitti (jossa lukee ostopäivämäärä).

Takuuta ei myönnetä, jos kyseessä on:

- – - normaali kuluminen
- – - väärinkäyttö, esim. laitteen ylikuormitus, ei hyväksyttyjen lisävarusteiden käyttö
- – - käyttö voimalla, ulkoisista olosuhteista syntyvät vahingot
- – - vahingot, jotka johtuvat käyttöohjeessa annettujen ohjeiden noudattamatta jättämisestä, esim. kytkentä sopimattomaan sähköverkkoon tai asennusohjeiden noudattamatta jättäminen
- – - myös osittainen laitteen peukalointi

FR

ATTENTION: LIRE ATTENTIVEMENT LE MANUEL AVANT D'UTILISER CETTE MACHINE. Conserver pour toute consultation future.

SOMMAIRE

1. GÉNÉRALE 1
2. SIGNAUX DE SÉCURITÉ 1
3. BATTERIE 2
4. MISE AU REBUT DE LA BATTERIE DE FAÇON ÉCOLOGIQUE 3
5. CHARGEUR DE BATTERIE 3
6. NETTOYAGE 5
7. DISPOSITION 5
8. COUVERTURE DE LA GARANTIE 5

1. GÉNÉRALE

1.1 COMMENT LIRE LE MANUEL

Dans le manuel, certaines sections contenant des informations d'une importance particulière pour la sécurité et le fonctionnement, sont mis en évidence d'une manière différente, selon ce critère

Le symbole ⚠ indique un danger. Le non respect de cet avertissement implique la possibilité de blessure ou de tiers et / ou des dommages..

⚠ ***Cet appareil peut être utilisé par des enfants âgés de plus de 8 ans et par des personnes ayant des capacités physiques, sensorielles ou mentales limitées ou sans expérience et connaissance, à condition qu'elles soient surveillées ou informées sur la manière dont utiliser l'appareil en toute sécurité et qu'elles comprennent les dangers encourus. Cet appareil n'est pas un jouet. Le nettoyage et l'entretien ne doivent pas être effectués par les enfants sans surveillance.***

2. SIGNAUX DE SÉCURITÉ

	Ne pas exposer l'accumulateur au soleil lorsque la température est supérieure à 45°C
	Ne pas immerger l'accumulateur dans l'eau; ne pas l'exposer à l'humidité
	Ne pas jeter les batteries au feu. DANGER D'EXPLOSION!
	Classe II Double isolation
	Utilisation à l'intérieur uniquement.
	Lisez les instructions avant de procéder à la charge

T3.15A	Fusible

3. BATTERIE

CARACTÉRISTIQUES

BT 24 Li 2.0
Batterie: 24V max., 43,2Wh
Tension par élément : 3,6V ;
Nombre d'éléments :6
Durée de charge : 45 min.
(utilisez le Chargeur CG 24 Li)

BT 24 Li 4.0
Batterie: 24V max., 86,4Wh
Tension par élément : 3,6V;
Nombre d'éléments : 12
Durée de charge : 90 min.
(utilisez le Chargeur CG 24 Li

Pour une bonne utilisation, un bon entretien et un bon stockage de cette batterie, il est crucial que vous lisiez et compreniez les instructions présentes dans ce manuel. Pour éviter de graves blessures, les risques d'incendie, d'explosion, et les décharges électriques ou électrocutions:

- N'INTRODUISEZ PAS de matériaux conducteurs dans le chargeur. Les bornes du chargeur véhiculent une tension de 120 V.
- Si le boîtier du pack batterie est fêlé ou endommagé,NE L'INTRODUISEZ PAS dans le chargeur.Remplacez-la par un pack batterie neuf.
- NE CHARGEZ PAS ces packs batterie avec un autre type de chargeur.
- NE LAISSEZ AUCUN liquide pénétrer dans le chargeur.
- NE TENTEZ PAS d'utiliser le chargeur dans tout autre but que celui décrit dans ce manuel.
- NE TENTEZ PAS de court-circuiter une quelconque borne du pack batterie.

⚠ ***Si du liquide batterie entre en contact avec vos yeux, rincez-les immédiatement à l'eau claire pendant au moins 15 minutes. Contactez immédiatement un médecin. Ne chargez pas le pack batterie sous la pluie ou par conditions humides. Ne plongez pas l'outil, le pack batterie, ou le chargeur dans l'eau ni dans aucun autre liquide.***

- Ne laissez pas le pack batterie ou le chargeur surchauffer. S'ils sont chauds, laissez-les refroidir. Ne procédez à la charge qu'à température ambiante.
- Ne couvrez pas les fentes de ventilations situées sur le dessus du chargeur. Ne posez pas le chargeur sur une surface souple, telle qu'une couverture ou un oreiller. Gardez les fentes de ventilation du chargeur dégagées.
- Ne laissez pas de petits éléments en métal ou des matériaux tels que la laine d'acier, du papier aluminium, ou autres particules étrangères pénétrer dans le chargeur.
- Débranchez le chargeur avant de le nettoyer et lorsqu'aucune batterie n'y est connectée.
- Ne mettez pas le pack batterie au soleil ou dans un environnement chaud. Gardez-le à température ambiante.
- Ne tentez de relier deux chargeurs ensemble.
- Gardez la batterie et le chargeur dans un endroit frais et sec, à l'abri du soleil, et chargez la batterie pendant 2 heures tous les 2 mois en cas de non-utilisation.
- Les éléments du pack batterie peuvent légèrement fuir lors d'une utilisation intensive ou sous des températures extrêmes. Si l'étanchéité extérieure est défaillante et que du liquide de la batterie entre en contact avec votre peau :
  - Lavez immédiatement au savon et à l'eau.con acqua e sapone.
  - Neutralisez avec du jus de citron, du vinaigre, ou autre acide faible.
- En cas de pénétration de liquide dans vos yeux, suivez les instructions ci-dessus et contactez un médecin.
- Avant utilisation, vérifiez que la tension et le courant de sortie du chargeur de batterie correspondent au pack batterie à charger.
- N'utilisez page le chargeur dans des circonstances telles que la Polarité de sortie ne corresponde pas à la polarité de la charge.
- Utilisation à l'intérieur uniquement.
- Le capot ne doit être ouvert en aucun cas. Si le capot est endommagé, le chargeur ne doit plus être utilisé.
- Ne rechargez pas les piles non rechargeables.

VERIFICATION DE LA CAPACITE DE BATTERIE

Premere il tasto (BCI) Indicatore di Capacità Batteria. Le luci si accenderanno a seconda del livello di capacità della batteria. Vedere lo schema seguente:

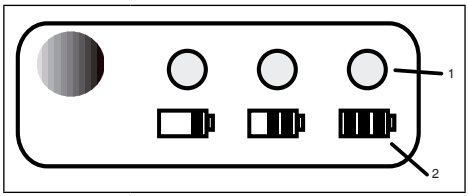

1 COMPTEUR CHARGEMENT	
2 MESURE CHARGEUR DE BATTERIE	
Voyants	Capacité
3 Voyants Verts	La batterie est totalement chargée
2 Voyants Verts	La batterie est chargée à 60%
1 Voyants Vert	La capacité résiduelle de la batterie est de 30%, il convient de la charger sous peu
Voyants éteints	La capacité résiduelle de la batterie est inférieure à 30%, il convient de la charger immédiatement

NOTES DE PRÉCAUTION ET DE SÉCURITÉ

1. Ne démontez pas la batterie.
2. Gardez les enfants à l'écart.
3. N'exposez pas la batterie à l'eau ou à l'eau salée, la
4. batterie doit être rangée dans un endroit frais et sec. Ne laissez pas la batterie dans un lieu où règne une température élevée, tel que près d'un feu, d'un radiateur,etc.
5. N'inversez pas le pôle positif et le pôle négatif de la batterie.
6. Ne connectez pas ensemble la borne positive et la borne négative de la batterie à l'aide de tout objet métallique.
7. Ne faites subir aucun choc à la batterie, et ne marchez pas dessus.
8. Ne soudez pas directement sur la batterie, et ne la perce pas à l'aide de clous ou autres objets pointus.
9. En cas de fuite de la batterie et de pénétration de son liquide dans vos yeux, ne frottez pas vos yeux. Rincez abondamment avec de l'eau. Cessez immédiatement toute utilisation de la batterie si, en cours de fonctionnement, celle-ci émet une odeur inhabituelle, semble chaude, change de couleur, de forme, une présente une anormalité quelconque.
10. Cessez immédiatement toute utilisation de la batterie si, en cours de fonctionnement, celle-ci émet une odeur inhabituelle, semble chaude, change de couleur, de forme, une présente une anormalité quelconque.
11. Si le câble secteur de cet appareil est endommagé, il ne doit être remplacé que chez un réparateur agréé par le fabricant, car un outillage spécialisé est nécessaire.

4. MISE AU REBUT DE LA BATTERIE DE FAÇON ÉCOLOGIQUE

Les matériaux toxiques et corrosifs suivants se trouvent dans les éléments composant le pack batterie de cet outil : Li-ion, matériau toxique.

⚠ Tous les matériaux toxiques doivent être mis au rebut d'une manière particulière afin d'éviter de contaminer l'environnement. Avant de mettre au rebut des packs batterie Lithium-ion endommagés ou usés, contactez votre déchetterie locale, ou l'agence locale de protection de l'environnement pour obtenir des renseignements et des directives adaptés. Apportez les batteries à une déchetterie et/ou un centre de recyclage agréé pour le traitement du Li-ion.

⚠ Si le pack batterie se fend ou se casse, avec ou sans fuites, ne le rechargez pas et ne l'utilisez pas. Mettezle au rebut et remplacez-le par un nouveau pack batterie. NE TENTEZ PAS DE LE RÉPARER ! Pour éviter tout risque de blessures et d'incendie, d'explosion, ou de décharge électrique, et pour éviter toute atteinte à l'environnement:

- Recouvrez les bornes de la batterie avec un ruban adhésif épais.
- NE TENTEZ PAS de démonter ou de détruire un quelconque composant de la batterie.
- NE TENTEZ PAS d'ouvrir le pack batterie.

⚠ Électrolytes libérés de toute fuite éventuelle du pack batterie sont corrosifs et toxiques. Assurez-vous que le liquide ne entre pas en contact avec les yeux, la peau et surtout pas l'avaler.

- NE PAS se débarrasser des piles dans les ordures ménagères
- Ne pas brûler.
- NE PAS placer les batteries dans des endroits où ils pourraient faire partie d'une décharge locale ou de déchets solides urbainsi.
- Portez-les à un centre de recyclage agréé.

5. CHARGEUR DE BATTERIE

CARACTÉRISTIQUES

Chargeur 24V: CG 24 Li
Entrée: 100-240V ~ 50/60 Hz, 1.1A
Sortie: 24V ⎓ 3A

- L'appareil ne doit pas être exposé à égouttage ou aspersion, et il est recommandé de ne pas positionner des récipients contenant des liquides, comme par exemple des vases, au-dessus de l'équipement.
- Le chargeur est conçu pour des batteries rechargeables aux ions de lithium. Autres types de batteries pourraient exploser et causer des accidents aux personnes et des dommages aux biens.
- Charger exclusivement des batteries rechargeables.
- Pendant la charge la LED s'allume en vert clignotant, et en vert fixe une fois la charge complétée.
- Pour couper la tension de ligne, tirer sur la prise de réseau.
- La prise doit être positionnée à proximité de la machine et être facilement accessible.

ROCÉDURE DE CHARGE

NOTE : La batterie n'est pas livrée totalement chargée. Il est recommandé de la recharger totalement avant utilisation pour lui assurer une autonomie maximale. Cette batterie lithium-ion est exempte d'effet mémoire et peut être rechargée à tout moment.

1. Branchez le chargeur dans une prise secteur.
2. Insérez le pack batterie (1) dans le chargeur (2)

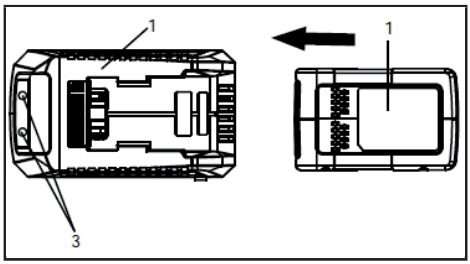

Ce chargeur est équipé d'un dispositif de diagnostique. Les Voyants LED de Charge (3) s'allumeront dans un ordre particulier pour vous renseigner sur l'état de la batterie. Leur comportement est le suivant:

PROCEDURE	VOYANT LED			
La batteria est en charge:	●	Rouge	●	Rouge
Charge complète	●	Rouge	●	Vert
La batterie est trop chaud ou trop froide: (Retirez-la pendant eviron 30 min. pour la laisser reffroidir)	●	Rouge	☼	Orange
Batterie non présente:	●	Rouge	○	Arrêt
Batterie défecteuse: (rRetirez-la et remplacez-la)	●	Rouge	☼	Rouge clignotant

Note à propos des Fausses Alertes de Défectuosité : Lors de l'insertion de la batterie dans le chargeur, si le voyant LED clignote, retirez la batterie du chargeur pendant 1 minute, puis rebranchez-la. Si le voyant LED indique un état normal alors le pack batterie est en bon état. Si le voyant LED clignote toujours, retirez le pack batterie et débranchez le chargeur. Attendez 1 minute avant de rebrancher le chargeur et de remettre le pack batterie en place. Si le voyant LED indique un état normal alors le pack batterie est en bon état. Si le voyant LED clignote toujours, alors le pack batterie est défectueux et doit être remplacé..

NOTE : Lorsque le voyant vert clignote, retirez la batterie du chargeur et rebranchez-la dans un délai de 2 heures. Si le voyant indique que la batterie est en charge, alors cette dernière est en bon état. Au bout de 2 heures, veuillez retirer la batterie et débrancher le chargeur du secteur pendant 1 minute, puis branchez à nouveau le chargeur sur le secteur et la batterie dans le chargeur. Si le voyant indique que la batterie est en charge, alors cette dernière est en bon état. Dans le cas contraire, la batterie doit être remplacée.

VÉRIFICATION DE LA CHARGE

Si le pack batterie ne se recharge pas correctement :

- Vérifiez la prise secteur à l'aide d'un autre appareil.Assurez-vous que le courant n'est pas coupé dans cette prise.
- Vérifiez que les contacts du chargeur ne sont pas courtcircuités par des débris ou des objets étrangers.
- Si la température ambiante est inhabituelle, déplacez le chargeur et le pack batterie dans un lieu où la température est comprise entre 7 ˚C et 40˚C.

⚠ Si la batterie est insérée dans le chargeur alors qu'elle est chaude ou très chaude, le VOYANT LED DE CHARGE est susceptible de s'illuminer en ORANGE. Si cela se produit, laissez la batterie refroidir après l'avoir débranchée pendant environ 30 minutes.

MONTAGE DU CHARGEUR

- Ce chargeur peut être accroché au mur à l'aide de deuxvis (non fournies)
- Repérez l'emplacement où vous allez accrocher le chargeur.
- Si l'emplacement est en bois, utilisez 2 vis à bois.
- Si l'emplacement est une cloison creuse, utilisez des chevilles expansives pour fixer le chargeur au mur.

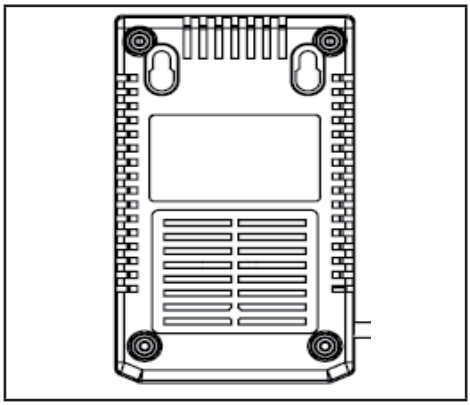

NOTE : Si vous n'utilisez pas la batterie et le chargeur pendant une longue période de temps, veuillez débrancher la batterie du chargeur et débranchez la prise du secteur.

CONSIGNES DE SÉCURITÉ IMPORTANTES

- **CONSERVEZ CES INSTRUCTIONS - DANGER POUR RÉDUIRE LES RISQUES D'INCENDIE OU DE DÉCHARGE ÉLECTRIQUE, SUIVEZSCRUPULEUSEMENT CES INSTRUCTIONS**.
- Confirmez la tension secteur disponible dans chaque pays avant d'utiliser le chargeur.

6. NETTOYAGE

⚠ ***Pour éviter tout risque d'incendie, de décharge électrique, ou d'électrocution :***

- N'utilisez pas de chiffon mouillé ou de détergent sur la batterie ou sur le chargeur.
- Retirez toujours le pack batterie avant toute opération de nettoyage, de vérification ou d'entretien de l'outil.

Essuyez l›extérieur du chargeur à l›aide d›un chiffon et sec doux. Ne le lavez pas au jet et ne le lavez pas à l'eau.

7. DISPOSITION

Ne pas jeter les appareils électriques dans les déchets ménagers. Selon la Directive Européenne 2012/19/CE sur les déchets d'appareils élec-triques et électroniques, et selon son application conforme aux normes nationales, les appareils électriques usés doivent être collectés séparément, pour qu'on puisse les réutiliser d'une manière éco-compatible. Si l'on jette les appareils électriques dans une décharge ou dans un terrain, les substances nocives peuvent atteindre la nappe d'eau souterraine et entrer dans la chaîne alimentaire, en nuisant à votre santé et à votre bien-être. Pour avoir des informations plus détaillées sur comment éliminer ce produit, contacter l'Organisme compétent pour l'élimination des déchets ménagers, ou bien votre revendeur.

Li-ion

À la fin de leur vie utile, jeter les piles avec soin de notre environnement. La batterie contient du matériel qui est dangereux pour vous et l'environnement. Il doit être enlevé et éliminé séparément dans un établissement qui accepte la batterie lithium-ion.

La collecte séparée des produits et emballages usagés permet d'être recyclés et réutilisés. Réutilisation des matériaux recyclés aide à prévenir la pollution de l'environnement et réduit la demande pour les matières premières.

8. COUVERTURE DE LA GARANTIE

Le constructeur assure une garantie, conforme à la législation du pays de résidence du client, de minimum 2 ans à partir de la date à laquelle l'équipement est vendu à l'utilisateur final.

La garantie couvre seulement des défauts matériels ou dérivant de la main-d'œuvre.

Les réparations couvertes par la garantie peuvent être exécutées exclusivement par un centre d'assistance agréé. En cas de réclamation couverte par garantie, il faut présenter le document d'achat original (en reportant la date d'achat).

La garantie ne sera pas appliquée en cas de:

- usure normale
- utilisation incorrecte, par ex. surcharge de l'équipement, utilisation d'accessoires non approuvés

– utilisation de force, dommages causés par des conditions externes
– dommages causés par le non-respect du manuel d'utilisation, par ex. liaison à alimentation de réseau non adaptée ou
– non-respect des instructions d'installation
– altération totale ou partielle de l'équipement

HR **POZOR: PRIJE UPORABE STROJA, PAŽLJIVO PROČITAJTE OVAJ PRIRUČNIK. Čuvajte za buduće potrebe..**

KAZALO

1. OPĆA 1
2. SIGURNOSNI SIGNALI 1
3. BATERIJA 2
4. EKOLOŠKI ODGOVARAJUĆE ZBRINJAVANJE BATERIJE 3
5. PUNJAČ ZA BATERIJE 3
6. ČIŠĆENJE 5
7. ZBRINJAVANJE 5
8. ŠTO JAMSTVO POKRIVA 5

1. OPĆA

1.1 KAKO ČITATI PRIRUČNIK

U priručniku, neki dijelovi koji sadrže informacije od posebne važnosti za sigurnost i operacije, su istaknute na drugačiji način, prema tom kriteriju:

Simbol ⚠ ukazuje na opasnost. Nepoštivanje ovog upozorenja podrazumijeva mogućnost ozljede ili trećim osobama i / ili oštećenja..

⚠ ***Ovaj uređaj mogu koristiti djeca od 8 godina nadalje i osobe sa smanjenim tjelesnim, osjetilnim ili umnim sposobnostima, odnosno bez iskustva i znanja ako ih se nadzire ili su upućeni u uporabu uređaja na siguran način te razumiju uključene opasnosti. Djeca se ne smiju igrati s uređajem. Djeca ne smiju čistiti ni vršiti redovno održavanje bez nadzora.***

2. SIGURNOSNI SIGNALI

	Akumulator ne izlažite suncu kad je temperatura viša od 45°C
	Nemojte uranjati akumulator u vodu niti ga izlagati vlazi
	Nemojte bacati baterije u vatru. OPASNOST OD EKSPLOZIJE!
	Klasa II Dupla izolacija
	Samo za unutarnju uporabu
	Prije punjenja pročitajte upute
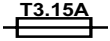	Osigurač

3. BATERIJA

KARAKTERISTIKE

BT 24 Li 2.0
Baterija: 24V макс., 43,2Wh
Napon svakog galvanskog članka: 3,6V ;
Broj galvanksih članaka:6
Vrijeme trajanja punjenja: 45 min.
(koristite punjač CG 24 Li)

BT 24 Li 4.0
Baterija: 24V макс., 86,4Wh
Napon svakog galvanskog članka: 3,6V ;
Broj galvanksih članaka: 12
Vrijeme trajanja punjenja: 90 min.
(koristite punjač CG 24 Li)

Za pravilno korištenje, održavanje i pohranu baterije, važno je pročitati i razumjeti upute u ovom priručniku. Kako biste izbjegli ozbiljne ozljede, opasnost od požara, opasnosti od eksplozije i opasnosti od udara električne energije i stvaranja električnog luka:

- NE ispitujte punjač provodljivim materijalima. Polovi mogu izdržati napon od 120 V.
- Ako je kutija u kojoj se nalazi baterija polomljena ili oštećena, NE stavljajte je u punjač. Zamijenite je novom baterijom.
- Za punjenje ovih baterija NE koristite druge punjače.
- NE dopustite da tekućina prodre unutar punjača.
- NE koristite punjač u svrhe koje nisu navedene u ovom priručniku.
- NE pokušavajte povezivati u kratki spoj polove baterije.

⚠ Ako tekućina iz baterije dođe u dodir s očima, odmah ih isperite čistom vodom i ispirajte ih barem 15 minuta. Odmah se obratite liječniku. Baterije ne punite na kiši ili u vlažnim sredinama. Ne stavljajte uređaj, bateriju ili punjač u vodu ili druge tekućine.

- Ne dopustite da se baterija ili punjač pregriju. Ako se zagriju, ostavite da se ohlade. Punite samo na sobnoj temperaturi.
- Ne pokrivajte ventilacijske otvore na gornjem dijelu punjača. Ne stavljajte punjač na mekane površine poput deke ili jastuka. Ventilacijski otvori na punjaču moraju biti čisti.
- Ne dopustite da metalni predmeti malih dimenzija ili materijali kao što su čelična vuna, aluminijska folija ili druge čestice uđu u unutarnje šupljina punjača.
- Punjač isključite prije nego ga započnete čistiti ili kada u njemu nema baterija.
- NE izlažite bateriju izravnoj sunčevoj svjetlosti ili toploj okolini. Držite je uvijek na normalnoj sobnoj temperaturi.
- NE pokušavajte spojiti dva punjača istovremeno.
- Ako ne namjeravate puniti bateriju duži vremenski period, potrebno ju je pohraniti uvijek u hladu, na hladnom i suhom mjestu.
- Bateriju punite po 2 sata na svaka 2 mjeseca.
- Ako baterije koristite previše ili ih koristite na veoma niskim/visokom temperaturama, na galvanskim člancima može doći do malog curenja.
- Ako vanjska brtva pukne i tekućina dođe u kontakt s kožom:
  - odmah operite vodom i sapunom.
  - neutralizirajte limunovim sokom, octom ili drugim slabim kiselinama.
- Ako tekućina dođe u kontak s očima, pratite gore navedene upute i obratite se liječniku.
- Prije uporabe provjerite da su izlazni napon i struja punjača pogodni za punjenje baterije.
- Ako izlazni polaritet ne odgovara polaritetu punjenja, NE koristite punjač.
- Samo za uporabu u zatvorenim prostorijama (unutarnju uporabu).
- Ni pod kojim uvjetima NE otvarajte poklopac. Ukoliko je poklopac oštećen, punjač se NE smije više koristiti.
- Baterije NE punite ako nisu punjive.

PROVJERA STANJA NAPUNJENOSTI BATERIJE

Pritisnite indikator napunjenosti baterije (BCI). Ovisno od razine napunjenosti baterije, upalit će se svjetla. Pogledajte donji dijagram:

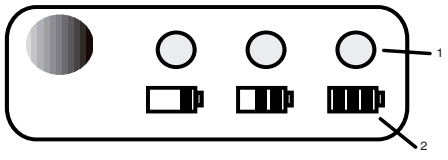

1 MJERAČ STANJA NAPUNJENOSTI

2 MJERI NAPUNJENOST BATERIJE

Svjetla	Stanje napunjenosti
3 zelena svjetla	Baterija je potpuno napunjena
2 zelena svjetla	Baterija je napunjena 60%
1 zeleno svjetlo	Baterija je napunjena 30% i potrebno ju je odmah napuniti

Svjetla su ugašena	Baterija je napunjena manje od 30% te ju je potrebno odmah napuniti

SIGURNOSNE NAPOMENE I MJERE OPREZA

1. NE rastavljajte bateriju.
2. Držite izvan dohvata djece.
3. Bateriju NE izlažite slanoj ili slatkoj vodi, pohranite je na hladnom i suhom mjestu.
4. Bateriju NE stavljajte blizu suviše toplih mjesta na primjer u blizini vatre ili radijatora.
5. NE mjenjajte pozitivni i negativni pol baterije.
6. NE povezujte polove baterije, negativni i pozitivni, s metalnim predmetima.
7. Bateriju NEMOJTE udarati niti gaziti nogama.
8. Na bateriji NEMOJTE obavljati zavarivanje, NEMOJTE je bušiti čavlima ili drugim oštrim predmetima.
9. Ako iz baterije curi tekućina i ako ona dođe u kontakt s očima, nemojte ih trljati i temeljno ih isperite vodom.
10. Prekinite uporabu baterije ako ona ima neuobičajen miris, ako se pregrijava, menja boju/oblik i ako ima neuobičajen izlged.
11. Ako je kabel za napajanje oštećen, mora ga zamjeniti proizvođač ili njegov zastupnik ili posebno obučena osoba kako bi se smanjio rizik koji iz toga proizilazi.

4. EKOLOŠKI ODGOVARAJUĆE ZBRINJAVANJE BATERIJE

Unutar baterije koju koristi ovaj uređaj nalaze se sledeće otrovne i korozivne tvari: Litijevi ioni su otrovni.

⚠ Svi otrovni materijali moraju se zbrinuti na odgovarajući način kako bi se spriječilo zagađenje okoliša. Prije odlaganja i zbrinjavanja oštećene ili polomljene litij-ionske baterije, obratite se lokalnom poduzeću za odlaganje otpada ili lokalnoj službi za zaštitu okoliša kako biste dobili dodatne informacije i specifične upute o odlaganju ove vrste otpada. Baterije odnesite u centar za recikliranje i/ili zbrinjavanje koji je ovlašten za odlaganje materijala koji u sebi sadže litijske ione.

⚠ Ako baterija napukne ili pukne, sa ili bez gubitka tekućine, nemojte ju puniti niti koristiti. Zbrinite i zamenite ju novom. NE POKUŠAVAJTE JU POPRAVITI! Kako biste izbjegli ozljede i opasnost od požara, eksplozija ili strujnog udara i zagađenja okoliša:

- Polove baterije pokrite otpornom samolijepljivom trakom.
- NE pokušavajte uklanjati ili uništavati bilo koji dio baterije.
- NE pokušavajte otvoriti bateriju.

⚠ Elektroliti koji se nalaze u ispuštenoj tekućini baterije su korozivni i otrovni. Obratite pozornost da tekućina NE dođe u dodir s očima, kožom, a pogotovo ju nemojte gutati. Baterije NE bacajte u kućevno smeće.

- NE spaljujte.
- NE ostavljajte baterije na mjestima koji mogu postati dio prostora za odlaganje lokalnog otpada ili komunlanog otpada.
- Baterije odnesite u ovlašteni centar za reciklažu.

5. PUNJAČ ZA BATERIJE

KARAKTERISTIKE

Punjač od 24V: CG 24 Li
Ulaz: 100-240V ~ 50/60 Hz, 1.1A
Izlaz: 24V ⎓ 3A

- Uređaj ne smijete izlagati kapanju ili prskanju i iznad njega ne smijete stavljati posude s tekućinom poput vaza i sl.
- Punjač služi za punjenje punjivih li-ionskih baterija. Druge vrste baterija mogu eksplodirati te izazvati ozljede osoba i oštećenje predmeta i stvari.
- Punite samo punjive baterije.
- Tijekom punjenja LED svijetlo je zelene boje i treperi a kada se punjenje završi lampica svijetli bez treperenja.
- Isključenje sa napona vrši se izvlačenjem mrežne utičnice.
- Utičnica mora biti lako dostupna i mora se nalaziti u blizini stroja.

POSTUPAK PUNJENJA

NAPOMENA: Isporučena baterija nije u potpunosti puna. Preporučujemo da ju napunite prije uporabe kako biste osigurali maksimalno vrijeme rada. Litij-ionska baterija nema memoriju te se stoga može puniti u bilo kom trenutku.

1. Priključite punjač na strujnu utičnicu.
2. Umetnite bateriju (1) u punjač (2).

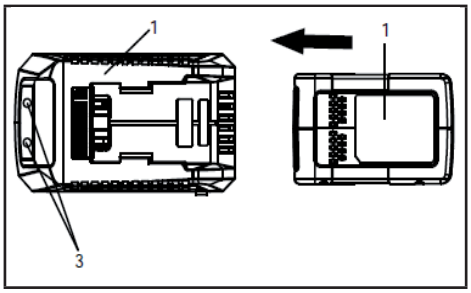

Ovaj punjač također prikazuje i radno stanje baterije. LED svjetla punjača (3) se pale određenim redosljedom i na taj način obavještavaju korisnika o trenutačnom stanju baterije. Stanje baterije ovisno od upaljenog svjetla:

POSTUPAK PUNJENJA	LED INGIKACIJISKA			
Baterija se puni:	●	Crveno	●	Crveno
Baterija je potpuno puna:	●	Crveno	●	Zeleno
Baterija je pretoplp ili prehladno: (kako bi se baterija ohladila izvadite je na 30 minuta)	●	Crveno	☼	Narandzaste
Baterija nema:	●	Crveno	○	Ugašeno
Baterija je pokvarena: (u ovom slucaju bateriju izvadite i zamjenite ju novom)	●	Crveno	☼	Crveno trepteće

Svjetlo pokazuje lažni kvar:
Ako LED svjetlo trepti kada umetnete bateriju u punjač, izvadite je na 1 minut, a zatim je vratite.
Ako LED svjetlo pokazuje “normalno” stanje, znači da je baterija ispravna.
Ako LED svjetlo ponovno trepti, izvadite bateriju i iskopčajte punjač.
Sačekajte 1 minut, ponovno priključite punjač i umetnite bateriju.
Ako LED svjetlo pokazuje “normalno” stanje, znači da je baterija ispravna.
Ako LED svjetlo idalje trepti, znači da je baterija neispravna i da ju morate zamijeniti.

NAPOMENA: Kada trepti crveni indikator, izvadite bateriju i ponovno ju umetnite u roku od 2 sata. Ako indikator pokazuje da se baterija puni, znači da je u najboljem mogućem stanju. Ako indikator pokazuje da se baterija puni, znači da je u najboljem mogućem stanju. Nakon 2 sata, izvadite bateriju i izvadite punjač iz utičnice na 1 minut te ga ponovno uključite u utičnicu i umetnite bateriju.

Ako indikator pokazuje da se baterija puni, znači da je u najboljem mogućem stanju. U suprotnom, potrebno ju je zamijeniti.

PROVJERA RADA PUNJAČA

Ako se baterija ne puni ispravno:
- Posebnim alatom provjerite izlaznu struju. Uvjerite se da utičnica nije izdvojena iz struje.
- Provjerite da nečistoća ili drugi materiali nisu izazvali kratki spoj na kontaktima punjača.
- Ako temperatura zraka nije odgovarajuća, premjestite punjač i bateriju u prostor čija je temperatura između 7 ˚C i 40˚C stupnjeva.

⚠ Ako u punjač umetnete vruće ili pregrijane baterije, LED indikator za PUNJENJE na punjaču može biti NARANDŽASTE boje. Ako do toga dođe, ostavite da se baterija ohladi oko 30 minuta izvan punjača.

MONTIRANJE PUNJAČA

- Ovaj punjač može se postaviti na zid pomoću dva vijka (nisu isporučeni)
- Izaberite mjesto na zidu gdje želite postaviti punjač.
- Za montiranje na zidu koristite 2 za to pogodna vijka.

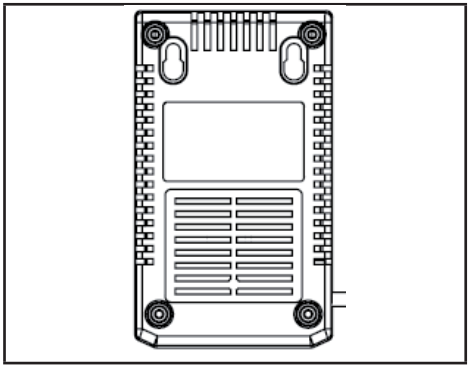

- Za montiranje na gipsanim plohama koristite ankere i vijke za zid kako biste pričvrstili punjač.

NAPOMENA: Ako punjač i bateriju ne koristite duže vrijeme, izvadite bateriju iz punjača i punjač iskopčajte iz strujne utičnice.

VAŽNI SIGURNOSNI UPUTI

- **SAČUVAJTE OVE UPUTE**
- **OPASNOST: KAKO BI SE SMANJIO RIZIK OD POŽARA ILI STRUJNOG**

UDARA, VAŽNO JE PAŽLJIVO SLIJEDITI OVE UPUTE.

- Prije uporabe punjača provjerite napon dostupan u svakoj zemlji korištenja.

6. ČIŠĆENJE

⚠ ***Kako bi se izbjegla opasnost od požara ili strujnog udara:***

- Bateriju i punjač ne perite vlažnim krpama ili deterdžentom.
- Prije čišćenja, kontrole i obavljanja održavanja uređaja, uvijek iz njega izvadite bateriju.

Punjač čistite mekom i suhom krpom izvana. Ne ispirajte pumpom i ne čistite vodom.

7. ZBRINJAVANJE

Nemojte bacati električne aparate s kućnim otpadom. Prema europ-skoj direktivi 2012/19/EZ o električnom i elektroničkom otpadu te njezinoj primjeni u skladu s nacionalnim normama, otpadne električne uređaje mora se sakupljati odvojeno, u cilju njihove ponovne primjene na ekološki prihvatljiv način. U slučaju odlaganja električnih uređaja na odlagalište otpada ili na tlo, štetne tvari mogu dospjeti do vodenog sloja i tako ući u hranidbeni lanac, ugrožavajući vaše zdravlje i dobrobit. Za detalj-nije informacije o odlaganju ovog proizvoda, kontaktirajte mjerodavni zavod za gospodarenje kućnim otpadom ili vašeg prodavača.

Na kraju svog životnog vijeka, bacite baterije s dužnom pažnjom za naš okoliš.Baterija sadrži materijal koji je opasan za sebe i okolinu. To mora biti uklonjena i odvojeno odlagati u objektu koji prihvaća litij-ionsku bateriju.

Odvojeno skupljanje korištenih proizvoda i ambalaže omogućuje materijale koji se reciklirati i ponovno koristiti. Iskoristi od recikliranih materijala pomaže spriječiti zagađenje okoliša i smanjuje potražnju za sirovinama.

8. ŠTO JAMSTVO POKRIVA

Proizvođač daje jamstvo, sukladno zakonu Zemlje klijenta,
u trajanju od najmanje 2 godine od datuma kada je krajnji korisnik kupio uređaj.

Jamstvo pokriva samo greške u materijalu i u proizvodnji.

Popravke pokrivene jamstvom mogu se izvršiti isključivo u ovlaštenom servisu. Ako pošaljete reklamaciju pokrivenu jamstvom, obvezno morate predočiti originalni račun (na kojem mora biti naznačen datum kupnje).

Jamstvo se neće primijeniti u sljedećim slučajevima:

- u slučaju uobičajenog trošenja
- u slučaju neispravne uporabe, na primjer, preopterećenja uređaja, uporabe nedopuštene dodatne opreme
- u slučaju nasilne uporabe, ili oštećenja prouzročenih vanjskim uvjetima
- u slučaju oštećenja koja nastanu uslijed nepoštivanja uputa iz priručnika s uputama za uporabu, na primjer spajanje na neodgovarajući mrežni napon ili nepoštovanje uputa za instaliranje
- u slučaju potpunog ili djelomičnog namjernog oštećenja uređaja

HU

FIGYELEM! A GÉP HASZNÁLATA ELŐTT OLVASSA EL FIGYELMESEN A JELEN KÉZIKÖNYVET! Őrizze meg későbbi szükség esetére.

TARTALOMJEGYZÉK

1. ÁLTALÁNOS 1
2. BIZTONSÁGI JELZÉSEK 1
3. AKKUMULÁTOR 2
4. AKKUMULÁTOR KÖRNYEZETTUDATOS ÁRTALMATLANÍTÁSA 3
5. AKKUMULÁTORTÖLTŐ 3
6. TISZTÍTÁS 5
7. ÁRTALMATLANÍTÁS 5
8. A JÓTÁLLÁS ÉRVÉNYESSÉGE 5

1. ÁLTALÁNOS

1.1 HOGYAN KELL OLVASNI A KÉZIKÖNYVET

A kézi, néhány szekció információkat tartalmazó számára különösen fontos biztonsági és üzemeltetési, kiemelve eltérő módon, ennek a kritériumnak megfelelően:

A szimbólum ⚠ egy veszélyt. Amennyiben nem tesz eleget ennek a figyelmeztető magában foglalja a személyi sérülés lehetősége vagy harmadik személyek és / vagy kár.

⚠ Ezt a készüléket használhatják gyermekek 8 éves kortól, továbbá csökkent testi, szellemi, illetve érzékelő képességgel rendelkező, vagy ismeretek és tapasztalatok híjával levő személyek, amennyiben valaki felügyeli őket vagy ha eligazítást kaptak a készülék biztonságos használatára vonatkozóan és megértették a fennálló veszélyeket. Gyermekek ne játsszanak a készülékkel. A tisztítást és a rendszeres karbantartást nem végezhetik gyermekek felügyelet nélkül.

2. BIZTONSÁGI JELZÉSEK

	Ne tegye ki az akkumulátort a napsütésnek, ha a hőmérséklet meghaladja a 45°C.ot.
	Ne mártsa vízbe az akkumulátort és ne tegye ki nedvesség hatásának!
	Ne dobja a tűzbe az akkumulátorokat! ROBBANÁSVESZÉLY!
	II osztály Kétszeres szigetelés
	Csak beltéri használatra
	Töltés előtt olvassa el a használati utasítást

T3.15A	Olvadóbiztosító

3. AKKUMULÁTOR

MŰSZAKI ADATOK

BT 24 Li 2.0
Akkumulátor: 24V макс., 43,2Wh
Feszültség cellánként: 3,6V ; Cellák száma:6
Töltési idő: 45 min.(használja a CG 24 Li)

BT 24 Li 4.0
Akkumulátor: 24V макс., 86,4Wh
Feszültség cellánként: 3,6V ; Cellák száma:12
Töltési idő: 90 min.(használja a CG 24 Li)

Az akkumulátor helyes használatához, karbantartásához és tárolásához feltétlenül szükséges, hogy elolvassa és megértse a kézikönyvben tartalmazott utasításokat. A súlyos sérülések, tűzeset, robbanás valamint az áramütés és az elektromos kisülés elkerülése érdekében:

- NE szúrjon a töltőbe elektromosságot vezető anyagot. A töltősaruk 120 V feszültséget bírnak el.
- Amennyiben az akkumulátoregység tartója törött vagy sérült, NE tegye a töltőbe. Cserélje ki az akkumulátoregységet.
- Az akkumulátoregységet NE töltse másmilyen töltővel.
- Ügyeljen arra, hogy NE kerüljön folyadék a töltő belsejébe.
- NE használja a töltőt a kézikönyvben feltüntetettől eltérő célra.
- NE zárja rövidre az akkumulátoregység saruit.

⚠ Amennyiben az akkumulátorfolyadék szembe kerül, haladéktalanul mossa ki a szemét tiszta vízzel legalább 15 percig. Haladéktalanul forduljon orvoshoz.
Ne töltse az akkumulátoregységet esőben vagy nedves helyen. Ne merítse vízbe vagy más folyadékba a szerszámot, az akkumulátoregységet vagy a töltőt.

- Ügyeljen arra, hogy az akkumulátoregység valamint a töltő ne melegedjen fel. Amennyiben felmelegedik, hagyja kihűlni. Csak szobahőmérsékleten töltse.
- Ne takarja le a töltő hátsó oldalán található szellőzőrácsokat. Ne helyezze a töltőt puha felületre, mint például takaróra vagy párnára. Tartsa tisztán a töltő szellőzőrácsait.
- Ügyeljen arra, hogy kisméretű fémtárgyak vagy olyan anyagok, mint fém súrolószivacs, alufólia vagy más idegen test ne kerüljön a töltő mélyedéseibe.
- A töltőt tisztítás előtt valamint, amikor nincsen benne akkumulátoregység, ki kell húzni a csatlakozó aljzatból.
- NE helyezze az akkumulátoregységet napra vagy meleg helyiségbe. Tartsa mindig szoba hőmérsékleten.
- NE próbáljon meg egyszerre két töltőt csatlakoztatni.
- Amennyiben az akkumulátoregységet huzamos ideig nem tölti, tartsa árnyékos, hűvös és száraz helyen.
- 2 havonta 2 órára tegye töltésre az akkumulátort.
- Túlzott vagy szélsőséges hőmérsékleten történő használat esetén az akkumulátoregység celláinál szivárgás léphet fel.
- Amennyiben a külső plomba megsérül, és a folyadék a bőrhöz ér:
  - haladéktalanul mossa le szappanos vízzel.
  - citromlével, ecettel vagy más gyenge savval közömbösítse.
- Amennyiben a folyadék szembe kerül, kövesse a fenti utasításokat, és forduljon orvoshoz.
- Használat előtt, ellenőrizze, hogy a töltő kimeneti feszültsége és áramerőssége megfelelő-e az akkumulátoregység töltéséhez.
- Amennyiben a kimeneti polaritás nem felel meg a töltési polaritásnak, NE használja a töltőt.
- Csak beltéri használatra.
- Soha NE nyissa ki a fedelet. Amennyiben a fedél megsérül, a töltőt NEM lehet használni.
- NE töltsön olyan akkumulátort, ami nem feltölthető.

AKKUMULÁTOR TÖLTÉSÉNEK ELLENŐRZÉSE

Nyomja meg az Akkumulátortöltés-mutató (BCI) gombot. A fények az akkumulátor töltésének megfelelően gyulladnak ki. Lásd a következő sémát:

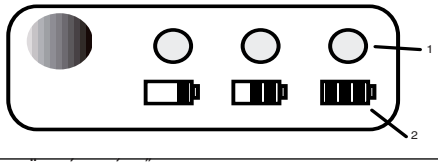

1. TÖLTÉSMÉRŐ
2. TÖLTÖTTSÉGMÉRŐ

Jelzőfény	Töltöttség
3 zöld fény	Az akkumulátor teljesen fel van töltve
2 zöld fény	Az akkumulátor töltése kb. 60%
1 zöld fény	Az akkumulátor töltése kb. 30%, haladéktalanul tölteni kell
A jelzőfények nem világítanak	Az akkumulátor töltése kevesebb, mint 30%, haladéktalanul tölteni kell

BIZTONSÁGI MEGJEGYZÉSEK ÉS ÓVINTÉZKEDÉSEK

1. NE szerelje szét az akkumulátort.
2. Gyermekektől elzárva tárolja.
3. NE érje sós- vagy édesvíz az akkumulátort, tárolja száraz, hűvös helyen.
4. NE tegye az akkumulátort túlságosan meleg helyre, mint tűz, fűtőtest stb. közelébe.
5. NE cserélje fel az akkumulátor negatív és pozitív saruját.
6. Az akkumulátor pozitív és negatív saruja NE érintkezzen fémtárgyakkal.
7. NE üsse meg, ütögesse, és ne lépjen az akkumulátorra.
8. Az akkumulátort NE hegessze, és ne szúrjon bele szöget vagy más hegyes tárgyat.
9. Amennyiben az akkumulátorfolyadék szivárog, és a folyadék szembe kerül, ne dörzsölje meg a szemét, hanem alaposan öblítse ki vízzel.
10. Ne használja az akkumulátort, ha szokatlan szagokat érez, ha túlmelegszik, vagy megváltozik a színe/formája, és kinézete a szokványostól eltér.
11. Amennyiben a szerszám tápvezetéke megsérül, a vezeték cseréjéből eredő kockázatok csökkentése érdekében a gyártónak, a gyártó ügynökének vagy megfelelő szakképzettséggel rendelkező személynek kell kicserélnie.

4. AKKUMULÁTOR KÖRNYEZETTUDATOS ÁRTALMATLANÍTÁSA

A szerszámhoz használt akkumulátoregységben a következő mérgező és maró anyagok találhatók: Lítium-ion - mérgező anyag.

⚠ Az összes mérgező anyagot úgy kell ártalmatlanítani, hogy elkerülje a környezetszennyezést. A tönkrement vagy megsérült lítium-ionos akkumulátoregységek ártalmatlanítása előtt érdeklődjön az ártalmatlanítására vonatkozó utasításokról a helyi hulladékkezelő vagy környezetvédelmi ügynökségnél. Az akkumulátorokat vigye olyan tanúsítvánnyal rendelkező hulladékudvarba, amely alkalmas a lítium-iont tartalmazó anyagok kezelésére..

⚠ Amennyiben az akkumulátoregység megreped, vagy eltörik, attól függetlenül, hogy észlelt-e folyadékszivárgást, soha ne töltse újra, és ne használja többet. Ártalmatlanítsa, és használjon új akkumulátoregységet. NE KÍSÉRELJE MEG A JAVÍTÁST! A sérülések, tűzeset, robbanás vagy áramütés valamint a környezetszennyezés megelőzése érdekében:

- Ragassza le az akkumulátorsarukat erős ragasztószalaggal.
- NE kísérelje meg az akkumulátoregység bármelyik alkotóegységét eltávolítani vagy megsemmisíteni.
- NE kísérelje meg az akkumulátoregységet kinyitni..

⚠ Az akkumulátorfolyadék esetleges szivárgása esetén kikerülő elektrolit maró és mérgező hatású. Ügyeljen arra, hogy a folyadék ne kerüljön szembe, bőrre, és különösen arra, hogy ne nyelje le. Ne dobja az akkumulátort a kommunális hulladékba.

- NE égesse el.
- NE tegye olyan helyre az akkumulátort, ahol összekeveredhet a szemétlerakóval vagy a szilárd kommunális hulladékkal.
- Vigye felhatalmazott hulladékudvarba.

5. AKKUMULÁTORTÖLTŐ

MŰSZAKI ADATOK

24V-os töltő: CG 24 Li
Bemenet: 100-240V ~ 50/60 Hz, 1.1A
Kimenet: 24V ⎓ 3A

- A készüléket ne tegye ki folyadék csepegésnek vagy folyadékpermetnek, ne helyezzen folyadék tároló edényt, például vázát a berendezés fölé.
- A töltő újratölthető Lítium-ion akkumulátorhoz használható. Más típusú akkumulátorok felrobbanhatnak és személyi balesetet vagy dologi kárt okozhatnak.
- Kizárólag újratölthető akkumulátorokat töltsön.
- A töltés során a LED zölden kezd villogni, a töltés befejezésekor folyamatosan zölden világít.

- A hálózati feszültségről történő lecsatlakoztatás a vezeték hálózati csatlakozóból történő kihúzásával történik.
- A csatlakozót a gép közelében kell elhelyezni, hogy könnyen elérhető legyen.

TÖLTÉS

MEGJEGYZÉS:Az akkumulátort nem teljesen feltöltve szállítjuk. Használat töltse fel, hogy maximális idejű használatot biztosítson.A lítium-ionos akkumulátornak nincsen memóriája, bármikor fel lehet tölteni.

1. Csatlakoztassa a töltőt egy váltakozó áramú csatlakozó aljzatba.
2. Helyezze az akkumulátoregységet (1) a töltőbe (2).

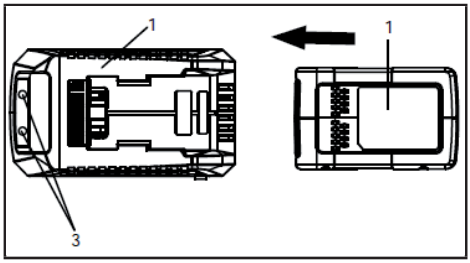

Ez a töltő egyben diagnosztikai funkcióval is rendelkezik. A töltő LED jelzőfényei (3) meghatározott sorrendben kigyulladva jelzik az akkumulátor jelenlegi állapotát. Akkumulátor töltöttsége a jelzőfények szerint:

TÖLTÉS	LEDES KIJELZÉS			
Akkumulátor töltold villogs alatt	●	Piros	●	Piros
Teljesen feltöltve:	●	Piros	●	Zőld
Elem túl meleg vagy túl hideg: (körülbelül 30 percre vegye ki, hogy lehúljön)	●	Piros	●	Narancs
Nincs Akkumulátor	●	Piros	○	Nem világít
Hibás Akkumulátor: (ebben az esetben veyge ki, és tegyen be egy új akkumulátort)	●	Piros	☼	Piros villog

A jelzőfény téves meghibásodást jelez:
Amikor az akkumulátort beteszi a töltőbe, és az állapotjelző LED villog, vegye ki az akkumulátort 1 percre a töltőből, majd tegye vissza. Amennyiben az állapotjelző Led „normál" jelzést ad, az akkumulátoregység működőképes.
Amennyiben a LED ismételten villog, vegye ki az akkumulátoregységet, és húzza ki a töltőt. Várjon 1 percet, ismételten csatlakoztassa a töltőt, és tegye vissza az akkumulátoregységet. Amennyiben az állapotjelző Led „normál" jelzést ad, az akkumulátoregység működőképes. Amennyiben a LED továbbra is villog, az akkumulátoregység hibás, ki kell cserélni..

MEGJEGYZÉS:Amikor a piros kijelző villog, vegye ki az akkumulátort a töltőből, és tegye vissza 2 órán belül. Amennyiben a kijelző töltést jelez, az akkumulátor optimális állapotban van. Amennyiben a kijelző töltést jelez, az akkumulátor optimális állapotban van. 2 óra után vegye ki az akkumulátort, és húzza ki a váltakozó áramú csatlakozó aljzatból a töltőt 1 percre, majd ismételten csatlakoztassa, és tegye be az akkumulátoregységet. Amennyiben a kijelző töltést jelez, az akkumulátor optimális állapotban van.Ellenkező esetben az akkumulátort ki kell cserélni.

TÖLTŐ ELLENŐRZÉSE

Amennyiben az akkumulátoregység nem töltődik fel megfelelően:
- Ellenőrizze egy másik szerszámmal a kimeneti áramerősséget. Győződjön meg arról, hogy a csatlakozó aljzat ne legyen szigetelve.
- Ellenőrizze, hogy a töltő érintkezésein ne legyen a törmelékek vagy más anyag miatt kialakult rövidzárlat.
- Amennyiben a levegő hőmérséklete nem szokványos, helyezze át a töltőt és az akkumulátoregységet olyan helyiségbe, ahol a hőmérséklet 7°C és 40°C között van.
- A terméket össze kell szerelni.

⚠ Amennyiben melegen vagy túlmelegedve teszi az akkumulátort a töltőbe, előfordulhat, hogy a töltőn a TÖLTÉS visszajelző LED narancssárgán világít. Amennyiben ez történik, hagyja az akkumulátort a töltőn kívül hűlni körülbelül 30 percig.

TÖLTŐ ÖSSZESZERELÉSE

- A töltőt két csavarral (nem tartalmazza a csomag) falra lehet szerelni
- Válassza ki, hova szeretné felszerelni a töltőt.
- Amennyiben fára szereli, 2 ilyen célra alkalmas csavart használjon.

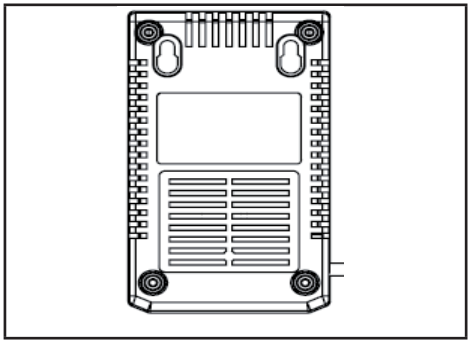

- Amennyiben gipszkartonra szereli, falra rögzítéshez szükséges csavarokat és rögzítőket használjon..

MEGJEGYZÉS:Amennyiben az akkumulátort és a töltőt huzamos ideig nem használja, vegye ki az akkumulátort a töltőből, és húzza ki a töltőt a váltakozó áramú csatlakozó aljzatból.

FONTOS BIZTONSÁGI UTASÍTÁSOK

- **ŐRIZZE MEG A HASZNÁLATI UTASÍTÁSTVESZÉLY: A TŰZ- VAGY ÁRAMÜTÉS VESZÉLYÉNEK CSÖKKENTÉSE ÉRDEKÉBEN FIGYELMESEN TARTSA BE AZ UTASÍTÁSOKAT.**
- A töltő használata előtt, győződjön meg az egyes országokban rendelkezésre álló hálózati feszültségről.

6. TISZTÍTÁS

⚠ A tűzeset, áramütés és elektromos kisülés megelőzése érdekében:

- Ne érjen nedves vagy tisztítószerrel átitatott ruhával az akkumulátorhoz vagy az akkumulátortöltőhöz.
- Mielőtt megtisztítaná, megvizsgálná vagy elvégezné a szerszám karbantartását, mindig távolítsa el az akkumulátoregységet.

A töltő külsejét száraz puha ruhával tisztítsa. Szivattyúval ne öblítse le, és ne tisztítsa vízzel.

7. ÁRTALMATLANÍTÁS

Ne dobja a háztartási hulladékba az elektromos készülékeket. Az elektromos és elektronikus berendezések hulladékairól szóló 2012/19/EK irányelv és az azokat hatályosító belföldi szabályok szerint a használatból kivont elektromos berendezéseket elkülönítve kell gyűj-teni, az ökokompatibilis újrahasznosítás céljából. Ha az elektromos készü-lékeket hulladéklerakó helyeken vagy a talajon hagyva selejtezik, az ártalmas anyagok elérhetik a talajvízréteget és az élelmiszerláncba kerül-hetnek, amivel az Ön egészségét károsíthatják. A termék ártalmatlanítására vonatkozó részletesebb tájékoztatásért forduljon a kommunális hulladék megsemmisítéséért felelős céghez vagy az Ön viszonteladójához.

Li-ion

Végén a hasznos élettartam, akkuk miatt, környezetbarát módon. Az akkumulátor olyan anyagokat tartalmaz, amely veszélyes a környezetre is. Meg kell eltávolítani és ártalmatlanítani külön a létesítmény, amely elfogadja a lítium-ion akkumulátor..

Külön Az elhasznált termékek és a csomagolás lehetővé teszi az anyagok újrahasznosíthatók. Újrafelhasználás vagy újrafeldolgozott anyagok segítségével a környezetszennyezés, illetve csökkenti a nyersanyagok iránti igény.

8. A JÓTÁLLÁS ÉRVÉNYESSÉGE

A gyártó a vásárló székhelye szerinti ország törvényeinek megfelelően legalább 2 évre szóló jótállást biztosít, a készüléknek a végső felhasználó számára történő eladásának dátumától számítva.

A jótállás kizárólag az anyagok hibáira és a megmunkálásból származó hibákra érvényes.

A garanciális javításokat kizárólag felhatalmazott szervizzel kell elvégeztetni. Amennyiben a garancia hatálya alá eső reklamációval kíván élni, kötelező bemutatni az eredeti vásárlást igazoló (a vásárlás dátumát tartalmazó) számlát.

A garancia nem alkalmazható az alábbi esetekben:

- normál elhasználódás
- helytelen használat, pl. a készülék túlterhelése, nem jóváhagyott tartozékok használata
- erő alkalmazása, külső körülmények okozta károk
- a használati kézikönyv előírásainak be nem tartásából eredő károk, pl. nem megfelelő táphálózathoz való csatlakoztatás vagy
- a felszerelési utasítások be nem tartása
- a készüléken végzett teljes vagy részleges illetéktelen beavatkozás

LT **DĖMESIO: PRIEŠ NAUDOJANT ĮRENGINĮ, ATIDŽIAI PERSKAITYTI ŠĮ NAUDOTOJO VADOVĄ. Išsaugoti vėlesnėms konsultacijoms.**

TURINYS

1. BENDRA 1
2. SAUGUMO ŽENKLAI 1
3. BATERIJA 2
4. SU APLINKOS APSAUGA SUDERINAMAS BATERIJOS ŠALINIMAS 3
5. BATERIJOS ĮKROVIKL 3
6. VALYMAS 5
7. ATLIEKŲ IŠMETIMAS 5
8. GARANTIJOS TAIKYMO SĄLYGOS 5

1. BENDRA

1.1 KAIP SKAITYTI VADOVĄ

Be vadovo, kai kurie skyriai, kuriuose pateikiama informacija apie ypatingos svarbos saugai ir veikimui, paryškinamas kitaip, pagal šį kriterijų:

Simbolis ⚠ nurodo pavojų. Nesilaikant šio įspėjimo reiškia asmens sužalojimo ar trečiosioms šalims ir / ar žalos galimybę.

⚠ Šiuo įrenginiu gali naudotis vyresni kaip 8 metų vaikai arba asmenys su ribotais fiziniais, jutiminiais arba protiniais gebėjimais, ar asmenys be patirties bei pakankamai nesusipažinę su įrenginiu, tik tokiu atveju, jei jie yra prižiūrimi arba jei jie buvo informuoti apie saugų šio įrenginio naudojimą ir supranta apie galimus pavojus. Vaikams draudžiama žaisti su įrenginiu. Vaikams draudžiama atlikti įrenginio valymo ir techninės priežiūros darbus be atsakingo asmens priežiūros.

2. SAUGUMO ŽENKLAI

	Nepalikti akumuliatoriaus saulėje, jeigu temperatūra yra aukštesnė nei 45°C
	Akumuliatoriaus nemerkti į vandenį ir nelaikyti drėgmėje.
	Akumuliatoriaus nemesti į liepsną. SPROGIMO PAVOJUS!
	Klasė II Dviguba izoliacija
	Naudoti tik patalpų viduje
	Prieš įkraudami, perskaitykite instrukcijas
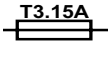	Saugiklis

3. BATERIJA

SPECIFIKACIJOS

BT 24 Li 2.0
Baterija: 24V макс., 43,2Wh
Vieno elemento įtampa: 3,6V ; Elementų skaičius: 6 Įkrovimo laikas: 45 min.
(naudokite įkroviklį CG 24 Li)

BT 24 Li 4.0
Baterija: 24V макс.,86,4Wh
Vieno elemento įtampa: 3,6V ; Elementų skaičius: 12 Įkrovimo laikas: 90 min.
(naudokite įkroviklį CG 23 Li)
Į
Norint teisingai naudoti, prižiūrėti ir laikyti, būtina perskaityti ir suprasti šiame vadove pateiktas instrukcijas. Siekiant išvengti rimtų nelaimingų atsitikimų, gaisro rizikos, sprogimo ir elektros šoko bei lankinio išlydžio keliamo pavojaus::

- Įkrovikliui tikrinti NENAUDOKITE zondo iš elektrai laidžių medžiagų. Įkrovimo terminalai gali atlaikyti 120 V įtampą.
- Jei baterijos korpusas yra įlūžęs ar apgadintas, jos į įkroviklį NEDĖKITE. Reikia pakeisti nauju baterijos bloku.
- Šių baterijos blokams įkrauti NENAUDOKITE skirtingo tipo įkroviklio.
- NELEISKITE skysčiui patekti į įkroviklio vidų.
- Įkroviklio NENAUDOKITE kitokiems nei šiame vadove nurodytiems tikslams.
- NEBANDYKITE atlikti trumpojo baterijos grupės kontaktų jungimo.

⚠ Jei baterijos skysčio patektų į akis, nedelsiant plaukite jas švariu vandeniu mažiausiai 15 minučių. Nedelsdami kreipkitės į gydytoją. Nekraukite baterijų bloko vietoje, kurioje jis gali sušlapti dėl lietaus ar drėgnoje aplinkoje. Neįmerkite prietaiso, baterijos ar įkroviklio į vandenį ar kitą skystį.

- Neleiskite baterijos blokui ar įkrovikliui įkaisti. Jiems įkaitus, palikite, kad atvėstų. Įkrovimą atlikite tik aplinkos temperatūros sąlygomis.
- Neuždenkite ant viršutinės įkroviklio dalies esančių ventiliacijos grotelių. Nedėkite įkroviklio ant minkšto paviršiaus, pvz., ant antklodės ar pagalvėlės. Palaikykite įkroviklio ventiliacijos grotelių švarą.
- Neleiskite į įkroviklio ertmes patekti mažiems metaliniams daiktams arba tokioms medžiagoms, kaip plieno vilnos, aliuminio folijos ar kitokio tipo pašalinėms dalelėms.
- Prieš įkroviklio valymą ar, kai baterija iš įkroviklio yra išimta, jį būtina atjungti.
- NEPADĖKITE baterijos bloko saulėje spindulių veikiamoje vietoje arba karštoje aplinkoje. Bateriją visada laikykite normalios aplinkos temperatūros sąlygomis.
- NEBANDYKITE vienu metu prijungti dviejų įkroviklių.
- Jei baterija yra neįkraunama ilgą laiką, ją reikia laikyti vėsioje, sausoje ir nuo saulės spindulių apsaugotoje vietoje.
- Bateriją reikia krauti 2 valandas kas 2 mėnesius.
- Daug naudojant ar naudojant ekstremalių temperatūrų sąlygomis, baterijos bloko elementuose gali atsirasti nedidelių nutekėjimų.
- Jei išorinis izoliacinis sluoksnis įtrūktų ir skysčio patektų ant odos:
  – jį nedelsiant reikia nuplauti muiluotu vandeniu.
  – neutralizuokite su citrinos sultimis, actu ar kitokio tipo švelnia rūgštimi.
- Skysčiui patekus į akis, vadovaukitės aukščiau pateiktomis instrukcijomis ir kreipkitės į gydytoją.
- Prieš naudojimą patikrinkite, ar išėjimo įtampa ir įkroviklio srovė baterijos blokui krauti tinka.
- Jei išėjimo poliškumas neatitiktų įkrovimo poliškumo, įkroviklio NENAUDOKITE.
- Naudokite tik patalpų viduje.
- Jokiu būdu NEATIDARYKITE dangtelio. Dangtelį pažeidus, įkroviklio NEBEBUS galima naudoti.
- NEKRAUKITE baterijų, kurių pakartotinai įkrauti negalima.

BATERIJOS PAJĖGUMO PATIKRA

Paspauskite mygtuką (BCI) - baterijos pajėgumo indikatorius. Lemputės užsidegs pagal esamą baterijos pajėgumo lygį. Pasižiūrėkite į šią lentelę:

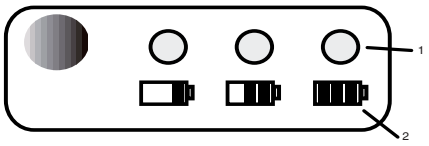

1 ĮKROVIMO LYGIO MATUOKLIS	
2 BATERIJOS ĮKROVIMO LYGIS	
Lemputės	Talpa
3 žalios lemputės	Baterija yra pilnai įkrauta.
2 žalios lemputės	Baterija yra įkrauta 60%

1 žalia lemputė	Baterijos įkrovimo lygis - 30% ir ją reikia nedelsiant įkrauti.
Lemputės nedega	Baterijos įkrovimo lygis yra žemiau 30% ir ją reikia nedelsiant įkrauti.

SAUGUMO IR ATSARGUMO REKOMENDACIJOS

1. Baterijos NEišmontuokite.
2. Laikykite vaikams nepasiekiamoje vietoje.
3. NELEISKITE, kad ant baterijos patektų tyro ar sūraus vandens, ją padėkite į vietą vėsioje ir sausoje aplinkoje.
4. NEPADĖKITE baterijos labai karštose vietose, kaip antai, šalia ugnies šaltinio ar radiatoriaus ir pan.
5. NESUKEISKITE baterijos teigiamo ir neigiamo terminalų.
6. NEJUNKITE baterijos terminalo, teigiamo ir neigiamo, prie metalinių objektų.
7. Baterijų netrankykite, nedaužykite, ant jų nelipkite.
8. NEATLIKITE baterijos suvirinimo darbų, nepradurkite vinimis ar kitais smailiais daiktais.
9. Jei iš baterijos nutekėję skysčiai patektų į akis, jų netrinkite ir kruopščiai nuplaukite vandeniu.
10. Baterijos nenaudokite, jei iš jos sklinda neįprastas kvapas, ji perkaista ar keičia spalvą/formą arba yra kitų neįprasto pobūdžio požymių.
11. Jei šio prietaiso elektros maitinimo laidas yra apgadintas, jį turi pakeisti gamintojas arba jo prekybos agentas arba tam skirtą kvalifikaciją turintis darbuotojas, kad būtų sumažintas bet kokia su tuo susijusi rizika.

4. SU APLINKOS APSAUGA SUDERINAMAS BATERIJOS ŠALINIMAS

Šios, su prietaisu naudojamos baterijos bloke esančios medžiagos yra toksiškos ir ėsdinančios:
Ličio jonai yra toksiška medžiaga.

⚠ Siekiant išvengti aplinkos teršimo, visos toksiškos medžiagos turi būti šalinamos tinkamu būdu. Prieš išmesdami ličio jonų baterijos blokus, susisiekite su vietine atliekų šalinimo įstaiga arba vietine aplinkos apsaugos įstaiga dėl reikiamos informacijos ir atitinkamų instrukcijų.

Nuneškite baterijas į atestuotą medžiagų iš ličio jonų perdirbimo ir/ar šalinimo centrą.

⚠ Jei baterijos blokas įlūžtų ar įtrūktų, nesvarbu, ar yra skysčio nutekėjimo ar ne, jo pakartotinai nebekraukite ir jo nebenaudokite . Išmeskite ir pakeiskite nauju baterijos bloku. NEBANDYKITE JO TAISYTI! Kad išvengtumėte nelaimingų atsitikimų, sprogimų ar elektros smūgių ir nepadarytumėte žalos aplinkai::

- Ant baterijos terminalų užklijuokite atsparią lipnią juostelę.
- NEBANDYKITE išimti ar išardyti jokio baterijos bloko komponento.
- NEBANDYKITE baterijos bloko atidaryti.

⚠ Iš baterijos bloko ištekėjusio skysčio išsiskyrę elektrolitai yra ėsdinantys ir toksiški. Pasistenkite, kad skysčio NEPATEKTŲ į akis, ant odos ir svarbiausia jo nenurykite.

- NEIŠMESKITE baterijų į buitinėms atliekoms skirtą šiukšliadėžę.
- NEDEGINKITE
- NEPALIKITE baterijų vietose, kurios gali virsti vietinio savartyno ar miesto kietųjų atliekų savartyno dalimi.
- Jas nuneškite į autorizuotą surinkimo centrą.

5. BATERIJOS ĮKROVIKL

SPECIFIKACIJOS

24V įkroviklis: CG 24 Li
Įėjimas: 100-240V ~ 50/60 Hz, 1.1A
Išėjimas: 24V ⎓ 3A

- Įrenginio neturi veikti varvantis vanduo ir jo negalima juo purkšti, ant jo negalima dėti indų su skysčiais, pvz., vazų.
- Įkroviklis yra skirtas daugkartinio pakrovimo ličio jonų baterijoms. Kito tipo baterijos gali sprogti ir pridaryti asmeninės bei materialinės žalos.
- Skirta krauti tik daugkartinio pakrovimo baterijoms.
- Krovimo metu užsidega žalia mirksinti LED lemputė. Įkrovimą baigus - dega nuolatine žalia šviesa.
- Norint atjungti įtampos maitinimą, reikia traukti už tinklo lizdo.
- Lizdą reikia įrengti netoli įrenginio. Jis turi būti lengvai prieinamas.

Įkrovimo procedūra:

PASTABA: Pristatyta baterija nėra pilnai įkrauta.

Prieš naudojimą rekomenduojama įkrauti, kad būtų užtikrintas ilgiausias veikimo laikas. Ličio jonų baterija atminties neturi ir ją galima įkrauti bet kada.

1. Prijunkite įkroviklį prie AC lizdo.
2. Įdėkite baterijos bloką (1) į įkroviklį (2).

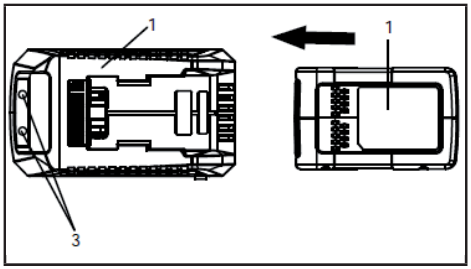

Šis įkroviklis yra diagnostinis. Įkroviklio LED lemputės (3) užsidegs tam tikra tvarka ir praneš apie esamą baterijų būklę. Baterijos įkrovimo būsena vadovaujantis lemputėmis:

ĮKROVIMO PROCEDŪRA	STATO LED			
Baterija yra kraunama	●	Raudona	●	Raudona
Pilnai pakrauta	●	Raudona	●	Žalia
Baterija yra per šilta arba per šalta: (30 minučių išimkite, kad atvėstų)	●	Raudona	●	Oranžine
Baterija nėra	●	Raudona	○	Išjungta
Baterija sugedusi: (šiuo atveju baterja išimkite ir pakeiskite nauja)	●	Raudona	☼	Raudona mirksi

Lemputė nurodo netikrą gedimą:
Jei įdėjus bateriją, būsenos lemputė mirksi, ją iš įkroviklio 1 minutei išimkite ir tada vėl įdėkite.
Jei būsenos lemputė rodo „normalią“ būseną, tai reiškia, kad baterijos blokas veikia.
Jei lemputė vėl mirksi, baterijos bloką išimkite ir atjunkite įkroviklį.
Palaukite 1 minutę, iš naujo prijunkite įkroviklį ir vėl įdėkite baterijos bloką.
Jei būsenos lemputė rodo „normalią“ būseną, tai reiškia, kad baterijos blokas veikia.
Jei lemputė ir toliau mirksi, tai reiškia, kad baterijos blokas yra sugedęs ir jį reikia pakeisti nauju.

PASTABA: Kai mirksi raudonas indikatorius, bateriją reikia iš įkroviklio išimti ir per 2 valandas įdėti atgal.
Jei indikatorius nurodo, kad yra kraunama, tai reiškia, kad baterijos būklė yra puiki.
Po 2 valandų bateriją išimkite ir įkroviklį 1 minutei atjunkite nuo AC lizdo, tada vėl prijunkite prie AC lizdo ir baterijos.
Jei indikatorius nurodo, kad yra kraunama, tai reiškia, kad baterijos būklė yra puiki.
Priešingu atveju bateriją reikia pakeisti.

ĮKROVIKLIO PATIKRA

Jei baterijos blokas teisingai nesikrauna:
- Patikrinkite išėjimo srovę su kitu įrankiu. Patikrinkite, ar lizdas neizoliuotas.
- Patikrinkite, ar įkroviklio kontaktų nepaveikė likučių ar kitų medžiagų sukeltas trumpasis jungimas.
- Jei aplinkos temperatūra nėra normali, perneškite įkroviklį ir baterijos bloką į aplinką, kurioje temperatūra yra nuo 7 ˚C iki 40˚C.

⚠ Jei į įkroviklį yra įdedama šilta ar įkaitusi baterija, indikatoriaus LED lemputė gali užsidegti ORANŽINE šviesa.
Įvykus šiai situacijai, bateriją išimkite iš įkroviklio ir 30 minučių palikite atvėsti.

ĮKROVIKLIO MONTAVIMAS

- Šį įkroviklį galima, naudojant du varžtus (nepridėti) pritvirtinti prie sienos.
- Ant sienos suraskite vietą, kurioje įkroviklį norite montuoti.
- Montuodami ant medinio paviršiaus, naudokite 2 tam tikslui tinkamus varžtus.
- Montuodami įkroviklį ant sienos iš gipso kartono plokščių, naudokite ankerinius varžtus.

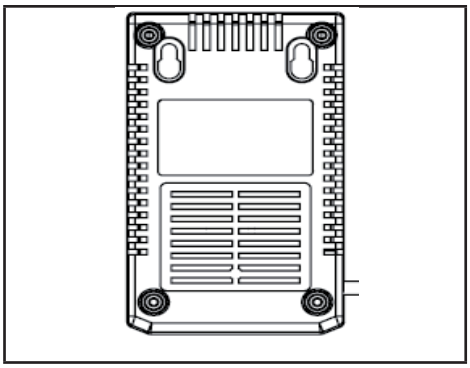

PASTABA: Jei baterija ir įkroviklis bus ilgą laiką nenaudojami, bateriją iš įkroviklio išimkite ir atjunkite nuo AC lizdo.

SVARBŪS SAUGUMO NURODYMAI

- **ŠIAS INSTRUKCIJAS IŠSAUGOKITE**
- **PAVOJUS:** KAD SUMAŽINTI GAISRO AR ELEKTROS ŠOKO RIZIKĄ SVARBU ATIDŽIAI SEKTI ŠIAS INSTRUKCIJAS.
- Prieš pradedant naudoti įkroviklį, reikia patikrinti atitinkamoje šalyje esantį įtampos dydį.

6. VALYMAS

⚠ ***Kad išvengti gaisro rizikos, elektros smūgio ar elektrošoko:***

- Baterijai ar baterijos įkrovikliui valyti nenaudokite drėgnų šluosčių ar valiklių.
- Prieš valymą, patikrą ar norint atlikti prietaiso priežiūros darbus, baterijos bloką visada reikia išimti.

Įkroviklio išorę valykite minkšta ir sausa šluoste. Neplaukite siurbliu ir nevalykite vandeniu.

7. ATLIEKŲ IŠMETIMAS

Elektrinių prietaisų nemesti kartu su buitinėmis atliekomis. Pagal Europos Direktyvą 2012/19/EB dėl elektrinių ir elektroninių prietaisų atliekų ir jos vykdymą sutinkant su nacionalinėmis normomis, ne-beeksploatuojami elektriniai prietaisai turi būti surenkami atskirai, kad galėtų būti perdirbti ir panaudoti sutinkamai su ekologiniais reikalavimais. Jeigu elektros aparatai yra sunaikinami sąvartyne arba dirvoje, žalingos medžia-gos gali pasiekti vandens klodus ir patekti į maitinimosi grandinę taip suke-liant pavojų jūsų sveikatai ir gerai būklei. Dėl išsamesnės informacijos apie šio produkto perdirbimo, susisiekite su už buitinių atliekų perdirbimą atsa-kinga įstaiga arba su jūsų Pardavėju.

Tuo jų naudingo tarnavimo laiko pabaigoje, išmeskite baterijas rūpestingai mūsų aplinkai.Baterija yra medžiaga, kuri yra pavojinga jums ir aplinkai. Ji turi būti pašalinti ir šalinti atskirai įrenginio, kuris priima ličio jonų baterija

Atskiras surinkimas naudojamų gaminių ir pakuotės leidžia medžiagos turi būti perdirbamos ir pakartotinai. Pakartotinis iš perdirbtų medžiagų padeda išvengti aplinkos taršos ir sumažina žaliavų paklausą..

8. GARANTIJOS TAIKYMO SĄLYGOS

Gamintojas suteikia garantiją, kuri atitinka kliento gyvenamosios šalies įstatyminius aktus, ji galioja mažiausiai 2 metus nuo dienos, kai įrenginys buvo parduotas galutiniam vartotojui.

Garantija padengia tik medžiaginius defektus, susijusius su gamybos procesu.

Garantinis taisymas gali būti atliekamas tik įgaliotame techninio aptarnavimo centre. Jei ketinama pasinaudoti garantiniu aptarnavimu, privaloma pristatyti originalų įsigijimo dokumentą (kuriame turi būti nurodyta įsigijimo data).

Garantija nebus taikoma, dėl:

- – įprastinio nusidėvėjimo
- – netaisyklingo naudojimo, pvz. įrenginio pernelyg didelės apkrovos, nepatvirtintų priedų naudojimo
- – forsuoto naudojimo, nuostolių, patirtų dėl išorinių aplinkos sąlygų
- – nuostolių, kuriuos sąlygoja naudojimo instrukcijos nesilaikymas, pvz. įrenginio prijungimas prie netinkamo maitinimo tinklo arba įdiegimo instrukcijų nesilaikymas
- – visiško arba dalinio įrenginio sugadinimo

LV **UZMANĪBU: PIRMS APARĀTA LIETOŠANAI RŪPĪGI IZLASIET DOTO INSTRUKCIJU. Saglabājiet, jo tā var noderēt arī nākotnē.**

SATURS

1. VISPĀRĪGI 1
2. DROŠĪBAS ZĪMES 1
3. BATERIJA 2
4. ECO-SADERĪGA BATERIJAS UTILIZĀCIJA 3
5. BATERIJAS LĀDĒTĀJS 3
6. TĪRĪŠANA 5
7. ATLIEKŲ IŠMETIMAS 5
8. GARANTIJAS SEGUMS 5

1. VISPĀRĪGI

1.1 KĀ IZLASĪT ROKASGRĀMATU

Rokasgrāmatā, dažas sadaļas, kas satur informāciju par īpaši svarīga drošībai un darbību, ir iezīmētas citā veidā, saskaņā ar šo kritēriju:

Simbols ⚠ norāda apdraudējumu. Neatbilstība šo brīdinājumu nozīmē iespēju miesas bojājumiem vai trešo personu un / vai bojājumiem.

⚠ Šo ierīci drīkst izmantot bērni, sākot no 8 gadu vecuma, kā arī personas ar ierobežotām fiziskām, jutekliskām vai garīgām spējām un personas, kurām trūkst pieredzes un/vai zināšanu, ja viņus uzrauga cita persona vai, ja viņi ir instruēti par ierīces drošu izmantošanu un par saistītiem riskiem. Bērni nedrīkst rotaļāties ar ierīci. Bērni bez uzraudzības nedrīkst veikt tīrīšanas vai plāPIEZĪMEs tehniskās apkopes operācijas.

2. DROŠĪBAS ZĪMES

	Nepakļaujiet akumulatoru saules staru iedarbībai, ja temperatūra ir augstāka par 45°C
	Neiegremdējiet akumulatoru ūdenī un nepakļaujiet to mitruma iedarbībai
	Nemetiet akumulatorus ugunī. PASTĀV SPRĀDZIENA BĪSTAMĪBA!
	Klase II Dubultā izolācija
	Izmantošanai tikai iekštelpās
	Pirms uzlādēšanas izlasiet instrukciju
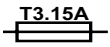	Drošinātājs

3. BATERIJA

SPECIFIKĀCIJAS

BT 24 Li 2.0
Baterija: 24V макс., 43,2Wh
Elementa spriegums: 3,6V ; Elementu skaits: 6
Uzlādes laiks: 45 min.
(izmantojiet lādētāju CG 24 Li)

BT 24 Li 4.0
Baterija: 24V макс., 86,4Wh
Elementa spriegums: 3,6V ; Elementu skaits: 12
Uzlādes laiks: 90 min.
(izmantojiet lādētāju CG 24 Li)

Lai izmantotu, uzturētu un pienācīgi uzglabātu bateriju, svarīgi ir izlasīt un izprast šajā rokasgrāmatā sniegtos norādījumus.
Lai novērstu nopietnus kaitējumus, ugunsgrēku, sprādzienbīstamību un elektriskās strāvas trieciena un loka riskus:

- NEMANIPULĒT lādētāju ar materiāliem, kam ir vadītspēja. Uzlādes spailes iztur 120V spriegumu.
- Ja bateriju paketes konteiners ir salauzts vai bojāts, NELIECIET to lādētājā. Nomainīt ar jaunu bateriju paketi.
- NEUZLĀDĒT šīs bateriju paketes ar cita veida lādētāju.
- NEPIEĻAUT, lai šķidrums nokļūtu lādētājā.
- NELIETOT lādētāju mērķiem, kas nav minēti šajā rokasgrāmatā.
- NEIZVEIDOT bateriju paketes spaiļu īssavienojumu.

⚠ Ja baterijas šķidrums nonāk saskarē ar acīm, nekavējoties vismaz 15 minūtes tās skalot ar tīru ūdeni. Nekavējoties griezties pie ārsta. Neuzlādēt bateriju paketi lietus apstākļos vai mitrā vidē. Negremdēt aprīkojumu, bateriju paketi vai lādētāju ūdenī vai jebkurā citā šķidrumā.

- Neļaut bateriju paketei vai lādētājam pārkarst. Ja ir sakarsuši, ļaujiet tiem atdzist. Uzlādēt tikai istabas temperatūrā.
- Neaizsedziet ventilācijas atveres lādētāja augšējā daļā. Nenovietojiet lādētāju uz mīkstas virsmas, piemēram, segas vai spilvena. Uzturiet tīras ventilācijas lādētāja atveres.
- Neļaujiet sīkiem metāla priekšmetiem vai materiāliem, piemēram, tērauda vilnai, alumīnija folijām vai citiem svešķermeņiem nokļūt lādētāja dobumā.
- Pirms lādētāja tīrīšanas vai, ja tajā neatrodas bateriju pakete, atvienojiet to.
- NENOVIETOJIET bateriju paketi tiešā saules gaismā vai karstā vidē. Vienmēr to uzglabājiet normālā istabas temperatūrā.
- NEMĒĢINIET pievienot divus lādētājus vienlaicīgi.
- Ja baterija netiek uzlādēta ilgāku laika posmu, vienmēr uzglabājiet to ēnainā, vēsā un sausā vietā.
- Uzlādējiet bateriju 2 stundas ik pēc 2 mēnešiem.
- Bateriju paketes elementi var radīt nelielas noplūdes, ja tā tiek pārmērīgi lietota vai arī pie ekstremālas temperatūras.
- Ja ārējā blīve ir bojāta un šķidrums nonāk saskarē ar ādu:
  - nekavējoties mazgāt ar ziepēm un ūdeni;
  - neitralizēt ar citrona sulu, etiķivai citu vāju skābi.
- Ja šķidrums nonāk saskarē ar acīm, piemērot minētos norādījumus un griezties pie ārsta.
- Pirms izmantošanas pārbaudiet, vai izejas spriegums un baterijas lādētāja strāva ir piemērota bateriju paketes uzlādēšanai.
- Gadījumā, ja izejas polaritāte neatbilst uzlādes polaritātei, NEIZMANTOJIET lādētāju.
- Izmantošanai tikai iekštelpās.
- Nekādā gadījumā NEATVERIET pārsegu. Ja pārsegs ir bojāts, lādētāju vairs NEDRĪKST izmantot.
- NEUZLĀDĒT baterijas, kas nav uzlādējamas.

BATERIJAS KAPACITĀTES PĀRBAUDE

Nospiediet pogu (BCI) Baterijas kapacitātes rādītājs. Gaismas iedegas atkarībā no baterijas kapacitātes līmeņa. Skatīt zemāk redzamo diagrammu:

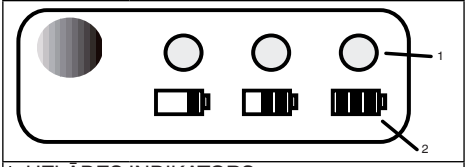

1 UZLĀDES INDIKATORS	
2 BATERIJAS UZLĀDES APJOMS	
Gaismas	Kapacitāte
3 zalās gaismas	Baterija ir pilnībā uzlādētā.
2 zalās gaismas	Baterijas uzlādēs līmenis ir 60%
1 zalā gaisma	Baterijas uzlādēs līmenis ir 30% un ir nepieciešama tūlītēja uzlāde

Le luci sono spente	Baterijas uzlādēs līmenis ir zemāks par 30% un ir nepieciešama tūlītēja uzlāde

DROŠĪBAS UN PIESARDZĪBAS NORĀDĪJUMI

1. NEIZJAUCIET bateriju.
2. Uzglabāt bērniem nepieejamā vietā.
3. NEPAKĻAUJIET bateriju saldūdeņa vai jūras ūdeņa ietekmei; uzglabājiet to vēsā un sausā vietā.
4. NENOVIETOJIET bateriju pārāk karstā vietā, piemēram, uguns liesmas, radiatora utt. tuvumā.
5. NESAMAINĪT baterijas pozitīvās un negatīvās spaiļes.
6. NEIZVEIDOT baterijas spaiļu (pozitīvās un negatīvās) savienojumu ar metāla priekšmetiem.
7. NEPAKĻAUT triecienam, nesist, nekāpt uz baterijas.
8. NEVEIKT metināšanas darbības ar bateriju, nedurt ar naglu vai citiem asiem priekšmetiem.
9. Gadījumā, ja rodas baterijas noplūde un šķidrums nonāk saskarē ar acīm, neberziet, bet rūpīgi izskalojiet ar ūdeni.
10. Pārtrauciet izmantot bateriju, ja tā izdod neparastu smaku, pārkarst vai maina krāsu/formu un tai ir anomāls izskats.
11. Ja šī aprīkojuma strāvas vads ir bojāts, tas jānomaina ražotājam vai viņa pārstāvim, vai personālam, kas īpaši apmācīts, lai samazinātu jebkāda riska iespēju

4. ECO-SADERĪGA BATERIJAS UTILIZĀCIJA

Šajā aprīkojumā tiek izmantoti šādi toksiski un korodējoši materiāli, kas atrodas bateriju paketē:
litija joni ir toksisks materiāls.

⚠ No visiem toksiskajiem materiāliem jāatbrīvojas pienācīgā veidā, lai novērstu vides piesārņojumu.
Pirms atbrīvoties no bojātām vai salauztām litija jonu bateriju paketēm, sazinieties ar vietējo atkritumu apglabāšanas aģentūru vai ar vietējo Vides aizsardzības aģentūru, lai iegūtu papildu informāciju un norādījumus. Nogādājiet baterijas pārstrādes un/vai apglabāšanas centrā, kas ir pilnvarots litija jonu materiālu apsaimniekošanai.

⚠ Ja bateriju pakete ir bojāta vai salūzusi, ar vai bez šķidruma zudumu, neuzlādējiet un neizmantojiet to.
Atbrīvojieties no tās un nomainiet ar jaunu bateriju paketi. NEMĒĢINIET TO LABOT!
Lai izvairītos no nelaimes gadījumiem un ugunsgrēka riskiem, eksplozijām vai elektriskās strāvas triecieniem un no kaitējumiem videi:
- Pārklājiet baterijas spailes ar izturīgu līmlenti.
- NEMĒĢINIET noņemt vai iznīcināt kādu no bateriju paketes daļām.
- Nemēģiniet atvērt bateriju paketi.

⚠ Elektrolīti, kas izdalās bateriju paketes šķidruma noplūdes laikā, ir korodējoši un toksiski. Pārliecinieties, vai šķidrums nav nonācis saskarē ar ādu, acīm, un jo īpaši nenorīt to.
- NEATBRĪVOTIES no baterijas, izmetot to mājsaimniecības atkritumos.
- NEDEDZINĀT.
- NENOVIETOJIET baterijas vietās, kur tās var kļūt par vietējā poligona vai cieto sadzīves atkritumu daļu.
- Nogādājiet tās pilnvarotā pārstrādes centrā

5. BATERIJAS LĀDĒTĀJS

SPECIFIKĀCIJAS

Lādētājs 24V: CG 24 Li
Ieeja: 100-240V ~ 50/60 Hz, 1.1A
Izeja: 24V ⎓ 3A

- Aparātu nedrīkst pakļaut pilēšanas vai izsmidzināšanas ietekmei, un uz tā nedrīkst novietot traukus ar šķidrumu, piemēram, glāzes.
- Lādētājs ir paredzēts litija-jonu bateriju uzlādēšanai. Cita veida baterijas var eksplodēt un izraisīt miesas bojājumus un materiālos bojājumus.
- Lādējiet tikai atkārtoti uzlādējamās baterijas.
- Uzlādes laikā LED lampiņa deg mirgojošā zaļā krāsā, un deg nepārtrauktā zaļā krāsā, kad uzlāde ir pabeigta..
- Atslēgšana no barošanas līnijas jāveic, izvelkot spraudni no strāvas kontaktligzdas.
- Kontaktligzdai jāatrodas ierīces tuvumā, un tai ir jābūt viegli pieejamai.

UZLĀDES PROCEDŪRA

PIEZĪME: baterija netiek piegādāta pilnībā uzlādēta.
Lai panāktu maksimālo ekspluatācijas laiku, pirms lietošanas ieteicams to uzlādēt. Litija jonu baterija neattīsta atmiņu, un to var uzlādēt jebkurā laikā.
1. Pievienojiet lādētāju maiņstrāvas kontaktligzdai.

2. Ievietojiet bateriju paketi (1) lādētājā (2).

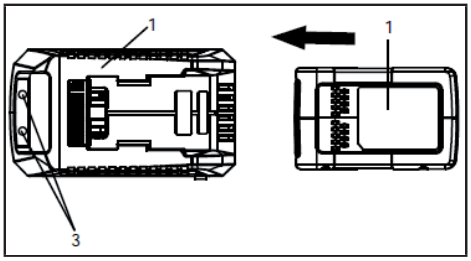

Tas ir diagnostikas lādētājs. Lādētāja LED indikatori (3) iedegas noteiktā secībā, lai paziņotu par pašreizējo baterijas stāvokli. Bateriju uzlādējiet atkarībā no indikatoriem:

ĮKROVIMO PROCEDŪRA	LED INDIKATORIUS			
Baterija yra kraunama	●	Raudona	●	Raudona
Pilnai pakrauta	●	Raudona	●	Žalia
Baterija yra per šilta arba per šalta: (30 minučių išimkite, kad atvėstų)	●	Raudona	●	Oranžā
Baterija nėra	●	Raudona	○	Išjungta
Baterija sugedusi: (šiuo atveju baterja išimkite ir pakeiskite nauja)	●	Raudona	☼	Raudona mirksi

Indikators norāda uz falšu kļūmi:
Kad baterija ir ievietota lādētājā un LED indikators mirgo, izņemiet bateriju no lādētāja uz 1 minūti un ievietojiet to atpakaļ.
Ja LED indikators rāda “normāls”, tas nozīmē, ka bateriju pakete darbojas.
Ja LED indikators no jauna mirgo, izņemiet bateriju paketi un atvienojiet lādētāju.
Uzgaidiet 1 minūti, pievienojiet no jauna lādētāju un ievietojiet bateriju paketi.
Ja LED indikators norāda “normāls”, tas nozīmē, ka bateriju pakete darbojas.
Ja LED indikators joprojām mirgo, tas nozīmē, ka bateriju pakete ir bojāta un tā ir jānomaina.

PIEZĪME: ja sarkanais indikators mirgo, izņemiet bateriju no lādētāja un novietojiet to atpakaļ pēc 2 stundām. Ja indikators rāda uzlādi, baterija ir optimālā stāvoklī. Ja indikators rāda uzlādi, baterija ir optimālā stāvoklī. Pēc 2 stundām izņemiet bateriju un atvienojiet maiņstrāvas kontaktligzdu no lādētāja uz 1 minūti, pēc tam ievietojiet maiņstrāvas kontaktligzdu un bateriju.

Ja indikators rāda uzlādi, baterija ir optimālā stāvoklī. Pretējā gadījumā baterija ir jānomaina.

LĀDĒTĀJA PĀRBAUDE

Ja bateriju pakete netiek pareizi uzlādēta.
- Pārbaudiet izejas strāvu ar cita aprīkojuma palīdzību. Pārliecinieties, vai kontaktligzda nav izolēta.
- Pārbaudiet, vai lādētāja kontakti neveido īssavienojumu, ko izraisa gruži vai citi materiāli.
- Ja apkārtējā gaisa temperatūra nav normāla, pārvietot lādētāju un bateriju paketi apkārtējā vidē ar temperatūru no 7˚C līdz 40˚C.

⚠ Ja baterija tiek ievietota lādētājā, tai esot siltai vai sakarsētai, UZLĀDES LED indikators uz lādētāja tiek izgaismots ORANŽĀ krāsā. Gadījumā, ja rodas šāda situācija, ļaujiet baterijai atdzist ārpus lādētāja apmēram 30 minūtes.

LĀDĒTĀJA MONTĀŽA

- Šo lādētāju var uzstādīt uz sienas, izmantojot divas skrūves (nav iekļautas)
- Identificēt vietu, kur uz sienas uzstādīt lādētāju.
- Lai uzstādītu uz kokmateriāla, izmantot 2 skrūves, kas piemērotas šim nolūkam.
- Lai uzstādītu uz ģipškartona sienas, izmantot sienas enkuru un skrūves, lai lādētāju piestiprinātu pie sienas.

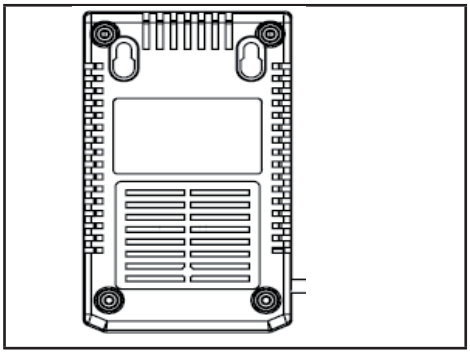

PIEZĪME: ja baterija un lādētājs ilgāku laiku netiek lietoti, izņemiet bateriju no lādētāja un atvienojiet maiņstrāvas kontaktligzdu.

SVARĪGI DROŠĪBAS NORĀDĪJUMI

- **SAGLABĀJIET ŠĪS INSTRUKCIJAS BĪSTAMI! LAI**

SAMAZINĀTU UGUNSGRĒKU VAI ELEKTROŠOKU RISKU, IR SVARĪGI RŪPĪGI IEVĒROT ŠĪS INSTRUKCIJAS.

- Pirms izmantot lādētāju, pārliecinieties, vai norādītais spriegums katrā valstī ir pieejams.

6. TĪRĪŠANA

⚠ Lai izvairītos no ugunsgrēka, elektrošoka vai elektroizlādes riskiem:

- Netīrīt bateriju vai tās lādētāju ar mitru drānu vai mazgāšanas līdzekli.
- Pirms tīrīšanas vienmēr noņemiet bateriju paketi, pārbaudiet to vai arī veiciet aprīkojuma tehnisko apkopi.

Notīriet lādētāja ārpusi ar mīkstu, sausu drāniņu. Neskalot ar sūkni un netīrīt ar ūdeni

7. ATLIEKŲ IŠMETIMAS

Neizmetiet elektriskās iekārtas kopā ar sadzīves atkritumiem. Sa-skaņā ar Eiropas Direktīvu 2012/19/EK par elektrisko un elektronisko iekārtu atkritumiem un ar to īstenošanu saskaņā ar nacionālo likum-došanu, nolietojušās elektriskās iekārtas ir jānodod atsevišķi, lai tos varētu pārstrādāt videi draudzīgajā veidā. Izmetot elektriskās iekārtas izgāztuvē vai dabā, kaitīgas vielas var sasniegt gruntsūdeņus un iekļauties pārtikas ķēdē, pasliktinot jūsu veselību un labsajūtu. Papildus informācijas saņem-šanai par šī izstrādājuma utilizāciju sazinieties ar kompetentu sadzīves at-kritumu pārstrādes iestādi vai ar vietējo izplātītāju.

Beigās to kalpošanas, izmet baterijas ar pienācīgu rūpību, lai mūsu vidē.Baterija satur materiālu, kas ir bīstami, lai jūs un videi. Tas ir jāizņem un jālikvidē atsevišķi objekta, kas pieņem litija jonu akumulatoru.

Atsevišķa kolekcija izmantoto produktu un iepakojumu ļauj materiālus var pārstrādāt un izmantot atkārtoti. Atkārtota izmantošana no otrreizējām izejvielām, palīdz novērst vides piesārņojumu un samazina pieprasījumu pēc izejvielām.

8. GARANTIJAS SEGUMS

Ražotājs nodrošina garantiju, kura atbilst tās valsts likumiem, kurā dzīvo klients, un kuras termiņš ir vismaz 2 gadi no dienas, kurā ierīci iegādājās gala lietotājs.

Garantija sedz tikai materiālu un ražošanas defektus.

Garantijas remontu var veikt tikai autorizētajā servisa centrā. Iesniedzot reklamāciju garantijas ietvaros, ir jāuzrāda oriģināls pirkuma dokuments (kurā ir norādīts pirkuma datums).

Garantija netiek piemērota šādos gadījumos:

- normāls nodilums
- nepareiza lietošana, piemēram, ierīces pārslogošana, neatļautu piederumu izmantošana
- spēka pielietošana, bojājumi, kurus izraisīja ārējie apstākļi
- bojājumi, kuri radās ekspluatācijas rokasgrāmatas neievērošanas dēļ, piemēram, pieslēgšana pie nepiemērota elektrotīkla vai uzstādīšanas norādījumu neievērošana
- ierīces pilnīga vai daļēja izjaukšana

MK **ВНИМАНИЕ: ПРОЧИТАЈТЕ ГО ВНИМАТЕЛНО ОВА УПАТСТВО ПРЕД ДА ЈА КОРИСТИТЕ МАШИНАТА. Зачувајте за секое идно навраќање**

СОДРЖИНА

1. ОПШТИ 1
2. ЗНАЦИ ЗА БЕЗБЕДНОСТ 1
3. БАТЕРИЈА 2
4. ОТСТРАНУВАЊЕ НА БАТЕРИИТЕ СПОРЕД ПРАВИЛАТА ЗА ЗАШТИТА НА ОКОЛИНАТА 3
5. СПЕЦИФИКАЦИИ НА ПОЛНАЧОТ ЗА БАТЕРИИ 4
6. ОДРЖУВАЊЕ 5
7. ОТСТРАНУВАЊЕ НА УРЕДОТ 5
8. ОПСЕГ НА ГАРАНЦИЈАТА 6

1. ОПШТИ

1.1 КАКО ДА ГО ПРОЧИТАТЕ УПАТСТВОТО

Во упатството, некои делови кои содржат информации од особена важност за безбедноста и работа, се истакна во еден поинаков начин, во согласност со овој критериум

Симболот ⚠ укажува на опасност. Непочитувањето на ова предупредување подразбира можност за лични повреди или на трети лица и / или материјална штета.

⚠ Овој апарат може да го користат деца постари од 8 години, но и лица со намалени физички, сензорни и ментални способност или лица коишто немаат доволни познавања само доколку се под надзор или се подучувани за употребата на апаратот на безбеден начин и ги разбираат можните опасности. Децата не смее да си играат со апаратот. Децата не смее да го спроведуваат редовното чистење и одржување доколку не се под надзор.

2. ЗНАЦИ ЗА БЕЗБЕДНОСТ

	Не изложувајте го акумулаторот на сонце кога температурата е повисока од 45 °C
	Не потопувајте го акумулаторот во вода и не изложувајте го на влага
	Не фрлајте ги батериите во оган. ОПАСНОСТ ОД ЕКСПЛОЗИЈА!
	Класа II Двојна изолазија.
	Само за внатрешна употреба
	Пред да почнете со полнење, прочитајте ги упатствата.

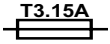	Осигурувач.

3. Батерија

СПЕЦИФИКАЦИЈА ЗА БАТЕРИЈАТА

BT 24 Li 2.0
Батерија: 24V макс., 43,2Wh
Напон во ќелија: 3,6V ; Број на ќелии: 6
Време на полнење: 45 min.
(користете CG 24 Li)

BT 24 Li 4.0
Батерија: 24V макс., 86,4Wh
Напон во ќелија: 3,6V ; Број на ќелии: 12
Време на полнење: 90 min.
(користете CG 24 Li)

За соодветна употреба, одржување и чување на батеријата, од голема важност е да ги прочитате и разберете инструкциите дадени во упатството.
Со цел да избегнете сериозни повреди, ризик од пожар, експлозија или електричен удар::

- НЕ ГО ВКЛУЧУВАЈТЕ полначот со спроводни материјали. Терминалите за полнење се со јачина од 120 V.
- Доколку пакувањето на батеријата е оштетено,НЕ ЈА ПОСТАВУВАЈТЕ батеријата во полначот. Земенете ја со нова батерија.
- НИКОГАШ НЕ ГИ ПОЛНЕТЕ батериите во друг полнач.
- НЕ ДОЗВОЛУВАЈТЕ да навлезе течност во полначот.
- НЕ ГО КОРИСТЕТЕ полначот за никаква друга намена, освен таа што е наведена во упатството.
- НЕМОЈТЕ ДА СЕ обидувате да правите промени во електричните конекции помеѓу терминалите на пакувањето на батериите.

⚠ Доколку течноста од батериите случајно дојде во допир со Вашите очи, веднаш исплакнете ги со чиста вода во период од 15 минути. Потоа обратете се за помош до стручно медицинско лице.
Немојте да ги полните батериите на дожд или влажно време.
Немојте да го ставате алатот, батериите или полначот во вода или други течности.

- Не дозволувајте батериите или полначот да се прегреат. Доколку се топли, оставете ги некое време за да се оладат. Полнењето вршете го само на собна температура.
- Не ги затворајте отворите за вентилација на горниот дел од полначот. Не поставувајте го полначот на мека површина, како што е ќебе, перница, итн. Редовно чистете ги отворите за вентилација на полначот.
- Не дозволувајте помали парчиња од метал како челична волна, алуминиумска фолија или други мали парчиња да навлезат во отворот на полначот.
- Исклучете го полначот пред да го чистите и отстранете ги батериите.
- Немојте да ги изложувате батериите на сонце или на високи температури. Чувајте ги на нормална собна температура.
- Не приклучувајте два полначи одеднаш.
- Чувајте ги во темна, ладна и сува просторија. Доколу батеријата не е полнета подолго време, полнете ја 2 часа на секои 2 месеци.
- Ќелиите на батериите може да почнат да испуштаат мали количини на течност доколку се користат во несоодветни временски услови. Доколку пакувањето на батериите е оштетено и течноста дојде во допир со Вашата кожа:
- Веднаш измијте ја површината на кожата со вода и сапун.
- Неутрализирајте ја површината на кожата со сок од лимон, оцет или друг вид на послаба киселина.
- Доколку течноста дојде во допир со Вашите очи, постапете според упатствата наведени погоре и побарајте медицинска помош.
- Пред употреба, проверете дали електричниот приклучок и приклучокот за полначот се соодветни за полнење на батериите.
- Не го користете полначот доколку електричниот напон не одговара.
- Само за внатрешна употреба.
- Поклопот на полначот не смее да се отстранува. Доколку поклопот е оштетен, во тој случај полначот не треба повеќе да се употребува.
- Немојте да полните батерии кои немаат можност за повторно полнење.

ПРОВЕРКА НА КАПАЦИТЕТОТ НА БАТЕРИЈАТА

Притиснете го копчето што го покажува капацитетот на батеријата (BCI). Светилките ќе засветат во зависност од капацитетот на батеријата. Погледнете ја табелата подоле::

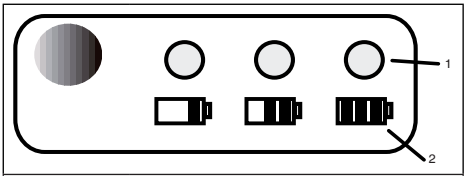

1 СВЕТЛО	
2 БАТЕРИЈА	
СВЕТИЛКИ	**ЗА ОЗНАЧУВАЊ НА КАПАЦИТЕТ**
3 Зелени светилки	Батеријата е целосно полна
2 Зелени светилки	Батеријата има уште 60% капацитет
1 Зелено светло	Батеријата има уште 30% капацитет и треба да се наполни
Нема светло	Батеријата има помалку од 30% капацитет и потребно е веднаш да се наполни

БЕЗБЕДНОСНИ МЕРКИ ЗА ПРЕТПАЗЛИВОСТ

1. Немојте да ја отварате батеријата.
2. Батериите држете ги подалеку од допир со деца.
3. Батеријата не смее да дојде во допир со обична или солена вода. Батеријата треба да се чува на ладно и суво место.
4. Батеријата не смее да се остава на места каде што има извор на топлина, како на пример близу оган, греач, итн.
5. Немојте да ги замените позитивниот и негативниот терминал на батеријата.
6. Немојте да се обидувате да ги споите позитивниот и негативниот терминал на батеријата со било каков метален објект.
7. Немојте да ја ударате или газите батеријата.
8. Немојте да се обидувате да правите отвори во батеријата со шајки или друг алат со остри агли.
9. Во случај батеријата да протече и течноста да дојде во допир со очите, немојте да ги триете. Веднаш исплакнете со вода. Веднаш престанете да ја употребувате батеријата доколку почувствувате невообичаен мирис, топлина, промена на бојата, формата или било какви невообичаени работи.
10. Веднаш престанете да ја употребувате батеријата доколку почувствувате невообичаен мирис, топлина, промена на бојата, формата или било какви невообичаени работи.
11. Доколку кабелот за напојување е оштетен, истиот мора да биде заменет од страна на производителот, сервисерот или квалификувано лице за да се избегнат било какви ризици

4. ОТСТРАНУВАЊЕ НА БАТЕРИИТЕ СПОРЕД ПРАВИЛАТА ЗА ЗАШТИТА НА ОКОЛИНАТА

Батериите ги содржат следните токсични и корозивни материјали: Ли-јонски, токсичен материјал..

⚠ Сите токсични материјал мора да се отстранат според прописите со цел да се препречи загадување на околината. Пред да ги отстраните оштетените или потрошени Ли-јонски батерии, обратете се до локалната агенција за заштита на околината за да добиете соодветни информации и инструкции. Однесете ги батериите во локалните центри за рециклирање или отстранување, кои се сертифицирани за отстранување на Ли-јонски уреди. .

⚠ Доколку пакувањето на батериите се оштети или скрши, и во случај на протекување, не ги полнете и користете. Отстранете ги според упатствата и заменете ги со нови батерии. НЕ СЕ ОБИДУВАЈТЕ ДА ГИ ПОПРАВАТЕ! За да избегнете повреда, ризик од пожар или електричен удар, како и да ја заштитите околината:

- Покријте го терминалот со леплива трака.
- НЕ ГИ ОТСТРАНУВАЈТЕ или уништувајте деловите од батериите.
- НЕ СЕ ОБИДУВАЈТЕ да ги отварате батериите.

⚠ Доколку дојде до протекување на течноста, електролитите кои се ослободуваат се корозивни и токсични. Течноста не смее да дојде во допир со очите или кожата, и не смеете да ја проголтате.

- Немојте да ги отстранувате батериите со сметот наменет за домаќинство.
- НЕМОЈТЕ да ги уништувате батериите со палење.
- НЕМОЈТЕ да ги отстранувате батериите во смет кој завршува на локалните депонии.
- Однесете ги батериите во специјализирани центри кои се

сертифицирани за уништување или рециклирање на батерии..

5. СПЕЦИФИКАЦИИ НА ПОЛНАЧОТ ЗА БАТЕРИИ

СПЕЦИФИКАЦИИ НА ПОЛНАЧОТ ЗА БАТЕРИИ

24V полнач: CG 24 Li
Влез: 100-240V ~ 50/60 Hz, 1.1A
Излез: 24V ⎓ 3A

- Уредот не смее да биде во близина на течности и на него не смее на објекти кои се полни со течности, како што е на пример вазна.
- Полначот е наменет за Li-Ion батерии со можност за повторно полнење. Друг тип на батерии може да пукнат и да предизвикаат повреди и оштетувања.
- За полнење на батерии со можност за повторно полнење.
- ЛЕД светлото трепка со зелена боја за време на полнењето, додека потоа зеленото светло е вклучено постојано.
- Исклучувањето на уредот од напојувањето се врши со повлекување на главниот приклучок.
- Приклучокот за електрична енергија мора да се наоѓа блиску до уредот и да биде лесно достиглив.

УПАТСТВО ЗА ПОЛНЕЊЕ

ЗАБЕЛЕШКА: Батеријата не се испорачува полна. Препорачуваме да ја наполните батеријата пред да ја користите во целост, за да може да работи со целосниот капацитет. Батеријата нема меморија, така што можете да ја полните во било кое време.

1. Вклучете го полначот во AC електричен приклучок.
2. Ставете ги батериите (1) во полначот (2).

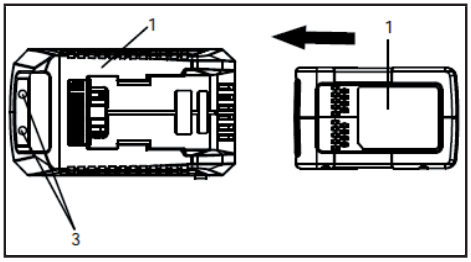

Полначот има можност да го обележува процесот на полнење. ЛЕДсветлата наполначот (3) светат со различен редослед со цел да го обележат статусот на полнење на батеријата. Распоредот на светлата е означен според следното: i:

ПРОЦЕДУРА НА ПОЛНЕЊЕ	ЛЕДИНДИКАТОР			
БАТЕРИЈАТА СЕ ПОЛНИ	●	ЦРВЕНО	●	ЦРВЕНО
ЦЕЛОСНО ПОЛНА	●	ЦРВЕНО	●	ЗЕЛЕНА
Батеријата е премногу топло или премногу ладно: (ОТСТРАНЕТЕ ЈА ОД УРЕДОТ ЗА ОТПРИЛИКА 30 МИНУТИ ЗА ДА СЕ ОЛАДИ)	●	ЦРВЕНО	●	портокал
НЕМА БАТЕРИЈА	●	ЦРВЕНО	○	ИСКЛУ-ЧЕНО
НЕИСПРАВНА БАТЕРИЈА: (ОТСТРАНЕТЕ ЈА И ЗАМЕНЕТЕ ЈА СО НОВА БАТЕРИЈА)	●	ЦРВЕНО	☼	ЦРВЕНО ТРЕПКА

Лажно известување за неисправна батерија: Доколку батеријата ја ставите во полначот и ЛЕД светилката трепка, отстранете ја и вратете ја после 1 минута. Доколку ЛЕД светилката свети нормално, тогаш батеријата е исправна. Доколку ЛЕД светилката сеуште трепка, отстранете ја батеријата и исклучете го полначот. Почекајте 1 минута и вклучете го полначот повторно и поставете ја батеријата во него.

Доколку ЛЕД светилката свети нормално, тогаш батеријата е исправна. Во спротивно, доколку ЛЕД светилката трепка, батеријата е неисправна и треба да се замени.

ЗАБЕЛЕШКА: Кога црвената светилка трепка, извадете ја батеријата од полначот и после 2 часа повторно ставете ја. Доколку полначот означува полнење, тогаш батеријата е исправна. После 2 часа, извадете ја батеријата и исклучете го AC електричниот кабел од полначот 1 минута, и потоа вклучете го полначот во електричниот приклучок и вратете ја батеријата. Доколку полначот покажува полнење, тоа значи дека батеријата е исправна. Во спротивно, батеријата е неисправна и треба да се замени.

ПРОВЕРКА НА ПОЛНАЧОТ

Доколку батеријата не се полни правилно:
- Проверете го напонот во електричниот приклучок. Обезбедете се дека електричниот приклучок не е исклучен.

- Проверете дали контактот на полначот е затнат со некакви материјали.
- Доколку температурата во околината во која полните не е вообичаена, преместете го полначот и батериите на место со температура од 7˚C до 40˚C. Продуктот треба да се состави.

⚠ Доколку батеријата е ставена во полначот додека е топла или врела, ЛЕД светилката може да се вклучи и да покаже ПОРТОКАЛОВА боја. Во овој случај треба да ја отстраните батеријата надвор од полначот за период од 30 минути, се додека не се олади. .

ПРИКАЧУВАЊЕ НА ПОЛНАЧОТ

- Полначот може да се прикачи на ѕид со два шрафа (кои не се доставени).
- Пронајдете место каде што ќе го прикачите полначот.
- Доколку го прикачувате полначот на дрво, користете два шрафа прикладни за прикачување на дрвени површини.
- Доколку уредот го прикачувате на гипсен ѕид, користете соодветни шрафови и спојки кои ќе го држат полначот.

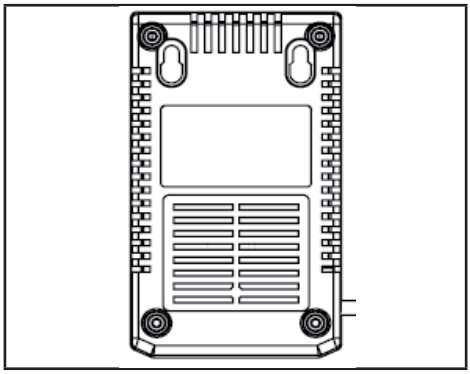

ЗАБАЛЕШКА:
Доколку батеријата и полначот нема да се користат подолго време, остранете ги батериите од полначот и извадете го кабелот од електричниот приклучок

ВАЖНИ БЕЗБЕДНОСНИ ИСНТРУКЦИИ

- **ЗАЧУВАЈТЕ ГИ ОВИЕ ИНСТРУКЦИИ -ДА ИЗБЕГНЕТЕ ОПАСНОСТ ОД ПОЖАР ИЛИ ЕЛЕКТРИЧЕН УДАР СЛЕДЕТЕ ГИ СЛЕДНИТЕ ИНСТРУКЦИИ:**I.
- Проверете го напонот на електричната енергија во секоја земја пред да го користите полначот.

6. ОДРЖУВАЊЕ

⚠ Да избегнете ризик од пожар или електричен удар:

- Не користете мокра крпа или средство за чистење директно на батеријата или полначот.
- Секогаш отстранувајте ги батериите пред да го чистите, вршите проверка или одржување на полначот.

Избришете ја надворешноста на полначот со сува и мека крпа. Немојте да го поливате или миете со вода.

7. ОТСТРАНУВАЊЕ НА УРЕДОТ

Не фрлајте го електричниот апарат заедно со домашен отпад. Во согласност со директивата на ЕУ 2012/19/CE, отпадот што се состои од електрични и електронски апарати е ваша одговорност и, во соглас-ност со националните одредби, електричните апарати за фрлање треба да се фрлат засебно за да може подоцна повторно да се употребат на еко–компа-тибилен начин. Ако електричните апарати се одложат на ѓубриште или на земја, штетните состојки може да стапат во контакт со елементите во почвата и да навлезат во синџирот на исхрана, со што ќе се нарушат вашето здравје и благосостојбата. За подетални информации околу фрлањето на овој произ-вод, контактирајте со компетентни институции за фрлање домашен отпад или со застапникот.

Li-ion

На крајот од својот животен век, ги отфрли батерии со грижа за нашата животна средина. Батеријата содржи материјал што е опасно за Вас и за животната средина. Тоа мора да се отстранат и да се отстранува посебно во објектот кој се прифаќа литиум-јонска батерија

Одделно собирање на искористените производи и пакувања им овозможува на материјали да се рециклираат и повторно да се користи. Повторна употреба на рециклирани материјали помага во спречување на загадувањето на животната средина и намалување на побарувачката за суровини.

8. ОПСЕГ НА ГАРАНЦИЈАТА

Производителот обезбедува гаранција којашто е усогласена со законите во земјата на живеење на потрошувачот за минимум од 2 години којашто опточува на датумот на кој уредот станува сопственост на корисникот.

Гаранцијата ги покрива само дефектите на материјалите коишто произлегуваат од лоша изработка.

Поправките коишто ги опфаќа гаранцијата може да се изведат само во овластен сервисен центар. Ако произлезе барање опфатено со гаранцијата, задолжително треба да го покажете документот за првичната набавка (дадено на датумот на купувањето).

Гаранцијата не може да се примени кога:

- - има нормално абење
- - има неправилна употреба како на пример преоптоварување на уредот, употреба на неодобрена дополнителна опрема
- - има насилна употреба, штети настанати од надворешни услови
- - има штети предизвикани заради недоследност кон упатството за употреба, на пример поврзување на напојување со струја коешто не е соодветно или
- не биле почитувани упатствата за инсталација
- - има целокупна или делумна неправилна употреба на уредот.

NL **LET OP: VOORALEER DE MACHINE TE GEBRUIKEN, DIENT MEN DEZE HANDLEIDING AANDACHTIG TE LEZEN. Bewaren voor toekomstige behoeften.**

INHOUDSOPGAVE

1. ALGEMEEN..... 1
2. VEILIGHEIDSAANDUIDINGEN..... 1
3. ACCU 2
4. ACCU OP EEN MILIEUVRIENDELIJKEMANIER VERWIJDEREN..... 3
5. ACCULADER 3
6. REINIGEN 5
7. AFDANKING..... 5
8. GARANTIEDEKKING 5

1. ALGEMEEN

1.1 HOE DE HANDLEIDING TE LEZEN

In de handmatige sommige gedeelten met informatie van bijzonder belang voor de veiligheid en werking, worden gemarkeerd op een andere wijze volgens dit criterium:

Het symbool ⚠ geeft een gevaar. Het niet naleven van deze waarschuwing houdt de mogelijkheid van persoonlijk letsel of derden en / of schade.

⚠ ***Dit toestel kan gebruikt worden door kinderen met een minimale leeftijd van 8 jaar en door personen met beperkte lichamelijke, zintuiglijke of geestelijke vermogens of zonder ervaring en kennis, indien ze onder toezicht staan of opgeleid werden in verband met het veilig gebruik van het toestel en indien ze de gevaren die erbij betrokken zijn, begrijpen. De kinderen mogen niet met het toestel spelen. De reiniging en het gewoon onderhoud mogen niet uitgevoerd worden door kinderen zonder toezicht.***

2. VEILIGHEIDSAANDUIDINGEN

	Stel de accu niet bloot aan de zon wanneer de temperatuur hoger is dan 45°C
	Dompel de accu niet onder in water en stel hem niet aan vochtigheid bloot
	Werp de batterijen niet in het vuur. GEVAAR OP ONTPLOFFING!
	Klasse II Dubbele isolatie
	Uitsluitend voor binnenshuis gebruik
	Lees de instructies voor het opladen

T3.15A	Zekering

3. ACCU

SPECIFICATIES

BT 24 Li 2.0
Accu: 24V макс., 43,2Wh
Spanning per cell: 3,6V ; Aantal cellen:6
Oplaadtijd: 45 min.
(gebruik acculader CG 24 Li Charger)

BT 24 Li 4.0
Accu: 24V макс., 86,4Wh
Spanning per cell: 3,6V ; Aantal cellen: 12
Oplaadtijd: 90 min.
(gebruik acculader CG 24 Li Charger)

Voor een correct gebruik, onderhoud en opslag van deze accu, is het van groot belang dat u de instructies in deze gebruiksaanwijzing leest en begrijpt. Om ernstige letsels, brand- of explosiegevaar en gevaar op elektrische schok of elektrocutie te vermijden:

- GEEN geleidende materialen in de oplader steken. De oplaadterminals zijn geladen met 120 V.
- GEEN beschadigde of gebarsten accupacks in de oplader steken. Vervang het accupack door een nieuw exemplaar.
- UITSLUITEND de accupacks met dit type oplader opladen.
- GEEN vloeistoffen in de oplader toelaten.
- UITSLUITEND de oplader gebruiken voor de doeleinden die in deze gebruiksaanwijzing zijn beschreven.
- GEEN kortsluiting veroorzaken bij de terminals van het accupac.

⚠ ***Als de battrerijvloeistof in uw ogen raakt, spoel dan onmiddellijk gedurende tenminste 15 minuten met schoon water. Raadpleeg onmiddellijk medische hulp. Laad het accupack niet op in de regen of natte omstandigheden. Dompel het werktuig, accupack of de oplader niet onder in water of een andere vloeistof***

- Laat het accupack of de oplader niet oververhitten. Als ze warm zijn, laat u ze afkoelen. Herlaad uitsluitend bij kamertemperatuur.
- Dek de ventilatieopeningen bovenaan de oplader niet af. Zet de oplader nooit op een zacht oppervlak, vb.een deken of kussen. Houd de ventilatieopeningen van de oplader vrij.
- Voorkom dat kleine, metalen voorwerpen of materialen, zoals stalen wol, aluminiumfolie of andere vreemde deeltjes niet in de openingen van de oplader terecht komen.
- Haal de stekker van de oplader uit de contactdoos voor u hem schoonmaakt of als er zich geen accu in de oplader bevindt.
- Plaats het accupack niet in de zon of in een warme omgeving. Bewaar bij normale kamertemperatuur.
- Probeer twee opladers niet met elkaar te verbinden.
- Bewaar op een koele, droge plaats in de schaduw. Als de accu gedurende lange tijd niet is opgeladen, laadt u deze elke 2 maanden gedurende 2 uur op.
- De accupackcellen kunnen onder extreme gebruiksof temperatuuromstandigheden een klein lek ontwikkelen. Als de buitenste zegel is verbroken en de vloeistof komt op uw huid terecht:
- Was onmiddellijk af met water en zeep.
- Neutraliseer met citroensap, azijn of een ander mild zuur.
- Als de vloeistof in uw ogen terechtkomt, volg dan de bovenstaande instructies en raadpleeg een arts.
- Controleer voor gebruik als de outputspanning en stroom van de acculader geschikt is om het accupack op te laden.
- Gebruik de oplader niet in omstandigheden waar de output polariteit niet overeenkomt met de laadpolariteit.
- Uitsluitend voor binnenshuis gebruik.
- De deksel mag in geen enkele omstandigheid worden geopend. Als het deksel is beschadigd, mag deoplader niet meer worden gebruikt.
- Herlaad nooit niet-herlaadbare accu's.

ACCUCAPACITEIT CONTROLEREN

Druk op de accucapaciteitsindicator (ACI) knop. De lampjes zullen oplichten in overeenstemming met het

accucapaciteitsniveau. Zie onderstaande kaart::

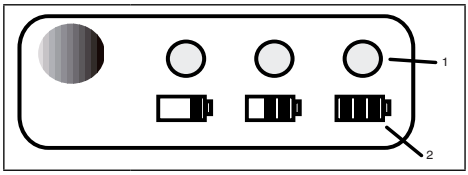

1 OPMERKINGEN I.V.M. VEILIGHEID EN	
2 VOORZORGSMAATREGELEN	
Lampjes	Capaciteit
3 groene lampjes	De accu is volledig opgeladen
2 groene lampjes	De accu beschikt over een capaciteit van 60%
1 groen lampje	De accu beschikt over een capaciteit van 30% en moet spoedig worden opgeladen.
Lampjes lichten niet op	De accu beschikt over een capaciteit van minder dan 30% en moet onmiddellijk worden opgeladen.

OPMERKINGEN I.V.M. VEILIGHEID EN VOORZORGSMAATREGELEN

1. Demonteer de accu niet.
2. Buiten het bereik van kinderen houden.
3. Accu niet aan water of zoutwater blootstellen. Accu opeen koele, droge plaats bewaren.
4. Accu niet in een warme locatie, zoals in de buurt van een vuur, verwarmingselement, etc. plaatsen.
5. De positieve en negatieve terminals van de accu niet omwisselen.
6. De positieve en negatieve terminals van de accu niet met elkaar of andere metalen voorwerpen verbinden.
7. Niet met de accu gooien, slaan of erop gaan staan.
8. Nooit rechtstreeks op de accsolderen of de accu meteen nagel of andere werktuigen doorboren.
9. In geval de accu lekt en devloeistof in de ogen terecht komt, niet in de ogen wrijven. Goed spoelen met water.Het gebruik van de accu onmiddellijk stopzetten als deaccu tijdens het gebruik een ongewone geur uitstoot,warm aanvoelt, van kleur of vorm verandert of zich op eenandere manier abnormaal gedraag.
10. Als het stroomsnoer van dit apparaat beschadigdis, kan dit uitsluitend worden vervangen in eenreparatiewinkel, aangeduid door de fabricant omdate rspeciaal gereedschap nodig is

4. ACCU OP EEN MILIEUVRIENDELIJKEMANIER

VERWIJDEREN

De volgende toxische en corrosieve materialen werden in de accu's van het accupack van dit werktuig gebruikt: Li-ion, een toxische stof.

⚠ Alle toxische stiffen moeten op een welbepaalde manier worden afgevoerd om milieuvervuiling te voorkomen. Voor u een beschadigde of versleten lithium-ion accupack weggooit, neemt u contact op met uw plaatselijk afvalverwerkingsbedrijf of het plaatselijk milieubeschermingsagentschap voor informatie en specifieke instructies. Breng de accu's naar een plaatselijk recyclage- en/of afvalverwerkingscentrum,dat gecertficeerd is voor de afvoer van li-ion producten.

⚠ SAls het accupack barsten vertoont of defect is met of zonder lekken, herlaad u de accu niet en gebruikt u dezeniet meer. Gooi de accu weg en vervang deze door eennieuw accupack. PROBEER HET ACCUPACK NIET TEREPAREREN! Om het risico op verwondingen en brand- of explosiegevaar en elektrische schok te vermijden en om het milieu te beschermen

- Accuterminals met zware plakband beschermen.
- NOOIT proberen om onderdelen van het accupack teverwijderen of vernietigen.
- NOOIT proberenom een accuapack te openen.

⚠ Als het lek zich verder ontwikkelt, zijn de vrijgekomen elektrolyten corrosief en toxisch. VERMIJD contact metogen of huid en niet inslikken.

- Accuen NIET bij het normaal huishoudelijk afvaloegen. ·NOOIT verbranden.
- NOOIT plaatsen waar de accu's kunnen wordenopgenomen op een stortplaats of een gemeentelijke afvalstroom voor vast afval.
- Breng de accu's naar een gecertificeerd recyclage- of afvoercentrum.

5. ACCULADER

SPECIFICATIES

24V oplader: CG 24 Li
Input: 100-240V ~ 50/60 Hz, 1.1A
Output: 24V ⎓ 3A

- Het apparaat mag niet worden blootgesteld aan druppel- of sproeiwater en er mogen geen houders met vloeistoffen, zoals bijvoorbeeld bloempotten, op het apparaat worden gezet.
- De oplader is voor oplaadbare batterijen met lithiumionen. Andere soorten batterijen zouden kunnen exploderen en hierdoor persoonlijk letsel en materiële schade veroorzaken.
- Alleen oplaadbare batterijen opladen.
- Gedurende het opladen knippert de LED met groen licht, wanneer de batterij is opgeladen brandt de LED met vast groen licht.
- Het buitenste snoer van de transformator kan niet worden vervangen; als het snoer beschadigd is, dient de gehele transformator te worden afgedankt.
- Het apparaat wordt van de netspanning afgekoppeld door de stekker uit het stopcontact te trekken.
- Het stopcontact dient zich in de nabijheid van de machine te bevinden en moet gemakkelijk toegankelijk zijn

OPLAADPROCEDURE

OPMERKING: De accu wordt niet in een volledig opgeladen toestand verzonden. Het is aangewezen om de accu volledig op te laden voor gebruik om ervoor te zorgen dat de maximale looptijd kan worden bereikt. Deze lithium-ion accu zal geen geheugen ontwikkelen en kan opelk moment worden opgeladen.

1. Verbind de lader met een AC-stroomuitlaat.
2. Verbind het accupack (1) met de oplader (2)).

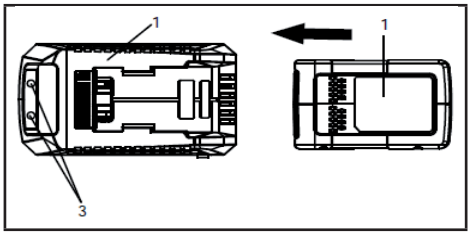

Dit is een diagnostische oplader. De LED-lampjes (3) van de oplader zullen automatisch in een specifieke volgorde oplichten om de huidige accustatus te melden. Zij zijn als volgt::

OPLAADRPROCE-DURE	**LED-INDICATOR**			
Accu wordt opgeladen	●	Rood	●	Rood
Volledig opgeladen	●	Rood	●	Groen
Accu is te warm of te koud: (gedurende ca. 30 minuten verwijderen om af te koelen)	●	Rood	●	oranje
Geen Accu	●	Rood	○	Uit
Defecte Accu: (verwijderen en door een nieuw exemplar vervangen indien dit gebeurt)	●	Rood	☼	Knippert Rood

Opmerking i.v.m. foutief defect: Als de accu in de oplader wordt geïnstalleerd en de status-LED knippert, verwijdert u de accu van de lader gedurende 1 minuut en plaatst u de accu daarna terug. Als de status-LED normaal oplicht, is het accupack in orde. Als de status-LED nog steeds knippert, verwijdert u het accupack en trekt u de stekker van de oplader uit de contactdoos. Wacht 1 minuut en verbind de oplader opnieuw met de stroomtoevoer en plaats het accupack terug. Als de status-LED gewoon oplicht, is het accupack in orde. Als de status-LED nog steeds knippert, is het accupack defect en moet het worden vervangen.

OPMERKING: Als het rode indicatorlampje knippert, verwijdert u de accu uit de oplader en plaatst u deze binnen de twee uur terug. Als het indicatorlampje aangeeft dat de accu oplaadt, is de accu in orde. Na 2 uur verwijdertu de accu en trekt u de stekker van de oplader uit decontactdoos gedurende 1 minuut en stopt u daarna destekker terug in de contactdoos en plaatst u de accu terug.Als het indicatorlampje aangeeft dat de accu oplaadt, is deaccu in orde. Indien niet, moet de accu worden vervangen..

OPLADEN CONTROLEREN

Als het accupack niet goed oplaadt:
- Controleer de stroom aan de contactdoos met een ander werktuig. Zorg ervoor dat de contactdoos niet is uitgeschakeld.
- Controleer dat de opladercontacten niet zijn kortgesloten door afval of een vreemd voorwerp.
- Als de omgevingsluchttemperatuur niet gelijk is aan denormale kamertemperatuur, verplaatst u de oplader enhet accupack naar een plaats waar de temperatuur zichtussen de 7 ˚C en 40˚C .

⚠ Kui laadijasse asetatud aku on soe või ülekuumenenud, siis võib laadimisindikaatori leed süttida ORANŽI valgusega. Sellisel juhul tuleb lasta akul väljaspool laadijat 30 minutit jahtuda.

MONTAGEBEUGEL OPLADER

- Deze oplader kan hangend aan de wand worden geïnstalleerd met behulp van twee schroeven (niet meegeleverd)
- Bevestig de beugel voor de oplader aan de wand, waaraan deze moet worden bevestigd.
- Gebruik twee houten schroeven om aan houten tappen vast te maken.
- Bij bevestiging aan een gipswand, gebruikt uwandverankering en schroeven om de oplader aan dewand vast te maken.

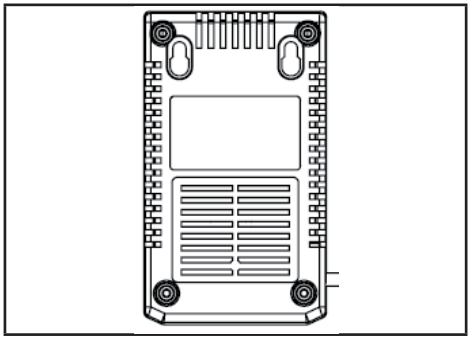

OPMERKING: Als de accu en oplader gedurende lange tijd niet worden gebruikt, verwijdert u de accu uit de oplader en trekt u de stekker uit de contactdoos.

BELANGRIJKE VEILIGHEIDSINSTRUCTIES

- **BEWAAR DEZE INSTRUCTIES GEVAAR: OM HET RISICO OP BRAND OF ELEKTRISCHE SCHOK TE VERMINDEREN, VOLGT U DEZE INSTRUCTIES ZORGVULDIG OP.**
- Bevestig dat de spanning op de locatie beschikbaar is voor u de oplader gebruikt.

6. REINIGEN

⚠ ***Om het risico op brand, elektrische schok of elektrocutie te voorkomen:***

- Gebruik geen vochtige doek of detergent op de accu of acculader.
- Verwijder het accupack altijd voor u het schoonmaakt,inspecteert of onderhoudswerken aan het werktuig uitvoert.

Reinig de buitenkant van de oplader met een zachte, droge doek. Spoel of was niet met water.

7. AFDANKING

Gooi elektrische apparatuur niet bij het gewoon huishoudelijk afval. Vol-gens de Europese Richtlijn 2012/19/EG inzake elektrisch en elektronisch afval en de toepassing ervan overeenkomstig de nationale wetgeving, moet de afgedankte elektrische apparatuur apart ingezameld worden voor recy-clagedoeleinden. Indien de elektrische apparatuur afgedankt wordt op een afval-park of in de ondergrond, kunnen de schadelijke stoffen de waterlaag bereiken en in de voedingsketen terecht komen, met nadelige gevolgen voor uw gezond-heid en welzijn. Voor meer informatie over de afdanking van dit product, contac-teer de instantie die bevoegd is voor de verwerking van het huishoudelijk afval of raadpleeg uw Verkoper..

Li-ion

Aan het einde van hun levensduur, gooi batterijen met zorg voor onze omgeving. De batterij bevat materiaal dat is gevaarlijk voor u en het milieu. Het moet worden verwijderd en gescheiden afgevoerd in een faciliteit die de lithium-ion batterij accepteert

Gescheiden inzameling van gebruikte producten en verpakkingen de materialen gerecycled en hergebruikt. Hergebruik van gerecyclede materialen voorkomt milieuvervuiling en vermindert de vraag naar grondstoffen

8. GARANTIEDEKKING

De fabrikant verzekert, in overeenstemming met de wetgeving van het land waar de klant verblijft, een garantie van minstens 2 jaar vanaf de datum van de verkoop van de inrichting aan de eindgebruiker.

De garantie dekt enkel materiaal- en constructiefouten.

De herstellingen die gedekt zijn door de garantie mogen uitsluitend door een erkend dienstcentrum uitgevoerd worden. Indien men een klacht indient, die onder de garantie valt, moet men verplicht het oorspronkelijk aankoopsdocument voorleggen (met aangifte van de datum van aankoop).

De garantie is niet van toepassing voor:

- gewone slijtage
- niet correct gebruik, bv. overbelasting van de inrichting, gebruik van niet goedgekeurde accessoires

– gebruik van kracht, schade veroorzaakt door externe omstandigheden
– schade veroorzaakt door veronachtzaming van de handleiding, bv. verbinding aan een niet geschikt netwerk of veronachtzaming van de aanwijzingen voor installatie
– totale of gedeeltelijke sabotage van de inrichting

NO **ADVARSEL: LES DENNE BRUKSANVISNINGEN NØYE FØR DU BRUKER MASKINEN. Må oppbevares til senere bruk.**

INNHOLD

1. GENERALFORSAMLING 1
2. SIKKERHETSVARSLER 1
3. AKUMULATOR 2
4. MILJØMESSIG TRYGG BATTERIAVHENDING 3
5. BATTERILADER 3
6. RENGJØRING 5
7. DISPONERING 5
8. HVA SOM DEKKES AV GARANTIEN 5

1. GENERALFORSAMLING

1.1 HVORDAN Å LESE BRUKSANVISNINGEN

I manualen, noen deler som inneholder informasjon av særlig betydning for sikkerhet og drift, er uthevet i en annen måte, i henhold til dette kriteriet:

Symbolet ⚠ indikerer en fare. Unnlatelse av å overholde denne advarselen innebærer muligheten for personskade eller tredjeparter og / eller skade.

⚠ ***Dette apparatet kan brukes av barn over 8 år eller personer med nedsatte fysiske, sensoriske eller psykiske evner, eller personer som mangler erfaring og kunnskap, dersom de får tilsyn eller opplæring i en sikker bruk av apparatet og risikoene knyttet til bruken. Barn må ikke leke med apparatet. Rengjøring og vedlikehold må ikke utføres av barn uten tilsyn.***

2. SIKKERHETSVARSLER

	Ikke utsett akkumulatoren for sollys når temperaturen er høyere enn 45 °C
	Ikke legg akkumulatoren i vann, og ikke utsett den for fuktighet
	Brenn aldri batteriene. FARE FOR EKSPLOSJON!
	Klasse II Dobbel isolering
	Kun for innendørs bruk.
	Les instruksjonene før lading
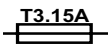	Sikring

3. AKUMULATOR

SPECYFIKACJE

BT 24 Li 2.0
Akumulator: 24V max., 43,2Wh
Napięcie ogniwa: 3,6V ; Liczba ogniw: 6
Czas ładowania: 45 min.
(należy użyć ładowarki CG 24 Li)

BT 24 Li 4.0
Akumulator: 24V max., 86,4Wh
Napięcie ogniwa: 3,6V ; Liczba ogniw: 12
Czas ładowania: 90 min.
(należy użyć ładowarki CG 24 Li)

Aby zapewnić prawidłowe użytkowanie, konserwację oraz przechowywanie, bardzo ważne jest, aby użytkownik przeczytał i zrozumiał instrukcje zawarte w tym podręczniku. Aby uniknąć poważnych obrażeń ciała, ryzyka pożaru, wybuchu oraz niebezpieczeństwa porażenia prądem elektrycznym lub śmiertelnego porażenia prądem elektrycznym:

- NIE WOLNO dotykać ładowarki przewodzącymi materiałami. Na stykach ładowania występuje napięcie 120 V.
- Jeśli obudowa akumulatora jest pęknięta lub uszkodzona, NIE WOLNO wkładać go do ładowarki.Należy wymienić go na nowy akumulator.
- NIE WOLNO ładować tych akumulatorów za pomocą ładowarek innego typu.
- NIE WOLNO dopuścić, aby w ładowarce znajdował się płyn.
- NIE WOLNO używać ładowarki do jakiegokolwiek innego celu niż przeznaczenie określone w tym podręczniku.

⚠ Jeśli płyn z akumulatora do stanie się do oczu, należy natychmiast przepłukać je czystą wodą przynajmniej przez 15 minut. Należy natychmiast zgłosić się po pomoc medyczną. Nie należy ładować akumulatora w deszczu ani w wilgotnych warunkach. Nie należy zanurzać narzędzia, akumulatora ani ładowarki w wodzie ani w innych płynach.

- Nie należy dopuszczać do przegrzania akumulatora ani ładowarki. Jeśli są one ciepłe, należy odczekać aż ostygną. Ładowanie należy przeprowadzać wyłącznie w temperaturze pokojowej.
- Nie należy zakrywać otworów wentylacyjnych w górnej części ładowarki. Nie należy ustawiać ładowarki na miękkiej powierzchni, np. na kocu lub na poduszce.Otwory wentylacyjne ładowarki powinny być drożne.
- Nie należy dopuszczać, aby małe metalowe przedmioty ani materiały takie jak wełna stalowa, folia aluminiowa lub inne obiekty znajdowały się w komorze ładowarki.
- Odłączaj ładowarkę przed czyszczeniem oraz gdy w ładowarce nie ma akumulatora.
- Nie należy umieszczać akumulatora na słońcu lub w ciepłym otoczeniu. Należy przechowywać urządzenie w temperaturze pokojowej.
- Nie należy łączyć ze sobą dwóch ładowarek.
- Jeśli akumulator nie jest ładowany przez dłuży czas,urządzenie należy przechowywać w chłodnych i suchych warunkach; akumulator należy ładować przez 2 godziny co 2 miesiące.
- W przypadku ekstremalnej eksploatacji lub w określonych warunkach temperaturowych może dojść do niewielkiego wycieku elektrolitu z ogniwa akumulatora. Jeśli zewnętrzna powłoka zostanie uszkodzona i wyciek dostanie się na skórę:
- Należy natychmiast zetrzeć wyciek wodą z mydłem.
- Należy zneutralizować elektrolit sokiem cytrynowym,octem lub innym łagodnym kwasem.
- Jeśli elektrolit dostanie się do oczu, należy postępować zgodnie z powyższymi instrukcjami i zwrócić się o pomoc medyczną.
- Należy sprawdzić przed użyciem, czy prąd i napięcie wyjściowe ładowarki akumulatorów są odpowiednie dla ładowanego akumulatora.
- Nie należy używać ładowarki w okolicznościach,w których polaryzacja wyjściowa nie odpowiada polaryzacji ładowania.
- Tylko do użytku wewnętrznego.
- Pokrywa w żadnym wypadku nie może być otwarta. Jeśli pokrywa zostanie uszkodzona, nie można kontynuować używania ładowarki.
- Nie wolno ładować baterii nienadających się do ładowania.

SPRAWDZANIE POJEMNOŚCI AKUMULATORA

Naciśnij przycisk wskaźnika pojemności akumulatora (BCI). Kontrolka świeci w zależności od poziomu pojemności akumulatora. Patrz wykres poniżej:

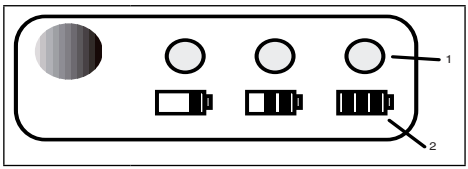

1 Måling	
2 Batterilade Måling	
Kontrolkii	Pojemność
3 zielone kontrolki	Akumulator jest całkowicie
2 zielone kontrolki	Akumulator jest naładowany w 60%
1 zielona kontrolka	Akumulator jest naładowany w 30% i wkrótce będzie wymagał ładowania
Kontrolki gasną	Akumulator jest naładowany na poziomie poniżej 30% pojemności i wymaga natychmiastowego ładowania

SIKKERHETSMERKNADER OG FORHOLDSREGLER

1. Ikke demonter batteriet.
2. Hold barn vekke fra batteriene og laderen.
3. Ikke eksponer batteriet mot vann elle saltvann, batterier må oppbevares på et kjølig og tørt sted som muliggjør et kjølig og tørt lagringsmiljø.
4. Ikke plasser batteriet i et område med høy temperatur, som i nærheten av åpen ild, en varmeovn eller lignende.
5. Ikke reverser batteriets positive og negative terminal.
6. Ikke forbind den positive og den negative terminalen til hverandre med noen form for metallgjenstander.
7. Ikke slå eller stå på batteriet.
8. Ikke sveis eller lodd direkte på batteriet eller stikk spiker eller andre skarpe gjenstander inn i batteriet.
9. Du må ikke gni øynene dersom batteriet lekker og du får batterivæske i øynene. Skyll med rikelige mengder vann. Hvis det merkes uvanlig lukt, at batteriet føles varmt, endrer farge, endrer form eller framstår som unormalt på andre måter må bruken av batteripakken stanses umiddelbart.
10. Hvis det merkes uvanlig lukt, at batteriet føles varmt, endrer farge, endrer form eller framstår som unormalt på andre måter må bruken av batteripakken stanses umiddelbart.
11. Hvis den elektriske ledningen til dette utstyret er skadet kan den bare skiftes av et autorisert verksted utnevnt av produsenten idet det må benyttes spesialverktøy.

4. MILJØMESSIG TRYGG

BATTERIAVHENDING

Følgende giftige og korroderende materialer finnes i batteriene brukt i dette verktøyets batteripakke: Li-ion, et giftig materiale.

⚠ Alle giftige materialer må avhendes på en spesifisert måte for å unngå forurensning av miljøet. Kontakt den lokale miljøetaten før du avhender skadede eller slitte Litium-ion-batteripakker for å få informasjon og spesifikke instruksjoner. Ta med batteriene til et lokalt avfallsdeponi som er sertifisert for behandling av li-ionavfall.

⚠ Hvis det oppstår lekkasje vil elektrolytt som slipper ut være korroderende og giftig. IKKE få oppløsningen i øynene eller på huden eller svelg den.

- IKKE plasser disse batteriene i husholdningsavfallet.
- IKKE brenn.
- IKKE plasser dem slik at de blir en del av avfallet på et ordinært avfallsdeponi, som kan blande seg med grunnvannet.
- Ta dem med til en sertifisert resirkulasjonsstasjon eller deponi for spesialavfall..

⚠ kke lad opp igjen eller bruk en batteripakke som har sprukket eller gått i stykker på annen måte, enten det lekker ut væske eller ikke. Avhend den og erstatt den med en ny batteripakke. IKKE GJØR FORSØK PÅ Å REPARERE DEN! For å unngå risiko for skade, brann, eksplosjon og støt,og for å unngå skade på miljøet:

- Dekk batteripakkens terminaler med en kraftig tape.
- IKKE gjør forsøk på å fjerne eller ødelegge noen del av batteripakkens komponenter.
- IKKE gjør forsøk på å åpne batteripakken..

5. BATTERILADER

SPESIFIKASJONER

24V lader: CG 24 Li
Input:100-240V ~ 50/60 Hz, 1.1A.
Utgang: 24V ⎓ 3A

- Apparatet må ikke utsettes for væskedråper eller sprut. Man må heller ikke sette væskeholdige beholdere som for eksempel krukker oppå apparatet.
- „. Batteriladeren er ment for oppladbare litium-ionbatterier. Andre typer batterier

kan eksplodere og gjøre skade på gjenstander og personer.
- Lad kun oppladbare batterier.
- Når batteriene lades blinker det grønne LED-lyset og når batteriet er fulladet lyser det fast.
- Nettspenningen avbrytes ved å trekke støpselet ut av kontakten.
- Stikkontakten må være lett tilgjengelig og i nærheten av maskinen.

LADEPROSEDYRE

MERK: Batteriet sendes ikke fulladet. Det anbefales fullading før bruk for å sikre at det kan oppnås maksimal brukstid. Dette litium-ion-batteriet vil ikke utvikle et minne og kan lades på ethvert tidspunkt.

1. Plugg støpslet til laderen inn i en vanlig strømkontakt.
2. Sett batteripakken (1) inn i laderen (2).

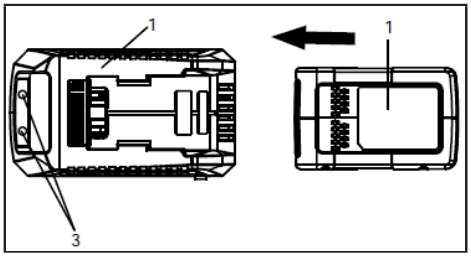

Dette er en diagnostisk lader. Laderens LED-lys (3) vil tennes i en bestemt rekkefølge for å kommunisere gjeldende batteristatus. De er som følger:

LA-DEPROSEDYRE	LED-INDIKATOR			
Batteriet lades:	●	Rød	●	Rød
Fulladet:	●	Rød	●	Grønn
Batteriet er for varmt eller for kaldt: (ta ut i ca. 30 minutter for nedkjøling)	●	Rød	●	Oransje
Batteri ikke til stede:	●	Rød	○	AV
Defekt Batteri: (fjer og erstatt med nye batterier hvis dette skjer)	●	Rød	☼	Rød blinker

Falsk feilmelding:
Når batteriet settes inn i laderen og LED-lysene for status blinker, ta batteriet ut av laderen i 1 minutt og sett det så tilbake. Hvis LED-lysene viser normal status er batteripakken i orden. Fjern batteripakken og trekk ut støpslet på laderen dersom status-lysene fortsatt blinker. Vent i 1 minutt, sett inn støpslet igjen og sett tilbake batteripakken. Hvis LED-lysene viser normal status er batteripakken i orden. Hvis status-lysene fortsatt blinker er batteripakken defekt og må byttes.

MERK: Trekk batteripakken ut av laderen når det røde indikatorlyset blunker og sett den inn igjen innen 2 timer. Hvis indikatorlysene viser at det lades, er batteripakken i orden. Etter to timer skal batteripakken trekkes ut av laderen og støpslet til laderen trekkes ut av strømkontakten i 1 minutt hvoretter støpslet til strømkontakten og batteripakken settes tilbake. Hvis indikatorlysene viser at det lades, betyr det at batteripakken er i orden. Hvis ikkemå batteripakken skiftes..

KONTROLL AV LADINGEN

Hvis batteripakken ikke lades normalt:
- Kontroller strømmen i strømuttaket med et annet verktøy eller lampe. Påse at strømmen ikke er slått av.
- Kontroller at laderkontaktene ikke er kortsluttet av avfall eller fremmedmaterialer.
- Flytt laderen til et sted hvor temperaturen er mellom 7˚C og 40˚C hvis omgivelsestemperaturen der laderen står ikke er normal romtemperatur.

⚠ ***Hvis batteripakken er varm når den settes inn i laderen kan indikatorlyset for LADING på laderen skifte til ORANSJE. Hvis dette skjer må batteriet gis tid til å kjøles ned utenfor laderen i ca. 30 minutter.***

MONTERING AV LADEREN

- Laderen kan festes til en vegg med to skruer (som ikke medfølger)
- Bestem plasseringen av laderen som skal festes til veggen.
- Bruk to treskruer hvis veggen der laderen skal festes er av tre.
- Hvis laderen skal festes på en murvegg må det brukes plastplugger og skruer.

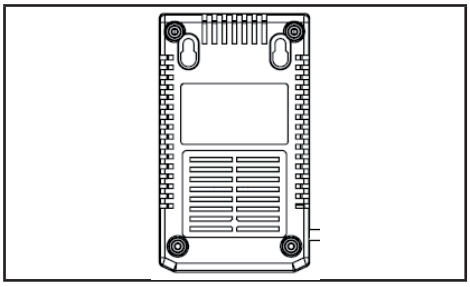

MERK: Hvis batteripakken og laderen ikke skal brukes over lang tid, fjern batteripakken fra laderen og trekk støpslet til strømledningen ut av veggkontakten.

VIKTIGE SIKKERHETSINSTRUKSJONER

- **TA VARE PÅ DISSE INSTRUKSJONENE - FARE: FØLG DISSSE INSTRUKSJONENE NØYE FOR Å REDUSERE FAREN FOR BRANN ELLER ELKTRISK STØT** .
- Bekreft tilgjengelig spenning for hvert enkelt land før laderen tas i bruk.

6. RENGJØRING

⚠ ***For å unngå fare for brann, støt eller dødelig elektrosjokk:***

- Ikke bruk fuktige kluter eller vaskemidler på batteriet eller batteriladeren.
- Fjern alltid batteripakken før rengjøring, vedlikehold eller inspeksjon av verktøyet.

Tørk av utsiden på batteriladeren med en tørr, myk klut. Ikke spyl med slange eller vask med vann.

7. DISPONERING

Elektriske apparater må ikke kastes sammen med vanlig hushold-ningssøppel. I henhold til EU–direktivet 2012/19/EF vedrørende kas-sering av elektriske og elektroniske apparater, og i samsvar med nasjonale normer, skal utslitte elektriske apparater kasseres separat, for å kunne gjenvinnes på en miljøvennlig måte. Dersom elektriske apparater kastes sammen med vanlig avfall eller i naturen, vil skadelige stoffer kunne nå grunnvannet og komme inn i næringskjeden, til skade for din helse og ditt velbefinnende. Ta kontakt med ansvarlige myndigheter for kassering av husholdningssøppel, eller kontakt din forhandler for mer detaljert informa-sjon om kassering av dette produktet..

På slutten av sin levetid, kast batterier med tilbørlig aktsomhet for miljøet vårt. Batteriet inneholder materiale som er farlig for deg og miljøet. Det må fjernes og kastes i et anlegg som tar imot litium-ion-batteri.

Separat innsamling av brukte produkter og emballasje gjør at materialer som skal resirkuleres og gjenbrukes.

Gjenbruk av resirkulerte materialer bidrar til å hindre miljøforurensing og reduserer etterspørselen etter råvarer.

8. HVA SOM DEKKES AV GARANTIEN

Produsenten forsikrer en garanti, som er i samsvar med lovverket i det landet hvor kunden bor, på minimum 2 år fra den datoen som apparatet ble solgt til endelig bruker.

Garantien dekker kun materielle defekter og defekter avledet av bruk.

Reparasjonene som dekkes av garantien skal utelukkende utføres av et godkjent servicesenter. Hvis det forekommer et krav som dekkes av garantien, er det obligatorisk å fremlegge det originale kjøpsdokumentet (hvor kjøpsdato står oppført).

Garantien gjelder ikke i tilfeller som:

- normal slitasje
- uegnet bruk, for eks. overbelastning av apparatet, bruk av tilbehør som ikke er godkjent
- bruk av makt, ødeleggelser grunnet eksterne forhold,
- ødeleggelser grunnet manglende overholdelse av instruksjonene, for eks. kobling til et uegnet strømnett eller manglende overholdelse av installasjonsinstruksjonene
- total eller delvis tukling med apparatet

PL **OSTRZEŻENIE: PRZED UŻYCIEM MASZYNY, NALEŻY UWAŻNIE PRZECZYTAĆ NINIEJSZĄ INSTRUKCJĘ. Zachować do wykorzystania w przyszłości.**

SPIS TREŚCI

1. INFORMACJE OGÓLNE 1
2. ZNAKI OSTRZEGAWCZE 1
3. AKUMULATOR 2
4. UTYLIZACJA ZUŻYTEGO AKUMULATORA ZGODNIE Z ZASADAMI OCHRONY ŚRODOWISKA 3
5. ŁADOWARKA AKUMULATORÓW 4
6. CZYSZCZENIE 5
7. WYRZUCANIE NA ŚMIECI 5
8. ZAKRES GWARANCJI 6

1. INFORMACJE OGÓLNE

1.1 JAK POSŁUGIWAĆ SIĘ INSTRUKCJĄ OBSŁUGI

W tekście instrukcji, niektóre paragrafy zawierające szczególnie ważne informacje dotyczące bezpieczeństwa lub funkcjonowania, są wyszczególnione na różne sposoby, według następujących zasad:

Symbol ⚠ wskazuje na zagrożenie. Niezastosowanie się do tego ostrzeżenia może spowodować obrażenia ciała użytkownika lub osób trzecich i/lub spowodować szkody materialne.

⚠ ***Niniejsze urządzenie nie jest przeznaczone do użytkowania przez dzieci w wieku poniżej 8 lat i przez osoby o ograniczonych zdolnościach fizycznych, sensorycznych lub umysłowych lub bez doświadczenia i / lub znajomości przedmiotu, o ile nie będą nadzorowane przez osoby odpowiedzialne za ich bezpieczeństwo lub nie otrzymają instrukcji do obsługi urządzenia. Nie zezwalać dzieciom na zabawę urządzeniem. Czyszczenie i konserwacja będące obowiązkiem użytkownika nie mogą być wykonywane przez dzieci bez nadzoru.***

2. ZNAKI OSTRZEGAWCZE

	Nie wystawiać akumulatora na działanie słońca, kiedy temperatura jest wyższa niż 45°C
	Nie zanurzać akumulatora w wodzie i nie wystawiać go na działanie wilgoci
	Nigdy nie wrzucać akumulatorów do ognia. NIEBEZPIECZEŃSTWO WYBUCHU!
	Klasa II Podwójna izolacja
	Tylko do użytku wewnętrznego

	Przed rozpoczęciem ładowania należy zapoznać się z instrukcjami
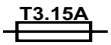	Bezpiecznik

3. AKUMULATOR

SPECYFIKACJE

BT 24 Li 2.0
Akumulator: 24V макс., 43,2Wh
Napięcie ogniwa: 3,6V ; Liczba ogniw: 6
Czas ładowania: 45 min.
(należy użyć ładowarki CG 24 Li)

BT 24 Li 4.0
Akumulator: 24V макс., 86,4Wh
Napięcie ogniwa: 3,6V ; Liczba ogniw: 12
Czas ładowania: 90 min.
(należy użyć ładowarki CG 24 Li)

Aby zapewnić prawidłowe użytkowanie, konserwację oraz przechowywanie, bardzo ważne jest, aby użytkownik przeczytał i zrozumiał instrukcje zawarte w tym podręczniku. Aby uniknąć poważnych obrażeń ciała, ryzyka pożaru, wybuchu oraz niebezpieczeństwa porażenia prądem elektrycznym lub śmiertelnego porażenia prądem elektrycznym:

- NIE WOLNO dotykać ładowarki przewodzącymi materiałami. Na stykach ładowania występuje napięcie 120 V.
- Jeśli obudowa akumulatora jest pęknięta lub uszkodzona, NIE WOLNO wkładać go do ładowarki. Należy wymienić go na nowy akumulator.
- NIE WOLNO ładować tych akumulatorów za pomocą ładowarek innego typu.
- NIE WOLNO dopuścić, aby w ładowarce znajdował się płyn.
- NIE WOLNO używać ładowarki do jakiegokolwiek innego celu niż przeznaczenie określone w tym podręczniku.

⚠ Jeśli płyn z akumulatora dostanie się do oczu, należy natychmiast przepłukać je czystą wodą przynajmniej przez 15 minut. Należy natychmiast zgłosić się po pomoc medyczną. Nie należy ładować akumulatora w deszczu ani w wilgotnych warunkach. Nie należy zanurzać narzędzia, akumulatora ani ładowarki w wodzie ani w innych płynach..

- Nie należy dopuszczać do przegrzania akumulatora ani ładowarki. Jeśli są one ciepłe, należy odczekać aż ostygną. Ładowanie należy przeprowadzać wyłącznie w temperaturze pokojowej.
- Nie należy zakrywać otworów wentylacyjnych w górnej części ładowarki. Nie należy ustawiać ładowarki na miękkiej powierzchni, np. na kocu lub na poduszce. Otwory wentylacyjne ładowarki powinny być drożne.
- Nie należy dopuszczać, aby małe metalowe przedmioty ani materiały takie jak wełna stalowa, folia aluminiowa lub inne obiekty znajdowały się w komorze ładowarki.
- Odłączaj ładowarkę przed czyszczeniem oraz gdy w ładowarce nie ma akumulatora.
- Nie należy umieszczać akumulatora na słońcu lub w ciepłym otoczeniu. Należy przechowywać urządzenie w temperaturze pokojowej.
- Nie należy łączyć ze sobą dwóch ładowarek.
- Jeśli akumulator nie jest ładowany przez dłuży czas, urządzenie należy przechowywać w chłodnych i suchych warunkach; akumulator należy ładować przez 2 godziny co 2 miesiące.
- W przypadku ekstremalnej eksploatacji lub w określonych warunkach temperaturowych może dojść do niewielkiego wycieku elektrolitu z ogniwa akumulatora. Jeśli zewnętrzna powłoka zostanie uszkodzona i wyciek dostanie się na skórę:
- Należy natychmiast zetrzeć wyciek wodą z mydłem.
- Należy zneutralizować elektrolit sokiem cytrynowym, octem lub innym łagodnym kwasem.
- Jeśli elektrolit dostanie się do oczu, należy postępować zgodnie z powyższymi instrukcjami i zwrócić się o pomoc medyczną.
- Należy sprawdzić przed użyciem, czy prąd i napięcie wyjściowe ładowarki akumulatorów są odpowiednie dla ładowanego akumulatora.
- Nie należy używać ładowarki w okolicznościach, w których polaryzacja wyjściowa nie odpowiada polaryzacji ładowania.
- Tylko do użytku wewnętrznego.
- Pokrywa w żadnym wypadku nie może być otwarta. Jeśli pokrywa zostanie uszkodzona, nie można kontynuować używania ładowarki.
- Nie wolno ładować baterii nienadających się do ładowania.

SPRAWDZANIE POJEMNOŚCI AKUMULATORA

Naciśnij przycisk wskaźnika pojemności akumulatora (BCI). Kontrolka świeci

w zależności od poziomu pojemności akumulatora. Patrz wykres poniżej::

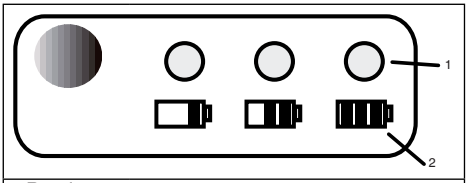

1 Pomiar	
2 Baterii Pomiar ładowania	
Kontrolki	Pojemność
3 zielone kontrolki	Akumulator jest całkowicie
2 zielone kontrolki	Akumulator jest naładowany w 60%
1 zielona kontrolka	Akumulator jest naładowany w 30% i wkrótce będzie wymagał ładowania
Kontrolki gasną	Akumulator jest naładowany na poziomie poniżej 30% pojemności i wymaga natychmiastowego ładowania

UWAGI I ZALECENIA DOTYCZĄCE BEZPIECZEŃSTWA

1. Nie należy rozbierać akumulatora.
2. Należy przechowywać z dala od dzieci.
3. Nie należy narażać akumulatora na działanie wody anisłonej wody. Akumulator powinien być przechowywany w chłodnym i suchym miejscu.
4. Nie należy umieszczać akumulatora w miejscach o wysokiej temperaturze, na przykład w pobliżu ognia grzejnika itp.
5. Nie należy odwracać dodatniego i ujemnego bieguna akumulatora.
6. Nie należy zwierać ze sobą dodatniego i ujemnego bieguna akumulatoraza pomocą metalowych obiektów.
7. Nie należy uderzać, wstrząsać ani deptać akumulatora.
8. Nie należy lutować bezpośrednio powierzchni akumulatora ani nie należy przekłuwać akumulator gwoździami lub innymi ostrymi przedmiotami.
9. Jeśli z akumulatora wycieka elektrolit i dostanie się on do oka, nie należy trzeć oka. Należy przemyć dokładnie wodą. Należy natychmiast zaprzestać korzystania z akumulatora, jeśli podczas korzystania z akumulatora wydziela on nietypowy zapach, staje się gorący, zmienia kolor lub kształt albo gdy wystąpią inne nieprawidłowości.
10. Należy natychmiast zaprzestać korzystania z akumulatora, jeśli podczas korzystania z akumulatora wydziela on nietypowy zapach, staje się gorący, zmienia kolor lub kształt albo gdy wystąpią inne nieprawidłowości.
11. Jeśli kabel zasilający tego urządzenia jest uszkodzony,można go wymienić wyłącznie w punkcie serwisowym wyznaczonym przez producenta, ponieważ wymagane są specjalne narzędzia.

4. UTYLIZACJA ZUŻYTEGO AKUMULATORA ZGODNIE Z ZASADAMI OCHRONY ŚRODOWISKA

W tym akumulatorze występują następujące toksyczne i korozyjne materiały: Związki litowo-jonowe, toksyczny materiał.

⚠ Wszystkie materiały toksyczne muszą być usuwane w odpowiedni sposób, aby nie dopuścić do zanieczyszczenia środowiska. Przed usunięciem uszkodzonych lub zużytych akumulatorów litowojonowych należy skontaktować się z lokalnym punktem utylizacji odpadów lub z lokalną agencją ochrony środowiska, aby uzyskać informacje oraz określone instrukcje. Należy dostarczyć akumulatory do lokalnego punktu recyklingu oraz/lub utylizacji, który ma uprawnienia do przetwarzania akumulatorówlitowo-jonowych.

⚠ ikke lad opp igjen eller bruk en batteripakke som har sprukket eller gått i stykker på annen måte, enten det lekker ut væske eller ikke. Avhend den og erstatt den med en ny batteripakke. IKKE GJØR FORSØK PÅ Å REPARERE DEN! For å unngå risiko for skade, brann, eksplosjon og støt,og for å unngå skade på miljøet:

- Należy zabezpieczyć styki akumulatora za pomocą mocnej taśmy klejącej.
- NIE próbuj usuwać ani niszczyć elementów akumulatorów.
- NIE próbuj otwierać akumulatora.

⚠ Jeśli wystąpi wyciek, wydobywający się elektrolit ma właściwości korozyjne i toksyczne. NIE dopuść do kontaktu elektrolitu z oczami lub skórą oraz nie połykaj go..

- NIE wyrzucaj akumulatorów wraz z normalnymi odpadkami domowymi.
- NIE WOLNO palić tych elementów.

– NIE WOLNO umieszczać ich w miejscach, w których mogą stać się one częścią składowiska odpadów lub wysypiska śmieci.
– Należy dostarczyć je do odpowiedniego punktu recyklingu lub zbiórki odpadów.

5. ŁADOWARKA AKUMULATORÓW

SPECYFIKACJE

Ładowarka 24 V: CG 24 Li
Zasilanie: 100-240V ~ 50/60 Hz, 1.1A .
Napięcie wyjściowe: 24V ⎓ 3A

- Aparat nie może być narażony na kapanie lub zraszanie; nie jest dozwolone umieszczanie pojemników zawierających ciecze takich jak np. wazony powyżej aparatu.
- Ładowarka nadaje się do ładowalnych akumulatorów litowo-jonowych. Inne rodzaje akumulatorów mogłyby eksplodować i spowodować obrażenia osób oraz uszkodzenia mienia.
- Ładować wyłącznie ładowalne akumulatory.
- Podczas ładowania dioda LED włącza się z zielonym migającym światłem, natomiast po całkowitym naładowaniu świeci stałym zielonym światłem.
- Odłączenie od napięcia przeprowadza się poprzez pociągnięcie za wtyczkę sieci.
- Wtyczka musi być umieszczona w pobliżu maszyny i być łatwo dostępna

PROCEDURA ŁADOWANIA

UWAGA: Akumulator nie jest dostarczany w pełni naładowany. W celu zapewnienia maksymalnego czasu pracy zalecamy, aby całkowicie naładować akumulator przed użyciem. Ten akumulator litowo-jonowy nie wykazuje efektu pamięci i można ładować go w dowolnym czasie.

1. Podłącz ładowarkę do gniazda elektrycznego AC.
2. Włóż akumulator (1) do ładowarki (2).

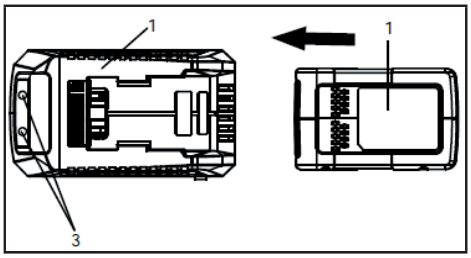

Jest to ładowarka diagnostyczna. Kontrolki ładowarki (3) zaświecą się w określonej kolejności , sygnalizując aktualny stan akumulatora. Oto następujące kolory kontrolek:

PROCEDURA ŁADOWANIA	LED KONTROLKA			
AKUMULATOR JEST ŁADOWANY	●	Czerwona	●	Czerwona
CAŁKOWICIE NAŁADOWANY	●	Czerwona	●	Zielona
AKUMULATOR JEST ZBYT CIEPŁO LUB ZIMNO: (WYJĄĆ NA OKOŁO 30 MINUT, ABY UMOŻLIWIĆ SCHŁODZENIE)	●	Czerwona	●	pomarańczowy
BRAK AKUMULATORA	●	Czerwona	○	Wył
USZKODZONY AKUMULATOR: (WYJĄĆ I ZAMIENIĆ NA NOWY AKUMULATOR, JEŚLI TO NASTĄPI)	●	Czerwona	☼	Czerwona miga

Gdy akumulator zostanie włożony do ładowarki i miga kontrolka stanu minutę , wyjmij akumulator z ładowarki na 1 minuty i następnie włóż ponownie. Jeśli kontrolka stanu wskazuje prawidłowy stan , oznacza to, że akumulator jest sprawny. Jeśli kontrolka nadal miga, wyjmij akumulator i odłącz ładowarkę. Należy odczekać 1 minutę i podłączyć ładowarkę z powrotem oraz ponownie włożyć akumulator. Jeśli kontrolka stanu wskazuje prawidłowy stan, oznacza to, że akumulator jest sprawny. Jeśli kontrolka stanu nadal miga, oznacza to, że akumulator jest uszkodzony i należy go wymienić.

U
WAGA: Gdy miga czerwona kontrolka, należy odłączyć akumulator od ładowarki i włożyć ponownie w ciągu 2 godzin. Jeśli kontrolka wskazuje ładowanie, oznacza to, że akumulator jest naładowany. Po 2 godzinach należy wyjąć akumulator i odłączyć również wtyczkę AC zasilacza na 1 minutę, a następnie podłączyć wtyczkę zasilania AC ponownie do gniazda elektrycznego i włożyć akumulator. Jeśli kontrolka wskazuje ładowanie, oznacza to, że akumulator jest naładowany. W przeciwnym razie należy wymienić akumulator.

SPRAWDZANIE ŁADOWANIWA

Jeśli akumulator nie ładuje się prawidłowo::
- Należy sprawdzić natężenie prądu gniazda elektrycznego za pomocą odpowiedniego miernika. Upewnij się, że gniazdo nie jest wyłączone.

- Upewnij się, że styki ładowarki nie zostały zwarte przez zanieczyszczenia lub inne obce materiały.
- Jeśli temperatura powietrza otoczenia nie jest normalna,należy przenieść ładowarkę w miejsce, w którym temperatura wynosi od 7°C do 40°C.

⚠ ***Jeśli akumulator jest włożony do ładowarki, kiedy jest ciepły lub gorący, na ładowarce może świecić się na POMARAŃCZOWO KONTROLKA ŁADOWANIA. W takim przypadku należy wyjąć akumulator z ładowarki i poczekać około 30 minut, aż ostygnie.***

MOCOWANIE ŁADOWARKI

- Ładowarka może być zamocowana na ścianie za pomocą dwóch śrub (brak w zestawie)
- Znajdź odpowiednie miejsce na ścianie do zamontowania ładowarki.
- W przypadku mocowania do drewnianej beki należy użyć 2 wkrętów do drewna.
- W przypadku mocowania ładowarki do ściany z płyty kartonowo-gipsowej należy użyć kotew ściennych i wkrętów.

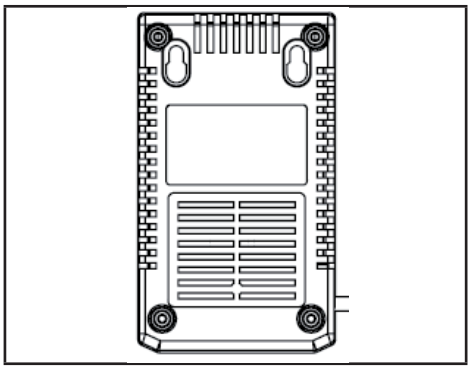

UWAGA: Jeśli akumulator i ładowarka nie będą używane przez dłuższy czas, należy wyjąć akumulator z ładowarki i wyciągnąć wtyczkę z gniazda elektrycznego.

WAŻNE INSTRUKCJE DOTYCZĄCE BEZPIECZEŃSTWA

- **ZACHOWAJ TE INSTRUKCJE – NIEBEZPIECZEŃSTWO: ABY OGRANICZYĆ RYZYKO PORAŻENIA PRĄDEM ELEKTRYCZNYM, NALEŻY DOKŁADNIE STOSOWAĆ SIĘ DO TYCH INSTRUKCJI.**
- Przed użyciem ładowarki należy potwierdzić napięcie zasilania w danym kraju.

6. CZYSZCZENIE

⚠ ***Aby uniknąć ryzyka pożaru, porażenia prądem elektrycznym lub śmiertelnego porażenia prądem elektrycznym:***

- Nie należy używać wilgotnej szmatki ani detergentu do czyszczenia akumulatora lub ładowarki akumulatorów.
- Zawsze należy wyjmować akumulator przed czyszczeniem, kontrolą lub wykonywaniem jakichkolwiek czynności konserwacyjnych narzędzia.

Wytrzyj zewnętrzną powierzchnię ładowarki suchą, miękką szmatką. Nie wolno polewać wodą ani czyścić przy użyciu wody.

7. WYRZUCANIE NA ŚMIECI

Nie wyrzucać urządzeń elektrycznych wraz z odpadami domowymi. Zgodnie z Dyrektywą Europejską 2012/19/WE w sprawie zużytego sprzętu elektrycz-nego i elektronicznego oraz jej wykonawstwa zgodnie z przepisami krajo-wymi, zużyte urządzenia elektryczne muszą być zbierane oddzielnie, w celu odzy-sku w sposób eko-stosowny. Jeżeli urządzenia elektryczne są usuwane na składowisku odpadów lub w terenie, szkodliwe substancje mogą dotrzeć do wód gruntowych i wejść do łańcucha pokarmowego, szkodząc zdrowiu i dobremu samo-poczuciu. Aby uzyskać więcej szczegółowych informacji na temat utylizacji tego produktu, zwracać się do organu odpowiedzialnego za usuwanie odpadów z gospo-darstw domowych lub do Państwa sprzedawcy.

Na koniec okresu użytkowania, wyrzucić baterie z należytą dbałością o środowisko naturalne.Bateria zawiera materiał, który jest niebezpieczny dla siebie i otoczenia. Należy usuwać oddzielnie w obiekcie, który akceptuje akumulator litowo-jonowy.

Selektywna zbiórka zużytych produktów i opakowań niektóre materiały mogą być odzyskane i ponownie wykorzystane. Ponowne wykorzystanie materiałów pomaga chronić środowisko naturalne i zmniejsza popyt na surowce..

8. ZAKRES GWARANCJI

Zgodnie z ustawodawstwem kraju zamieszkania klienta, producent udziela gwarancji na okres minimum 2 lat od dnia, w którym urządzenie zostało sprzedane użytkownikowi końcowemu.

Gwarancja obejmuje wyłącznie wady materiałowe i produkcyjne.

Naprawy gwarancyjne mogą być wykonane wyłącznie przez autoryzowany serwis.
W przypadku roszczenia dotyczącego towaru objętego gwarancją, należy przedstawić jego oryginalny dokument zakupu (wskazujący datę zakupu).

Gwarancja nie obejmuje:

- - normalnego zużycia;
- - niewłaściwego użytkowania, np. przeciążenia urządzenia, użycia niezatwierdzonych akcesoriów;
- - użycia siły, uszkodzeń spowodowanych warunkami zewnętrznymi;
- - szkód spowodowanych nieprzestrzeganiem instrukcji obsługi, na przykład. nieodpowiednim podłączeniem do sieci elektrycznej lub niezastosowaniem się do instrukcji dotyczących instalacji urządzenia;
- - całkowitego lub częściowego naruszenia integralności urządzenia

PT **ATENÇÃO: ANTES DE USAR A MÁQUINA, LEIA ATENTAMENTE O PRESENTE MANUAL. Guarde para qualquer outra necessidade futura.**

ÍNDICE

1. GENERALIDADES 1
2. SINAIS DE SEGURANÇA 1
3. BATERIA..... 2
4. ELIMINAÇÃO ECO-COMPATÍVEL DA BATERIA..... 3
5. CARREGADOR DA BATERIA 3
6. LIMPEZA 5
7. ELIMINAÇÃO 5
8. COBERTURA DA GARANTIA 5

1. GENERALIDADES

1.1 COMO LER O MANUAL

No manual, algumas seções que contêm informações de particular importância para a segurança e operação, são destacadas de uma maneira diferente, de acordo com este critério:

O símbolo ⚠ indica um perigo. O não cumprimento deste aviso implica a possibilidade de acidentes pessoais ou de terceiros e / ou danos.

⚠ ***Este aparelho pode ser utilizado por crianças com mais de 8 anos de idade e por pessoas com capacidades físicas, sensoriais ou mentais reduzidas ou sem experiência e conhecimento, se supervisionadas ou instruídas sobre o uso do aparelho de forma segura e que entendam os perigos envolvidos. As crianças não devem brincar com o aparelho. A limpeza e a manutenção ordinária não devem ser realizadas por crianças sem supervisão.***

2. SINAIS DE SEGURANÇA

	Não exponha o acumulador ao sol quando a temperatura for superior a 45°C
	Não mergulhe o acumulador na água e não o exponha à humidade
	Não jogue as baterias no fogo. PERIGO DE EXPLOSÃO!
	Classe II Duplo isolamento
	Somente para uso interno
	Antes de carregar, leia as instruções.
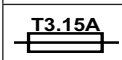	Fusivel

3. BATERIA

ESPECIFICAÇÕES

BT 24 Li 2.0
Bateria: 24V макс., 43,2Wh
Tensão por célula: 3,6V ; Número de células: 6
Tempo de carregamento: 45 min.
(utilizar um carregador CG 24 Li)

BT 24 Li 4.0
Bateria: 24V макс., 86,4Wh
Tensão por célula: 3,6V ; Número de células: 12
Tempo de carregamento: 90 min.
(utilizar um carregador CG 24 Li)

Para o uso, a manutenção e o armazenamento corretos da bateria é essencial ler e compreender as instruções fornecidas neste manual.
Para evitar graves acidentes, perigo de incêndio, explosão e perigos derivados de choques elétricos e arcos voltaicos:

- NÃO sondar o carregador com materiais condutivos. Os terminais de carga suportam uma voltagem de 120V.
- Se o conector do grupo bateria estiver quebrado ou danificado, NÃO o introduza no carregador. Substituí-lo com um novo grupo bateria.
- NÃO carregar estes grupos bateria com um tipo deferente de carregador.
- NÃO permitir a entrada de líquidos no interior do carregador.
- NÃO utilizar o carregador para finalidades diferentes daquelas indicadas neste manual.
- NÃO procurar curto-circuitar os terminais do grupo bateria.

⚠ Se o líquido da bateria entrar em contato com os olhos, lave-os imediatamente com água limpa por ao menos 15 minutos. Contate imediatamente um médico.
Não recarregar o grupo baterias debaixo da chuva ou em ambientes úmidos. Não mergulhar o aparelho, o grupo bateria ou o carregador na água ou em outros líquidos.

- Não deixar que o grupo bateria ou o carregador se superaqueçam. Se estiverem quentes, deixe-os arrefecer. Recarregar somente à temperatura ambiente.
- Não cobrir as grades de ventilação presentes na parte superior do carregador. Não posicionar o carregador sobre uma superfície macia como por exemplo um cobertor ou um travesseiro. Manter limpas as grades de ventilação do carregador.
- Evitar que pequenos objetos metálicos ou materiais como lã de aço, folhas de alumínio ou outras partículas estranhas penetrem na cavidade do carregador.
- Antes de limpar o carregador ou quando não estiver presente um grupo baterias no seu interior é necessário desconectá-lo.
- Não posicionar o grupo baterias debaixo da luz solar ou em ambiente quente. Mantê-lo sempre a uma temperatura ambiente normal.
- NÃO procurar ligar dois carregadores contemporaneamente.
- Se a bateria não for recarregada por um longo período de tempo, é necessário guardá-la sempre na sombra, em ambientes frescos e secos.
- Carregar a bateria por duas horas a cada dois meses.
- Se utilizadas por muito tempo ou com temperaturas extremas, as células do grupo bateria podem ter pequenos vazamentos.
- Se o lacre externo se romper e o líquido entrar em contacto com a pele:
  – llavar imediatamente com água e sabão;
  – neutralizar com suco de limão, vinagre ou outros ácidos leves.
- Se o líquido entrar em contato com os olhos, efetuar as operações descritas acima e chamar imediatamente um médico.
- Antes de usar, controlar que a voltagem de saída e a corrente do carregador da bateria sejam adequados ao carregamento do grupo baterias.
- Caso a polaridade de saída não corresponda àquela de carregamento, NÃO utilizar o carregador.
- Somente para uso em ambientes internos.
- NÃO abrir a tampa por nenhum motivo. Se a tampa estiver danificada o carregador NÃO poderá ser utilizado.
- NÃO recarregar baterias que não sejam recarregáveis.

CONTROLE DA CAPACIDADE DA BATERIA

Carregar na tecla (BCI) Indicador de Capacidade da Bateria. As luzes acendem-se conforme o nível de capacidade da bateria. Ver o esquema abaixo:

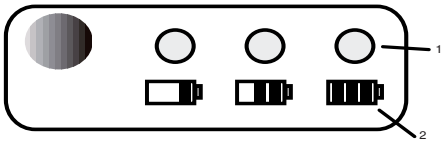

1 MEDIDOR DE CARREGAMENTO	
2 MEDE O CARREGAMENTO DA BATERIA	
Luzes	Capacidade

3 luzes verdes	A bateria está completamente carregada
2 luzes verdes	A bateria está carregada ao 60%
1 luz verde	A bateria está carregada ao 30% e precisa de uma recarga imediata.
As luzes estão desligadas	A bateria tem uma carga inferior ao 30% e precisa de uma recarga imediata.

NOTAS DE SEGURANÇA E PRECAUÇÕES

1. NÃO desmontar a bateria.
2. Deixar fora do alcance das crianças.
3. NÃO expor a bateria à água doce ou salgada, conservar em um ambiente fresco e seco.
4. NÃO posicionar a bateria em locais excessivamente quentes, como ao lado de um fogão, um aquecedor, etc.
5. NÃO inverter os terminais negativo e positivo da bateria.
6. NÃO ligar o terminal positivo e negativo da bateria com objetos metálicos.
7. NÃO pisar, bater ou subir de pé sobre a bateria.
8. NÃO efetuar operações de solda na bateria, nem perfurá-la com pregos ou outros objetos pontiagudos.
9. Se a bateria perder líquidos e estes entrarem em contato com os olhos, não esfregá-los e enxaguar imediatamente com muita água.
10. Interromper o uso da bateria se a mesma emitir odores atípicos, ficar excessivamente quente ou mudar de cor/ forma e ficar com um aspecto anormal.
11. Se o cabo da alimentação deste aparelho estiver danificado, o mesmo deverá ser substituído pelo fabricante ou por um agente ou por pessoal especificamente treinado de forma a reduzir qualquer risco derivante.

4. ELIMINAÇÃO ECO-COMPATÍVEL DA BATERIA

Os seguintes materiais tóxicos e corrosivos encontram-se no interior do grupo bateria utilizado com este aparelho:
Íons de lítio são materiais tóxicos.

⚠ Todos os materiais tóxicos devem ser eliminados de forma adequada para prevenir a contaminação ambiental. Antes de eliminar os grupos bateria aos íons de lítio danificados ou quebrados, contatar a empresa local para a coleta e eliminação dos resíduos sólidos ou a Empresa Local de Proteção Ambiental para eventuais informações e instruções específicas. Levar as baterias para um centro de reciclagem e/ou eliminação certificado para a gestão dos materiais aos íons de lítio..

⚠ Se o grupo bateria rachar ou quebrar, com ou sem o vazamento de líquidos, não recarregá-lo nem utilizá-lo. Elimine-o e o substitua por um novo grupo bateria. NÃO PROCURE CONSERTÁ-LO! Para evitar acidentes e riscos de incêndio, explosões ou choques elétricos, e para evitar danos ao ambiente::

- Cobrir os terminais da bateria com fita adesiva resistente.
- NÃO procurar remover ou destruir qualquer componente do grupo bateria.
- NÃO procurar abrir o grupo bateria

⚠ Os eletrólitos emitidos por eventuais vazamentos de líquidos do grupo bateria são corrosivos e tóxicos. Fazer com que o líquido NÃO entre em contato com os olhos e a pele e sobretudo não ingeri-lo. .

- NÃO eliminar as baterias no lixo doméstico.
- NÃO queimar.
- NÃO deixar as baterias em locais que poderiam se tornar parte de um aterro ou de uma central local de tratamento de resíduos sólidos urbanos.
- Leve-os para um centro de reciclagem autorizado

5. CARREGADOR DA BATERIA

ESPECIFICAÇÕES

Carregador de 24V: CG 24 Li
Entrada: 100-240V ~ 50/60 Hz, 1.1A
Saída: 424V ⎓ 3A

- O aparelho não deve ser exposto a derramamentos ou pulverização e não devem ser posicionados recipientes com líquidos, como por exemplo vasos, por cima do aparelho.
- O carregador é para baterias recarregáveis com iões de lítio. Outros tipos de bateria podem explodir e causar lesões em pessoas e danos nos equipamentos.
- Carregar exclusivamente baterias recarregáveis.
- Durante a carga o LED acende-se a verde intermitente e verde fixo de carga completa.

- Para desligar a tensão de linha deverá puxar a tomada de rede.
- A tomada deve ser posicionada junto à máquina e estar facilmente acessíve.l

PROCEDIMENTO DE CARREGAMENTO

NOTA: *A bateria não é enviada completamente carregada. Aconselha-se efetuar o carregamento antes da utilização para garantir o alcance do máximo tempo operacional. A bateria aos íons de lítio não tem uma memória e pode ser recarregada em qualquer momento.*

1.Ligar o carregador a uma tomada AC.
2. Introduzir o grupo bateria (1) no carregador (2).

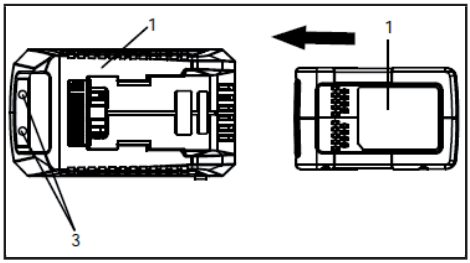

Este carregador de baterias dispõe da função diagnóstica. Os indicadores LED do carregador (3) irão iluminar-se numa ordem específica para comunicar o estado atual da bateria. Carga da bateria conforme a iluminação dos indicadores luminosos::

PROCEDIMENTO	INDICADORES LED			
Bateria em carga	●	Vermelho	●	Vermelho
Completamente carregada	●	Vermelho	●	Verde
Bateria e demasiado quente ou demasiado fria: (remover por approx. 30 min. para arrefecer)	●	Vermelho	●	Laranja
Bateria ausente	●	Vermelho	○	Desligado
Bateria defeituosa: (remover e substituir por outra nova)	●	Vermelho	☼	Vermelho intermitende

A luz indica uma falsa avaria:
Quando a bateria for colocada no carregador e o LED de estado piscar, remover a bateria do carregador por 1 minuto e introduzi-la novamente.
Se o estado do Led indicar “normal” significa que o grupo bateria funciona corretamente.
Se o LED piscar novamente, remover o grupo bateria e desligar o carregador.
Aguardar 1 minuto, ligar novamente o carregador e reintroduzir o grupo bateria.
Se o estado do Led indicar “normal” significa que o grupo bateria funciona corretamente.
Se o LED piscar novamente, significa que o grupo bateria é defeituoso e deve ser substituído.

NOTA*: Quando o indicador luminoso vermelho piscar, remover a bateria do carregador e reintroduzi-la dentro de duas horas.*
Se o indicador sinalizar o carregamento, a bateria estará em condições ideais.
Se o indicador sinalizar o carregamento, a bateria estará em condições ideais.
Após duas horas, extrair a bateria e desligar a tomada AC do carregador por 1 minuto, reintroduzir a ficha na tomada AC e a bateria.
Se o indicador sinalizar o carregamento, a bateria estará em condições ideais. Caso contrário, a bateria deverá ser substituída.

CONTROLE DO CARREGADOR

Se o grupo bateria não se carregar corretamente:
- Controlar a corrente de saída com um outro aparelho. Verificar que a tomada não seja isolada.
- Controlar que os contatos do carregador não tenham sofrido um curto-circuito provocado por resíduos ou outros materiais.
- Se a temperatura do ar ambiental não for normal, deslocar o carregador e o grupo bateria num ambiente com temperatura entre os 7 ˚C e os 40˚C..

⚠ ***Se a bateria for inserida no carregador quando está quente ou superaquecida, o indicador luminoso a LED no carregador poderia ficar com uma luz LARANJA. Neste caso, deixar arrefecer a bateria fora do carregador por aproximadamente 30 minutos***

MONTAGEM DO CARREGADOR

- Este carregador pode ser montado na parede utilizando dois parafusos (não fornecidos).
- Identificar o local na parede onde montar o carregador.
- Para montar em paredes de madeira, usar 2 parafusos específicos para uso.
- Para montar em paredes de gesso cartonado, utilizar âncoras e parafusos de parede para a sua fixação.

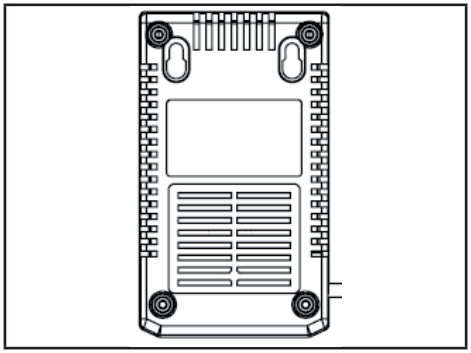

NOTA *Se a bateria e o carregador não forem utilizados por muito tempo, remover a bateria do carregador e tirar a ficha da tomada AC.*

INSTRUÇÕES IMPORTANTES DE SEGURANÇA

- **CONSERVAR ESTAS INSTRUÇÕES.**
- **PERIGO: PARA REDUZIR O RISCO DE INCÊNDIO OU CHOQUES ELÉTRICOS É IMPORTANTE SEGUIR ATENTAMENTE ESTAS INSTRUÇÕES**.
- Antes de utilizar o carregador, verifique a voltagem disponível em cada País.

6. LIMPEZA

⚠ ***Para evitar riscos de incêndio, choques ou descargas elétricas:***

- Não passar panos úmidos ou detergentes sobre a bateria ou sobre o carregador da bateria.
- Remover sempre o grupo bateria antes de limpar, inspecionar ou efetuar operações de manutenção no aparelho.

Limpar a parte externa do carregador com um pano seco e macio. Não enxaguar com eventuais bombas nem limpar com água.

7. ELIMINAÇÃO

Não jogue os aparelhos elétricos junto com os lixos domésticos. Em conformidade com a Diretiva Europeia 2012/19/CE sobre os lixos de aparelhagens elétricas e electrónicas e a sua execução conforme as normas nacionais, as aparelhagens elétricas inutilizadas devem ser reco-lhidas separadamente, a fim de ser reutilizadas de modo eco–compatível. Se as aparelhagens elétricas forem eliminadas num aterro ou no terreno, as substâncias nocivas podem atingir a camada aquífera e entrar na cadeia alimentar, danificando a sua saúde e o bem–estar. Para informações mais detalhadas sobre a eliminação deste produto, contatar o Órgão competente para a eliminação de lixos domésticos ou o seu revendedor.

Li-ion

No final de sua vida útil, descarte baterias com o devido cuidado para o nosso meio ambiente. A bateria contém material que é perigoso para você e para o meio ambiente. Ele deve ser removido e descartado separadamente em um estabelecimento que aceita a bateria de lítio-ion.

Coleta seletiva de produtos e embalagens utilizados permite que os materiais sejam reciclados e reutilizados. A reutilização de materiais reciclados ajuda a evitar a poluição ambiental e reduz a demanda por matérias-primas.

8. COBERTURA DA GARANTIA

O fabricante garante uma garantia, em conformidade com a legislação do país de residência do cliente, de 2 anos, a contar da data em que o dispositivo foi vendido ao utilizador final.

A garantia somente cobre os defeitos materiais e decorrentes da mão de obra.

Os consertos cobertos pela garantia podem ser efetuados exclusivamente por um centro de assistência autorizado. Caso seja efetuada uma reclamação coberta pela garantia, é obrigatório apresentar o documento de compra original (que deverá indicar a data de compra).

A garantia não será aplicada em caso de:

- desgaste normal
- uso incorreto, por ex. sobrecarga do dispositivo, uso de acessórios não aprovados
- uso da força, danos provocados por condições externas
- danos provocados pela inobservância do manual de uso, p. ex. conexão à alimentação de rede não adequada ou inobservância das instruções de instalação
- adulteração total ou parcial do dispositivo

RO **ATENȚIE!: ÎNAINTE DE A UTILIZA MAŞINA, CITIȚI CU ATENȚIE MANUALUL DE FAȚĂ. A se păstra pentru consultări ulterioare**

CUPRINS

1. GENERALITĂȚI 1
2. SEMNE DE SIGURANȚĂ 1
3. ACUMULATOR 2
4. ELIMINAREA ECOLOGICĂ A ACUMULATORULUI 3
5. ÎNCĂRCĂTORUL ACUMULATORULUI 3
6. CURĂȚAREA 5
7. ELIMINAREA 5
8. ACOPERIREA GARANȚIEI 5

1. GENERALITĂȚI

1.1 CITIREA MANUALULUI

Anumite paragrafe conțin informații extrem de importante; de aceea, în scopul garantării siguranței şi protecției la locul de muncă sau în timpul funcționării maşinii, sunt subliniate astfe:

Simbolul ⚠ indică un pericol. Nerespectarea avertismentului poate cauza vătămări corporale personale sau ale terților ori/și la daune..

⚠ ***Acest echipament poate fi utilizat de copiii cu vârstă mai mare de 8 ani, precum și de persoane cu capacități fizice, senzoriale sau mentale reduse sau de persoane care nu dețin experiența și cunoștințele necesare, doar dacă acestea sunt supravegheate sau instruite pentru a utiliza echipamentul în condiții de siguranță, înțelegând pericolele pe care le presupune. Li se interzice copiilor să se joace cu echipamentul. Curățarea și întreținerea normală nu pot fi efectuate de copii fără a fi supravegheați.***

2. SEMNE DE SIGURANȚĂ

	Nu expuneți acumulatorul la soare când temperatura este mai mare de 45°C
	Nu introduceți acumulatorul în apă şi nu-l expuneți la umezeală
	Nu aruncați bateriile în foc. PERICOL DE EXPLOZIE!
	Clasa II Izolare dublă
	Doar pentru utilizarea internă
	Înainte de utilizare citiți instrucțiunile
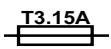	Siguranță

3. ACUMULATOR

SPECIFICAȚII

BT 24 Li 2.0
Acumulator: 24V Max., 43,2Wh
Tensiune celulă: 3,6V ; Număr celule: 6
Timp de încărcare: 45 min.
(utilizați un încărcător CG 24 Li)

BT 24 Li 4.0
Acumulator: 24V Max., 86,4Wh
Tensiune celulă: 3,6V ; Număr celule: 12
Timp de încărcare: 90 min.
(utilizați un încărcător CG 24 Li)

Pentru informații privind întreținerea şi depozitarea corectă a acumulatorului, citiți cu atenție instrucțiunile din manualul de față. Pentru a evita leziunile grave, riscurile de incendiu, explozie şi pericolele cauzate de şocuri electrice şi arcuri voltaice:

- NU probați încărcătorul cu materiale conductoare. Terminalele de încărcare suportă o tensiune de 120 V.
- Dacă recipientul grupului acumulator este defect sau deteriorat, NU-l introduceți în încărcător. Înlocuiți cu un grup acumulator nou.
- NU încărcați aceste grupuri acumulator cu un alt tip de încărcător.
- NU permiteți intrarea de lichid în interiorul încărcătorului.
- NU utilizați încărcătorul în alte scopuri decât cele indicate în acest manual.
- NU încercați să scurtcircuitați terminalele grupului acumulator.

⚠ Dacă lichidul acumulatorului intră în contact cu ochii, spălați imediat cu apă curată timp de cel puțin 15 minute. Adresați-vă imediat medicului.
Nu încărcați grupul de acumulatoare în ploaie sau în medii umede. Nu introduceți scula, grupul acumulator sau încărcătorul în apă sau în alte lichide.

- Evitați supraîncălzirea grupului acumulator sau a încărcătorului. Dacă sunt calde, lăsați-le să se răcească. Încărcați numai la temperatura mediului ambiant.
- Nu acoperiți grilajele de ventilare prezente pe partea superioară a încărcătorului. Nu poziționați încărcătorul pe o suprafață moale, cum ar fi o pătură sau o pernă. Păstrați grilajele de ventilare întotdeauna curate.
- Evitați intrarea obiectelor mici sau a materialelor precum lâna de oțel, foliile din aluminiu sau a altor particule în cavitățile încărcătorului .
- Înainte de a curăța încărcătorul sau când nu este prezent un grup de acumulatoare în interiorul acestuia, deconectați-l.
- NU poziționați grupul acumulatoare sub lumina directă a soarelui sau într-un mediu cald. Păstrați-l întotdeauna la o temperatură normală a mediului ambiant.
- NU încercați să conectați două încărcătoare în mod simultan.
- Dacă acumulatorul nu este încărcat pentru o perioadă lungă de timp, păstrați-l întotdeauna la umbră, în locuri răcoroase şi uscate.
- Încărcați acumulatorul timp de 2 ore la fiecare 2 luni.
- Dacă sunt utilizate prea mult sau la temperaturi extreme, celulele grupului acumulator pot prezenta pierderi mici.
- Dacă sigiliul exterior se rupe, iar lichidul intră în contact cu pielea:
  - spălați-vă imediat cu apă şi săpun.
  - neutralizați cu suc de lămâie, oțet sau alți acizi slabi..
- Dacă lichidul intră în contact cu ochii, aplicați instrucțiunile de mai sus şi adresați-vă medicului.
- Înainte de utilizare, controlați ca tensiunea de ieşire şi curentul încărcătorului acumulatorului să fie adecvate pentru încărcarea grupului de acumulatoare.
- Dacă polaritatea de ieşire nu corespunde cu cea de încărcare, NU utilizați încărcătorul.
- Doar pentru utilizarea în medii interne.
- NU deschideți în niciun caz capacul. Dacă capacul este deteriorat, încărcătorul NU mai poate fi utilizat.
- NU încărcați acumulatoare care nu sunt reîncărcabile.

CONTROLUL CAPACITĂȚII ACUMULATORULUI

Apăsați tasta (BCI) Indicator de Capacitate Acumulator. Luminile se vor aprinde în funcție de nivelul de capacitate a acumulatorului. Vezi schema de mai jos

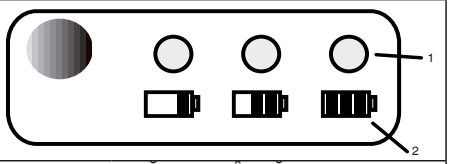

1 APARAT DE MĂSURAT ÎNCĂRCAREA	
2 MĂSURĂ ÎNCĂRCARE ACUMULATOR	
Lumini	Capacitate

3 Lumini verzi	Acumulatorul este complet încărcat
2 Lumini verzi	LNivelul de încărcare a acumulatorului este 60%
1 Lumină verde	Nivelul de încărcare a acumulatorului este 30% şi trebuie reîncărcat imediat
Luminile sunt stinse	Nivelul de încărcare a acumulatorului este sub 30% şi trebuie reîncărcat imediat

NOTE DE SIGURANȚĂ ŞI PRECAUȚII

1. NU demontați acumulatorul.
2. A nu se lăsa la îndemâna copiilor.
3. NU expuneți acumulatorul la apă dulce sau sărată, poziționați-l într-un loc răcoros şi uscat.
4. NU poziționați acumulatorul în locuri prea calde, precum lângă un foc, un radiator etc.
5. NU inversați terminalele, negativ şi pozitiv, ale acumulatorului.
6. NU conectați terminalul, cel pozitiv şi cel negativ, al acumulatorului cu obiecte metalice.
7. NU loviți, bateți sau urcați cu picioarele pe acumulator.
8. NU efectuați operații de sudare pe acumulator şi nu îl găuriți cu cuie sau alte obiecte ascuțite.
9. În cazul în care acumulatorul prezintă pierderi de lichide care intră în contact cu ochii, nu frecați şi clătiți bine cu apă.
10. Întrerupeți utilizarea acumulatorului dacă acesta din urmă emite mirosuri neobişnuite, se supraîncălzeşte sau îşi schimbă culoarea/forma şi are un aspect anormal.
11. Dacă cablul de alimentare a acestei scule este deteriorat, trebuie înlocuit de către producător, un agent sau personalul calificat în scopul evitării oricărui risc derivat.

4. ELIMINAREA ECOLOGICĂ A ACUMULATORULUI

Următoarele materiale toxice şi corozive se află în interiorul grupului acumulator utilizat cu această sculă:
Ionii de litiu sunt un material toxic

⚠ Toate materialele toxice trebuie eliminate în mod corespunzător pentru a preveni contaminarea mediului înconjurător. Înainte de a elimina grupurile acumulator cu ioni de litiu deteriorate sau defecte, contactați agenția locală pentru eliminarea deşeurilor sau Agenția locală pentru Protecția Mediului pentru eventuale informații şi instrucțiuni specifice. Încredințați acumulatoarele unui centru de reciclare şi/sau eliminare autorizat pentru gestionarea materialelor cu ioni de litiu

⚠ Dacă grupul acumulator prezintă crăpături sau se rupe, cu sau fără pierderi de lichide, nu-l încărcați şi nu-l utilizați. Eliminați şi înlocuiți cu un grup acumulator nou. NU ÎNCERCAȚI SĂ ÎL REPARAȚI! Pentru a evita riscurile de incendiu, explozii sau şocuri electrice şi pentru a evita provocarea daunelor asupra mediului înconjurător:

- Acoperiți terminalele acumulatorului cu bandă adezivă rezistentă.
- NU încercați să înlăturați sau distrugeți componentele grupului acumulator.
- NU încercați să deschideți grupul acumulator..

⚠ Electroliții eliberați de eventualele scurgeri de lichide ale grupului acumulator sunt corozivi şi toxici. Asigurați-vă că lichidul NU intră în contact cu ochii, pielea şi, în special, nu-l înghițiți.

- NU aruncați acumulatoarele împreună cu gunoiul menajer.
- NU ardeți.
- NU poziționați acumulatoarele în locuri care pot deveni parte dintr-un depozit de deşeuri local şau de deşeuri solide urbane.
- Încredințați-le unui centru de reciclare autorizat.

5. ÎNCĂRCĂTORUL ACUMULATORULUI

ÎNCĂRCĂTORUL ACUMULATORULUI

Încărcător de 24V: CG 24 Li
Intrare: 100-240V ~ 50/60 Hz, 1.1A
Ieşire: 24V ⎓ 3A

- Aparatul nu trebuie expus la picurare sau pulverizare, şi nu trebuie să se aşeze containere cu lichide, cum ar fi vaze de flori, deasupra aparatului.
- Încărcătorul este pentru baterii reîncărcabile cu litiu-ion. Alte tipuri de baterii pot exploda şi pot provoca vătămări corporale şi daune materiale.
- Încărcați numai baterii reîncărcabile.
- În timpul încărcării LEDUL are culoarea verde intermitent şi verde neintermitent atunci când încărcarea este finalizată. .

- “Deconectarea de la linia de alimentare se efectuează trăgând de priza de perete.
- Priza trebuie să fie situată în apropierea aparatului şi trebuie să fie uşor accesibilă

ÎNCĂRCĂTORUL ACUMULATORULUI

NOTA *Acumulatorul nu este livrat complet încărcat.*
Se recomandă încărcarea acestuia înainte de utilizare pentru a garanta atingerea timpului operativ maxim. Acumulatorul cu ioni de litiu nu are o memorie şi poate fi încărcat în orice moment.

1. Conectaţi încărcătorul la o priză AC.
2. Introduceţi grupul acumulator (1) în încărcător (2).

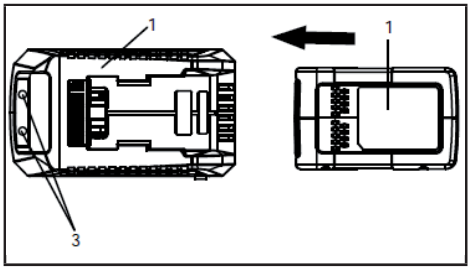

Acesta este un încărcător diagnostic. Luminile LED ale încărcătorului (3) se iluminează într-o ordine specifică pentru a comunica starea actuală a acumulatorului. Încărcarea acumulatorul în funcţie de lumini:

PROCEDURA	INDICATOR LED			
Încărcare Acumulator	●	Roşu	●	Roşu
Complet Încărcart	●	Roşu	●	Verde
Batteria este prea cald sau prea rece: (Înlăturati timp de 30 de min.pentru a răci)	●	Roşu	●	Porto-caliu
Acumulator absent	●	Roşu	○	Oprit
Acumulator defectuos: (în acest caz Înlăturati şi Înclocuiti cu un Acumulator nou)	●	Roşu	☼	Roşu intermi-tent

Lumina indică o defecţiune falsă:
Când acumulatorul este introdus în încărcător şi LED-ul de stare este intermitent, scoateţi acumulatorul din încărcător timp de 1 minut, apoi reintroduceţi.
Dacă starea LED-ului indică “normal”, înseamnă că grupul acumulator funcţionează.
Dacă LED-ul este din nou intermitent, scoateţi grupul acumulator şi deconectaţi încărcătorul.
Aşteptaţi 1 minut, conectaţi din nou încărcătorul şi reintroduceţi grupul acumulator.
Dacă starea LED-ului indică “normal”, înseamnă că grupul acumulator funcţionează.
Dacă LED-ul continuă a fi intermitent înseamnă că grupul acumulator este defect şi trebuie înlocuit.

NOTA *Când indicatorul roşu este intermitent, extrageţi acumulatorul din încărcător şi reintroduceţi în intervalul de 2 ore.*
Dacă indicatorul semnalează încărcarea, acumulatorul se află în condiţii optimale.
Dacă indicatorul semnalează încărcarea, acumulatorul se află în condiţii optimale.
După 2 ore, extrageţi acumulatorul şi deconectaţi priza AC de la încărcător timp de 1 minut, apoi reintroduceţi priza AC şi acumulatorul.
Dacă indicatorul semnalează încărcarea, acumulatorul se află în condiţii optimale. În caz contrar acumulatorul trebuie înlocuit

CONTROLUL ÎNCĂRCĂTORULUI

Dacă grupul acumulator nu se încarcă corect:
- Controlaţi curentul de ieşire cu un alt instrument. Asiguraţi-vă că priza nu este izolată.
- Controlaţi ca contactele încărcătorului să nu fi suferit un scurtcircuit cauzat de moloz sau alte materiale.
- Dacă temperatura aerului înconjurător nu este normală, mutaţi încărcătorul şi grupul acumulator într-un mediu cu temperatura cuprinsă între 7˚C şi 40˚C.

⚠ ***Dacă acumulatorul este introdus în încărcător atunci când acesta este cald sau supraîncălzit, lumina indicatorului LED de ÎNCĂRCARE de pe încărcător ar putea să se ilumineze cu lumină PORTOCALIE. În cazul în care are loc această situaţie, lăsaţi acumulatorul să se răcească în afara încărcătorului timp de aproximativ 30 de minute***

MONTAREA ÎNCĂRCĂTORULUI

- Acest încărcător poate fi montat pe perete cu două şuruburi (neincluse)
- Identificaţi locul de montare pe perete a încărcătorului.
- Pentru a monta pe suprafeţele din lemn utilizaţi 2 şuruburi adecvate.
- Pentru montarea pe rigips utilizaţi ancore şi şuruburi de perete pentru a fixa încărcătorul pe perete

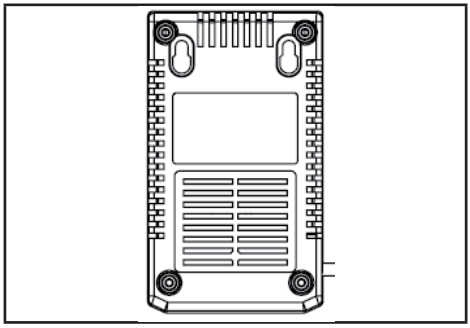

NOTA *Dacă acumulatorul şi încărcătorul nu vor fi utilizaţi pentru o perioadă lungă de timp, scoateţi acumulatorul din încărcător şi deconectaţi priza AC.*

INSTRUCȚIUNI IMPORTANTEDE SIGURANȚĂ

- **PĂSTRAȚI INSTRUCȚIUNILE DE FAȚĂ**
- **PERICOL: ÎN SCOPUL REDUCERII RISCULUI DE INCENDIU SAU ŞOCURI ELECTRICE ESTE IMPORTANTĂ RESPECTAREA STRICTĂ A ACESTOR INSTRUCȚIUNI**.
- Înainte de a utiliza încărcătorul, verificați tensiunea disponibilă în fiecare țară.

6. CURĂȚAREA

⚠ ***Pentru a evita riscurile de incendiu, electrocutări sau şocuri electrice:***

- Nu ştergeţi acumulatorul sau încărcătorul acumulatorului cu materiale textile umede sau detergenți.
- Înlăturați grupul acumulator înainte de a curăța, verifica sau efectua operații de întreținere asupra sculei.

Curățați partea exterioară a încărcătorului cu un material textil uscat şi moale. Nu clătiți cu eventuale pompe şi nu curățați cu apă.

7. ELIMINAREA

Nu aruncați aparaturile electrice la deșeurile menajere. Conform Directivei Europene 2012/19/CE cu privire la eliminarea deșeurilor care provin de la aparaturile electrice și electronice, și implementării acesteia în legislația națională, aparaturile electrice scoase din uz trebuie să fie colectate separat, pentru a putea fi refolosite în mod eco–compatibil. Dacă aparatele electrice sunt aruncate în mediul înconjurător sau în groapa de gunoi, substanțele dăunătoare se pot infiltra în pătura de apă de unde pot intra în circuitul apei și deci în alimente, dăunând sănătății și bunăstării dumneavoastră. Pentru informații mai detaliate cu privire la eliminarea aces-tui produs, contactați Instituția competentă în eliminarea deșeurilor mena-jere sau Vânzătorul de la care l–ați achiziționat

Li-ion

La sfârșitul vieții lor utile, aruncați bateriile cu atenția cuvenită pentru mediul nostru. Bateria conține material care este periculos pentru tine și pentru mediu. Acesta trebuie să fie eliminate și eliminate separat intr-o instalatie care acceptă bateria litiu-ion.

Colectarea separată a produselor uzate și a ambalajelor permite materiale să fie reciclate și refolosite. Reutilizarea materialelor reciclate contribuie la prevenirea poluării mediului înconjurător și reduce cererea de materii prime.

8. ACOPERIREA GARANȚIEI

Constructorul asigură o garanție, conform legislației țării de reședință a clientului, de minimum 2 ani de la data la care dispozitivul a fost vândut utilizatorului final.

Garanția acoperă doar defecte materiale și care decurg din manoperă.

Reparațiile acoperite de garanție pot fi executate exclusiv de un centru de asistență autorizat. Dacă se depune o reclamație acoperită de garanție, este obligatoriu să se prezinte documentul original de cumpărare (pe care să fie indicată data cumpărării).

Garanția nu se aplică în următoarele cazuri:

- uzură normală
- utilizare incorectă, de exemplu supraîncărcare a dispozitivului, utilizare de accesorii neaprobate
- utilizarea forței, daune cauzate de condiții externe
- daune cauzate de nerespectarea manualului de utilizare, de exemplu conexiunea la o priză neadecvată sau
- nerespectarea instrucțiunilor de instalare
- manipulare neautorizată totală sau parțială a dispozitivului

ВНИМАНИЕ!: ПРЕЖДЕ ЧЕМ ПОЛЬЗОВАТЬСЯ МАШИНОЙ, ВНИМАТЕЛЬНО ПРОЧТИТЕ ДАННОЕ РУКОВОДСТВО ПО ЭКСПЛУАТАЦИИ. Сохраните его для будущего использования

ОГЛАВЛЕНИЕ

1. ОБЩИЕ СВЕДЕНИЯ..... 1
2. ЗНАКИ БЕЗОПАСНОСТИ..... 1
3. АККУМУЛЯТОР..... 2
4. ЭКОЛОГИЧЕСКИ БЕЗВРЕДНАЯ УТИЛИЗАЦИЯ АККУМУЛЯТОРА..... 3
5. ЗАРЯДНОЕ УСТРОЙСТВО АККУМУЛЯТОРА..... 4
6. ЧИСТКА..... 6
7. УТИЛИЗАЦИЯ..... 6
8. УСЛОВИЯ ГАРАНТИИ..... 6

1. ОБЩИЕ СВЕДЕНИЯ

1.1 КАК СЛЕДУЕТ ЧИТАТЬ ЭТО РУКОВОДСТВО

В тексте этого руководства отдельные параграфы, содержащие особенно важную информацию о технике безопасности или принципах работы устройства, выделены следующим образом:

Знак ⚠ указывает на опасность. Несоблюдение данного предупреждения может привести в получению и нанесению травм и/или нанесению ущерба

⚠ ***Это оборудование может использоваться детьми 8 лет и старше, а также людьми с ограниченными физическими и умственными способностями, с нарушенной чувствительностью, не обладающими опытом и знаниями, если их действиями руководит другое лицо или если им объяснили, как пользоваться машиной, и они понимают возможную опасность. Дети не должны играть с оборудованием. Чистка и плановое обслуживание не должны выполняться детьми без присмотра.***

2. ЗНАКИ БЕЗОПАСНОСТИ

	Не выставляйте аккумулято.р на солнце при температуре выше 45°C
	Не погружайте аккумулятор в воду и не подвергайте его воздействию влажности
	Не бросайте батареи в огонь. ОПАСНОСТЬ ВЗРЫВА!
	Класс II Двойная изоляция
	Исключительно для использования в помещении.

	Перед тем как приступить к зарядке, прочитать инструкции
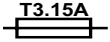	предохранитель

3. АККУМУЛЯТОР

ТЕХНИЧЕСКИЕ ХАРАКТЕРИСТИКИ

BT 24 Li 2.0
Аккумулятор 24V макс., 43,2Wh
Напряжение каждой ячейки: 3,6V ;
Количество ячеек: 6
Время зарядки: 45 min.
(использовать зарядное устройство CG 24 Li)

BT 24 Li 4.0
Аккумулятор 24V макс.,86,4Wh
Напряжение каждой ячейки: 3,6V ;
Количество ячеек: 12
Время зарядки: 90 min.
(использовать зарядное устройство CG 24 Li)

Для правильного использования, технического обслуживания и хранения аккумулятора необходимо внимательно прочесть и понять инструкции, представленные вданном руководстве. В целях предупреждения тяжелых несчастных случаев, рисков возникновения пожара, взрыва и опасности поражения электротоком или электрической дугой::

- ЗАПРЕЩАЕТСЯ зондировать зарядное устройство токопроводящими материалами. Зажимы зарядного устройства выдерживают напряжение 120 В.
- Если корпус аккумулятор поврежден, ЗАПРЕЩАЕТСЯвставлять его в зарядное устройство. Заменить аккумулятор.
- ЗАПРЕЩАЕТСЯ заряжать аккумуляторыэтого типас помощью других зарядных устройств.
- НЕ ДОПУСКАЕТСЯпроникновение жидкостивнутрь зарядного устройства.
- ЗАПРЕЩАЕТСЯ использовать зарядное устройство в целях, отличающихся от указанных в данном руководстве.
- ЗАПРЕЩАЕТСЯ закорачивать зажимы аккумулятора.

⚠ ***Если аккумуляторная жидкость попала в глаза, необходимо немедленно промыть их чистой водой на протяжении не менее 15 минут. После этого сразу же обратиться к врачу. Запрещается производить зарядку аккумуляторов под дождем или в помещениях с повышенной влажностью. Запрещается погружать орудие, аккумулятор или зарядное устройство в водуили другие жидкости..***

- Не допускайте перегрева аккумуляторaили зарядного устройства. Если они нагрелись, дайте им остыть. Подзарядка должна производиться при температуре окружающей среды.
- Не накрывайте вентиляционную решётку, имеющуюся в верхней части зарядного устройства. Не устанавливайте зарядное устройство на мягкие поверхности как, например, одеяло или подушка. Поддерживайте в чистоте вентиляционную решётку зарядного устройства.
- Не допускайте попадания в полости зарядного устройства металлических предметов или таких материалов, как металлическая вата, фольга или другие посторонние частицы.
- Всегда отключайте зарядное устройство от сети перед чисткой и когда в него не вставлен аккумулятор.
- ЗАПРЕЩАЕТСЯ держать аккумуляторы под прямым солнечным светом или в жарких помещениях. Аккумуляторы должны храниться при нормальной температуре окружающей среды.
- ЗАПРЕЩАЕТСЯ подключать одновременно два зарядных устройства.
- Если зарядка аккумулятора не производится на протяжении продолжительного периода времени, необходимо хранить его в тени, в прохладном и сухом месте.
- Следует заряжать аккумулятор в течение 2 часов каждые 2 месяца.
- При слишком интенсивном использовании или при слишком высокой температуре в ячейках аккумулятора могут возникнуть небольшие утечки.
- При нарушении герметизации и попадании жидкости на кожу:
  - немедленно промыть кожу водой с мылом.
  - нейтрализовать лимонным соком, уксусом или другой слабой кислотой.
- При попадании жидкости в глаза следовать приведенным выше инструкциям и обратиться к врачу.
- Перед использованием убедиться, что выходные напряжение и сила тока зарядного устройства подходят для зарядки аккумулятора.

- Если полярность на выходе не соответствует полярностизарядки, использовать зарядное устройство ЗАПРЕЩАЕТСЯ. Предназначено исключительно для использования в помещении.
- КАТЕГОРИЧЕСКИ ЗАПРЕЩАЕТСЯ открывать крышку. Если крышка повреждена, использовать зарядное устройство ЗАПРЕЩАЕТСЯ.
- ЗАПРЕЩАЕТСЯ подзаряжать не перезаряжаемые аккумуляторы..

КОНТРОЛЬ ЕМКОСТИ АККУМУЛЯТОРА
Нажать на клавишу (BCI) - индикатор емкости аккумулятора. Загорятся лампочки в соответствии с уровнем емкости аккумулятора. См. нижеследующую схему:

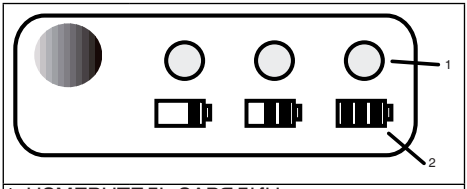

1 ИЗМЕРИТЕЛЬ ЗАРЯДКИ

2 ИЗМЕРЕНИЕ СТЕПЕНИ ЗАРЯДКИ АККУМУЛЯТОРА

Лампочки	Степень зарядки
3 зеленые лампочки	Аккумулятор полностью заряжен
2 зеленые лампочки	Аккумулятор заряжен на 60%
1 зеленая лампочка	Аккумулятор заряжен на 30% и требует немедленной подзарядки
Все лампочки погашены	Аккумулятор заряжен менее чем на 30% и требует немедленной подзарядки

ПРАВИЛА БЕЗОПАСНОСТИ И МЕРЫ ПРЕДОСТОРОЖНОСТИ

1. ЗАПРЕЩАЕТСЯ разбирать аккумулятор.
2. 2Хранить в недоступных для детей местах.
3. НЕ допускать попадания на аккумулятор пресной или соленой воды, хранить аккумулятор в сухом прохладном месте.
4. НЕ держать аккумулятор в слишком нагретых местах, например, возле огня, отопительных батарей и т.д.
5. ЗАПРЕЩАЕТСЯ менять местами отрицательный и положительный зажимы аккумулятора.
6. НЕ допускается контакт зажимов аккумулятора, как отрицательного, так и положительного с металлическими предметами.
7. ЗАПРЕЩАЕТСЯ ударять аккумулятор, стучать по нему или становиться на него.
8. ЗАПРЕЩАЕТСЯ подвергать аккумулятор любым сварочным работам, протыкать его гвоздями или другими острыми предметами.
9. В случае утечки аккумуляторной жидкости и ее попадания в глаза, не тереть глаза руками, а обильно промыть водой.
10. При появлении необычных запахов, перегреве, изменениях цвета/формы или других аномалий прервать использование аккумулятора.
11. Для снижения любых сопутствующих рисков при повреждении силового кабеля устройства он должен быть заменен изготовителем, его уполномоченным представителем или квалифицированным персоналом.

4. ЭКОЛОГИЧЕСКИ БЕЗВРЕДНАЯ УТИЛИЗАЦИЯ АККУМУЛЯТОРА

В состав аккумулятора, используемого с данным устройством, входят следующие токсичные и разъедающие материалы: Ионы лития являются токсичным материалом.

⚠ Для предупреждения загрязнения окружающей среды необходимо надлежащим образом производить утилизацию токсичных материалов. Перед утилизацией поврежденного или вышедшего из строя литий-ионного аккумулятора необходимо связаться с местным органом по переработке отходов или с местным управлением по защите окружающей среды дляполучения соответствующих инструкций. Аккумуляторы должны сдаваться на пункт по переработке и/или утилизации, уполномоченный на переработку литий-ионных устройств..

⚠ При растрескивании или разламывании аккумулятора запрещается его подзарядка и использование вне зависимости от наличия утечек жидкости. Необходимо сдать его в отходы и заменить новым аккумулятором. НЕ ПЫТАЙТЕСЬ ПОЧИНИТЬ АККУМУЛЯТОР!

Для предупреждения несчастных случаев, рисков возникновения пожара, взрыва, опасности поражения электротоком и нанесения ущерба окружающей среде:

- обмотать зажимы аккумулятора прочной клейкой лентой.
- НЕ пытаться снять или разрушить любой компонент аккумулятора.
- НЕ пытаться открыть аккумулятор..

⚠ ***выделяемые при утечках аккумуляторной жидкости электролиты являются токсичными и разъедающими. Ни в коем случае НЕ допускайте попадания аккумуляторной жидкости в глаза, на кожуи особенно не проглатывайте ее.***

- ЗАПРЕЩАЕТСЯ выбрасывать аккумуляторы в бытовой мусор.
- ЗАПРЕЩАЕТСЯ сжигать аккумуляторы.
- ЗАПРЕЩАЕТСЯ оставлять аккумуляторы в местах, где они могли бы попасть на местную свалку или смешаться с твердыми бытовыми отходами.
- Аккумуляторы должны сдаваться на специализированный пункт по переработке вредных отходов.

5. ЗАРЯДНОЕ УСТРОЙСТВО АККУМУЛЯТОРА

ТЕХНИЧЕСКИЕ ХАРАКТЕРИСТИКИ

Зарядное устройство на 24 В: CG 24 Li
Входные данные:100-240V ~ 50/60 Hz,1.1A
макс.Выходные данные: 24V ⎓ 3A

- Устройство не должно попадать под капли или брызги воды и на него не должны устанавливаться емкости с жидкостями, как, например, вазы.
- Зарядное устройство предназначено для перезаряжаемых ионно-литиевых аккумуляторов. Аккумуляторы других типов могут взорваться и вызвать травмы людей и повреждения материальных ценностей.
-
- Зарядке могут подвергаться исключительно перезаряжаемые аккумуляторы.
- Во время зарядки светодиодный индикатор горит зеленым мигающим светом, который становится немигающим по завершении зарядки.
- Отключение питания производится путем извлечения вилки из розетки.
- Розетка должна располагаться вблизи от машины и быть легко доступной

ПОРЯДОК ПОДЗАРЯДКИ

ПРИМЕЧАНИЕ*: Аккумулятор поставляется не полностью заряженным.*
Для гарантии максимального рабочего времени рекомендуется подзарядить его перед первым использованием. Литий-ионные аккумуляторы не обладают памятью и могут подзаряжаться в любой момент.

1. Вставить шнур зарядного устройства в розетку сети переменного тока.
2. Вставить аккумулятор (1) в зарядное устройство (2).

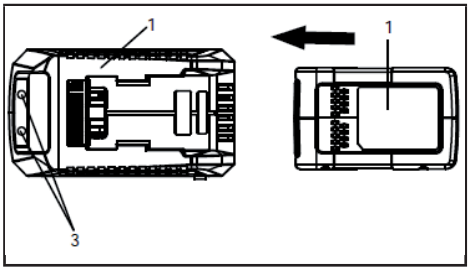

Данное зарядное устройство оснащено функциями диагностики. Светодиодные лампочки зарядного устройства (3),загораясь в установленном порядке, сообщают о текущем состоянии аккумулятора. Подзарядка аккумулятора в соответствии с загоранием лампочек.

ПОРЯДОК ПОДЗАРЯДКИ	Светодиодный индикатор			
АККУМУЛЯТОР ЗАРЯЖАЕТСЯ	●	КРАСНЫЙ	●	КРАСНЫЙ
ЗАРЯЖЕН ПОЛНОСТЬЮ	●	КРАСНЫЙ	●	ЗЕЛЕНЫЙ
БАТАРЕЯ СЛИШКОМ ТЕПЛА ИЛИ СЛИШКОМ ХОЛОДНА: (ВЫНУТЬ НА ПРИМЕРНО 30 МИНУТ ДЛЯ ОХЛАЖДЕНИЯ)	●	КРАСНЫЙ	●	оранжевый
АККУМУЛЯТОР НЕ ВСТАВЛЕН	●	КРАСНЫЙ	○	ВЫКЛЮЧЕН
АККУМУЛЯТОР ПОВРЕЖДЕН: (В ДАННОМ СЛУЧАЕ ВЫНУТЬ АККУМУЛЯТОР И ЗАМЕНИТЬ ЕГО НОВЫМ)	●	КРАСНЫЙ	☼	ИГАЮЩИЙ МИГАЮЩИЙ

Загорание лампочки означает ложную неполадку:
Если после того, как аккумулятор вставлен в зарядное устройство, светодиод состояния начинает мигать, следует вынуть аккумулятор из зарядного устройства на 1 минуту, а затем снова вставить его.
Если состояние светодиода обозначает

“нормальный”, аккумулятор работоспособен.
Если светодиод снова начинает мигать, вынуть из него аккумулятор и отсоединить зарядное устройство от источника питания.
Обождать 1 минуту, подключить зарядное устройство к источнику питания и вставить аккумулятор.
Если состояние светодиода обозначает “нормальный”, аккумулятор работоспособен.
Если светодиод снова начинает мигать, это означает, что аккумулятор поврежден и должен быть заменен

***ПРИМЕЧАНИЕ**: если мигает красныйиндикатор, вынуть аккумулятор из зарядного устройства снова вставить ее не позднее чем через 2 часа.
Когда индикатор указывает, что аккумулятор полностью заряжен, это означает оптимальные условия.
Когда индикатор указывает, что аккумулятор полностью заряжен, это означает оптимальные условия.
Через 2 часа вынуть аккумулятор, отсоединить зарядное устройство от питания на 1 минуту, затем снова подсоединить и вставить аккумулятор.
Когда индикатор указывает, что аккумулятор полностью заряжен, это означает оптимальные условия. В противном случае аккумулятор следует заменить.*

ПРОВЕРКА ЗАРЯДНОГО УСТРОЙСТВА

Если аккумулятор не заряжается надлежащим образом::
- Проконтролировать выходную силу тока с помощью другого прибора. Убедиться, что розетка не изолирована.
- Убедиться, что на контактах зарядного устройства не произошло короткое замыкание, вызванное попаданием мусора или посторонних предметов.
- Если температура окружающего воздуха не нормальная, перенести зарядное устройство и аккумулятор в помещение с температурой от 7˚C до 40˚C.

⚠ Если аккумулятор вставляется в зарядное устройство горячим или перегретым, светодиодный индикатор ЗАРЯДКИ может загореться ОРАНЖЕВЫМ светом. В таком случае необходимо вынуть аккумулятор из зарядного устройства для охлаждения на около 30 минут

МОНТАЖ ЗАРЯДНОГО УСТРОЙСТВА

- Данное зарядное устройство может быть закреплено на стене двумя винтами (не входят в комплектацию)
- Определить место для установки зарядного устройства на стене.
- При установке на деревянную стену использовать 2 подходящих для этой цели винта.
- При установке на гипсокартон использовать анкеры и специальные винты.

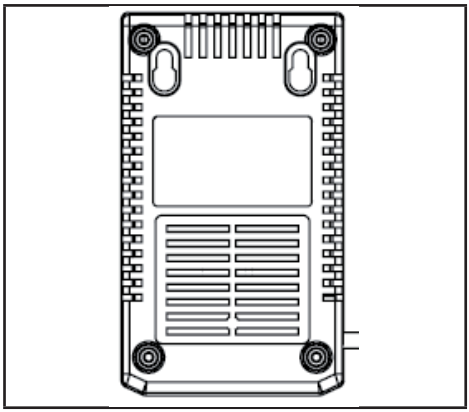

***ПРИМЕЧАНИЕ**:Если аккумулятор и зарядное устройство не используются на протяжении длительного времени, следует вынуть аккумулятор из зарядного устройства и отключить его от источника питания.*

ИНСТРУКЦИИ ПО ТЕХНИКЕ БЕЗОПАСНОСТИ

- **СОХРАНИТЕ ДАННЫЕ ИНСТРУКЦИИ**
- **ОПАСНОСТЬ: ДЛЯ ПРЕДУПРЕЖДЕНИЯ РИСКА ВОЗНИКНОВЕНИЯ ПОЖАРА ИЛИ ЭЛЕКТРИЧЕСКОГО УДАРА НЕОБХОДИМО СТРОГО СОБЛЮДАТЬ ДАННЫЕ ИНСТРУКЦИИ**I.
- Перед использованием зарядного устройства проверить сетевое напряжение в стране применения.

6. ЧИСТКА

⚠ Для предупреждения риска возникновения пожара, электрического удара или электрического разряда:

- Не чистить аккумулятор и зарядное устройство влажной тряпкой и моющими средствами.
- Прежде чем приступить к чистке, осмотру или выполнению работ по техническому обслуживанию зарядного устройства, необходимо вынуть из него аккумуляторы.

Внешняя поверхность зарядного устройства очищается сухой мягкой ветошью. Запрещается промывать с помощью шланга или мыть водой.

7. УТИЛИЗАЦИЯ

Не выбрасывайте электрооборудование вместе с обычными отходами. В соответствии с Европейской директивой 2012/19/EC относительно выведенного из эксплуатации электрического и электронного оборудования и ее применением согласно правилам страны эксплуатации, выве-денное из эксплуатации электрооборудование должно отправляться на пере-работку в соответствии с требованиями по охране окружающей среды отдельно от других отходов. Если электрооборудование выбрасывается на свалку или закапывается в землю, ядовитые вещества могут проникнуть в слой подземных вод и попасть в пищевые продукты, что приведет к нанесе-нию ущерба вашему здоровью и хорошему самочувствию. Для получения более подробной информации по переработке этого изделия обращайтесь в учреждение, ответственное за переработку отходов, или в магазин..

В конце их срока службы, выбросить аккумуляторы с должным вниманием для нашей окружающей среды. Аккумулятор содержит материал, который является опасным для здоровья и окружающей среды. Это должны быть удалены и утилизировать отдельно в структуре, которая принимает литий-ионный аккумулятор

Раздельный сбор изделий и упаковки позволяет переработку и повторное использование материалов. Повторное использование переработанных материалов помогает защищать окружающую среду от загрязнения и снижает расход сырьевых материалов.

8. УСЛОВИЯ ГАРАНТИИ

Изготовитель дает гарантию, в соответствии с законодательством страны проживания заказчика, с минимальной продолжительностью 2 года с момента продажи устройства конечному пользователю.

Гарантия распространяется только на дефекты материалов и производственные дефекты.

Гарантийный ремонт может производиться только в авторизованном сервисном центре. При подаче претензии по гарантии необходимо представить оригинал документа о покупке (с указанием даты покупки).

Гарантия не применяется в следующих случаях:

- естественный износ
- неправильное использование, например, перегрузка устройства, использование неутвержденного дополнительного оборудования
- применение силы, повреждения, вызванные внешними условиями
- ущерб, вызванный несоблюдением инструкции по эксплуатации, например, подключение к неподходящей сети питания или
- несоблюдение указаний по монтажу
- полное или частичное вскрытие корпуса устройства

SK **UPOZORNENIE!: PRED POUŽITÍM STROJA SI POZORNE PREČÍTAJTE TENTO NÁVOD. Uschovajte pre ďalšie použitie.**

OBSAH

1. VŠEOBECNÉ INFORMÁCIE 1
2. BEZPEČNOSTNÉ NÁVESTIA 1
3. AKUMULÁTOR 2
4. EKOLOGICKÁ LIKVIDÁCIA AKUMULÁTORA 3
5. DOBÍJAČKA AKUMULÁTORA 3
6. ČISTENIE 5
7. LIKVIDÁCIA 5
8. ZÁRUČNÉ PODMIENKY 5

1. VŠEOBECNÉ INFORMÁCIE

1.1 AKO ČÍTAŤ NÁVOD

V návode sa nachádzajú niektoré mimoriadne dôležité odseky ohľadne bezpečnosti alebo funkčnosti stroja; stupeň dôležitosti je označený symbolmi s nasledujúcim významom:

Symbol ⚠ poukazuje na nebezpečenstvo. Nedodržanie uvedeného varovania môže spôsobiť poranenie obsluhy alebo tretích osôb a/alebo škody na majetku..

⚠ ***Toto zariadenie nesmú používať deti mladšie ako 8 rokov a osoby s obmedzenými fyzickými, zmyslovými alebo duševnými schopnosťami, alebo osoby bez skúseností a znalostí, ak nie sú pod dozorom, alebo ak neboli poučené o bezpečnom použití zariadenia a nechápu súvisiace nebezpečenstvá. Deti sa nesmú so zariadením hrať. Čistenie a bežnú údržbu nesmú vykonávať deti bez dozoru.***

2. BEZPEČNOSTNÉ NÁVESTIA

	Nevystavujte akumulátor slnečnému žiareniu pri teplote nad 45°C
	Neponárajte akumulátor do vody a nevystavujte ho vlhkosti
	Neodhadzujte akumulátory do ohňa. HROZÍ NEBEZPEČENSTVO VÝBUCHU!
	Trieda II. Dvojitá izolácia
	Len pre použitie v interiéroch
	Pred dobitím si prečítajte priložené pokyny.
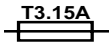	Poistka

3. AKUMULÁTOR

CHARAKTERISTIKY

BT 24 Li 2.0
Akumulátor 24V макс., 43,2Wh
Napätie na článok: 3,6V ; Počet článkov: 6
Čas dobíjania: 45 min.
(používajte dobíjačku CG 24 Li)

BT 24 Li 4.0
Akumulátor 24V макс., 86,4Wh
Napätie na článok: 3,6V ; Počet článkov: 12
Čas dobíjania: 90 min.
(používajte dobíjačku CG 24 Li)

Pre správne používanie, údržbu a skladovanie akumulátora je potrebné prečítať si a pochopiť pokyny uvedené v tomto manuáli. Aby ste zabránili nehodám, požiarom, výbuchom a rizikám hroziacim v dôsledku elektrických výbojov a elektrických oblúkov:

- NEskúmajte dobíjačku vodivými predmetmi. Dobíjacie koncovky znesú napätie do 120 V.
- Ak je skriňa akumulátorovej jednotky poškodená alebo polámaná NEzavádzajte ju do dobíjačky. Vymeňte celú akumulátorovú jednotku za novú.
- NEdobíjajte tieto druhy akumulátorových jednotiek iným typom dobíjačky.
- NEdovoľte, aby tekutina prenikla do vnútra dobíjačky .
- NEpoužívajte dobíjačku na iné účely, než na tie, ktoré sú uvedené v tomto manuáli.
- NEpokúšajte sa o vyskratovanie koncoviek akumulátorovej jednotky.

⚠ Ak príde tekutina z akumulátora do kontaktu s očami, umývajte si ich okamžite čistou vodou po dobu aspoň 15 minút. Okamžite sa obráťte na lekára. Nedobíjajte akumulátorovú jednotku v daždi alebo vo vlhkom prostredí. Neponárajte nástroj, akumulátorovú jednotku alebo dobíjačku do vody alebo iných tekutíni.

- Nedovoľte, aby sa akumulátorová jednotka alebo dobíjačka prehriali. Ak sú zohriate, nechajte ich ochladiť. Dobíjajte len pri izbovej teplote.
- Neprikrývajte ventilačné mriežky, nachádzajúce sa v hornej časti dobíjačky. Neukladajte dobíjačku na mäkký povrch, ako napríklad na vankúš alebo deku. Ventilačné mriežky dobíjačky udržujte vždy v čistom stave.
- Zabráňte tomu, aby malé cudzie telesá ako čiastočky kovu, kovovej vaty, hliníkové pliešky alebo podobné predmety vnikli di vnútra dobíjačky.
- Dobíjačku je potrebné pred čistením, alebo keď v nej nie je pripojený akumulátor, odpojiť.
- NEdávajte akumulátorovú jednotku na slnečné svetlo alebo do prostredia so zvýšenou teplotou. Uchovávajte ich vždy pri normálnej izbovej teplote.
- NEsnažte sa pripájať dve dobíjačky súčasne.
- Pokiaľ akumulátor nedobíjate dlhšiu dobu, je potrebné uschovať ho na tmavom, chladnom a suchom mieste.
- Akumulátor dobíjajte 2 hodiny každé 2 mesiace.
- Ak sa články akumulátorovej jednotky používajú veľmi často alebo pri extrémnych teplotách, môže u nich dochádzať k menším stratám.
- Ak sa vonkajšia plomba poruší a tekutina príde do kontaktu s pokožkou:
  - okamžite sa umyte vodou a mydlom.
  - neutralizujte citrónovou šťavou, octom alebo inou slabou kyselinou. .
- Ak príde tekutina do kontaktu s očami, postupujte podľa hore uvedených pokynov a obráťte sa na lekára.
- Pred použitím skontrolujte, či výstupné napätie a prúd dobíjačky akumulátora slúžia skutočne na dobíjanie akumulátorovej jednotky.
- V prípade, že výstupná polarita nie je zhodná s nabíjacou, NEpoužívajte dobíjačku.
- Len pre použitie v interiéroch.
- V žiadnom prípade NEotvárajte kryt. Ak je kryt poškodený, dobíjačka sa už nesmie viac používať.
- NEdobíjajte akumulátory, ktoré nie sú dobíjateľné.

KONTROLA KAPACITY AKUMULÁTORA

Stlačte tlačidlo indikátora kapacity akumulátora (BCI). Svetlá sa rozsvietia podľa toho, na akej úrovni je kapacita akumulátora. Viď nasledujúcu schému:

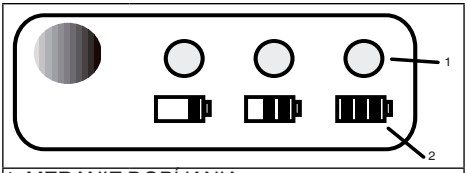

1 MERANIE DOBÍJANIA

2 MIERA DOBITIA AKUMULÁTORA

Svetlá	Kapacita
3 zelené svetlá	Akumulátor je úplne dobitý

2 zelené svetlá	Akumulátor je dobitý na 60%
1 zelené svetlo	Akumulátor je dobitý na 30 % a je potrebné ho ihneď dobiť
Svetlá sú zhasnuté	Akumulátor je dobitý na menej ako 30 % a je potrebné ho ihneď dobiť

BEZPEČNOSTNÉ ÚDAJE A OPATRENIA

1. NEdemontujte akumulátor.
2. Chráňte pred deťmi.
3. NEvystavujte akumulátor pôsobeniu slanej ani sladkej vody, uchovávajte ho na suchom a chladnom mieste.
4. NEnechávajte akumulátor na veľmi teplých miestach, ako v blízkosti ohňa, radiátora a pod.
5. NEzamieňajte kladné a záporné koncovky akumulátora.
6. NEspájajte kladné a záporné koncovky akumulátora s kovovými predmetmi.
7. NEudierajte, NEbúchajte po akumulátore a NEvystupujte naň.
8. Na akumulátore NEzvárajte, neprepichujte ho klincami alebo inými ostrými predmetmi.
9. Ak z akumulátora unikajú tekutiny, ktoré vnikajú do očí, nešúchajte si ich a dobre si ich vypláchnite vodou.
10. Pokiaľ z akumulátora vychádza nezvyčajný zápach, zahrieva sa, alebo zmení farbu či tvar, alebo je na ňom niečo nezvyčajné prestaňte ho používať.
11. Ak je napájací kábel tohto prístroja poškodený, musí byť vymenený. Výmenu uskutoční výrobca, jeho obchodný zástupca alebo pracovník kvalifikovaný v danej oblasti, aby sa maximálne znížilo akékoľvek možné riziko.

4. EKOLOGICKÁ LIKVIDÁCIA AKUMULÁTORA

V akumulátorovej jednotke sa nachádzajú nasledujúce toxické a korozívne materiály, ktoré sa používajú s nástrojom:
Lítiové ióny sú toxickým materiálom.

⚠ TVšetky toxické materiály musia byť zlikvidované vhodným spôsobom, aby sa zabránilo kontaminácii životného prostredia. Pred likvidáciou poškodených alebo pokazených akumulátorových jednotiek na báze lítiových iónov kontaktujte miestne zastupiteľstvo pre likvidáciu odpadu, alebo miestne zastupiteľstvo pre ochranu životného prostredia, za účelom získania informácii a špecifických pokynov. Akumulátory prineste do Centra certifikovaného pre recykláciu a/alebo likvidáciu materiálov na báze lítiových iónov..

⚠ Ak sa akumulátorová jednotka poškodí alebo pokazí a dôjde/ nedôjde k úniku tekutiny nenaplňujte a nepoužívajte ju. Zlikvidujte akumulátorovú jednotku a vymeňte ju za novú. NEPOKÚŠAJTE SA OPRAVIŤ JU! Aby ste zabránili nehodám, požiarom, výbuchom, rizikám hroziacim v dôsledku elektrických výbojov a elektrických oblúkov a škodám na životnom prostredí:

- Koncovky akumulátora obtočte odolnou izolačnou lepiacou páskou.
- NEpokúšajte sa odstrániť ani zničiť žiadnu časť akumulátorovej jednotky.
- NEpokúšajte sa otvoriť akumulátorovú jednotku.

⚠ Elektrolyty z tekutín prípadne uniknutých z akumulátorovej jednotky sú korozívne a toxické. Postupujte tak, aby tekutina NEprišla do kontaktu s očami, pokožkou a hlavne ju vnútorne nepožívajte.

- NEvyhadzujte akumulátory do domového odpadu.
- NEspaľujte.
- NEdávajte akumulátory na miesta, kde by sa mohli stať súčasťou miestnej skládky alebo pevného mestského odpadu.
- Odneste do autorizovaného centra pre recykláciu odpadu

5. DOBÍJAČKA AKUMULÁTORA

CHARAKTERISTIKY

Dobíjačka 24V: CG 24 Li
Vstup: 100-240V ~ 50/60 Hz, 1.1A
Výstup: 24V ⎓ 3A

- Prístroj nesmie byť vystavený kvapkajúcej alebo striekajúcej vode, a na zariadenie sa nesmú umiestňovať nádoby s tekutinami, napríklad vázy.
- Nabíjačka je určená pre dobíjacie lítium-iónové akumulátory. Iné typy akumulátorov môžu explodovať a spôsobiť zranenie osôb a škodu na majetku.
- Dobíjajte výlučne dobíjacie akumulátory.
- Počas nabíjania sa rozsvieti a bliká zelená LED kontrolka, a svieti na zeleno, keď sa nabíjanie dokončí.
- Odpojenie od elektrickej siete vykonáte vytiahnutím zo zásuvky.

• „Zásuvka musí byť umiestnená v blízkosti zariadenia a musí byť ľahko prístupná

POSTUP PRI DOBÍJANÍ

***POZN**. Akumulátor je zasielaný s neúplným dobitím.*
Pre dosiahnutie maximálneho prevádzkového času odporúčame dobiť pred prvým použitím. Akumulátor na báze lítiových iónov nemá pamäť a môže byť dobitý v ktoromkoľvek momente.

1. Pripojte dobíjačku na konektor AC.
2. Zaveďte akumulátorovú jednotku (1) do dobíjačky (2).

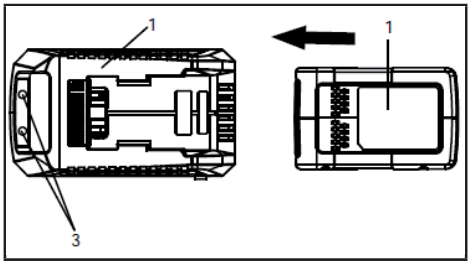

Toto je diagnostická dobíjačka. LED svetlá dobíjačky (3) sa rozsvietia v špecifickom poradí, čím oznámia aktuálny stav akumulátora. Dobitie akumulátora podľa svetieli:

POSSTRUP PRI DOBÍJANÍ	INDIKÁTOR LED			
Akumulátor sa dobíja	●	Červená	●	Červená
Akumulátor je uplne dobitý	●	Červená	●	Zelená
Batéria je príliš tepla alebo príliš stedená: (odstráňte na asi 30 minút a ochladte)	●	Červená	●	ORANŽOVÝM
Akumulátor nie je prítomný	●	Červená	○	Zhasnuté
Akumulátor je vadný: (v tomto prípade odstráňte alebo vymeňte Akumulátor za nový)	●	Červená	☼	Červená svetiekuje

Lumina indică o defecțiune falsă:
Svetlo oznamuje falošnú poruchu:
Keď sa akumulátor zapojí do dobíjačky a LED svetlo stavu začne svetielkovať, odpojte akumulátor z dobíjačky na 1 minútu, a potom ho znovu zapojte.

Pokiaľ je stav svetla Led “normálny”, znamená to, že je akumulátorová jednotka funkčná.
Pokiaľ svetlo LED začne znovu svetielkovať, odstráňte akumulátorovú jednotku a odpojte dobíjačku.
Počkajte 1 minútu, znovu pripojte dobíjačku a potom aj akumulátorovú jednotku.
Pokiaľ je stav svetla Led “normálny”, znamená to, že je akumulátorová jednotka funkčná.
Pokiaľ svetlo LED ešte svetielkuje, znamená to, že akumulátorová jednotka je poškodená, a že ju treba vymeniť.

***POZN** Keď červený indikátor svetielkuje odpojte akumulátor z dobíjačky a do 2 hodín ho znovu zapojte. Ak indikátor signalizuje dobíjanie, akumulátor je v optimálnom stave. Ak indikátor signalizuje dobíjanie, akumulátor je v optimálnom stave. Po 2 hodinách odpojte akumulátor a konektor AC od dobíjačky na 1 minútu a znovu zapojte konektor AC do akumulátora. Ak indikátor signalizuje dobíjanie, akumulátor je v optimálnom stave.V opačnom prípade sa musí akumulátor vymeniť*

KONTROLA DOBÍJAČKY

Pokiaľ sa akumulátorová jednotka správne nenabíja:
• Skontrolujte výstupný prúd pomocou iného merača. Uistite sa, či je konektor vodivo spojený.
• Skontrolujte či kontakty dobíjačky neboli vyskratované v dôsledku styku so zvyškami materiálu.
• Ak teplota okolitého vzduchu nie je v norme, premiestnite dobíjačku a akumulátorovú jednotku do prostredia s teplotou v rozsahu od 7 ˚C do 40˚C.
• Tento výrobok musí byť zmontovaný.

⚠ Pokiaľ sa akumulátor pripojí do dobíjačky keď je teplý alebo prehriaty, LED svetlo indikátora DOBÍJANIA na dobíjačke sa môže rozsvietiť ORANŽOVÝM svetlom. V prípade, že nastane tento prípad, nechajte ochladiť akumulátor mimo dobíjačky asi po dobu 30 minút..

MONTÁŽ DOBÍJAČKY

• Táto dobíjačka môže byť inštalovaná na stenu pomocou dvoch skrutiek (nie sú vo výbave).
• Určite vhodné miesto na stene, na ktoré bude inštalovaná dobíjačka.
• Pri inštalácii na drevo používajte 2 skrutky vhodné pre tento účel.
• Pri inštalácii dobíjačky na sadrokartón používajte kotviace skrutky a stenové skrutky do sadrokartónu.

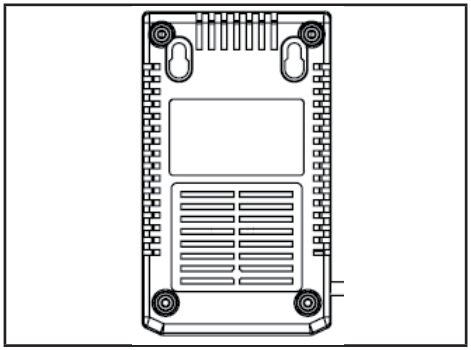

POZN *Pokiaľ mienite akumulátor a dobíjačku nepoužívať dlhšiu dobu, odstráňte akumulátor z dobíjačky a odpojte konektor AC..*

DÔLEŽITÉ BEZPEČNOSTNÉ POKYNY

- **UCHOVAJTE SI TIETO POKYNY NEBEZPEČIE: PRE ZNÍŽENIE RIZIKA POŽIARU ALEBO ELEKTRICKÝCH VÝBOJOV JE POTREBNÉ DODRŽIAVAŤ NASLEDUJÚCE POKYNYI**.
- Pred použitím dobíjačky preverte aké napätie je dostupné v danej krajine.

6. ČISTENIE

⚠ Aby ste predišli požiarom, elektrickým výbojom a elektrickým oblúkom:

- Neutierajte akumulátor alebo dobíjačku vlhkou handrou, ani na ne neaplikujte čistiace prípravky.
- Vyberte von vždy akumulátorovú jednotku predtým, než ju začnete čistiť, obhliadať, alebo než začnete s operáciami údržby na nástroji.

Vonkajšiu časť dobíjačky očistite pomocou mäkkej suchej handričky. Neoplachujte vodným prúdom ani neumývajte vodou.

7. LIKVIDÁCIA

Nelikvidujte elektrické zariadenia spolu s domovým odpadom. Podľa Európskej Smernice 2012/19/ES o odpade tvorenom elektrickými a elektronickými zariadeniami a jej aplikácie v podobe národných no-riem musia byť elektrické zariadenia po skončení svojej životnosti odo-vzdané do zberu oddelene kvôli ich ekokompatibilnej recyklácii.

Keď sa elektrické zariadenia likvidujú na smetisku alebo voľne v prírode, škodlivé látky môžu preniknúť do podzemných vôd a dostať sa do potravinového reťazca, čím môžu poškodiť naše zdravie. Pre získanie podrobnejších informácií o likvidácii tohto výrobku sa obráťte na kompetentnú organizáciu, zaoberajúcu sa domovým odpadom, alebo na Vášho predajcu

Li-ion

Na konci ich životnosti ich zlikvidujte tak, aby nedošlo k ohrozeniu životného prostredia. Batéria obsahuje materiál, ktorý je nebezpečný pre vás aj pre životné prostredie. Musia byť odstránené a likvidované oddelene v štruktúre, ktorá prijíma na lítium-iónovú batériu.

Separovaný zber použitých výrobkov a obalových materiálov umožňuje recykláciu a opätovné použitie. Opätovné použitie recyklovaných materiálov pomáha predchádzať znečisteniu životného prostredia a znižuje spotrebu surovín..

8. ZÁRUČNÉ PODMIENKY

Výrobca poskytuje záruku, v súlade s legislatívou krajiny trvalého pobytu zákazníka, trvajúcu najmenej 2 roky, počínajúc od dátumu predaja zariadenia finálnemu užívateľovi.

Záruka sa vzťahuje výhradne na chyby materiálu a problémy vzniknuté nesprávne vykonanou prácou.

Opravy, na ktoré sa vzťahuje záruka, môžu byť vykonané výhradne autorizovaným servisným strediskom. Pri predložení reklamácie, na ktorú sa vzťahuje záruka, je potrebné povinne predložiť originál dokladu o zakúpení (na ktorom je uvedený dátum zakúpenia).

Záruka nebude aplikovaná v prípade:
- bežného opotrebovania;
- nesprávneho použitia, napr. preťaženia zariadenia alebo použitia neschváleného príslušenstva;
- použitia sily, škôd spôsobených externými podmienkami;
- škôd spôsobených chýbajúcim návodom na použitie, napr. pripojením napájania k nevhodnej elektrickej sieti alebo nedodržaním pokynov pre inštaláciu
- úplného alebo čiastočného neoprávneného zásahu do zariadenia

SL **POZOR!: PREDEN UPORABITE STROJ, PAZLJIVO PREBERITE TA PRIROČNIK Z NAVODILI. Shranite jih, da jih boste lahko uporabili v prihodnosti..**

KAZALO

1. SPLOŠNE INFORMACIJE..... 1
2. OPOZORILNI ZNAKI 1
3. AKUMULÁTOR..... 2
4. EKOLOGICKY BEZPEČNÁ LIKVIDÁCIA AKUMULÁTORA 3
5. .NABÍJAČKA AKUMULÁTOROV..... 3
6. ČISTENIE 5
7. ODLAGANJE..... 5
8. OBSEG GARANCIJE 5

1. SPLOŠNE INFORMACIJE

1.1 KAKO BEREMO PRIROČNIK

Nekateri odstavki v priročniku vsebujejo informacije, ki so posebno pomembne za varnost ali za delovanje naprave; ti odstavki so označeni na poseben način po naslednjem kriteriju

Znak ⚠ opozarja na nevarnost. Nespoštovanje opozorila lahko povzroči poškodbe upravljavca ali tretjih oseb in/ali škodo na stvareh.

⚠ ***Ta aparat smejo uporabljati otroci, ki imajo osem ali več let, in osebe z zmanjšanimi fizičnimi, senzoričnimi in mentalnimi sposobnostmi, ali osebe brez izkušenj in znanja, če so nadzorovani ali poučeni o varni uporabi aparata in razumejo s tem povezane nevarnosti. Otroci se ne smejo igrati z aparatom. Otroci brez nadzora ne smejo izvajati čiščenja in rednega vzdrževanja.***

2. OPOZORILNI ZNAKI

	Akumulatorja ne izpostavljajte soncu, ko je temperatura višja od 45°C.
	Akumulatorja ne dajajte v vodo in ga ne izpostavljajte vlagi
	Baterij ne odvrzite na ogenj. NEVARNOST EKSPLOZIJE!
	Trieda II Dvojitá izolácia
	Len pre použitie v interiéri
	Pred nabíjaním si prečítajte pokyny
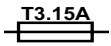	Poistka

3. AKUMULÁTOR

ŠPECIFIKÁCIE

BT 24 Li 2.0
Akumulátor: 24V макс., 43,2Wh
Napätie na článok: 3,6V ; počet článkov: 6
Doba nabíjania: 45 min.
(použite nabíjačku CG 24 Li)

BT 24 Li 4.0
Akumulátor: 24V макс., 86,4Wh
Napätie na článok: 3,6V ; počet článkov: 12
Doba nabíjania: 90 min.
(použite nabíjačku CG 24 Li)

Na právne používanie, údržbu a uskladňovanie tohto akumulátora je mimoriadne dôležité, aby ste si prečítali a porozumeli pokynom uvedeným v tomto návode. Aby nedošlo k závažnému poraneniu, nevzniklo riziko požiaru, explózie a ohrozenie zásahom alebo usmrtením elektrickým prúdom:

- NEPICHAJTE do nabíjačky vodivými materiálmi.Nabíjacie terminály vydržia 120 V.
- Ak je jednotka akumulátora prasknutá alebo poškodená, NEVKLADAJTE ju do nabíjačky.
- Vymeňte ju za novú jednotku akumulátora.
- Tieto jednotky akumulátora NENABÍJAJTE žiadnymi inými druhmi nabíjačky.
- NEDOVOĽTE, aby do nabíjačky prenikla kvapalina.
- NEPOKÚŠAJTE sa používať nabíjačku na akékoľvek iné účely ako tie uvedené v tomto návode.
- NEPOKÚŠAJTE sa skratovať terminály jednotky akumulátora.

⚠ ***Ak sa kvapalina z akumulátora dostane do očí, okamžite ju vyplachujte čistou vodou po dobu minimálne 15 minút. Bezodkladne vyhľadajte lekársku pomoc. Jednotku akumulátora nenabíjajte v daždi alebo mokrom prostredí. Nástroj, jednotku akumulátora ani nabíjačku neponárajte do vody ani inej kvapaliny.***

- Nedovoľte, aby došlo k prehriatiu jednotky akumulátora alebo nabíjačky. Ak sú horúce, nechajte ich vychladnúť. Dobíjajte len pri izbovej teplote.
- Nezakrývajte vetracie štrbiny navrchu nabíjačky.Nepokladajte nabíjačku na mäkký povrch, napr. na deku či vankúš. Neblokujte vetracie štrbiny nabíjačky.
- Pred čistením a keď nie je v nabíjačke žiadna jednotka akumulátora, od pojte nabíjačku.
- Nedávajte jednotku akumulátora na slnko alebo do teplého prostredia. Skladujte pri štandardnej izbovej teplote.
- Nepokúšajte sa spojiť dve nabíjačky dokopy.
- Ak akumulátor dlhšiu dobu nenabíjate, odložte ju natienisté, chladné a suché miesto. Nabíjajte akumulátor 2 hodiny každé 2 mesiace.
- Články jednotky akumulátora môžu pri mimoriadnom zaťažení alebo teplotných podmienkach trochu presakovať. Ak je vonkajšie tesnenie poškodené a uniknutá kvapalina sa vám dostane na pokožku.
- Okamžite ju umyte pomocou mydla a vody.
- Neutralizujte citrónovou šťavou, octom alebo inou slabou kyselinou.
- Ak sa vám uniknutá kvapalina dostane do očí, riaďte sa podľa vyššie uvedených pokynov a vyhľadajte lekársku pomoc.
- Pred použitím skontrolujte, či výstupné napätie a prúd nabíjačky akumulátorov sú vhodné pre nabíjanú jednotku akumulátora.
- Nepoužívajte nabíjačku v prípade, keď sa výstupná polarita nezhoduje so vstupnou polaritou.
- Len pre použitie v interiéri
- Kryt sa nesmie za každých okolností otvárať. Pri poškodení krytu nie je možné nabíjačku už ďalej používať.
- Nenabíjajte batérie, ktoré nie sú určené na nabíjanie

KONTROLA KAPACITY AKUMULÁTORA

Stlačte tlačidlo indikátora kapacity akumulátora (BCI). Rozsvietia sa kontrolky podľa úrovne kapacity akumulátora. Pozrite nasledujúci graf:

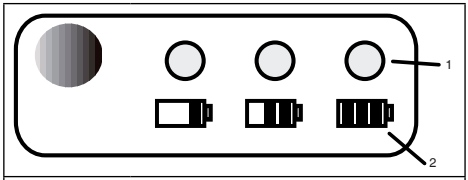

1 Merjenje

2 Brezplačno merjenje baterije

Kontrolky	Kapacita
3 Zelené kontrolky	Akumulátor je plne nabitý
2. Zelené kontrolky	Akumulátor je nabitý na 60%
1. Zelená kontrolka	Akumulátor je nabitý na 30 % a čoskoro bude potrebné ho nabiť

Kontrolky zhasnú	Akumulátor je nabitý na 30 % a je ho potrebné okamžite nabiť

BEZPEČNOSTNÉ POZNÁMKY A OPATRENIA

1. Akumulátor nerozoberajte.
2. Udržiavajte mimo dosahu detí.
3. Nevystavujte akumulátor vode ani slanej vode.Akumulátor sa odporúča skladovať na chladnom a suchom mieste a odkladajte ho v chladnom a suchom prostredí.
4. Nedávajte akumulátor na miesta s vysokou teplotou, napríklad do blízkosti ohňa, ohrievača a pod.
5. Neotáčajte kladný terminál a záporný terminál akumulátora.
6. Neskratujte kladný terminál a záporný terminál akumulátora žiadnymi kovovými predmetmi.
7. Akumulátorom neudierajte ani naň nestúpajte.
8. Nespájkujte priamo na akumulátor ani neprepichujte akumulátor klincami či inými ostrými nástrojmi.
9. V prípade, že z akumulátora uniká kvapalina a dostane sa vám do oka, nešúchajte si oko. Dobre vypláchnite vodou. Ak pri používaní akumulátora zaznamenáte nezvyčajný zápach, akumulátor je horúci, zmení farbu alebo tvar alebo sa inak správa neštandardne, okamžite prerušte prácu s akumulátorom.

4. EKOLOGICKY BEZPEČNÁ LIKVIDÁCIA AKUMULÁTORA

V akumulátoroch použitých v tejto jednotke akumulátora sa nachádzajú nasledujúce toxické a leptavé materiály: Lítny ión, toxický materiál.

⚠ Všetky toxické materiály sa musia likvidovať špeciálnym spôsobom, aby nedošlo ku kontaminácii životného prostredia. Pred likvidáciou poškodených alebo opotrebovaných lítium-iónových jednotiek akumulátorov sa obráťte na miestnu inštitúciu na likvidáciu odpadu alebo miestnu agentúru na ochranu životného prostredia a žiadajte informácie a konkrétne pokyny.Vezmite akumulátory do miestneho recyklačného centra alebo centra na likvidáciu odpadu, ktoré je certifikované na likvidáciu lítium-iónových materiálov..

⚠ Ak jednotka akumulátora praskne alebo sa prelomí, či už dôjde alebo nedôjde k úniku kvapaliny, nenabíjajte ju a nepoužívajte ju. Zlikvidujte ju a nahraďte novou jednotkou akumulátora. NEPOKÚŠAJTE SA JU OPRAVIŤ! Aby nedošlo k poraneniu a nevzniklo riziko požiaru, explózie alebo zásahu elektrickým prúdom alebo aby nedošlo k poškodeniu životného prostredia:

- Zakryte konektory jednotky akumulátora pomocou odolnej lepiacej pásky.
- NEPOKÚŠAJTE sa odstrániť alebo zničiť komponenty jednotky akumulátora.
- NEPOKÚŠAJTE sa otvoriť jednotku akumulátora

⚠ Ak dôjde k úniku kvapaliny, uvoľnené elektrolyty sú leptavé a toxické. NEDOVOĽTE, aby sa tento roztok dostal do očí alebo na pokožku a neprehltnite ho. NEODHADZUJTE tieto akumulátory do bežného komunálneho odpadu.

- NESPAĽUJTE.
- NEODKLADAJTE ich tam, kde sa stanú súčasťou skládky odpadov alebo komunálneho toku pevného odpadu.
- Odovzdajte ich do certifikovaného recyklačného alebo likvidačného centra

5. .NABÍJAČKA AKUMULÁTOROV

ŠPECIFIKÁCIE

24 V nabíjačka: CG 24 Li
Vstup: 100-240V ~ 50/60 Hz, 1.1A .
Výstup: 24V ⎓ 3A

- Aparat ne sme biti izpostavljen kapljanju ali škropljenju, nad aparat prav tako ni dovoljeno postavljati posod, ki vsebujejo tekočine, kot so na primer vaze.
- Polnilnik baterij je namenjen baterijam za ponovno polnjenje na litijeve ione. Drugi tipi baterij lahko eksplodirajo in povzročijo poškodbe oseb ter škodo na stvareh.
- Polnite le baterije, ki so namenjene ponovnemu polnjenju.
- Med polnjenjem se LED lučka prižge zeleno utripajoče, ko je baterija polna, pa fiksno zeleno gori.
- Prekinitev linijske napetosti izvedete tako, da potegnete omrežno vtičnico.
- Vtičnica se mora nahajati v bližini stroja, biti mora enostavno dostopna

POSTUP PRI NABÍJANÍ

POZNÁMKA: *Akumulátor sa nedodáva plne nabitý. Odporúča sa ho pred použitím úplne nabiť, dosiahnete tak maximálny dobu prevádzky. Tento lítium-iónový akumulátor nemá pamäťový efekt a možno ho nabíjať kedykoľvek.*

1. Zapojte nabíjačku do elektrickej zásuvky striedavéhoprúdu.
2. Vložte jednotku akumulátora (1) do nabíjačky (2).·

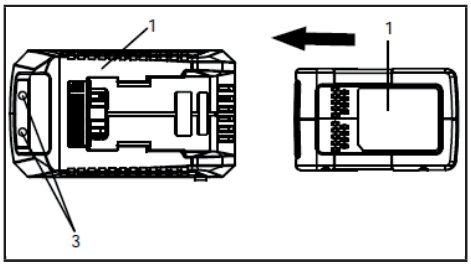

oto je diagnostická nabíjačka. Indikátory LED na nabíjačke (3) sa rozsvietia v určitom poradí, čím signalizujú
aktuálny stavy akumulátora. Sú to tieto:

PROCES	INDIKÁTOR LED			
Akumulátor sa nabíja	●	Červený	●	Červený
Plne babitý	●	Červený	●	Zelený
Baterija je prevroče ali premrzolo: (vyberte na pribl. 30 minút, aby vychladol)	●	Červený	●	OR-ANŽOVOU
Akumulátor nie je vložený	●	Červený	○	Nesvieti
Chibný Akumulátor: (v takomto prípade ho vyberte a nahradte novým)	●	Červený	☼	Červený bliká

Poznámka o falošnej poruche:
Keď pri vložení akumulátora do nabíjačky stavový indikátor LED bliká, vyberte akumulátor z nabíjačky na 1 minútu a znova ho vložte.
Ak stavový indikátor LED signalizuje normálne, jednotka akumulátora je v poriadku.
Ak stavový indikátor LED naďalej bliká, vyberte jednotku akumulátora a odpojte nabíjačku. Počkajte 1 minútu, potom znova zapojte nabíjačku a znova vložte jednotku akumulátora. Ak stavový indikátor LED signalizuje normálne,jednotka akumulátora je v poriadku.
Ak stavový indikátor LED naďalej bliká, jednotka akumulátora je chybná a je potrebné ju vymeniť.

POZNÁMKA *Keď červený indikátor bliká, vytiahnite akumulátor z nabíjačky a znova ho vložte za 2 hodiny.*
Ak indikátor signalizuje nabíjanie, znamená to, že je akumulátor v poriadku. Po 2 hodinách vytiahnite akumulátor a odpojte tiež elektrickú zástrčku na 1 minútu, potom znova zapojte elektrickú zástrčku a vložte akumulátor. Ak indikátor signalizuje nabíjanie, znamená to, že je akumulátor v poriadku. Ak nie, akumulátor je potrebné vymeni.

KONTROLA NABÍJAČKY

Ak sa jednotka akumulátora nenabíja správne::
- Skontrolujte prúd na elektrickej zásuvke pomocou iného nástroja. Skontrolujte, či zásuvka nie je vypnutá.
- Skontrolujte, či kontakty nabíjačky neboli skratované nečistotami alebo cudzím materiálom.
- Ak teplota okolitého vzduchu nie je štandardná izbová teplota, presuňte nabíjačku a jednotku akumulátora na miesto, kde je teplota v rozmedzí 7 ˚C až 40˚C. Tento produkt vyžaduje montáž

⚠ Pri vložení teplého alebo studeného akumulátora do nabíjačky sa INDIKÁTOR LED NABÍJANIA na nabíjačke sa môže rozsvietiť ORANŽOVOU farbou. V takom prípade nechajte akumulátor vychladnúť mimo nabíjačky na približne 30 minút..

ONTÁŽ N ABÍJAČKY

- Nabíjačku možno nainštalovať zavesenú na stenu pomocou dvoch skrutiek (nie sú súčasťou dodávky)
- Nájdite miesto pre nabíjačku, ktorú chcete namontovať na stenu.
- Pri pripevňovaní na drevené stĺpiky použite 2 skrutky do dreva.
- Pri upevňovaní na sadrokartónu použite múrové kliešťiny a skrutky, pomocou ktorých pripevnite nabíjačku na stenu.

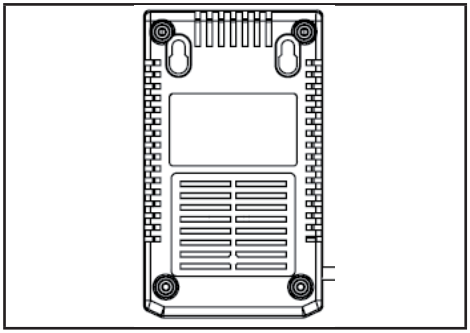

POZNÁMKA *Ak nebudete používať akumulátor a nabíjačku dlhšiu dobu, vyberte akumulátor z nabíjačky a odpojte elektrickú zástrčku.*

DÔLEŽITÉ BEZPEČNOSTNÉ POKYNY

- **TENTO NÁVOD SI ODLOŽTE – NEBEZPEČENSTVO. RIAĎTE SA STRIKTNE PODĽA TÝCHTO POKYNOV, ZNÍŽITE TAK RIZIKO POŽIADU ALEBO ZÁSAHU ELEKTRICKÝM PRÚDOM**.
- Pred použitím nabíjačky si overte napätie používané v každej krajine.

6. ČISTENIE

⚠ ***Aby nevzniklo riziko požiaru, zásahu alebo usmrtenia elektrickým prúdom:***

- Na akumulátor alebo nabíjačku akumulátorov nepoužívajte vlhkú tkaninu ani saponát.
- Pred čistením, kontrolou alebo vykonávaním údržby na nástroji vždy vyberte jednotku akumulátora.

Utrite vonkajšie plochy n abíjačky suchou mäkkou tkaninou.
Neumývajte hadicou či vodou.

7. ODLAGANJE

Električnih aparatov ne odlagajte med gospodinjske odpadke. Na podlagi evropske Direktive 2012/19/ES o električnih in elektronskih odpadkih ter na podlagi njenega izvajanja v skladu z nacionalnimi predpisi, je treba izrabljene električne naprave zbirati ločeno za njihovo ponovno predelavo na ekološko kompatibilen način. Če električne aparate odvržete na odlagališče ali na zemljo, lahko škodljive snovi dosežejo vodno plast in pridejo v prehrambno verigo, kar ima negativne posledice na vaše zdravje in dobro počutje. Za podrobnejše informacije o odstranjevanju tega artikla, se posvetujte z Vašim prodajalcem ali z ustanovo, ki je pristojna za predelavo gospodinjskih odpadkov.

Ob koncu njihove življenjske dobe, zavreči baterije z dolžno skrbnostjo za naše okolje.Baterija vsebuje snovi, ki so nevarne za vas in za okolje. To je treba odstraniti in odlagati ločeno v strukturi, ki sprejema litij-ionsko baterijo.

Ločeno zbiranje rabljenih izdelkov in embalaže omogoča materiali recikliranja in ponovne uporabe. Ponovna uporaba recikliranih materialov preprečuje onesnaževanje okolja in zmanjšuje povpraševanje po surovinah.

8. OBSEG GARANCIJE

Proizvajalec zagotavlja garancijo v skladu z zakonodajo, ki velja v državi prebivališča kupca, za čas najmanj 2 let od dneva, ko je bila naprava prodana končnemu uporabniku.

Garancija pokriva samo pomanjkljivosti materialov in izdelave.

Popravila, ki jih krije garancija, smejo biti izvedena izključno s strani pooblaščenega servisa. V primeru reklamacije pomanjkljivosti je obvezno predložiti originalni dokument o nakupu (ki vsebuje navedbo datuma nakupa).

Garancija ne bo veljala v primeru:

- normalne obrabe
- nepravilne uporabe, kot sta na primer preobremenitev naprave ali uporaba neodobrene dodatne opreme
- uporabe sile in poškodb, povzročenih od zunanjih okoliščin
- poškodb, ki izhajajo iz nespoštovanja navodil v uporabniškem priročniku, kot sta na primer priključitev na neustrezno električno napeljavo ali nespoštovanje navodil za inštalacijo
- popolne ali delne predelave naprave

SR **PAŽNJA!: PRE KORIŠĆENJA MAŠINE PAŽLJIVO PROČITATI OVAJ PRIRUČNIK. Sačuvati za narednu konsultaciju.**

SADRŽAJ

1. UOPŠTENO 1
2. BEZBEDNOSNE OZNAKE..... 1
3. BATERIJA..... 2
4. ODLAGANJE BATERIJE NA EKOLOŠKI ODGOVARAJUĆI NAČIN 3
5. PUNJAČ ZA BATERIJE 3
6. ČIŠĆENJE..... 5
7. ODLAGANJE..... 5
8. POKRIĆE GARANCIJE 5

1. UOPŠTENO

1.1 KAKO SE SLUŽITI PRIRUČNIKOM

U tekstu priručnika neki paragrafi koji sadrže informacije od posebnog značaja, u pogledu sigurnosti ili rada, istaknuti su na drugačiji način, prema sledećem kriterijumu:

Simbol ⚠ ukazuje na opasnost. Ako se ne pridržavate upozorenja možete se povrediti ili povrediti druge osobe i/ili izazvati štetu.

⚠ ***Ovu mašinu mogu koristiti deca od 8 i više godina starosti, kao i osobe smanjenih fizičkih, osetnih ili psihičkih sposobnosti ili osobe koje nemaju iskustva s mašinom ili ne poznaju istu, pod uslovom da ih nadzire osoba odgovorna za njihovu sigurnost ili da su upoznate sa sigurnom upotrebom mašine i da su svesne pratećih opasnosti. Deca se ne smeju igrati ovom mašinom. Redovno čišćenje i održavanje mašine ne smeju vršiti deca bez nadzora.***

2. BEZBEDNOSNE OZNAKE

	Ne izlažite akumulator suncu kada temperatura prelazi 45°C
	Ne uranjajte akumulator u vodu niti ga izlažite vlazi
	Ne bacajte baterije u vatru. OPASNOST OD EKSPLOZIJE!
	Klasa II Dupla izolacija
	Samo za upotrebu u zatvorenom
	Pre punjenja pročitajteuputstva.
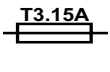	Osigurač

3. BATERIJA

KARAKTERISTIKE

BT 24 Li 2.0
Baterija: 24V макс., 43,2Wh
Napon svake ćelije: 3,6V ; Broj ćelija:6
Vreme trajanja punjenja: 45 min.
(koristite punjač CG 24 Li)

BT 24 Li 4.0
Baterija: 24V макс., 86,4Wh
Napon svake ćelije: 3,6V ; Broj ćelija: 12
Vreme trajanja punjenja: 90 min.
(koristite punjač CG 24 Li)

Za pravilnu upotebu, održavanje i čuvanje baterije, jako je važno da pročitate i razumeteuputstva navedena u ovom priručniku. Da biste izbegli ozbiljne povrede, opasnost od požara, opasnosti od eksplozije i od strujnog udara i stvaranja električnog luka::

- NE ispitujte punjač provodljivim materijalima. Polovi mogu da izdrže napon od 120 V.
- Ako je kutija u kojoj se nalazi baterija polomljena ili oštećena, NE stavljajte bateriju u punjač. Zamenite je novom baterijom.
- Za punjenje ovih baterija NE koristite druge punjače.
- NE dopustite da tečnost iz baterijadospeu unutrašnjost punjača.
- NE koristite punjač usvrhe koje nisu navedene u ovom priručniku.
- NE pokušavajte da povezujete u kratki spoj polove baterije

⚠ Ako tečnost iz baterije dođe u dodir s očima, odmah ih isperite čistom vodom i ispirajte ih najmanje 15 minuta. Obratite se odmah lekaru. Baterije nemojte da punite na kiši ili u vlažnim prostorijama. Ne stavljajte uređaj, bateriju ili punjač u vodu ili u druge tečnosti.

- Ne dopustite da se baterija ili punjač prgreju. Ako se zagreju, pustiteih da se ohlade. Punite samo na sobnoj temperaturi.
- Ne pokrivajte ventilacijske otvore na gornjem delu punjača. Ne stavljajte punjač na mekane površine poput ćebeta ili jastuka. Ventilacijski otvori na punjaču moraju biti čisti.
- Ne dopustite da metalni predmeti malih dimenzija ili materijali kao što su čelična vuna, aluminijumska folija ili druge čestie uđu u unutrašnje šupljine punjača.
- Punjač isključite prije nego što počnete da ga čistite ili onda kada u njemu nema baterija.
- NE izlažite bateriju direktnoj sunčevoj svetlosti ili toploj okolini. Držite je uvek na normalnoj sobnoj temperaturi.
- NE pokušavajte da spojite dva punjača istovremeno.
- Ako ne nameravate da punite bateriju duži vremenski period, čuvajte je uvek u hladu, na hladnom i suvom mestu.
- Bateriju punite po 2 sata na svaka 2 meseca.
- Ako baterije koristite previše ili ih koristite na veoma niskim ili visokim temperaturama, na ćelijama može doći do neznatnog curenja.
- Ako spoljašnji omot pukne i tečnost dođe u dodir s kožom::
  - kožu odmah operite vodom i sapunom.
  - mesto dodira neutralizujte limunovim sokom, sirćetom ili nekom drugom slabom kiselinom
- Ako tečnost dođe u dodir s očima, pratite gore navedena uputstva i odmah se obratitelekaru.
- Pre upotrebe proverite da li su izlazni napon i struja punjača pogodni za punjenje baterije.
- Ako izlazni polaritet ne odgovara polaritetu punjenja, NE koristite punjač.
- Samo za upotrebu u zatvorenim prostorijama
- Ni pod kojim uslovima NE otvarajte poklopac. Ukoliko je poklopac oštećen, punjač se NE sme više koristiti.
- Baterije NE punite ako nisu punjivei.

PROVERA STANJA NAPUNJENOSTI BATERIJE

Pritisnite indikator napunjenosti baterije (BCI). U zavisnosti od nivoa napunjenosti baterije, upaliće se odgovarajuće svetlo. Pogledajte donji dijagram::

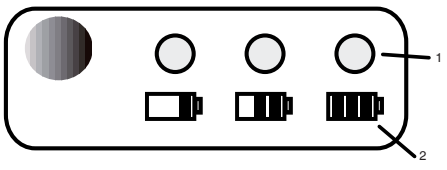

1 MERAČ STANJA NAPUNJENOSTI

2 MERI NAPUNJENOST BATERIJE

Svetla	Stanje napunjenosti
3 zelena svetla	Baterija je potpuno napunjena
2 zelena svetla	Baterija je napunjena 60%
1 zeleno svetlo	Baterija je napunjena 30% i potrebno ju je odmah napuniti

Svetla su ugašena	Baterija je napunjena manje od 30% i ju je potrebno odmah napuniti

BEZBEDNOSNE NAPOMENE IMERE OPREZA

1. NE rastavljajte bateriju.
2. Držite van domašaja dece.
3. Bateriju NE izlažite slanoj ili slatkoj vodi, čuvajte je na hladnom i suvom mestu.
4. Bateriju NE stavljajte blizu suviše toplih mesta na primer u blizini vatre ili radijatora.
5. NE menjajte pozitivan i negativan pol baterije.
6. NE povezujte polove baterije, negativni i pozitivni, s metalnim predmetima.
7. Bateriju NEMOJTE udarati, ni gaziti nogama.
8. Bateriju NEMOJTE zavarivati, NEMOJTE je bušiti ekserima ili drugim oštrim predmetima.
9. Ako iz baterije curi tečnost i ako ona dođe u dodir s očima, nemojte ih trljati i temeljno ih isperite vodom.
10. Prekinite upotrebu baterije ako ona ima neobičan miris, ako se pregrejava, menja boju/oblik i ako ima neuobičajen izlged.
11. Ako je kabl za napajanje oštećen, mora ga zameniti proizvođač ili njegov zastupnik ili posebno obučena osoba kako bi se smanjio rizik koji iz toga proizilaz

4. ODLAGANJE BATERIJE NA EKOLOŠKI ODGOVARAJUĆI NAČIN

U unutrašnjosti baterije koju koristi ovaj uređaj nalaze se sledeće otrovne i korozivne supstance:
Litijumskijoni su otrovni.

⚠ Svi otrovni materijali se moraju odložiti na odgovarajući način kako bi se sprečilo zagađenje okoline. Pre odlaganja oštećene ili polomljene litijum-jonske baterije, obratite se lokalnom servisu za odlaganje otpada ili lokalnoj službi za zaštitu okoline kako biste dobili dodatne informacije i specifična uputstva o odlaganju ove vrste otpada. Baterije odnesite u centar za recikliranje i/ili odlaganje koji je ovlašćen za odlaganje materijala koji u sebi sadže litijumske jone. .

⚠ Ako baterija napukne ili pukne, sa ili bez gubitka tečnosti, nemojte je puniti ni koristiti. Odložite je i zamenite novom. NE POKUŠAVAJTE JE POPRAVITI! Da biste izbegli povrede i opasnost od požara, eksplozija ili strujnog udara i da ne biste zagađivaliokolinu:

- Polove baterije pokrite otpornom samolepljivom trakom.
- NE pokušavajte da skinete ili uništite bilo koji deo baterije.
- NE pokušavajte da otvarate bateriju.

⚠ Elektroliti koji se nalaze u ispuštenoj tečnosti baterije su korozivni i otrovni. Obratite pažnju da tekućina NE dođe u dodir s očima, kožom, a naročito je nemojte gutat.

- Baterije NE bacajte u kućno smeće.
- NE palite.
- NE ostavljajte baterije na mestima koja mogu postati deo prostora za odlaganje lokalnog otpada ili komunlanog otpada.
- Baterije odnesite u ovlašćeni centar za reciklažu

5. PUNJAČ ZA BATERIJE

KARAKTERISTIKE

Punjač od 24V: CG 24 Li
Ulaz: 100-240V ~ 50/60 Hz, 1.1A
Izlaz: 24V ⎓ 3A°

- Uređaj ne sme da se izlaže kapanju ili prskanju i iznad njega ne smeju da se stavljaju posude s tečnostima poput vaza i sl.
- Punjač služi za punjenje punjivih li-jonskih baterija. Sve ostale vrste baterija mogu da eksplodiraju i na taj način izazovu povrede osoba i oštećenja predmeta i stvari.
- Punite samo punjive baterije.
- Za vreme punjenja LED lampica treperi u zelenoj boji a kada se punjenje završi lampica svetli bez treperenja.
- Uređaj se isključuje sa napona tako što se izvlači mrežni utikač.
- Utičnica mora da bude lako dostupna u blizini uređaja

NAČINA PUNJENJA

NAPOMENA *Isporučena baterija nije u potpunosti puna. Preporučujemo Vam da je pre korišćenjanapunite da biste osigurali maksimalno vreme rada. Litijum-jonska baterija nema memoriju tako da je može puniti u bilo kom trenutku.*

1. Priključite punjač na strujnu utičnicu.
2. Stavite bateriju (1) u punjač (2)..

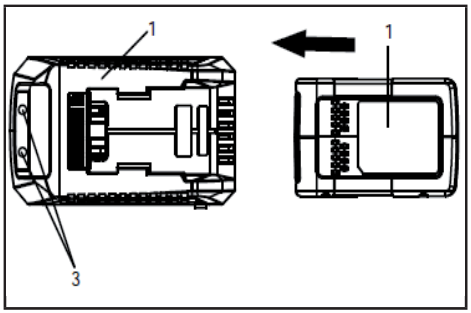

Ovaj punjač prikazuje i radno stanje baterije. LED svetla punjača (3) se pale određenim redosledom i na taj način obavještavaju korisnika o trenutnom stanju baterije. Stanje baterije u zavisnosti od upaljenog svetla:

POSTUPAK	LED INDIKATORI			
Baterija se puna	●	Crveno	●	Crveno
Baterija je potpuno puna	●	Crveno	●	Zeleno
Baterija je previše toplo ili previše hladno: (kako bi se baterija ohladila izvadite je na 30 minuta)	●	Crveno	●	Narand-zaste
Baterija nema	●	Crveno	○	Spento
Baterija je pokvarena: (u ovom slučaju bateriju izvadite i zamenite je novom)	●	Crveno	☼	Trepeće Crveno

Svetlo pokazuje lažni kvar:
Ako LED svetlo treperi kada stavite bateriju u punjač, izvadite je na 1 minut, a zatim je vratite.
Ako LED svetlo pokazuje “normalno” stanje, znači da je baterija ispravna.
Ako LED svetlo ponovotreperi, izvadite bateriju i isključite punjač iz struje.
Sačekajte 1 minut, ponovo priključite punjač i ubacite bateriju.
Ako LED svetlo pokazuje “normalno” stanje, znači da je baterija ispravna.
Ako LED svetlo idalje treperi, znači da je baterija neispravna i da je morate zameniti.

***NAPOMENA**: Kada treperi crveni indikator, izvadite bateriju i ponovo je stavite u roku od 2 sata. Ako indikator pokazuje da se baterija puni, znači da je u najboljem mogućem stanju. Ako indikator pokazuje da se baterija puni, znači da je u najboljem mogućem stanju. Nakon 2 sata, izvadite bateriju i izvadite punjač iz utičnice na 1 minut, onda ga ponovo povežite na utičnicu i vratite bateriju.*

Ako indikator pokazuje da se baterija puni, znači da je u najboljem mogućem stanju. U suprotnom, potrebno ju je zameniti. .

PROVERA RADA PUNJAČA

Ako se baterija ne puni ispravno::
- Posebnim alatom proverite izlaznu struju. Proverite da utičnica nije izolovana iz strujnog kola.
- Proverite da nečistoća ili drugi materiali nisu izazvali kratak spoj na kontaktima punjača.
- Ako temperatura vazduha nije odgovarajuća, premestite punjač i bateriju u prostor čija je temperatura između 7 ˚C i 40˚C stepeni.

⚠ Ako u punjač stavite vruće ili pregrejane baterije, LED indikator za PUNJENJE na punjaču može biti NARANDŽASTE boje. Ako do toga dođe, ostavite da se baterija ohladi oko 30 minuta izvan punjača.

MONTAŽA PUNJAČA

- Ovaj punjač se možepostaviti na zid pomoću dva vijka (nisu isporučeni)
- Izaberite mesto na zidu na kom želite da postavite punjač.
- Za montažu na zidu koristite 2 za to pogodna vijka.
- Za montiranje na gipsanim pločama koristite ankere ili tiple i vijke za zid kako biste pričvrstili punjač.

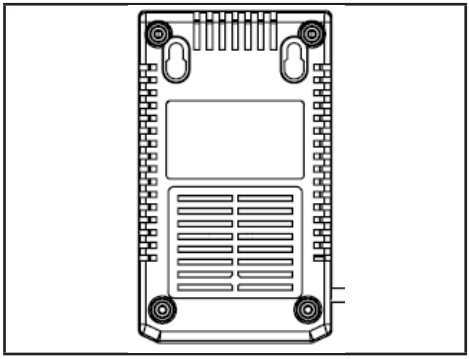

***NAPOMENA**: Ako punjač i bateriju ne koristite duže vreme, izvadite bateriju iz punjača i punjač izvadite iz strujne utičnice.*

VAŽNA BEZBEDNOSNA UPUTSTVA

- **SAČUVAJTE OVA UPUTSTVAOPASNOST: KAKO BI SE SMANJIO RIZIK OD POŽARA ILI STRUJNOG UDARA, VAŽNO JE DA PAŽLJIVO PRATITE OVA UPUTSTVA**.

- Pre upotrebe punjača proverite napon dostupan u svakoj zemlji korišćenja.

6. ČIŠĆENJE

⚠ Da biste izbegli opasnost od požara ili strujnog udara:

- Bateriju i punjač nemojte da perete vlažnim krpama ili deterdžentom.
- Pre čišćenja, kontrole i obavljanja održavanja uređaja, uvek iz njega izvadite bateriju

Punjač čistite mekom i suvom krpom sa spoljašnje strane. Ne ispirajte pumpom i ne čistite vodom.

7. ODLAGANJE

Ne bacajte električne aparate u kućno smeće. Na osnovu Evropske Direktive 2012/19/EC o električnom i elektronskom otpadu i njenom sprovođenju u skladu sa državnim pravilima, istrošeni električni apa-rati se moraju odvojeno sakupljati tako da bi mogli ponovo da se iskoriste na ekološko prihvatljiv način. Ako budete bacili električne aparate na depo-niju ili na zemljište, štetne supstance mogu dospeti u podzemne vode i tako ući u lanac ishrane i ugroziti vaše zdravlje. Za detaljne informacije o likvida-ciji ovog proizvoda, obratite se nadležnom zavodu za odlaganje otpada iz domaćinstva ili vašem prodavcu

Na kraju radnog veka, odbacite baterije sa dužnom pažnjom za našu okolinu. Baterija sadrži materijal koji je opasno za vas i životnu sredinu. Mora se ukloniti i odložiti odvojeno u strukturi koja prihvata litijum-jonske baterije.

Odvojeno prikupljanje polovnih proizvoda i ambalaže omogućava recikliranje materijala i ponovnu upotrebu. Ponovna upotreba recikliranih materijala pomaže u sprečavanju zagađenja životne sredine i smanjuje tražnju za sirovinama.

8. POKRIĆE GARANCIJE

Proizvođač daje garanciju, u skladu sa zakonom Zemlje klijenta, u trajanju od najmanje 2 godine od datuma kada je krajnji korisnik kupio uređaj.

Garancija pokriva samo greške u materijalu i u proizvodnji.

Popravke pokrivene garancijom mogu se izvršiti isključivo u ovlašćenom servisu. Ako pošaljete reklamaciju pokrivenu garancijom, obavezno morate predočiti originalni račun (na kojem mora biti naznačen datum kupovine).

Garancija se neće primeniti u sledećim slučajevima:

- u slučaju uobičajenog habanja
- u slučaju nepravilne upotrebe, na primer, preopterećenja uređaja, upotrebe neodobrene dodatne opreme
- u slučaju nasilne upotrebe, ili oštećenja izazvanih spoljašnjim uslovima
- u slučaju oštećenja koja nastanu usled nepoštovanja uputstava iz priručnika s uputstvima za upotrebu, na primer povezivanje na neodgovarajući mrežni napon ili
- nepoštovanje uputstava za instaliranje
- u slučaju totalnog ili delimičnog namernog oštećenja uređaja

SV **VARNING! LÄS NOGGRANT IGENOM HELA BRUKSANVISNINGEN INNAN DU ANVÄNDER MASKINEN. Bevara för framtida bruk.**

INDEX

1. ALLMÄN INFORMATION 1
2. SÄKERHETSSKYLTAR 1
3. BATTERI 2
4. MILJÖSÄKER BATTERIAVYTTRING 3
5. BATTERILADDARE 3
6. RENGÖRING 4
7. BORTSKAFFNING 5
8. GARANTINS TÄCKNING 5

1. ALLMÄN INFORMATION

1.1 HUR HANDBOKEN SKA LÄSAS

Vissa avsnitt i handboken innehåller viktig information om säkerhet och användning. Sådan information framhävs på följande sätt:

Symbolen ⚠ betecknar fara. Om man struntar i varningen kan det leda till kroppsskada, skada på annan person eller egendomsskada.

⚠ ***Den här maskinen kan användas av barn från och med 8 år och av personer med fysiska, psykiska eller mentala funktionshinder eller med dålig erfarenhet och/eller kunskap, på villkor att de övervakas av en person eller efter att de fått instruktioner om hur maskinen används under säkra förhållanden och förstått de möjliga farorna. Barnen får inte leka med apparaten. Rengöring och löpande underhåll får inte utföras av barn utan uppsikt.***

2. SÄKERHETSSKYLTAR

	Utsätt inte ackumulatorn för solljus när temperaturen överstiger 45°C
	Placera inte ackumulatorn i vatten och utsätt den inte för fukt
	Kasta inte batterierna i eld. EXPLOSIONS-FARA
	Klass II Dubbel isolering
	Enbart för inomhusbruk
	Läs instruktionerna före laddning
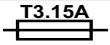	Säkring

3. BATTERI

SPECIFIKATIONER

BT 24 Li 2.0
batteri: 24V max., 43,2Wh
Spänning per cell: 3,6V ; Antal celler: 6
Laddningstid: 45 min.
(använd laddare CG 24 Li)

BT 24 Li 4.0
batteri: 24V max., 86,4Wh
Spänning per cell: 3,6V ; Antal celler: 12
Laddningstid: 90 min.
(använd laddare CG 24 Li)

För korrekt användning, underhåll och förvaring av batteriet är det mycket viktigt att du läser och förstår de instruktioner som finns i manualen. Undvik allvarliga skador, brand och explosionsrisk samt risk för elektrisk stöt:

- TRYCK INTE in ledande material i laddareLaddningsterminalerna håller 120 V.
- AOm batteripaketet har spruckit eller är skadat ska
- DET INTE sättas i laddaren. Ersätt det med ett ny batteripack.
- LADDA INTE batteripaketen i någon annan laddare.
- SLÄPP INTE in någon vätska i laddaren.
- ANVÄND INTE laddaren för något annat ändamål de som återges i manualen.
- KORTSLUT INTE några terminaler på batteripaketet..

⚠ Om batterivätska kommer i ögonen ska de omedelbart spolas i kallt vatten under 15 minuter. Se till att få medicinskt omvårdnad snarast möjligt. Ladda inte batteripaketet i regn eller blöta förhållanden. Sänk inte ner verktyget, batteripaketet eller laddaren i vatten ellernågon annan vätska.

- Se till att batteripaketet eller laddaren inte överhettas.Om de är varma ska du låta dem svalna. Ladda enbart i rumstemperatur.
- Täck inte över ventilationsöppningarna ovanpå batteriladdaren. Placera inte batteriladdaren på mjuka underlag som en filt eller kudde. Se till att ventilationshålen på laddaren inte blockeras.
- Låt inte små föremål eller material som stål,aluminiumfolie eller andra främmande föremål kommain i laddarens håligheter.
- Koppla från laddaren före rengöring och när batteripaket inte sitter i laddaren.
- Placera inte batteripaketet i solen eller på varm plats.Se till att den är i normal rumstemperatur.
- Försök aldrig att koppla samman två laddare.
- Placera på skuggiga, svala och torra platser och om batteriet inte laddas på lång tid. Ladda batteriet minst två timmar varannan månad.
- Batteripaketets celler kan läcka lite vid extrem användning eller extrema temperaturer. Om ytterhöljet är trasigt och du får batterivätska på huden:
- Tvätta omedelbart med tvål och vatten.
- Neutralisera med citronjuice, vinäger eller någon annan mild syra.
- Om utläckt vätska kommer i ögonen ska du följa instruktionerna ovan och söka medicinsk hjälp.
- Kontrollera före användning så att uteffekt och ström för batteriladdaren passar till batteripaketet.
- Använd inte laddaren om utpolariteten inte stämmer med laddningspolariteten.
- Enbart för inomhusbruk.
- Höljet får under inga omständigheter öppnas. Om höljet är skadat får inte laddaren användas.
- Försök inte ladda batterier som inte är uppladdningsbara.

KONTROLLERA BATTERIKAPACITET

Tryck på batterikapacitetsindikatorknappen (BCI). Lamporna tänds enligt batteriets kapacitetsnivå. Se tabellen nedan:

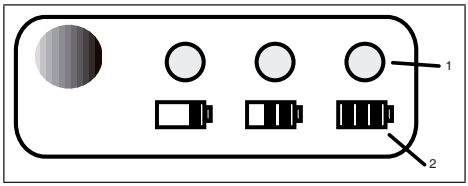

1 Mätning	
2 Batteriets laddnings Mätning	
Lampor	Kapacitet
3 gröna lampor	Batteriet är fulladdat
2 gröna lampor	Batteriet har 60 % kapacitet
1 grön lampa	Batteriet har 30 % kapacitet och kräver laddning snarast
Lamporna lyser inte	Batteriet har mindre än 30 % kapacitet ochmåste laddas omedelbart

SÄKERHETSFÖRESKRIFTER OCH FÖREBYGGANDE ÅTGÄRDER

1. Ta inte isär batteriet.
2. Förvara utom räckhåll för barn.
3. Exponera inte batteriet för vatten eller saltvatten,batteriet ska förvaras på en sval och torr plats.
4. Placera inte batteriet på varma platser som nära öppeneld, element och liknande.
5. Växla inte de positiva och negativa terminalerna påbatteriet.
6. Anslut inte de positiva och negativa terminalerna påbatteriet till varandra med metallföremål.
7. Slå, stampa eller stå inte på batteriet.
8. Löd inte direkt på batteriet och gör inte hål på batteriet med spikar eller andra vassa föremål.
9. Om batteriet läcker och vätska kommer i ögonen ska inte ögonen gnidas. Skölj noga med vatten. Avbryt omedelbart användning av batteriet om batteriet ger ifrån sig ovanlig doft, känns varmt, ändrad färg, ändrar form eller verkar konstigt på något sätt.
10. Avbryt omedelbart användning av batteriet om batteriet ger ifrån sig ovanlig doft, känns varmt, ändrad färg, ändrar form eller verkar konstigt på något sätt.
11. Om elkabeln till utrustningen är skadad får den enbart bytas ut av serviceställe utsedd av tillverkaren eftersom specialverktyg krävs

4. MILJÖSÄKER BATTERIAVYTTRING

Följande giftiga och frätande material finns i de batterier som används i detta batteripaket:
Li-ion, ett giftigt material.

⚠ Samtliga giftiga material ska avyttras på specifikt sätt för att förhindra förorening av miljön. Före avyttring av skadade eller utslitna litiumjonbatteripaket ska du kontakta den lokala återvinningsanläggningen för information och specifika instruktioner. Ta batterierna till den lokala återvinningsanläggning som är certifierad för avyttring av Li-ion.

⚠ Om batteripaketet spricker eller går sönder, med eller utan läckage, får det inte laddas eller användas Avyttra och ersätt det med ett nytt batteripack. FÖRSÖK INTE REPARERA DET!

Undvik skada, brand- och explosionsrisk samt risk för elektrisk stöt och att skada miljön:

- Täck över batteripaketets terminaler med kraftig tejp.
- FÖRSÖK INTE att ta bort eller förstöra någon av komponenterna i batteripaketet.
- FÖRSÖK INTE att öppna batteripaketet.

⚠ Om läckage uppstår är den läckande elektrolyten frätande och giftig. UNDVIK att få lösningen på huden eller i ögonen och svälj den för allt i världen inte.

- SLÄNG INTE batterierna i hushållsavfallet.
- GÖR INTE HÅL.
- PLACERA DEM INTE där de blir en del av fyllnadsmassa eller kommunalt avlopp:
- Ta dem till lokala återvinningsanläggningen.

5. BATTERILADDARE

SPECIFIKATIONER

24 V laddare: CG 24 Li
Ineffekt: 100-240V ~ 50/60 Hz, 1.1A.
Uteffekt: 24V ⎓ 3A

- Produkten får inte utsättas för vätskedroppar eller stänk och vätskebehållare, som t.ex. vaser, får inte placeras på den.
- Laddaren är till för laddningsbara litium-jon-batterier. Andra batterityper riskerar att explodera och orsaka skador på personer och föremål.
- Ladda endast laddningsbara batterier.
- Under laddningen så tänds en grön blinkande LED-diod som blir fast grön när laddningen är klar.
- För att koppla ur nätspänningen, dra ur nätkontakten.
- Kontakten måste vara lätt åtkomlig i närheten av maskinen

LADDNINGSPROCEDUR

OBS! *Batteriet levereras inte laddat. Vi rekommenderar att batteriet laddas fullt för att säkerställa max användningstid.Litiumjonbatteriet har inget minne och kan laddas när somhelst.*

1. Koppla in laddaren i ett eluttag.
2. Sätt i batteripaketet (1) i laddaren (2).

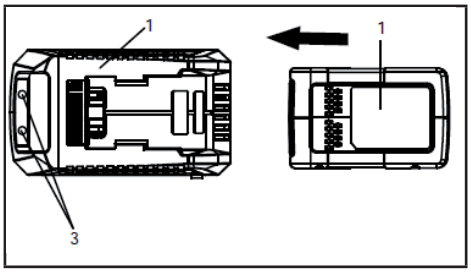

Det är en diagnostisk laddare. Laddarens LED-lampor (3) tänds i speciell ordning för att kommunicera batteriets status. De är som följer:

PROCEDUR	LEDINDIKATOR			
Batteriet laddas	●	Röd	●	Röd
Fulladdat	●	Röd	●	Groen
Batteriet är för varmt eller för kallt: (te bort ungefär 30 minuter sa det svalnar)	●	Röd	●	Orange
Inget batteri	●	Röd	○	AV
Defekt batteri: (te bort och ersätt med nytt batterri om det inträffar)	●	Röd	☼	Röd blinkande

Felaktigt defektmeddelande:
Om batteriet sätts i laddaren och status-LED blinkar ska duta bort batteriet från laddaren i en minut och sedan sätta i det igen. Om status-LED visar normalt så är batteripaketet OK. Om status-LED fortfarande blinkar ska du ta bort batteripaketet och koppla ur laddaren. Vänta en minut och koppla in laddaren på nytt och sätt tillbaka batteripaketet. Om status-LED visar normalt så är batteripaketet OK. Om status-LED fortfarande blinkar så är batteripaketet defekt och ska bytas ut

OBS! *När den röda indikatorn flämtar ska du ta ur batteriet ur laddaren och sätta i det igen inom två timmar. Om indikatorn visar laddning innebär det att batteriet är OK. Taur batteriet efter två timmar och koppla även ur laddaren från eluttaget, sätt sedan i elkabeln och batteriet på nytt.Om indikatorn visar laddning innebär det att batteriet är OK. Om inte måste batteriet laddas upp.*

KONTROLLERA LADDNINGEN

Om batteripaketet inte laddas som det ska::
- Kontrollera strömmen i eluttaget med lämpligt verktyg.Se till att det finns ström i uttaget.
- Kontrollera laddarens kontakter så att de inte kortslutits av skräp eller främmande material.
- Om omgivande temperatur inte är rumstemperatur ska du flytta laddaren och batteripaketet till en plats där temperaturen är mellan 7˚C och 40˚C.

⚠ Om batteriet sätts i laddaren när den är varm eller het kan LED-indikatorn för LADDNING tändas och lysa ORANGE. I så fall ska du låta batteriet svalna utanför laddaren i ungefär 30 minuter.

MONTERING AV LADDAREN

- Laddaren kan installeras hängande på väggen med två skruvar (medföljer inte)
- Bestäm plats för laddarens väggmontering.
- Om det är trä ska två träskruvar användas.
- Vid montering på gipsvägg ska väggankare och skruvar användas för att fästa laddaren på väggen.

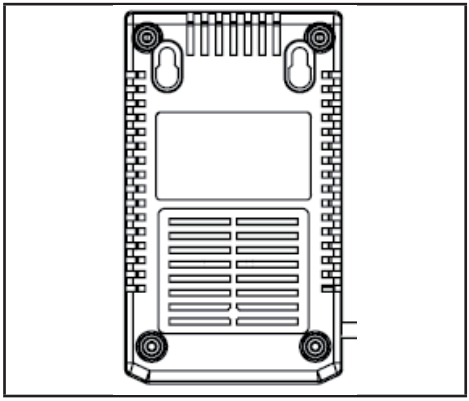

OBS: *Om batteriet och laddaren inte ska användas under längre period ska batteriet tas ur laddaren och elkabeln tas ur eluttaget.*

VIKTIGA SÄKERHETSFÖRESKRIFTER

- **SPARA INSTRUKTIONERNA – FARA: MINSKA RISKEN FÖR BRAND ELLER ELEKTRISK STÖT GENOM ATT FÖLJA DESSA INSTRUKTIONER NOGA**.
- Kontrollera spänningen innan laddaren används.

6. RENGÖRING

⚠ Undvik brandrisk samt risk för elektrisk stöt:

- Använd inte våt trasa eller lösningsmedel på batteriet eller batteriladdaren.
- Ta alltid bort batteripaketet ur verktyget före rengöring,översyn eller underhåll.

Torka av laddarens utsida med en torr, mjuk trasa. Spola inte eller tvätta inte med vatten.

7. BORTSKAFFNING

Släng inte elektriska apparater i hushållsavfallet. Enligt det Europe-iska direktivet 2012/19/EG gällande bortförskaffande av elektrisk och elektronisk utrustning och dess genomförande i enlighet med natio-nella normer, urladdade elektriska apparater skall samlas upp separat för att slutligen kunna återanvändas på ett eko–kompatibelt sätt. Om elektrisk utrustning slängs på soptippen eller på marken så kan de giftiga ämnena nå vattennivån och på så vis komma i kontakt med kedjan för livsmedel och på så vis skada vår hälsa och välmående. För mer information gällande bortförskaffande av er produkt så kontakta kompetent myndighet gällande hushållsavfall eller er återförsäljare.

Vid slutet av sitt liv, batterier med omsorg för våra okolinu.Baterija innehåller material som är farligt för dig och för miljön. Det ska tas bort och kastas separat i den struktur som accepterar litiumjonbatteri

Separat insamling av använda produkter och förpackningar kan materialåtervinning och återanvändning. Återanvändning av återvunna material bidrar till att förhindra miljöförstöring och minskar efterfrågan på råvaror.

8. GARANTINS TÄCKNING

Tillverkaren ger en två års garanti som överensstämmer med lagstiftningen i landet där kunden är bosatt, från och med datumet när apparaten såldes till slutanvändaren.

Garantin täcker endast materialfel och konstruktionsfel.

Reparationer som täcks av garantin kan endast utföras av ett auktoriserat servicecenter. Vid en reklamation som täcks av garantin måste det originala inköpsbeviset visas upp (med inköpsdatumet).

Garantin gäller inte i följande fall:

- normalt slitage
- felaktig användning, t.ex. överbelastning av apparaten, användning av icke godkända tillbehör.
- våldsam användning, skador som orsakas på grund av externa förhållanden
- skador som orsakas på grund av underlåtenhet att följa bruksanvisningen, t.ex. anslutning till olämpligt elnät eller
- försummelse att observera installationsinstruktionerna
- total eller delvis åverkan på apparaten

TR

DİKKAT: MAKİNEYİ KULLANMADAN ÖNCE TALİMATLAR İÇEREN KILAVUZU DİKKATLE OKUYUN. Gelecekteki her türlü ihtiyaç için saklayın..

İÇİNDEKİLER

1. GENEL BİLGİLER..... 1
2. GÜVENLİK İŞARETLERİ..... 1
3. BATARYA..... 2
4. BATARYANIN ÇEVREYE UYUMLU İMHASI. 3
5. BATARYA ŞARJ CİHAZI 3
6. TEMİZLİK 5
7. İMHA 5
8. GARANTİ KAPSAMI..... 5

1. GENEL BİLGİLER

1.1 NASIL KILAVUZUNU OKUMAK IÇIN

Kılavuzda, güvenlik ve operasyon için özel bir önem bilgileri içeren bazı bölümleri bu kritere göre, farklı bir şekilde vurgulanır:

Sembol ⚠ bir tehlikeyi işaret eder. Bu uyarıya uyulmaması kendine ve başkalarına ve / veya hasar yaralanma olasılığını ima.

⚠ ***Bu cihaz, denetim altında tutulmaları veya cihazın güvenli koşullar altında kullanımına ilişkin bilgilendirilmiş ve potansiyel tehlike olasılıklarından haberdar olmaları koşuluyla, 8 yaşındaki veya daha büyük çocuklar ve fiziki ve akli yetenekleri tam gelişmemiş veya yetersiz deneyim ve bilgiye sahip kişiler tarafından kullanılabilir. Çocuklar cihazla oynamamalıdırlar. Temizlik ve olağan bakım işlemleri denetimsiz çocuklar tarafından yapılmamalıdır.***

2. GÜVENLİK İŞARETLERİ

	Sı 45°'nin üzerinde olduğunda, akümülatörü güneşe maruz bırakmayın
	Akümülatörü suya batırmayın ve neme maruz bırakmayın
	Bataryaları ateşe atmayın. PATLAMA TEHLİKESİ!
	Sınıf II Çift yalıtım
	Yalnızca iç mekanlarda kullanım içindir.
	Şarj etmeden önce talimatları okuyunuz..
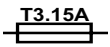	Sigorta

3. BATARYA

ÖZELLİKLER

BT 24 Li 2.0
Batarya: 24V макс., 43,2Wh
Hücre başına gerilim: 3,6V ; Hücre sayısı: 6
Hücre sayısı: 45 min. (CG 24 Li)

BT 24 Li 4.0
Batarya: 24V макс., 86,4Wh
Hücre başına gerilim: 3,6V ; Hücre sayısı: 12
Hücre sayısı:90 min. (CG 24 Li)

Bataryanın doğru kullanımı, bakımı ve saklanması için, bu kılavuzda sunulan talimatların okunması ve anlaşılması temel önem taşımaktadır.
Ciddi yaralanmaları, yangın risklerini, patlamaları ve elektrik çarpmalarından ve elektrik arklarından kaynaklanan tehlikeleri engellemek için::

- Şarj aletini iletken malzemeler ile ARAŞTIRMAYINIZ. Şarj terminalleri 120 V'lik bir voltajı desteklemektedir.
- Eğer batarya grubunun kabı kırıksa veya hasarlıysa, şarj aletine KOYMAYINIZ. Yeni bir batarya grubu ile değiştiriniz.
- Bu batarya grubunu farklı tipte bir şarj aleti kullanarak ŞARJ ETMEYİNİZ.
- Şarj aletinin içine sıvı girmesine İZİN VERMEYİNİZ.
- Şarj aletini bu kılavuzda belirtilenler dışında amaçlar için KULLANMAYINIZ.
- Batarya grubunun terminallerine kısa devre yaptırmaya ÇALIŞMAYINIZ.

⚠ Eğer bataryanın sıvısı göz ile temas ederse, gözünüzü hemen en az 15 dakika boyunca temiz su ile yıkayınız. Hemen bir doktora başvurunuz. Batarya ünitesini yağmur altında veya nemli ortamlarda şarj etmeyiniz. Aracı, batarya grubunu veya şarj cihazını suya veya başka sıvılara daldırmayınız.

- Batarya grubunun veya şarj cihazının aşırı ısınmasına izin vermeyiniz. Eğer sıcaklarsa, soğumaya bırakınız. Yalnızca oda sıcaklığında şarj ediniz.
- Şarj cihazının üst kısmında bulunan havalandırma ızgaralarını örtmeyiniz. Şarj cihazını örneğin bir battaniye veya bir yastık gibi yumuşak bir düzeye yerleştirmeyiniz. Şarj cihazının havalandırma ızgaralarını temiz tutunuz.
- Küçük metal nesnelerin veya çelik yünü, alüminyum levhaları veya diğer yabancı partiküller gibi maddelerin şarj cihazının boşluğuna girmesini engelleyiniz.
- Şarj cihazını temizlemeden önce veya içinde bir batarya grubu yokken, şarj cihazının bağlantısı kesilmelidir.
- Batarya grubunu güneş ışığı veya sıcak bir ortama maruz BIRAKMAYINIZ. Batarya grubunu daima normal oda sıcaklığında tutunuz.
- Aynı anda iki şarj cihazını bağlamaya ÇALIŞMAYINIZ.
- Eğer batarya uzun bir süre boyunca şarj edilmeyecekse, daima gölge, serin ve kuru yerde saklanmalıdır.
- Bataryayı her 2 ayda bir 2 saat şarj ediniz.
- Eğer çok fazla veya aşırı uç sıcaklıklarda kullanılırsa, batarya grubunun hücrelerinde küçük sızıntılar gelişebilir.
- Eğer dış mühür kırılırsa ve sıvı deri ile temas ederse::
  - lHemen su ve sabun ile yıkayınız.
  - Limon suyu, sirke veya diğer hafif asitler ile nötralize ediniz.
- Eğer sıvı gözler ile temas ederse, yukarıda bildirilen talimatları uygulayınız ve bir doktora başvurunuz.
- Kullanmadan önce, çıkış voltajının ve bataryanın şarj cihazındaki akımın batarya grubunun şarj edilmesine uygun olup olmadığını kontrol ediniz.
- Çıkış kutbu şarj kutbuna karşılık gelmezse, şarj cihazını KULLANMAYINIZ.
- Yalnızca iç mekanlarda kullanım içindir.
- Kapağı hiçbir koşulda AÇMAYINIZ. Eğer kapak hasar görmüşse, şarj cihazı artık KULLANILAMAZ.
- Şarj edilebilir olmayan bataryaları şarj etmeyiniz

BATARYA KAPASİTESİNİN KONTROLÜ

Batarya Kapasitesi Göstergesi tuşuna (BKG) basınız. Işıklar bataryanın kapasite düzeyine göre açılacaktır. Aşağıdaki şemaya bakınız:

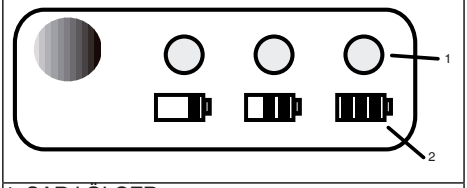

1 ŞARJ ÖLÇER	
2 BATARYA ŞARJINI ÖLÇER	
Işıklar	Kapasite
3 yeşil ışık	Batarya şarjı tam doludur.
2 yeşil ışık	Batarya şarjı %60 doludur.

1 yeşil ışık	Batarya şarjı %30 doludur ve hemen şarj edilmesi gerekir.
Işıklar sönüktür.	Batarya şarjı %30'un altındadır ve hemen şarj edilmesi gerekir.

GÜVENLİK VE ÖNLEMLER NOTU

1. Bataryayı SÖKMEYİNİZ.
2. Çocukların erişmeyeceği yerde muhafaza ediniz.
3. Bataryayı tatlı veya tuzlu suya maruz BIRAKMAYINIZ ve serin ve kuru bir ortamda ve yerde saklayınız.
4. Bataryayı bir ateşin yanı, bir termosifon vs. gibi aşırı sıcak yerlere KOYMAYINIZ.
5. Bataryanın negatif ve pozitif terminallerini TERS ÇEVİRMEYİNİZ.
6. Bataryanın pozitif ve negatif terminalinin metal nesneler ile BAĞLAMAYINIZ.
7. Bataryaya VURMAYINIZ, darbe UYGULAMAYINIZ veya batarya üzerine ayakla ÇIKMAYINIZ.
8. Batarya üzerinde kaynak işlemleri YAPMAYINIZ ve bataryayı çivi veya diğer sivri nesneler ile DELMEYİNİZ.
9. Bataryanın gözler ile temas eden sıvı kaybetmesi halinde, gözlerinizi su ile iyice ovuşturunuz ve temizleyiniz.
10. Eğer batarya olağandışı kokular yayarsa, aşırı ısınırsa veya renk/şekil değiştirirse ve anormal bir görüntüye sahipse, kullanmayınız.

4. BATARYANIN ÇEVREYE UYUMLU İMHASI

Bu cihaz ile kullanılan batarya grubunun içinde aşağıdaki toksik ve aşındırıcı materyaller vardır:
Lityum-iyon toksik bir maddedir.

⚠ Tüm toksik materyaller çevre kirlenmesini engellemek için uygun şekilde imha edilmelidir.
Hasar görmüş veya kırılmış lityum-iyon batarya gruplarını imha etmeden önce, atıkların imhası için yerel ajans ile veya spesifik talimatlar ve olası bilgiler için yerel Çevre Koruma Ajansı ile iletişime geçiniz. Bataryaları lityum-iyon materyallerin yönetiminde sertifikalı olan bir geri dönüşüm ve/veya imha merkezine götürünüz.

⚠ Eğer batarya grubu gerek sıvı sızıntısı ile gerekse sıvı sızıntısı olmaksızın kırıksa veya hasarlıysa, şarj etmeyiniz ve kullanmayınız. İmha ediniz ve yeni bir batarya grubu ile değiştiriniz. ONARMAYA ÇALIŞMAYINİZ!

Yaralanma ve yangın, patlama veya elektrik çarpması risklerini bertaraf etmek ve çevreye zarar vermeyi engellemek için:
- Bataryanın terminallerin dirençli yapışkan bant ile sarınız.
- Batarya grubunun herhangi bir parçasını çıkartmaya veya tahrip etmeye ÇALIŞMAYINIZ.
- Batarya grubunu açmaya ÇALIŞMAYINIZ.

⚠ Batarya grubunun olası sıvı sızıntılarından ortaya çıkan elektrolitler aşındırıcı ve toksiktir. Sıvının gözleriniz veya deriniz ile temas ETMEMESİNE ve özellikle sıvıyı YUTMAMAYA dikkat ediniz.
- Bataryaları ev atıkları ile imha ETMEYİNİZ.
- YAKMAYINIZ.
- Bataryaları yerel bir çöplüğün veya kentsel katı atıkların bir parçası haline gelebilecek yerlere KOYMAYINIZ.
- Bataryaları yetkili bir geri dönüşüm merkezine götürünüz..

5. BATARYA ŞARJ CİHAZI

ÖZELLİKLER

24V şarj cihazı: CG 24 Li
Giriş: 100-240V ~ 50/60 Hz, 1.1A
Çıkış: 24V ⎓ 3A

- Cihaz damlalara veya püskürtmeye maruz bırakılmamalıdır ve üzerine vazo gibi sıvı içeren kaplar yerleştirilmemelidir.
- Şarj cihazı Lityum-İyon şarj edilebilir bataryalar içindir. Diğer batarya tipleri patlayabilir ve insanlarda ve eşyalarda hasara ve yaralanmalara neden olabilir.
- Yalnızca şarj edilebilir bataryaları şarj ediniz.
- Şarj sırasında, LED yeşil renkte yanıp söner ve şarj işlemi tamamlandığında sabit yeşil yanar.
- Transformatörün esnek dış kablosu değiştirilemez; eğer kablo hasar görürse, tüm transformatör değiştirilmelidir.
- Hat gerilimi bağlantısını sökülmesi şebeke prizinden çekerek gerçekleştirilir.
- Priz makinenin yakınında bulunmalıdır ve kolayca ulaşılabilir olmalıdır.

ŞARJ ETME PROSEDÜRÜ

NOT *Batarya şarjı tam dolu şekilde gönderilmemektedir. Maksimum çalışma süresine ulaşmasını garanti etmek için kullanmadan önce şarj etmeniz önerilir. Lityum iyon batarya bir hafıza geliştirmemektedir ve herhangi bir anda şarj edilebilir*

1. Şarj cihazını bir AC prize bağlayınız.
2. Batarya grubunu (1) şarj cihazına (2) sokunuz.

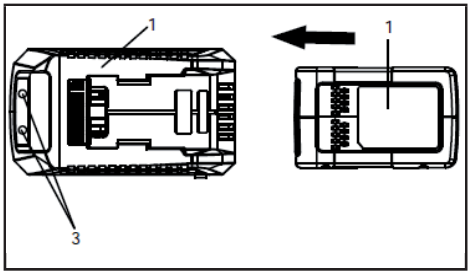

Bu diyagnostik bir şarj cihazıdır. Şarj cihazının LED ışıkları (3) bataryanın geçerli durumunu göstermek için spesifik bir sıra ile yanar. Işıklara göre bataryanın şarj düzeyi:

PROSEDÜRÜ	STATO LED			
BATARYA ŞARJ EDİLİYOR	●	KIRMIZI	●	KIRMIZI
BATARYA ŞARJ EDİLİYOR TAMAMEN ŞARJ EDİLMİŞ	●	KIRMIZI	●	YEŞİL
PİL ÇOK SICAK VEYA ÇOK SOĞUK: (SOĞUTMAK İÇİN YAKLAŞIK 30 DAKİKA BOYUN CA ÇIKARTINIZ)	●	KIRMIZI	●	TURUNCU
BATARYA YOK	●	KIRMIZI	○	SÖNÜK
KUSURLU BATARYA: (BU DURUMDA BATARYAI ÇIKARTINIZ VE YENİSİ İLE DEĞİŞTİRİNİZ)	●	KIRMIZI	☼	KIRMIZI YANIP SÖNEN

Işık yanlış bir arızayı göstermektedir:
Batarya şarj cihazına yerleştirildiğinde ve durum LED'i yanıp söndüğünde, bataryayı 1 dakika için şarj cihazından çıkartınız ve sonra yeniden takınız.
Eğer LED'in durumu "normal"i gösteriyorsa, batarya grubu çalışıyordur.
Eğer LED yeniden yanıp sönüyorsa, batarya grubu çıkartınız ve şarj cihazını elektrikten çıkartınız. 1 dakika bekleyiniz, şarj cihazını yeniden bağlayınız ve batarya grubunu yeniden yerleştiriniz.
Eğer LED'in durumu "normal"i gösteriyorsa, batarya grubu çalışıyordur.
Eğer LED yine yanıp sönüyorsa, batarya grubu kusurludur ve değiştirilmelidir.

NOT *Kırmızı gösterge yanıp söndüğünde, bataryayı şarj cihazından çıkartınız ve 2 saat sonra yeniden takınız.*
Eğer gösterge şarj edildiğini belirtiyorsa, batarya optimal durumdadır.
Eğer gösterge şarj edildiğini belirtiyorsa, batarya optimal durumdadır.
2 saat sonra, bataryayı çıkartınız ve AC prizini 1 dakika boyunca şarj cihazından sökünüz ve sonrasında AC prizi ve bataryayı yeniden takınız.
Eğer gösterge şarj edildiğini belirtiyorsa, batarya optimal durumdadır. Aksi takdirde, batarya değiştirilmelidir.

ŞARJ CİHAZININ KONTROLÜ
Eğer batarya grubu düzgün şarj olmuyorsa::
- Çıkış akımını bir başka araç ile kontrol ediniz. Prizin yalıtılmadığından emin olunuz.
- Şarj cihazının temas noktalarında kalıntılardan veya başka materyallerden kaynaklanan bir kısa devre olup olmadığını kontrol ediniz.
- Eğer çevreleyen havanın sıcaklığı normal değilse, Şarj cihazını ve batarya grubunu sıcaklığı 7 ˚C ve 40˚C arasında olan bir ortama taşıyınız.

⚠ ***Eğer batarya sıcakken veya aşırı ısınmış durumdayken şarj cihazına takılırsa, şarj cihazı üzerinde LED'li ŞARJ gösterge ışığı TURUNCU renkte yanabilir. Bu durumun gözlenmesi halinde, yaklaşık 30 dakika boyunca şarj cihazının dışında bataryanın soğumaya bırakınız.***

ŞARJ CİHAZININ MONTAJI

- Bu şarj cihazı iki vida ile (ürün ile birlikte temin edilmemektedir) duvara monte edilebilir.
- Şarj cihazını duvarda nereye monte edeceğinizi belirleyiniz.
- Tahta üzerine monte etmek için, amacına uygun 2 vida kullanınız.
- Alçıpan üzerine monte etmek için, şarj cihazını duvara sabitlemek amacıyla duvara uygun tespitler ve vidalar kullanınız

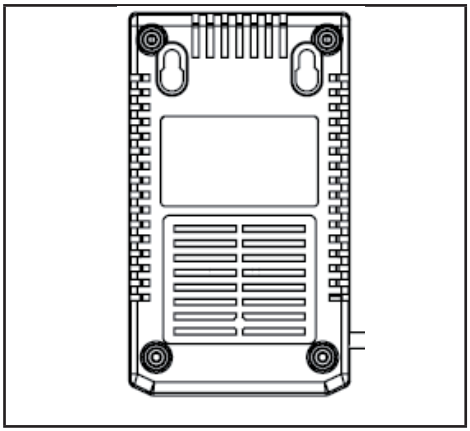

NOT *Eğer batarya ve şarj cihazı uzun süre kullanılmayacaksa, bataryayı şarj cihazından çıkartınız ve AC prizden sökünüz..*

ÖNEMLİ GÜVENLİK TALİMATLARI

- **BU TALİMATLARI SAKLAYINIZ**
- **TEHLİKE: YANGIN VE ELEKTRİK ÇARPMASI RİSKİNİ AZALTMAK İÇİN, BU TALİMATLARIN DİKKATLİCE İZLENMESİ ÖNEMLİDİR**
- Şarj cihazını kullanmadan önce, her Ülke'de mevcut olan voltajdan emin olunuz.

6. TEMİZLİK

⚠ Yangın, elektrik çarpması ve şok risklerini bertaraf etmek için:

- Batarya üzerini veya bataryanın şarj cihazı üzerini nemli bezler veya deterjanlar ile silmeyiniz.
- Araç üzerinde temizlik, inceleme veya bakım işlemleri gerçekleştirmeden önce batarya grubunu daima çıkartınız.

Şarj cihazının dış tarafını kuru ve yumuşak bir bezle temizleyiniz. Olası pompalar ile durulamayınız veya su ile temizlemeyiniz.

7. İMHA

Elektrikli cihazları ev atıkları arasına atmayın. Elektrikli ve elektronik cihaz atıklarına ilişkin 2012/19/EC Direktifine ve bu Direktifin ulusal yönetmeliklere uygun olarak uygulanmasına göre, tükenen elektrikli cihazlar, çevreyle uyumlu şekilde yeniden kullanılmak amacı ile ayrı olarak toplanmalıdırlar. Elektrikli cihazların bir çöplük veya toprak içinde imha edil-meleri halinde, zararlı maddeler su katmanlarına ulaşabilir ve sağlık ve sıhhatinizi zararlı şekilde etkileyerek gıda zincirine karışabilirler. Bu ürünün imha edilmesi için daha detaylı bilgi edinmek üzere, ev atıklarının imha edilmesi konusunda yetkili Kurum veya satıcınız ile temas kurun.

Ömürlerinin sonunda, çevremize gerekli özeni pilleri çıkartın. Pil sizin ve çevre için tehlikeli malzeme içerir. Bu kaldırılır ve lityum-iyon pili kabul eden bir yapı içinde ayrı atılmalıdır.

Kullanılmış ürünlerin ve ambalajların ayrı olarak toplanması bu maddelerin geri dönüşüm ve yeniden izin verir. Geri dönüşümlü malzemelerin yeniden kullanımı çevre kirliliğinin önlenmesine yardımcı olur ve ham madde ihtiyacını azaltır.

8. GARANTİ KAPSAMI

Üretici, cihazın son kullanıcıya satıldığı tarihten itibaren en az 2 yıllık bir süre için müşterinin ikamet ettiği ülkedeki mevzuata uygun bir garanti verir.

Söz konusu garanti yalnızca malzeme ve işçilikten kaynaklı kusurları kapsar.

Garanti kapsamındaki onarım işlemleri yalnızca bir yetkili servis merkezi tarafından yapılabilir. Garanti kapsamında bir talepte bulunulduğunda, orijinal (satın alma tarihinin yer aldığı) satın alma belgesinin aslının sunulması zorunludur.

Aşağıdaki durumlarda garanti geçerli olmayacaktır:

- Normal yıpranma
- Örneğin, cihazın aşırı yüklenmesi, onaylanmayan aksesuarların kullanılması gibi yanlış kullanım
- Kuvvet kullanma, dış koşullardan kaynaklı zararlar
- Kullanım kılavuzuna uygun hareket edilmemesinden kaynaklı hasarlar, örneğin uygun olmayan şebeke beslemesine bağlantı yapma veya kurulum talimatlarına uygun hareket etmeme
- Cihazın tamamen veya kısmen kurcalanması

DICHIARAZIONE DI CONFORMITÁ EU (Istruzioni Originali)

1. **La Società**: GGP Italy S.p.A. – Via del Lavoro, 6 – 31033 Castelfranco Veneto (TV) – Italy

2. Dichiara sotto la propria responsabilità, che la macchina: Carica batteria

a) Tipo / Modello Base	CG 24 Li
c) Anno di costruzione	
d) Matricola	

3. É conforme alle specifiche delle direttive:

- LVD: 2014/35/EU
- EMCD: 2014/30/EU
- RoHS II: 2011/65/EU

4. Riferimento alle Norme armonizzate:

EN 60335-1:2012+A11:2014
EN 60335-2-29:2004+A2:2010
EN 62233:2008
EN 50581:2012
EN 55014-1:2006+A1:2009+A2:2011
EN 55014-2:2015
EN 61000-3-2:2014
EN 61000-3-3:2013

EXAMPLE

q) Persona autorizzata a costituire il Fascicolo Tecnico:

GGP ITALY S.p.A.
Via del Lavoro, 6
31033 Castelfranco Veneto (TV) - Italia

r) Castelfranco V.to, 04.01.2017

Vice Presidente Quality & Customer Service
Ing. Raimondo Hippoliti

FR (Traduction de la notice originale)

Déclaration de Conformité EU
1. La Société
2. Déclare sous sa propre responsabilité que la machine :
Chargeur de batterie
a) Type / Modèle de Base
c) Année de construction
d) Série
3. Est conforme aux prescriptions des directives :
4. Renvoi aux Normes harmonisées
q) Personne habilitée à établir le Dossier Technique :
r) Lieu et Date

EN (Translation of the original instruction)

EU Declaration of Conformity
1. The Company
2. Declares under its own responsibility that the machine:
Battery charger
a) Type / Base Model
c) Year of manufacture
d) Serial number
3. Conforms to directive specifications:
4. Reference to harmonised Standards.
q) Person authorised to create the Technical Folder:
r) Place and Date

DE (Übersetzung der Originalbetriebsanleitung)

EU-Konformitätserklärung
1. Die Gesellschaft
2. Erklärt auf eigene Verantwortung, dass die Maschine:
Ladegerät
a) Typ / Basismodell
c) Baujahr
d) Seriennummer
3. Den Anforderungen der folgenden Richtlinien entspricht:
4. Bezugnahme auf die harmonisierten Normen

q) Zur Verfassung der technischen Unterlagen befugte Person:
r) Ort und Datum

NO (Oversettelse av original bruksanvisning)

EU- Samsvarserklæring
1. Firmaet
2. Erklærer på eget ansvar at maskinen:
Batterilader
a) Type / Modell
c) Produksjonsår
d) Serienummer
3. Oppfyller kravene i direktivene:
4. Henvisning til harmoniserte standarder
q) Person som har fullmakt til å utferdige teknisk dokumentasjon:
r) Sted og dato

SV (Översättning av bruksanvisning i original)

EU-försäkran om överensstämmelse
1. Företaget
2. Försäkrar på eget ansvar att maskinen:
Batteriladdare
a) Typ / Basmodell
c) Tillverkningsår
d) Serienummer
3. Överensstämmer med föreskrifterna i direktiven
4. Referens till harmoniserade standarder
q) Auktoriserad person för upprättandet av den tekniska dokumentationen:
r) Ort och datum

DA (Oversættelse af den originale brugsanvisning)

EU-overensstemmelseserklæring
1. Firmaet
2. Erklærer på eget ansvar, at maskinen:
Batterioplader
a) Type / Model
c) Fremstillingsår
d) Serienummer
3. Er i overensstemmelse med specifikationerne ifølge direktiverne:
4. Henvisning til harmoniserede standarder
q) Person, der har bemyndigelse til at udarbejde det tekniske dossier:
r) Sted og dato

NL (Vertaling van de oorspronkelijke gebruiksaanwijzing)

EU-verklaring van overeenstemming
1. Het bedrijf
2. Verklaart onder zijn eigen verantwoordelijkheid dat de machine:
Acculader
a) Type / Basismodel
c) Bouwjaar
d) Serienummer
3. Voldoet aan de specificaties van de richtlijnen:
4. Verwijzing naar de Geharmoniseerde normen
q) Bevoegd persoon voor het opstellen van het Technisch Dossier
r) Plaats en Datum

ES (Traducción del Manual Original)

Declaración de Conformidad EU
1. La Empresa
2. Declara bajo su propia responsabilidad que la máquina:
Cargador de batería
a) Tipo / Modelo Base
c) Año de fabricación
d) Matrícula
3. Cumple con las especificaciones de las directivas:
4. Referencia a las Normas armonizadas.
q) Persona autorizada a realizar el Manual Técnico:
r) Lugar y Fecha

PT (Tradução do manual original)

Declaração de Conformidade EU
1. A Empresa
2. Declara sob a própria responsabilidade que a máquina:
carregador de bateria
a) Tipo / Modelo Base
c) Ano de fabricação
d) Matrícula
3. É conforme às especificações das directivas:
4. Referência às Normas harmonizadas

q) Pessoa autorizada a elaborar o Caderno Técnico
r) Local e Data

FI (Alkuperäisten ohjeiden käännös)

EU-YAATIMUSTENMUKAISUUSVAKUUTUS
1. Yritys
2. Vakuuttaa omalla vastuullaan, että kone:
Akkulaturi
a) Tyyppi / Perusmalli
c) Valmistusvuosi
d) Sarjanumero
3. On yhdenmukainen seuraavien direktiivien asettamien vaatimusten kanssa:
4. Viittaus harmonisoituihin standardeihin
q) Teknisten asiakirjojen laatimiseen valtuutettu henkilö:
r) Paikka ja päivämäärä

CS (Překlad původního návodu k používání)

EU – Prohlášení o shodě
1. Společnost
2. Prohlašuje na vlastní odpovědnost, že stroj:
Nabíječka akumulátoru
a) Typ / Základní model
c) Rok výroby
d) Výrobní číslo
3. Je ve shodě s následními směrnic:
4. Odkazy na Harmonizovaná normy
q) Osoba autorizovaná pro vytvoření Technického spisu:
r) Místo a Datum

PL (Tłumaczenie instrukcji oryginalnej)

Deklaracja zgodności EU
1. Spółka
2. Oświadcza na własną odpowiedzialność, że maszyna:
ładowarka akumulatorów
a) Typ / Model podstawowy
c) Rok produkcji
d) Numer seryjny
3. Spełnia podstawowe wymogi następujących Dyrektyw:
4. Odniesienie do Norm zharmonizowanych

q) Osoba upoważniona do zredagowania Dokumentacji technicznej:
r) Miejscowość i data

EL (Μετάφραση του πρωτοτύπου των οδηγιών χρήσης)

EU-Δήλωση συμμόρφωσης
1. Η Εταιρία
2. Δηλώνει υπεύθυνα ότι η μηχανή: ü φορτιστής μπαταρίας
a) Τύπος / Βασικό Μοντέλο
c) Έτος κατασκευής
d) Αριθμός μητρώου
3. Συμμορφώνεται με τις προδιαγραφές της οδηγίας:
4. Αναφορά στους Κανονισμούς εναρμόνισης
q) Εξουσιοδοτημένο άτομο για την κατάρτιση του Τεχνικού Φυλλαδίου:
r) Τόπος και Χρόνος

TR (Orijinal Talimatların Tercümesi)

EU Uygunluk Beyanı
1. Şirket
2. Şahsi sorumluluğu altında aşağıdaki makinenin:
pil şarj cihazı
a) Tip / Standart model
c) İmalat yılı
d) Sicil numarası
3. Aşağıdaki direktiflerin özelliklerine uygun olduğunu beyan etmektedir:
4. Harmonize standartlara atıf
q) Teknik Dosyayı oluşturmaya yetkili kişi:
r) Yer ve Tarih

MK (Превод на оригиналните упатства)

Декларација за усогласеност со ЕУ
1. Компанијата
2. изјавува со целосна лична одговорност дека следната машина:
полнач на батерии
а) Тип / основен модел
в) година на производство
г) етикета
3. Усогласено со спецификациите според директивите:
4. Референци за усогласени нормативи

н) овластено лице за составување на Техничката брошура
њ) место и датум

HU (Eredeti használati utasítás fordítása)

EU-megfelelőségi nyilatkozata
1. Alulírott Vállalat
2. Felelősségének teljes tudatában kijelenti, hogy az alábbi gép:
Akkumulátor töltő
a) Típus / Alaptípus
c) Gyártási év
d) Gyártási szám
3. Megfelel az alábbi irányelvek előírásainak:
4. Hivatkozás a harmonizált szabványokra
q) Műszaki Dosszié szerkesztésére felhatalmazott személy:
r) Helye és ideje

RU (Перевод оригинальной инструкции)

Декларация соответствии нормам ЕС
1. Предприятие
2. Заявляет под собственную ответственность, что машина:
зарядное устройство
а) Тип / Базовая модель
с) Год изготовления
d) Паспорт
3. Соответствует требованиям следующих директив:
4. Ссылки на гармонизированные нормы
q) Лицо, уполномоченное на подготовку технической документации:
r) Место и дата

HR (Prijevod originalnih uputa)

EU Izjava o sukladnosti
1. Tvrtka:
2. pod vlastitom odgovornošću izjavljuje da je stroj:
Punjač baterije
a) Vrsta / Osnovni model
c) Godina proizvodnje
d) Matični broj
3. sukladan s temeljnim zahtjevima direktiva:
4. Primijenjena su slijedeća harmonizirana norma:
q) Osoba ovlaštena za pravljenje Tehničke datoteke:
r) Mjesto i datum

SL (Prevod izvirnih navodil)

EU izjava o skladnosti
1. Družba
2. pod lastno odgovornostjo izjavlja, da je stroj:
Polnilec za akumulator
a) Tip / osnovni model
c) Leto izdelave
d) Serijska številka
3. Skladen je z določili direktiv:
4. Sklicevanje na usklajene predpise
q) Oseba, pooblaščena za sestavo tehnične knjižice:
r) Kraj in datum

BS (Prijevod originalnih uputa)

EU izjava o sukladnosti
1. Firma
2. Deje izjavu pod vlastitom odgovornošću da je mašina:
Punjač baterije
a) Tip / Osnovni model
c) Godina proizvodnje
d) Serijski broj
3. sukladna s osnovnim zahtjevima direktiva:
4. Primijenjeni su usklađeni normi
q) Osoba ovlaštena za izradu tehničke brošure:
r) Mjesto i datum

SK (Preklad pôvodného návodu na použitie)

EU vyhlasenie o zhode
1. Spoločnosť
2. Vyhlasuje na vlastnú zodpovednosť, že stroj: Nabíjačka
a) Typ / Základný model
c) Rok výroby
d) Výrobné číslo
3. Je v zhode s nariadeniami smernic:
4. Odkaz na Harmonizované normy
q) Osoba autorizovaná na vytvorenie Technického spisu:
r) Miesto a Dátum

RO (Traducerea manualului fabricantului)

EU -Declaratie de Conformitate
1. Societatea
2. Declară pe propria răspundere că mașina: Incărcător baterie
a) Tip / Model de bază
c) An de fabricație
d) Număr de serie
3. Este în conformitate cu specificațiile directivelor:
4. Referință la Standardele armonizate
q) Persoană autorizată să întocmească Dosarul Tehnic
r) Locul și Data

LT (Originalių instrukcijų vertimas)

EU atitikties deklaracija
1. Bendrovė
2. Prisiima atsakomybę, kad įrenginys: Akumuliatorių pakrovėjas
a) Tipas / Bazinis Modelis
c) Pagaminimo metai
d) Serijos numeris
3. Atitinka direktyvose pateiktas specifikacijas:
4. Nuorodą į suderintas Normas

q) Autorizuotas asmuo sudaryti Techninę Dokumentaciją:
r) Vieta ir Data

LV (Instrukciju tulkojums no oriģinālvalodas)

EU atbilstības deklarācija
1. Uzņēmums
2. Uzņemoties par to pilnu atbildību, paziņo, ka mašīna:
Lādētājs
a) Tips / Bāzes modelis
c) Ražošanas gads
d) Sērijas numurs
3. Atbilst šo ēku direktīvu prasībām:
4. Atsauce uz harmonizētiem standartiem
q) Pilnvarotais darbinieks, kas sagatavoja tehnisko dokumentāciju:
r) Vieta un datums

SR (Prevod originalnih uputstvi)

EU deklaracija o usaglašenosti
1. Preduzeće
2. Daje izjavu pod vlastitom odgovornošću da je mašina:
Punjač akumulatora
a) Tip / Osnovni model
c) Godina proizvodnje
d) Serijski broj
3. u skladu s osnovnim zahtevima direktiva:
4. Pozivanje na usklađene norme
q) Osoba ovlašćena za sastavljanje tehničke brošure
r) Mesto i datum

BG (Превод на оригиналните инструкции)

ЕЦ декларация за съответствие
1. Дружеството
2. На собствена отговорност декларира, че машината:
на зарядното устройство
а) Вид / Базисен модел
в) Година на производство
г) Сериен номер
3. Е в съответствие със спецификата на директивите:
4. Базирано на хармонизираните норми
д) Лице, упълномощено да състави Техническата Документация:
с) Място и дата

ET (Algupärase kasutusjuhendi tõlge)

EU vastavusdeklaratsioon
1. Firma
2. Kinnitab omal vastutusel, et masin:
Akulaadijad
a) Tüüp / Põhimudel
c) Ehitusaasta
d) Matrikkel
3. Vastab direktiivide nõuetele:
4. Viide ühtlustatud standarditele
q) Tehnilise Lehe autoriseeritud koostaja:
r) Koht ja Kuupäev

EXAMPLE

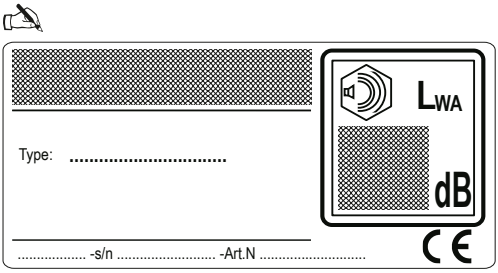

GGP ITALY SPA

Via del Lavoro, 6

I-31033 Castelfranco Veneto (TV) ITALY

GLOBAL GARDEN PRODUCTS

© by GGP ITALY spa

• Soggetto a modifiche senza preavviso • Подлежи на промени без предупреждение • Moguće su promjene bez najave • Možnost změn bez předešlého upozornění • Ret til ændringer forbeholdes • Kann ohne Vorankündigung geändert werden • Υπόκειται σε αλλαγές χωρίς προειδοποίηση • Subject to modifications without notice • Sujeto a modificaciones sin previo aviso • Võimalikud muudatused ilma ette teatamata • Voidaan tehdä muutoksia ilman ennakkoilmoitusta • Sujet à des modifications sans aucun préavis • Podložno promjenama bez prethodne obavijesti • Előzetes értesítés nélkül módosítható • Objekto pakeitimai be perspėjimo • Var tikt mainīts bez iepriekšēja brīdinājuma • Подлежи на промени без претходно известување • Kan zonder kennisgeving wijzigingen ondergaan • Kan endres uten forvarsel • Poddawany modyfikacjom bez awizowania • Sujeito a alterações sem aviso prévio • Poate fi modificat, fără preaviz • Может быть изменено без преомления • Možnosť zmien bez predošlého upozornenia • Lahko pride do sprememb brez predhodnega obvestila • Podložno izmenama bez upozorenja • Kan utsättas för modifieringar utan att detta meddelas • Önceden haber verilmeksizin değiştirilebilir