Door-Closer Assembly Instruction TS 503

Notice de montage pour Ferme-Portes TS 503

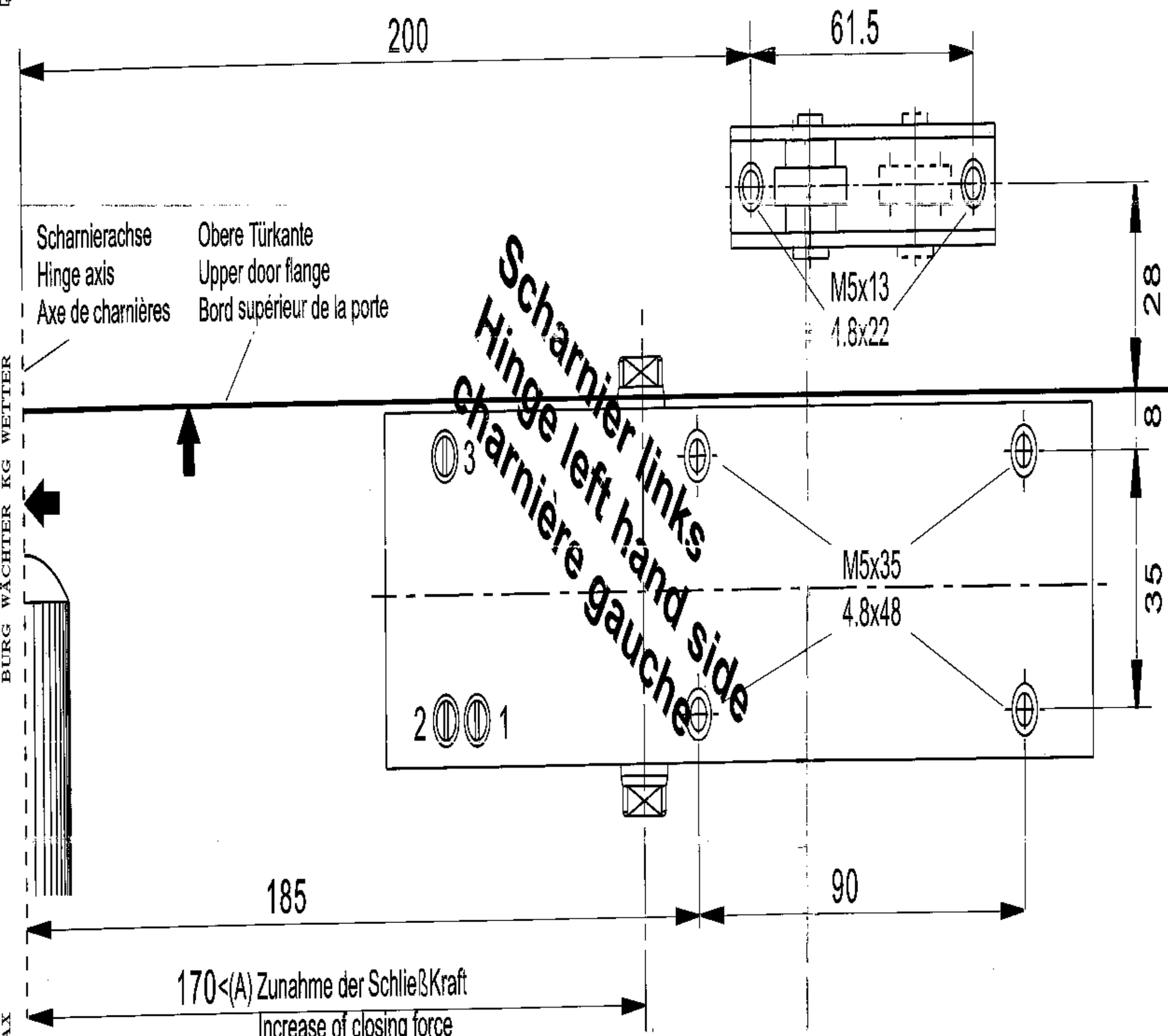

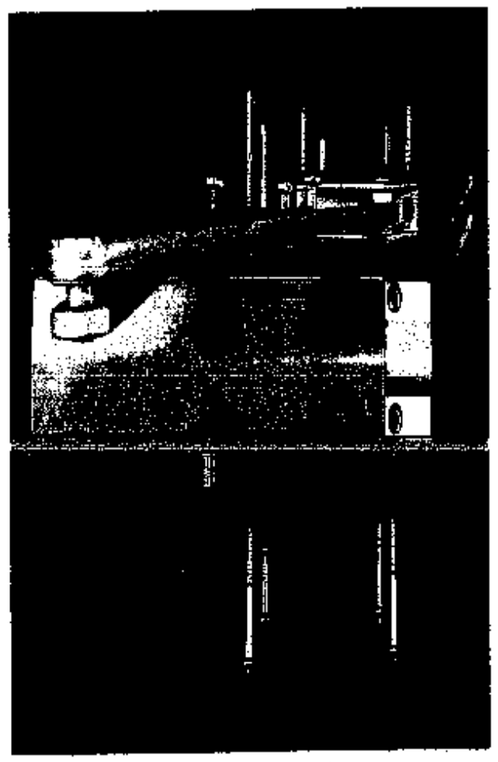

www.Burg-waechter.de

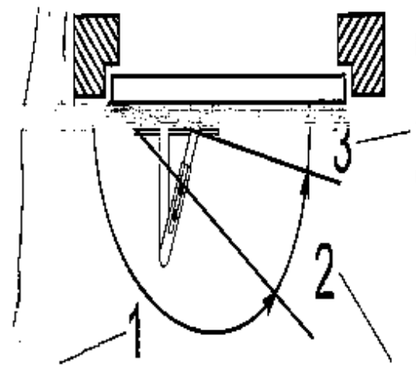

01/02 2006 12:32 FAX BURG WÄCHTER KG WETTER 001