renkforce

(D) **Bedienungsanleitung**

Staubsauger 700 W

Best.-Nr. 1590624 **Seite 2 - 20**

(GB) **Operating Instructions**

Vacuum cleaner 700 W

Item No. 1590624 **Page 21 - 38**

(F) **Notice d'emploi**

Aspirateur 700 W

N° de commande 1590624 **Page 39 - 57**

(NL) **Gebruiksaanwijzing**

Stofzuiger 700 W

Bestelnr. 1590624 **Pagina 58 - 76**

CE

Inhaltsverzeichnis

D

Seite

1. Einführung 3
2. Bestimmungsgemäße Verwendung 4
3. Lieferumfang 4
4. Symbol-Erklärung 4
5. Sicherheitshinweise 5
6. Produktübersicht 9
7. Inbetriebnahme 10
   a) Bedienelemente 10
   b) Zusammenbau und Bedienung 11
   c) Zusatzdüsen 13
   d) Gehäuseklappe öffnen und Staubsaugerbeutel wechseln 14
8. Problembehebung 16
9. Wartung und Reinigung 17
   a) Filterwartung 17
   b) Reinigung anderer Teile 19
   c) Lagerung 19
10. Entsorgung 20
11. Technische Daten 20

1. Einführung

Sehr geehrte Kundin, sehr geehrter Kunde,

wir bedanken uns für den Kauf dieses Produkts.

Dieses Produkt entspricht den gesetzlichen, nationalen und europäischen Anforderungen.

Um diesen Zustand zu erhalten und einen gefahrlosen Betrieb sicherzustellen, müssen Sie als Anwender diese Bedienungsanleitung beachten!

Diese Bedienungsanleitung gehört zu diesem Produkt. Sie enthält wichtige Hinweise zur Inbetriebnahme und Handhabung. Achten Sie hierauf, auch wenn Sie dieses Produkt an Dritte weitergeben. Heben Sie deshalb diese Bedienungsanleitung zum Nachlesen auf!

Alle enthaltenen Firmennamen und Produktbezeichnungen sind Warenzeichen der jeweiligen Inhaber. Alle Rechte vorbehalten.

Bei technischen Fragen wenden Sie sich bitte an:

Deutschland:	www.conrad.de/kontakt
Österreich:	www.conrad.at
	www.business.conrad.at
Schweiz:	www.conrad.ch
	www.biz-conrad.ch

2. Bestimmungsgemäße Verwendung

Dieses Produkt dient als Universalstaubsauger für den häuslichen Gebrauch. Es wurde nicht für den industriellen und gewerblichen Einsatz im Reinigungsgewerbe entwickelt. Benutzen Sie den Staubsauger niemals im Freien oder in einer Garage.

Aus Sicherheits- und Zulassungsgründen ist das eigenmächtige Umbauen und/oder Verändern des Produktes nicht gestattet. Eine andere Verwendung als oben beschrieben ist nicht erlaubt und kann zur Beschädigung des Produkts führen. Darüber hinaus ist dies mit Gefahren, wie z. B. Kurzschluss, Brand, Stromschlag usw. verbunden. Lesen Sie die Bedienungsanleitung genau durch und bewahren Sie diese für späteres Nachschlagen auf. Reichen Sie das Produkt nur zusammen mit der Bedienungsanleitung an dritte Personen weiter.

Das Produkt entspricht den gesetzlichen, nationalen und europäischen Anforderungen. Alle enthaltenen Firmennamen und Produktbezeichnungen sind Warenzeichen der jeweiligen Inhaber. Alle Rechte vorbehalten.

Beachten Sie unbedingt alle Sicherheitshinweise dieser Bedienungsanleitung!

3. Lieferumfang

- Staubsauger
- Bodendüse
- Fugendüse (im Zubehörfach)
- Möbelbürste (im Zubehörfach)
- Teleskoprohr
- Saugschlauch
- Staubbeutel (vorinstalliert)
- Bedienungsanleitung

4. Symbol-Erklärung

Dieses Symbol wird verwendet, wenn Gefahr für Ihre Gesundheit besteht, z.B. durch elektrischen Schlag.

Das Symbol mit dem Ausrufezeichen weist Sie auf besondere Gefahren bei Handhabung, Betrieb oder Bedienung hin.

Das „Pfeil“-Symbol steht für spezielle Tipps und Bedienhinweise.

5. Sicherheitshinweise

a) Wichtige Sicherheitshinweise

Lesen Sie sich die Bedienungsanleitung aufmerksam durch und beachten Sie insbesondere die Sicherheitshinweise. Falls Sie die Sicherheitshinweise und die Angaben zur sachgemäßen Handhabung in dieser Bedienungsanleitung nicht befolgen, übernehmen wir für dadurch resultierende Personen-/ Sachschäden keine Haftung. Außerdem erlischt in solchen Fällen die Gewährleistung/Garantie.

- Dieses Gerät kann von Kindern ab 8 Jahren sowie von Personen mit reduzierten physischen, sensorischen oder mentalen Fähigkeiten oder Mangel an Erfahrung und/oder Wissen benutzt werden, wenn sie beaufsichtigt oder bezüglich des sicheren Gebrauchs des Gerätes unterwiesen wurden und die daraus resultierenden Gefahren verstanden haben.
- Kinder dürfen nicht mit dem Gerät spielen.
- Reinigung und Benutzer-Wartung dürfen nicht durch Kinder durchgeführt werden, soweit diese nicht beaufsichtigt werden.
- Stromschlaggefahr! Versuchen Sie nie, das Gerät selbst zu reparieren. Lassen Sie das Gerät im Falle von Störungen nur von qualifizierten Fachleuten reparieren.
- Vorsicht! Saugen Sie keine Flüssigkeiten, entflammbare Materialien, heiße Gegenstände oder glühende Asche auf.
- Warnung! Tauchen Sie elektrische Teile des Geräts während des Reinigens oder des Betriebs nie in Wasser oder andere Flüssigkeiten. Halten Sie das Gerät nie unter fließendes Wasser.
- Ziehen Sie vor jeder Reinigung, und falls das Gerät längere Zeit nicht benutzt wird, den Netzstecker.

- Überprüfen Sie regelmäßig den Netzstecker und das Netzkabel auf Beschädigungen. Ist die Anschlussleitung dieses Gerätes beschädigt, muss sie durch den Hersteller oder seinen Kundendienst oder eine ähnlich qualifizierte Person ersetzt werden, um Gefährdungen zu vermeiden.
- Vorsicht! Personen und Tiere von den Saugöffnungen fernhalten! Gerät nicht an Personen und Tieren verwenden! Veletzungsgefahr!

b) Allgemeine Sicherheitshinweise

- Das Produkt ist kein Spielzeug. Halten Sie es von Kindern und Haustieren fern.
- Lassen Sie das Verpackungsmaterial nicht achtlos liegen. Dieses könnte für Kinder zu einem gefährlichen Spielzeug werden.
- Schützen Sie das Produkt vor extremen Temperaturen, direktem Sonnenlicht, starken Erschütterungen, hoher Feuchtigkeit, Nässe, brennbaren Gasen, Dämpfen und Lösungsmitteln.
- Setzen Sie das Produkt keiner mechanischen Beanspruchung aus.
- Wenn kein sicherer Betrieb mehr möglich ist, nehmen Sie das Produkt außer Betrieb und schützen Sie es vor unbeabsichtigter Verwendung. Der sichere Betrieb ist nicht mehr gewährleistet, wenn das Produkt:
  - sichtbare Schäden aufweist,
  - nicht mehr ordnungsgemäß funktioniert,
  - über einen längeren Zeitraum unter ungünstigen Umgebungsbedingungen gelagert wurde oder
  - erheblichen Transportbelastungen ausgesetzt wurde.
- Gehen Sie vorsichtig mit dem Produkt um. Durch Stöße, Schläge oder dem Fall aus bereits geringer Höhe wird es beschädigt.
- Beachten Sie alle Sicherheitshinweise, um Schäden durch nicht sachgemäßen Gebrauch zu vermeiden! Beachten Sie alle Warnhinweise auf dem Gerät sowie in dieser Gebrauchsanweisung.
- Bewahren Sie die Gebrauchsanweisung für den weiteren Gebrauch auf. Sollte dieses Gerät an Dritte weitergegeben werden, muss diese Gebrauchsanweisung mit ausgehändigt werden.
- Im Falle von unsachgemäßem Gebrauch oder falscher Handhabung kann keine Haftung für eventuell auftretende Schäden übernommen werden.
- Verwenden Sie das Gerät nur für den vorgesehenen Zweck. Das Gerät ist nicht für kommerziellen Gebrauch geeignet. Dieses Gerät ist für den Innengebrauch und ausschließlichen Gebrauch im Haushalt konzipiert.
- Prüfen Sie vor dem Anschluss an die Netzversorgung, ob Stromart und Netzspannung mit den Angaben auf dem Typenschild übereinstimmen.
- Benutzen Sie nie ein beschädigtes Gerät! Trennen Sie das Gerät vom Netz und benachrichtigen Sie Ihren Kundendienst, wenn das Gerät beschädigt ist.
- Verhindern Sie eine Beschädigung des Kabels durch Quetschen, Knicken oder Scheuern an scharfen Kanten. Halten Sie es von heißen Oberflächen und offenen Flammen fern.
- Verlegen Sie das Kabel so, dass ein unbeabsichtigtes Ziehen bzw. ein Stolpern über das Kabel nicht möglich ist.
- Bei Benutzung eines Verlängerungskabels muss dieses für die entsprechende Leistung geeignet sein.
- Nehmen Sie das Gerät nicht mit feuchten Händen oder auf nassem Boden stehend in Betrieb. Fassen Sie den Netzstecker nie mit nassen oder feuchten Händen an.
- Öffnen Sie unter keinen Umständen das Gehäuse. Führen Sie keine Gegenstände in das Innere des Gehäuses ein.

- Die Benutzung von Zubehörteilen, die vom Hersteller nicht ausdrücklich empfohlen werden, kann Verletzungen und Beschädigungen verursachen. Verwenden Sie deshalb nur Originalzubehör.
- Stellen Sie keine schweren Gegenstände auf das Gerät. Stellen Sie keine Gegenstände mit offenen Flammen, wie z.B. Kerzen neben das Gerät. Stellen Sie keine mit Flüssigkeit gefüllten Gegenstände, wie z.B. Vasen, neben das Gerät.
- Halten Sie das Gerät von allen heißen Flächen und offenen Flammen fern. Schützen Sie das Gerät vor extremer Hitze und Kälte, Staub, direkter Sonneneinstrahlung, Feuchtigkeit, Tropf- und Spritzwasser.
- Wickeln Sie das Netzkabel nicht um das Gerät.
- Verbinden Sie den Netzstecker mit einer gut erreichbaren Steckdose, um im Notfall das Gerät schnell von der Stromversorgung trennen zu können. Ziehen Sie den Netzstecker aus der Steckdose, um das Gerät vollständig auszuschalten. Benutzen Sie den Netzstecker als jederzeit zugängliche Trennvorrichtung.
- Als zusätzlicher Schutz wird die Installation einer Fehlerstrom-Schutzeinrichtung (RCD) mit einem Bemessungsauslösestrom von nicht mehr als 30 mA im vom Gerät genutzten Stromkreis empfohlen. Die Installation sollte von einem erfahrenen Elektriker vorgenommen werden.
- Lassen Sie das Gerät nicht unbeaufsichtigt, wenn es in Betrieb oder der Netzstecker mit einer Steckdose verbunden ist.
- Falls der Schlauch oder Rohre blockiert sein sollten, entfernen Sie die Gegenstände vor der erneuten Nutzung des Gerätes.
- Prüfen Sie den Saugschlauch regelmäßig auf Schäden. Ein beschädigter Saugschlauch darf nicht mehr benutzt werden.
- Lagern bzw. stellen Sie das Gerät nicht auf heiße Flächen.
- Tragen Sie das Gerät nur am Tragegriff, nicht am Saugschlauch oder am Netzkabel.
- Verwenden Sie nur Zubehör, das mit dem Gerät mitgeliefert worden ist.
- Vorsicht! Während der Montage, bei Kontrollarbeiten und während des Anbringens/und Abnehmens von Zubehör muss das Gerät vom Netzstrom getrennt sein!
- Sorgen Sie dafür, dass die abzusaugende Fläche immer trocken ist, um Schäden am Gerät zu vermeiden. Achten Sie vor allem nach einer Teppichschamponierung darauf, dass der Teppich vollständig abgetrocknet ist.
- Vor dem Saugen sollten spitze, scharfkantige oder sehr große Teile beseitigt werden, um Schäden am Gerät zu vermeiden.
- Benutzen Sie das Gerät niemals ohne einsetzte Filter!
- Statische Aufladung: Vorsicht - Der Gebrauch von Gerät und Teleskoprohr kann statische Aufladung hervorrufen.
- Wenden Sie sich an eine Fachkraft, wenn Sie Zweifel über die Arbeitsweise, die Sicherheit oder den Anschluss des Produktes haben.
- Lassen Sie Wartungs-, Anpassungs- und Reparaturarbeiten ausschließlich von einem Fachmann bzw. einer Fachwerkstatt durchführen.
- Sollten Sie noch Fragen haben, die in dieser Bedienungsanleitung nicht beantwortet werden, wenden Sie sich an unseren technischen Kundendienst oder an andere Fachleute.

6. Produktübersicht

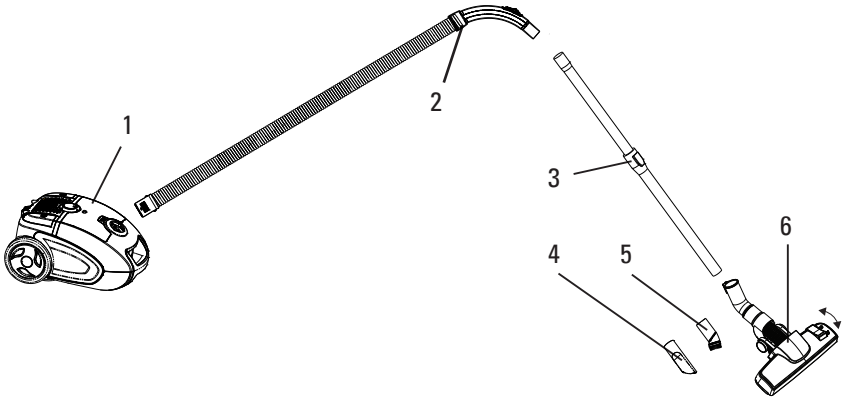

1 Staubsauger

2 Saugschlauch mit Griff

3 Teleskoprohr

4 Fugendüse

5 Möbeldüse

6 Bodendüse

7. Inbetriebnahme

a) Bedienelemente

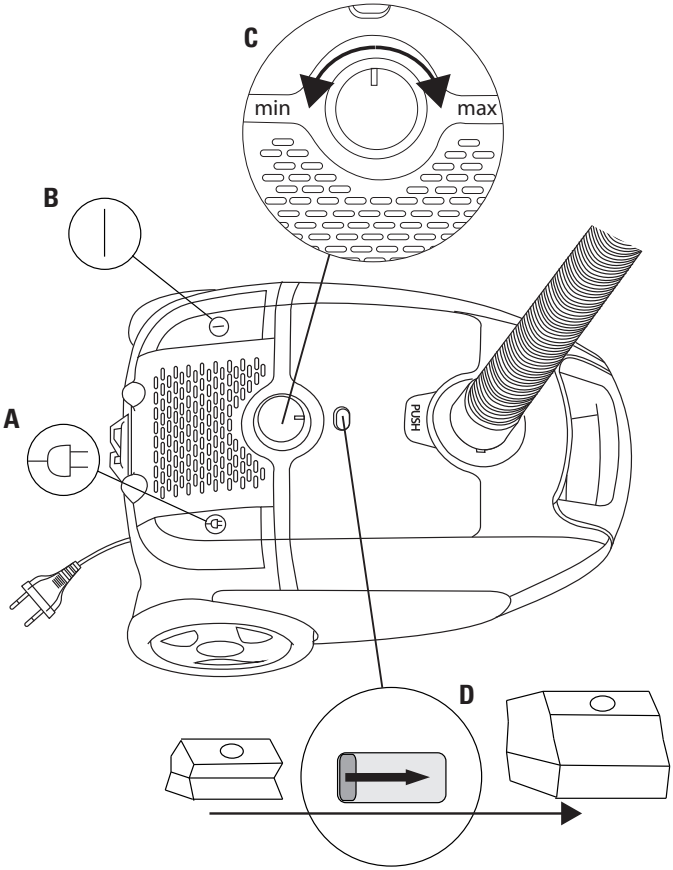

A) Taste - Netzkabel einziehen: Drücken Sie diese Taste, um das Netzkabel einzuziehen.

B) Taste - Ein/Aus: Drücken Sie diese Taste, um das Gerät ein- und auszuschalten.

C) Drehknopf - Leistungsregler: Drehen Sie den Leistungsregler, um die Leistung des Staubsaugers zu verringern (Richtung „min") oder zu erhöhen (Richtung „max").

D) Anzeige: Die Füllstandsanzeige zeigt normalerweise an, wie voll der Staubsaugerbeutel ist. Je mehr der rote Balken zu sehen ist, desto mehr inneren Luftwiderstand hat der Staubsauger. Dies kann

a) an einem vollen Staubsaugerbeutel liegen.
b) an einem verstopften Filter liegen.

⟶ Die Füllstandsanzeige funktioniert nur während des Betriebs.

b) Zusammenbau und Bedienung

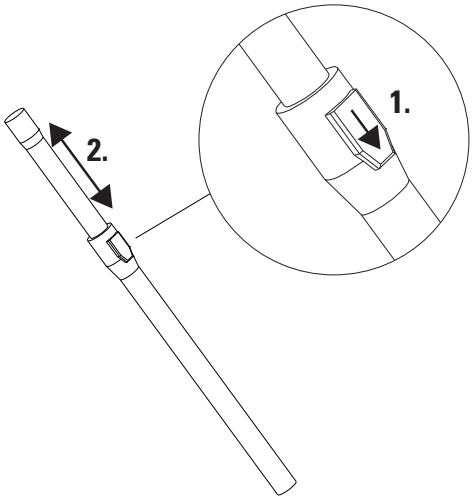

- Drücken Sie den Schieber am Teleskoprohr nach vorne und stellen Sie die gewünschte Länge ein.

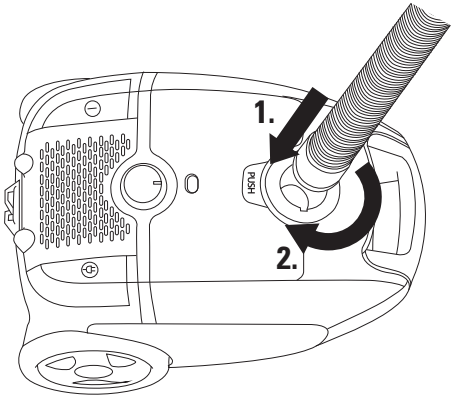

- Stecken Sie das Schlauchende mit den zwei seitlichen Noppen passend in die Staubsaugeröffnung und drehen Sie den Schlauch mit einer ca. 30° Drehung im Uhrzeigersinn fest.

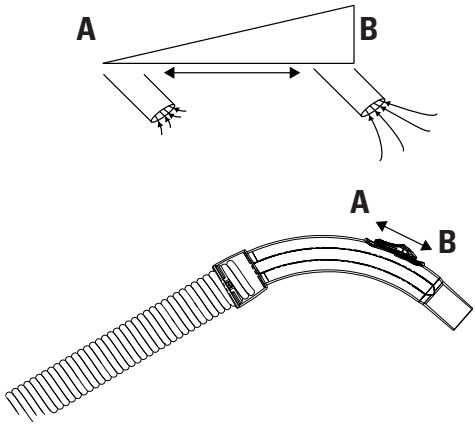

- Steuern Sie die Saugstärke mit dem Schieber am Griff:
  Position A: Viel Nebenluft, Saugstärke schwach.
  Position B: Keine Nebenluft, Saugstärke stark.

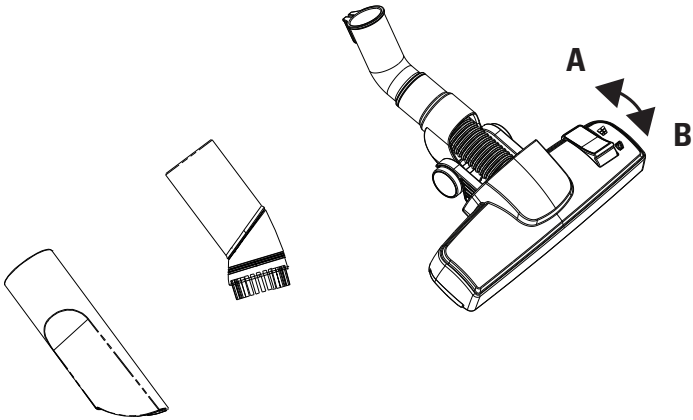

- Benutzen Sie je nach Einsatzgebiet die Fugen-, Möbel- oder Bodendüse.
- Stellen Sie die Bodendüse mit dem Hebel auf die Bodenbeschaffenheit ein.

  ⟶ Allgemein gilt:
  Position A: Ausgefahrene Bürsten für harte und kratzempfindliche Untergründe.
  Position B: Eingefahrene Bürsten für weiche Untergründe.

c) Zusatzdüsen

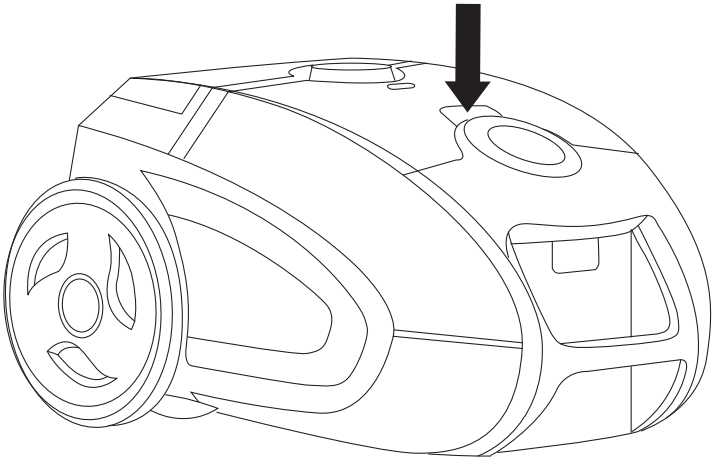

- Öffnen Sie die Zubehörklappe, indem Sie auf die Taste „Push“ drücken.

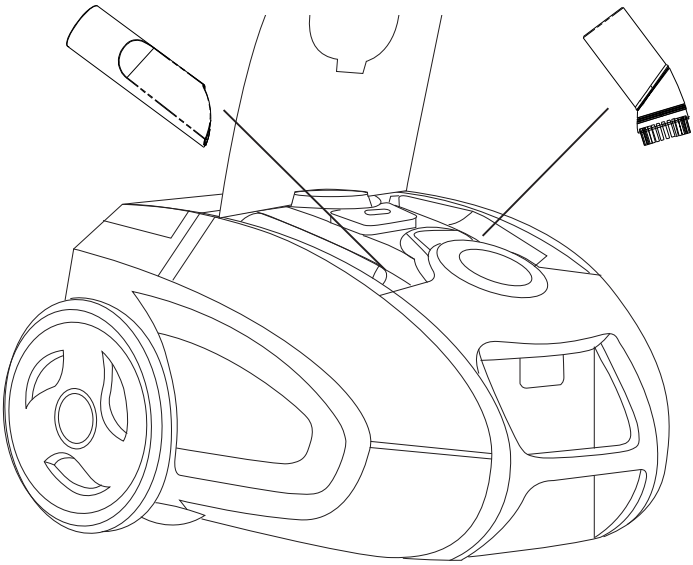

- In den Passformen finden Sie die Fugen- und die Möbeldüse.

  ⟶ Stecken Sie die Zusatzdüsen in die Passformen so hinein, dass Sie die Klappe ohne Widerstand schließen können.

d) Gehäuseklappe öffnen und Staubsaugerbeutel wechseln

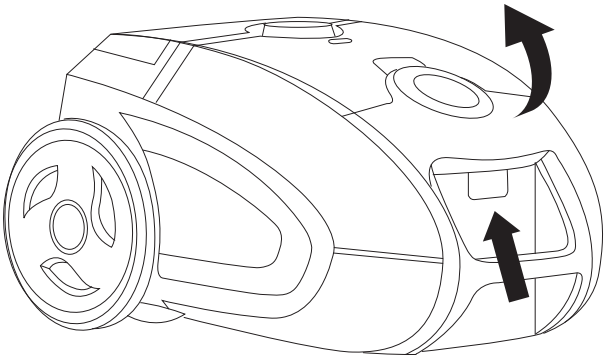

- Zum Wechseln des Staubsaugerbeutels und des Innenfilters öffnen Sie das Gehäuse, indem Sie den Griff von unten etwas eindrücken und nach oben ziehen.

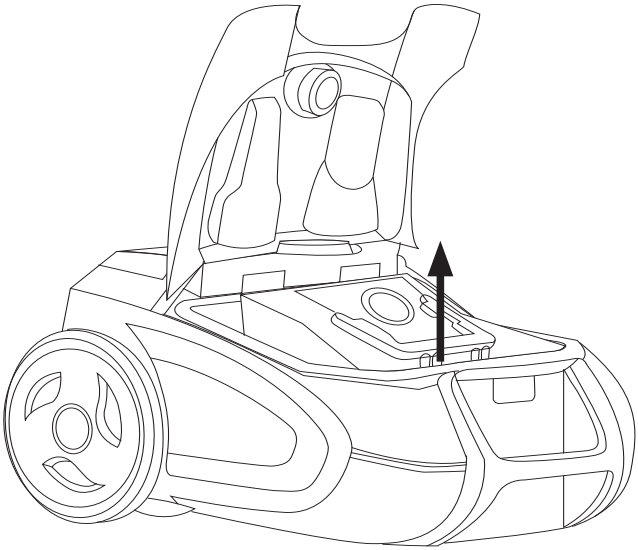

- Ziehen sie die Beutelhalterung mit dem Staubsaugerbeutel senkrecht nach oben aus den Führungsschienen heraus.

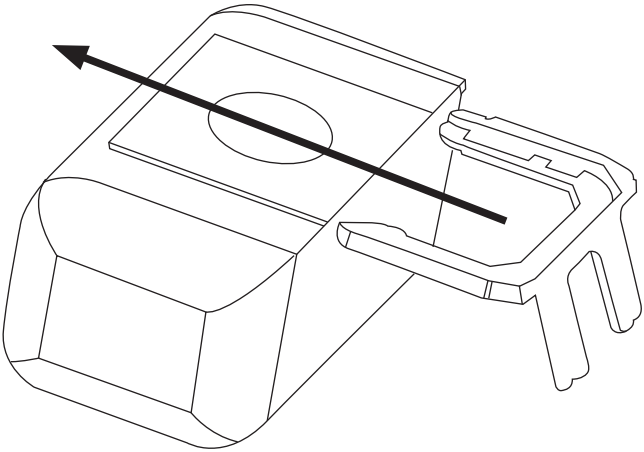

- Ziehen Sie vorsichtig den Beutel aus der Beutelhalterung, sodass Sie keinen Staub hinausdrücken.

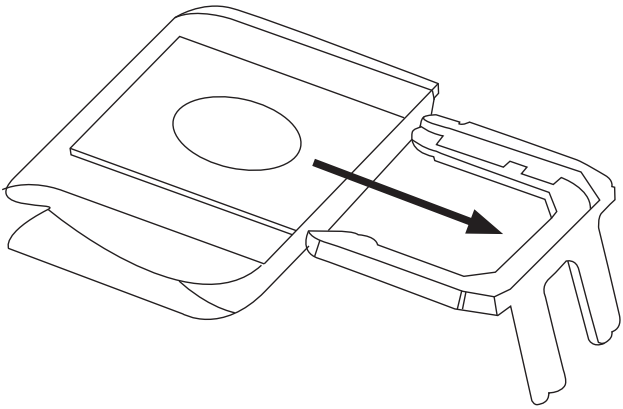

- Schieben Sie einen neuen, leeren Staubsaugerbeutel in die Beutelhalterung.
- Schieben Sie die Beutelhalterung mit dem Staubsaugerbeutel zurück in die Führungsschienen im Staubsaugerinnenraum (nicht angezeigt).
- Schließen Sie das Gehäuse.

⟶ Falls kein Staubsaugerbeutel eingesetzt ist, lässt sich das Gehäuse nicht verschließen.

8. Problembehebung

WARNUNG!

Bevor Sie Maßnahmen zur Störungsbeseitigung gemäß der nachfolgenden Übersicht vornehmen, vergewissern Sie sich, dass das Gerät ausgeschaltet, der Netzstecker aus der Steckdose gezogen und das Gerät vollständig abgekühlt ist. Halten Sie das Gerät von Kindern und Haustieren fern!

Das Produkt lässt sich nicht einschalten

- Überprüfen Sie, ob der Netzstecker richtig angeschlossen ist. Trennen Sie den Stecker von der Steckdose und verbinden Sie ihn erneut nach 10 Sekunden.
- Vergewissern Sie sich, dass die Steckdose Strom führt. Verbinden Sie ein anderes Gerät mit der Steckdose. Falls sich dieses Gerät ebenfalls nicht einschalten lässt, wenden Sie sich an einen Elektriker.

Schlechte Saugleistung

- Überprüfen Sie, ob der Staubsaugerbeutel voll ist und erneuern Sie diesen gegebenfalls.
- Überprüfen Sie, ob das Rohr, der Schlauch oder anderes Zubehör verstopft sind. Falls ja, beseitigen Sie die Ursachen dafür.
- Reinigen oder ersetzen Sie die Filter.

Motor ist ungewöhnlich laut

- Beenden Sie umgehend den Betrieb des Geräts.
- Überprüfen Sie, ob das Rohr, der Schlauch oder anderes Zubehör verstopft sind. Falls ja, beseitigen Sie die Ursachen dafür. Falls das Problem weiterhin besteht, schalten Sie das Gerät aus. Ziehen Sie den Netzstecker und kontaktieren Sie den Hersteller, Ihren Händler oder dessen Kundendienst.

9. Wartung und Reinigung

WARNUNG!

Stellen Sie vor der Reinigung sicher, dass das Gerät ausgeschaltet ist, der Netzstecker aus der Steckdose gezogen und das Gerät vollständig abgekühlt ist. Halten Sie das Gerät von Kindern und Haustieren fern!

Tauchen Sie das Gerät niemals in Wasser oder andere Flüssigkeiten.

a) Filterwartung

VORSICHT!

Verwenden Sie das Gerät niemals mit nassen Filtern, um Produktschäden zu vermeiden!

Reinigen Sie die Filter nur dann mit Wasser, wenn sie sehr verschmutzt sind. Ansonsten klopfen Sie den Staub einfach sanft ab.

Ersetzen Sie die Filter, wenn sie stark verschmutzt oder anderweitig beschädigt sein sollten.

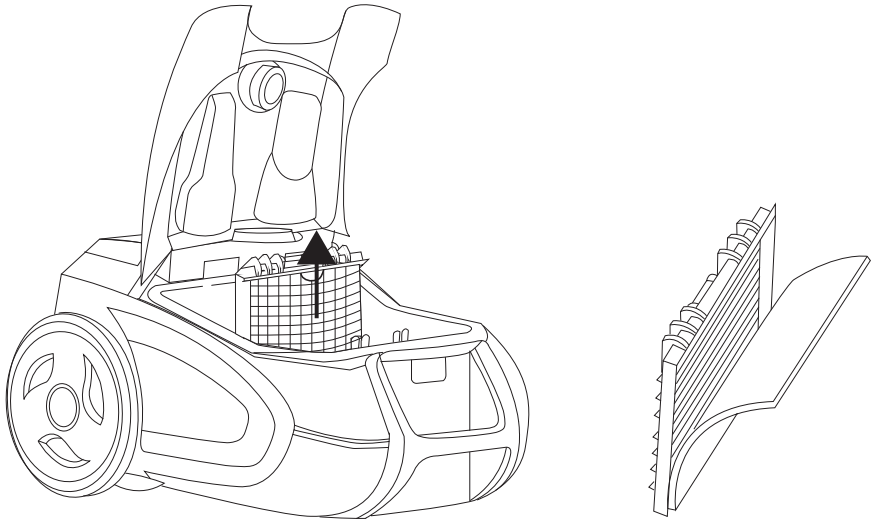

- Ziehen sie den Innenfilter senkrecht nach oben aus den Führungsschienen heraus.
- Entnehmen Sie das Filtervlies und reinigen oder ersetzen Sie es.

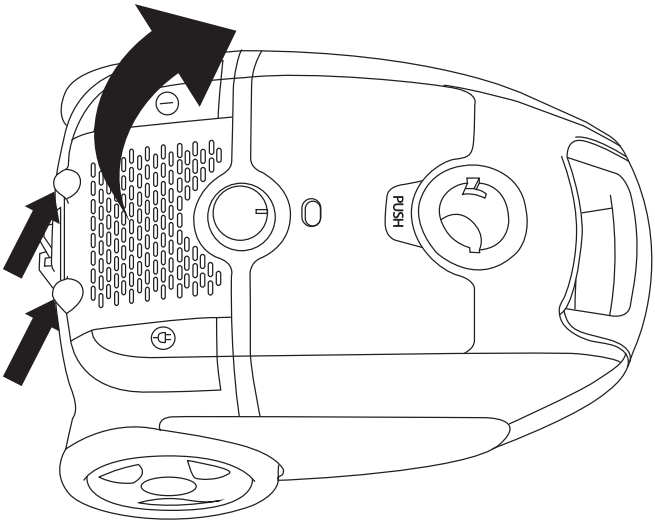

- Heben Sie die Abdeckung an den beiden Nasen an und nehmen Sie sie ab.
- An der Innenseite der Abdeckung befindet sich eine graue Filtermatte. Entnehmen Sie die Matte zur Reinigung. Setzen Sie die Matte nach der Reinigung wieder korrekt ein.

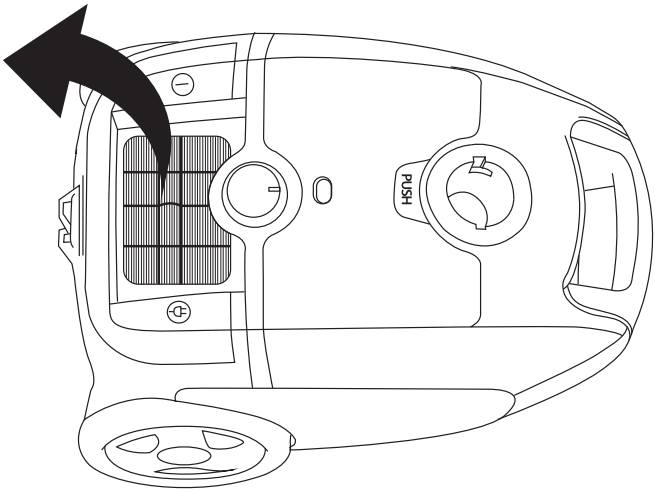

- Entnehmen Sie den Ausgangsfilter und reinigen oder ersetzen Sie ihn.

b) Reinigung anderer Teile

Nehmen Sie die Düsen vom Teleskoprohr ab. Entfernen Sie im Inneren der Teile befindliche Gegenstände.

Reinigen Sie das Gerät mit einem leicht angefeuchteten Tuch. Achten Sie darauf, dass während des Reinigens keine Feuchtigkeit in das Gerät gelangt.

Benutzen Sie keine ätzenden Reinigungsmittel, Drahtbürsten, abreibende Scheuermittel, Metall- oder scharfe Gegenstände zum Reinigen des Gerätes.

Trocknen Sie das Gerät nach dem Reinigen sorgfältig ab.

c) Lagerung

Schalten Sie das Gerät stets aus und trennen Sie es vom Netzstrom, bevor Sie es einlagern.

Lagern Sie das Gerät an einem kühlen, trockenen und sauberen Ort, außerhalb der Reichweite von Kindern und Haustieren.

Bewahren Sie die Verpackung auf. Das Gerät kann darin aufbewahrt werden, wenn es längere Zeit nicht benutzt werden sollte.

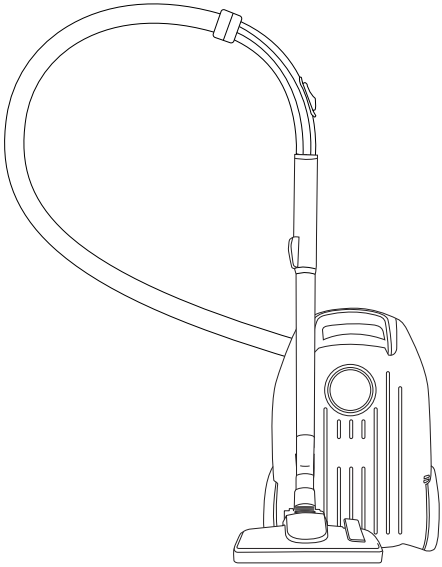

- Wenn sie mit dem Saugen fertig sind, könnes Sie den Haken der Bodendüse in die Aufhängung an der Unterseite des Produkts stecken.

10. Entsorgung

Elektronische Geräte sind Wertstoffe und gehören nicht in den Hausmüll.

Entsorgen Sie das Produkt am Ende seiner Lebensdauer gemäß den geltenden gesetzlichen Bestimmungen.

Sie erfüllen damit die gesetzlichen Verpflichtungen und leisten Ihren Beitrag zum Umweltschutz.

11. Technische Daten

		Klasse
Jährlicher Energieverbrauch	31,2 (AE: kWh/Jahr)	B
Reinigungsleistung – Teppich	0,799 dpu_c	D
Reinigungsleistung – Hartboden	1,110 dpu_{hf}	A
Staubemission	0,02 %	A

Ökodesign-Messmethode: EN 60312-1: 2013

Ökodesign-Berechnungsmethode: Verordnung (EU) Nr. 666/2013

Staubsaugertyp: Universalstaubsauger (geeignet für die Reinigung sowohl von Teppichen als auch von harten Böden.)

Nennspannung	220 - 240 V/AC, 50/60 Hz
Motorleistung	700 W
Saugleistung	≥230 W
Kabellänge	7 m
Teleskoprohr-Länge	54 - 90 cm
Fassungsvermögen	3 l
Schallleistungspegel	78 dB
Auslassfilter	HEPA H13
Schutzklasse	II
Betriebsbedingungen	+5 bis +40 °C, 0- 95 % rF
Lagerbedingungen	+5 bis +40 °C, 0 - 95 % rF
Abmessungen (B x H x T)	435 x 306 x 240 mm
Gewicht	7,1 kg

Table of contents

GB

Page

1. Introduction 22
2. Intended use 23
3. Delivery content 23
4. Explanations of symbols 23
5. Safety instructions 24
6. Product overview 27
7. Operation 28
   a) Operating elements 28
   b) Assembly and operation 29
   c) Additional nozzles 31
   d) Opening the housing cover and replacing the dust bag 32
8. Troubleshooting 34
9. Maintenance and cleaning 35
   a) Filter maintenance 35
   b) Cleaning other parts 37
   c) Storage 37
10. Disposal 38
11. Technical data 38

1. Introduction

Dear customer,

Thank you for purchasing this product.

This product complies with the statutory national and European requirements.

To maintain this status and to ensure safe operation, you as the user must observe these operating instructions!

These operating instructions are part of this product. They contain important notes on commissioning and handling. Also consider this if you pass on the product to any third party. Therefore, retain these operating instructions for reference!

All company names and product names are trademarks of their respective owners. All rights reserved.

If there are any technical questions, please contact:

International: www.conrad.com/contact

United Kingdom: www.conrad-electronic.co.uk/contact

2. Intended use

This product is intended for use as universal vacuum cleaner for domestic use. It has not been designed for industrial or commercial use. Never use the vacuum cleaner outdoors or in a garage.

Unauthorized modifications and/or alterations to the product are not permitted due to safety and approval reasons. Use of the product other than for its intended use described here is prohibited and may result in damage to the product. It may also related to hazards such as short-circuit, fire, electric shock, etc. Read this user manual completely before first use and keep it for future reference. Make this product available to third parties only together with its operating instructions.

This product complies with the statutory national and European requirements. All company names and product names are trademarks of their respective owners. All rights reserved.

Observe all safety instructions in these operating instructions!

3. Delivery content

- Vacuum cleaner
- Floor nozzle
- Crevice nozzle (inside accessory compartment)
- Furniture brush (inside accessory compartment)
- Telescopic tube
- Suction hose
- Dust bag (pre-installed)
- Operating instructions

4. Explanations of symbols

This symbol indicates health risks e.g. due to electric shock.

This symbol informs you about specific risks when handling, operating or using the product.

The “arrow” symbol indicates special remarks and notes for operation.

5. Safety instructions

a) Important safety instructions

Read the operating instructions carefully and especially observe the safety information. If you do not follow the safety instructions and information on proper handling in this manual, we assume no liability for any resulting personal injury or damage to property. Such cases will invalidate the warranty/ guarantee.

- This appliance can be used by children 8 years old and above and by persons with reduced physical, sensory or mental capabilities or lack of experience and/or knowledge only if they are given supervision or instruction concerning use of the appliance in a safe way and understand the hazards involved.
- Children must not play with this device.
- Cleaning and user maintenance must not be performed by children if not supervised.
- Risk of electric shock! Never attempt to repair the device by yourself. In case of any failure, have the device repaired by a qualified expert.
- Caution! Do not vacuum liquids, inflammable materials, hot objects or burning ashes.
- Warning! Never immerse electric components of the device into water or other liquids during cleaning or operation. Do not hold the device under running water.
- Always disconnect the mains plug before cleaning or when not using the device for a longer period of time.

- Regularly check the mains plug and mains cable for damage. If the mains cable of this device is damaged, it must be replaced by the manufacturer, its customer service, or any other qualified person in order to avoid hazards.
- Caution! Keep people and pets away from any suction opening! Do not use the device on people or pets! Risk of injury!

b) General safety instructions

- The device is not a toy. Keep it out of the reach of children and pets.
- Do not leave packaging material lying around carelessly. These may become dangerous playing material for children.
- Protect the product from extreme temperatures, direct sunlight, strong jolts, high humidity, moisture, flammable gases, vapours and solvents.
- Do not place the product under any mechanical stress.
- If it is no longer possible to operate the product safely, take it out of operation and protect it from any accidental use. Safe operation can no longer be guaranteed if the product:
  - is visibly damaged,
  - is no longer working properly,
  - has been stored for extended periods in poor ambient conditions or
  - has been subjected to any serious transport-related stresses.
- Please handle the product carefully. Jolts, impacts or a fall even from a low height can damage the product.
- Observe all safety warnings in order to avoid damage from improper use! Observe all warnings on the device as well as in these operating instructions.
- Keep the operating instructions for future use. When handing over this device to third parties, make sure to include these operating instructions as well.
- In case of improper use or wrong handling, we are not liable for any damage resulting thereof.
- Use the device only as intended. The device is not suitable for commercial use. The device has been designed for indoor and for domestic use only.
- Before connecting the device to the mains, make sure the current and mains voltage match the specifications on the rating label.
- Never use the device if damaged! Disconnect the device from the mains and contact your customer service, if the device has been damaged in any way.
- Avoid damaging the cable by jamming, bending or rubbing it on sharp edges. Keep it away from hot surfaces and open flames.
- Guide the cable in such a way that it cannot be pulled down or tripped over accidentally.

- When using an extension cable, it must be suitable for the respective power used.
- Never operate the device with wet hands or when standing on a wet floor. Never touch the mains plug with wet or moist hands.
- Never open the housing. Do not insert any objects into the housing.
- The use of accessories not explicitly recommended by the manufacturer could cause injuries and damage. Only use original accessories.
- Do not place any heavy objects on the device. Do not place objects with open flames such as candles next to the device. Do not place any objects filled with water such as vases next to the device.
- Keep the device away from hot surfaces and open flames. Protect the device from extreme heat and cold, dust, direct sunlight, humidity, and dripping and splashing water.
- Do not wind the mains cable around the device.
- Connect the mains plug to an easily accessible wall socket in order to be able to quickly disconnect the device in case of emergencies. Unplug the mains plug from the wall socket in order to fully switch off the device. The mains plug is the disconnecting device that must be accessible at all times.
- For additional protection, we recommend installing a residual current device (RCD) with a trip current of maximum 30 mA into the power circuit used by the device. The installation must be carried out by an experienced electrician.
- Do not leave the device unattended when in use or while connected to a wall socket.
- If the hose or tubes are blocked, remove any objects before using the device again.
- Regularly check the suction hose for damage. A damaged hose must not be used.
- Do not store or place the device on hot surfaces.
- Carry the device by its handle only. Do not carry it by its suction hose or mains cable.
- Only use accessories included in the delivery scope.
- Caution! Disconnect the device from the mains during installation or maintenance and when attaching/ removing accessories!
- Make sure the surface to be vacuumed is dry, in order to prevent damage to the device. Especially when shampooing carpets, make sure the carpet has been dried completely.
- Remove pointed, sharp or very large objects before vacuuming, in order to prevent damage to the device.
- Never use the device without the filter being installed!
- Static charge: Caution – Using the device and telescopic tube can cause static charge.
- Consult an expert when in doubt about operation, safety or connection of the device.
- Maintenance, modifications and repairs are to be performed exclusively by an expert or at a qualified shop.
- If you have questions which remain unanswered by these operating instructions, contact our technical support service or other technical personnel.

6. Product overview

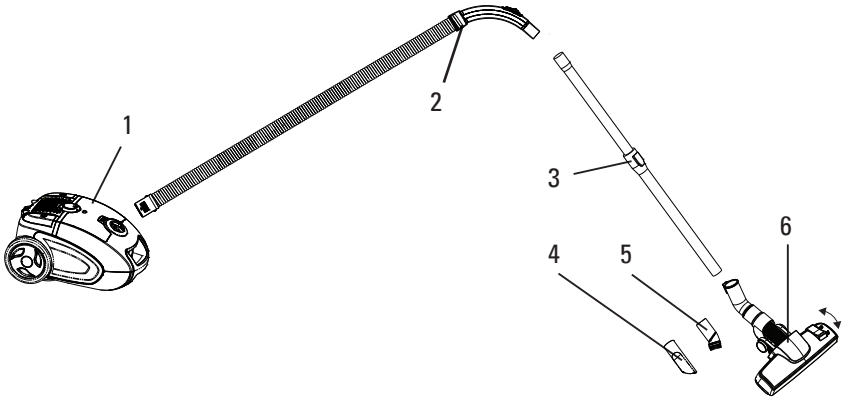

1 Vacuum cleaner

2 Suction hose with handle

3 Telescopic tube

4 Crevice nozzle

5 Furniture nozzle

6 Floor nozzle

7. Operation

a) Operating elements

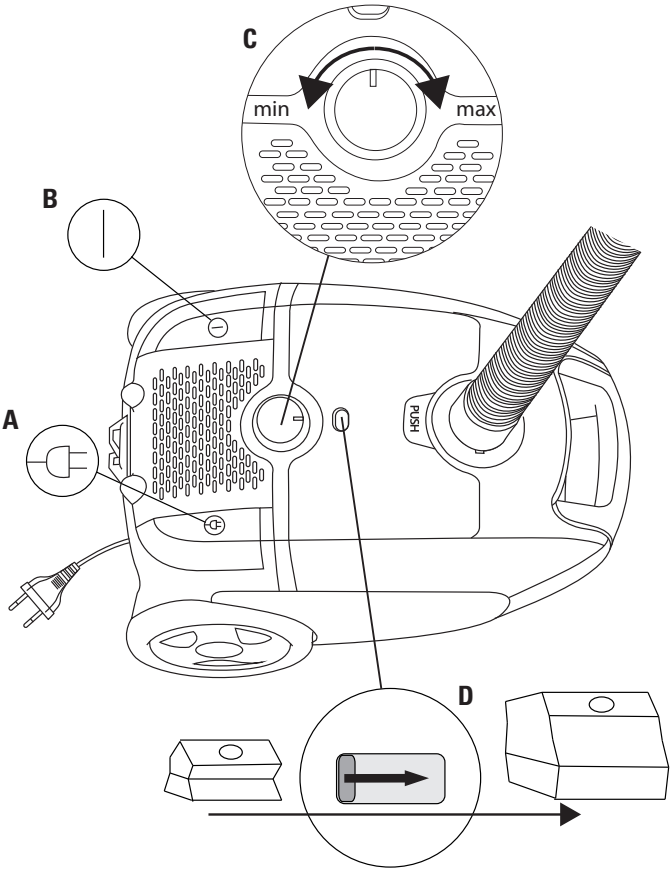

A) Button – retracting the mains cable: Press this button to retract the mains cable.

B) Button – on/off: Press this button to switch the device on or off.

C) Rotary knob – power control: Use the power control to reduce the power (turn towards “min”) or to increase the power (turn towards “max”).

D) Indicator: The fill level indicator usually indicates how full the dust bag is. The more red bars are visible, the higher the internal air resistance of the vacuum cleaner. That can be caused by

a) a full dust bag.
b) a clogged filter.

→ The fill level indicator only works during operation of the device.

b) Assembly and operation

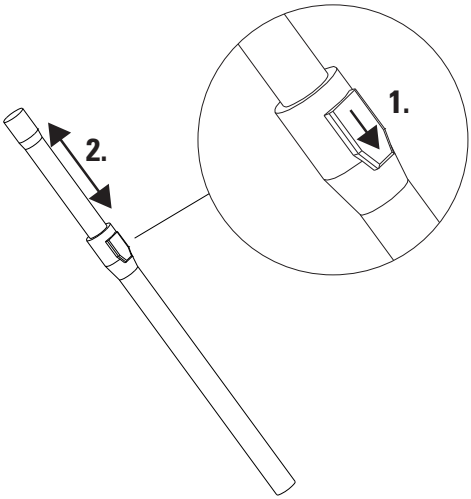

- Push the slide control on the telescopic tube forward and adjust the length as desired.

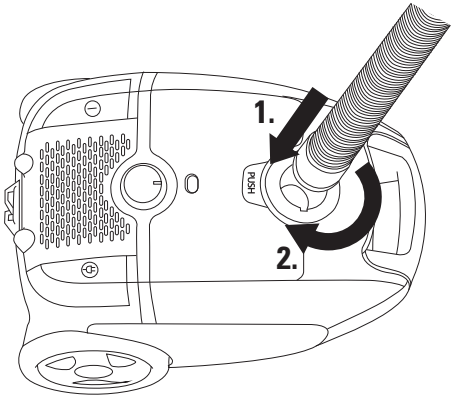

- Properly insert the hose end with the two lateral nubs into the vacuum opening and then secure the hose by turning it clockwise by approx. 30°.

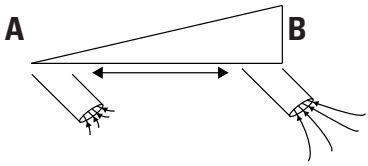

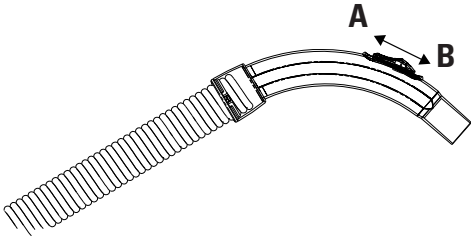

- Adjust the suction power using the slide control on the handle:

  Position A: lots of additional air, low suction power.

  Position B: no additional air, strong suction power.

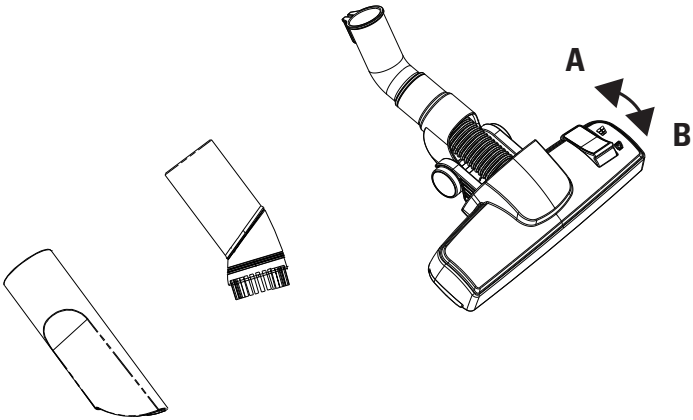

- Depending on the application, use the crevice, furniture or floor nozzle accordingly.
- Use the lever to adjust the floor nozzle according to the floor properties.

  ⟶ In general, the following applies:

  Position A: extracted brushes for hard and scratch-sensitive surfaces.

  Position B: retracted brushes for soft surfaces.

c) Additional nozzles

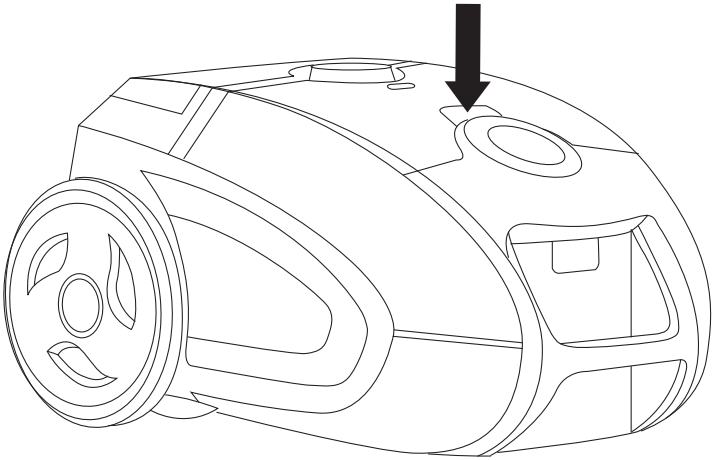

- Open the accessory compartment cover by pressing the “Push” button.

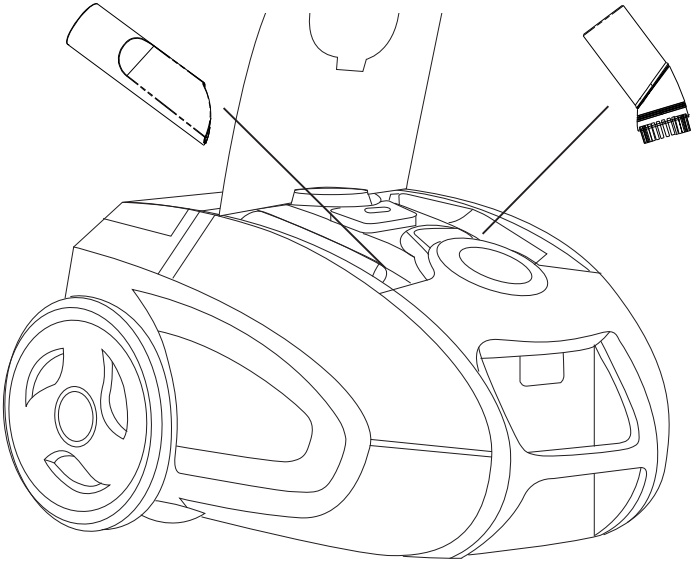

- There are holders with crevice and furniture nozzles inside.

→ Insert the additional nozzles into the holders in such a way that you can close the cover without any resistance.

d) Opening the housing cover and replacing the dust bag

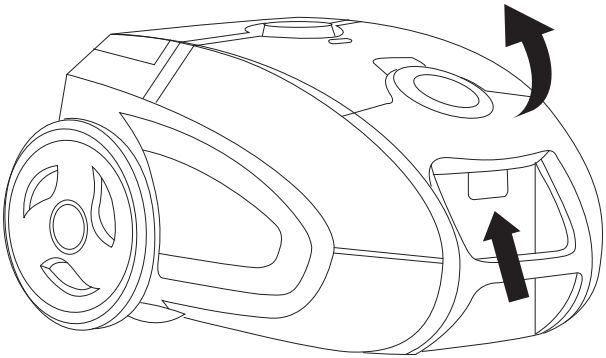

- In order to replace the dust bag and inner filter, open the housing by slightly pushing in the handle from below and then lifting it up.

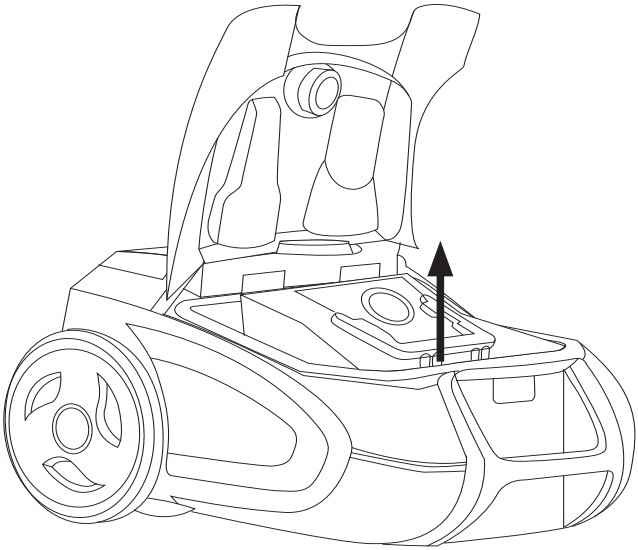

- Lift up the bag holder including the dust bag from the guide rails in a vertical motion.

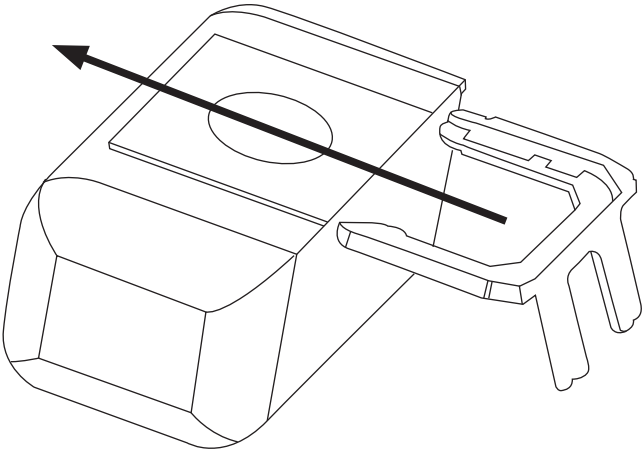

- Carefully remove the bag from the holder, making sure not to release any dust.

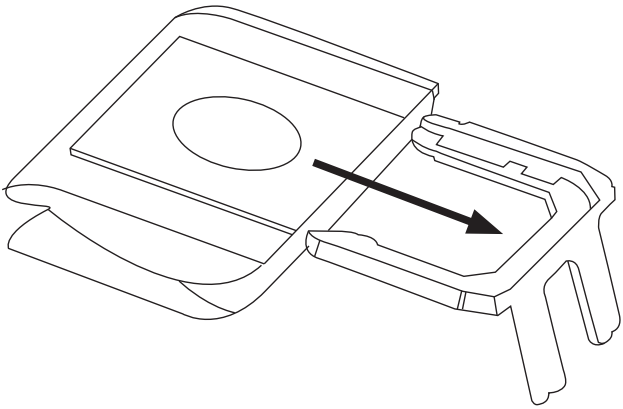

- Slide a new, empty dust bag into the bag holder.
- Slide the bag holder including the dust bag back onto the guide rails inside the vacuum cleaner (not shown).
- Close the housing.

→ The housing cannot be closed without a vacuum bag inserted.

8. Troubleshooting

WARNING!

Before carrying out any troubleshooting measures according to the below instructions, make sure the device is switched off, disconnected from the mains and has cooled down completely. Keep the device away from children and pets!

The product does not turn on

- Check if the mains plug has been connected properly. Disconnect the power plug from the power outlet and plug it back in after 10 seconds.
- Make sure the wall socket is live. Plug a different device into the power outlet. If the product does not turn on, consult an electrician.

Poor suction power

- Check if the dust bag is full and replace it if necessary.
- Check if the tube, hose or other accessories are blocked. If so, remove the cause accordingly.
- Clean or replace the filter.

The motor creates abnormal noise

- Stop using the device immediately.
- Check if the tube, hose or other accessories are blocked. If so, remove the cause accordingly. If the problem continues to exist, switch off the device. Unplug the mains plug and consult an expert.

9. Maintenance and cleaning

WARNING!

Before cleaning, make sure the device is switched off, disconnected from the mains and has cooled down completely. Keep the device away from children and pets!

Never immerse the device in water or other liquids.

a) Filter maintenance

CAUTION!

Never use the device with wet filters, in order to avoid product damage!

Clean the filters with water only if they are dirty. Otherwise, remove dust by gently tapping the filters.

Replace the filters, if they are heavily stained or damaged in any way.

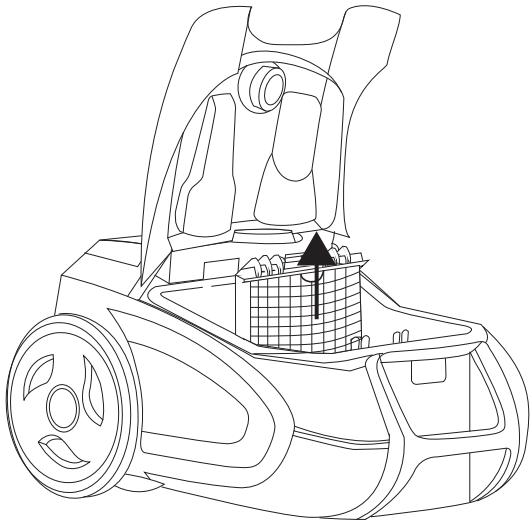

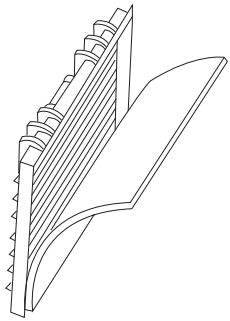

- Remove the inner filter from the guide rails in a vertical, upwards motion.
- Remove the filter fleece and then clean or replace it.

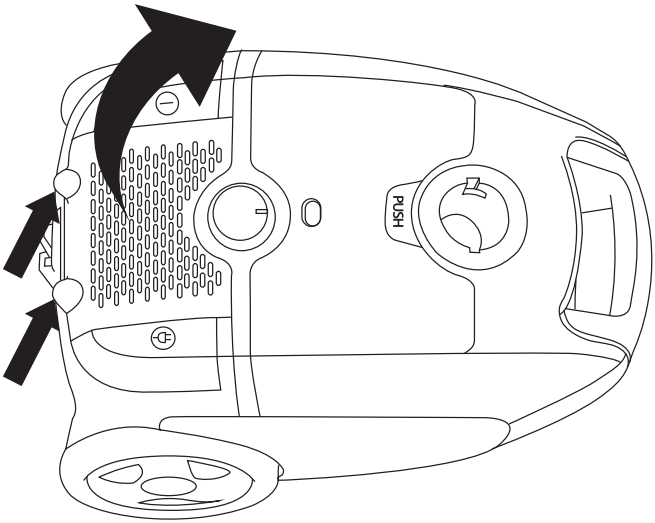

- Lift the cover by its two lugs and remove it.
- There is a grey filter pad located on the inside of the cover. Remove this pad for cleaning. Properly insert the pad again after cleaning.

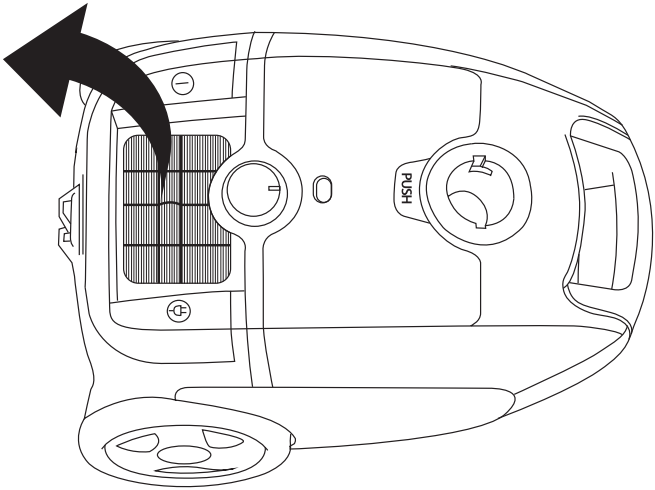

- Remove the exhaust filter and then clean or replace it.

b) Cleaning other parts

Disconnect the nozzles from the telescopic tube. Remove any objects inside the parts.

Clean the device with a slightly damp cloth. Make sure no moisture enters the device during cleaning.

Do not use corrosive cleaning agents, wire brushes, abrasive cleaners, or metal or sharp objects for cleaning the device.

Thoroughly dry the device after cleaning.

c) Storage

Always switch off the device and disconnect it from the mains before storing.

Store the device at a cool, dry and clean place out of reach of children and pets.

Keep the packaging. Store the device in its packaging when not using it for a longer period of time.

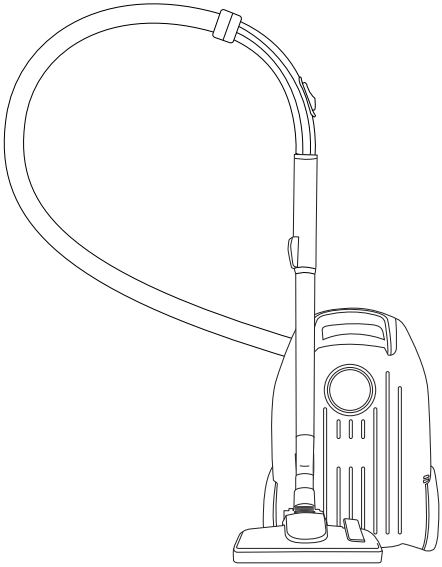

- After use, attach the hook of the floor nozzle to the suspension on the bottom of the device.

10. Disposal

Electronic devices are recyclable waste and must not be disposed of in the household waste.

At the end of its service life, dispose of the product in accordance with applicable regulatory guidelines.

You thus fulfil your statutory obligations and contribute to the protection of the environment.

11. Technical data

		Class
Annual energy consumption	31,2 (AE: kWh/year)	B
Cleaning efficiency - carpet	0,799 dpu_c	D
Cleaning efficiency - hard floors	1,110 dpu_{hf}	A
Dust emission	0,02 %	A

Ecodesign measuring method: EN 60312-1: 2013

Ecodesign calculating method: EU regulation Nr. 666/2013

Type of vacuum cleaner: Universal vacuum cleaner (suitable for cleaning both carpets and hard floors)

Rated voltage	220 - 240 V/AC, 50/60 Hz
Engine output	700 W
Suction power	≥230 W
Cable length	7 m
Telescopic tube length	54 - 90 cm
Capacity	3 l
Noise level	78 dB
Exhaust filter	HEPA H13
Protection class	II
Operating conditions	+5 to +40 °C, 0 - 95 % RH
Storage conditions	+5 to +40 °C, 0 - 95 % RH
Dimensions (W x H x D)	435 x 306 x 240 mm
Weight	7.1 kg

Table des matières

F

Page

1. Introduction 40
2. Utilisation prévue 41
3. Contenu d'emballage 41
4. Explication des symboles 41
5. Consignes de sécurité 42
6. Aperçu du produit 46
7. Mise en service 47
   a) Éléments de commande 47
   b) Assemblage et commande 48
   c) Suceurs supplémentaires 50
   d) Ouverture du couvercle de l'aspirateur et remplacement du sac à poussière 51
8. Dépannage 53
9. Entretien et nettoyage 54
   a) Entretien du filtre 54
   b) Nettoyage des autres pièces 56
   c) Rangement 56
10. Élimination des déchets 57
11. Données techniques 57

1. Introduction

Chère cliente, cher client,

Nous vous remercions de l'achat du présent produit.

Ce produit est conforme aux exigences légales, nationales et européennes.

Afin de maintenir l'appareil en bon état et d'en assurer un fonctionnement sans danger, l'utilisateur doit impérativement respecter le présent mode d'emploi !

Le présent mode d'emploi fait partie intégrante du produit. Il contient des remarques importantes pour la mise en service et la manipulation du produit. Tenez compte de ces remarques, même en cas de cession de ce produit à un tiers. Conservez le présent mode d'emploi afin de pouvoir le consulter à tout moment !

Tous les noms d'entreprises et appellations de produits contenus dans ce mode d'emploi sont des marques déposées des propriétaires respectifs. Tous droits réservés.

Pour toute question technique, veuillez vous adresser à:

France (email): technique@conrad-france.fr

Suisse: www.conrad.ch

www.biz-conrad.ch

2. Utilisation prévue

Ce produit est un aspirateur universel et convient pour une utilisation domestique. Il n'a pas été développé pour une application industrielle et commerciale dans le commerce du nettoyage. N'utilisez jamais l'aspirateur en plein air ou dans un garage.

Pour des raisons de sécurité et d'homologation, il est interdit de modifier la construction et/ou de transformer le produit. Une autre utilisation comme décrite ci-dessus est interdite et peut causer des dommages au produit. De plus, plusieurs risques tels que court-circuit, incendie, électrocutions etc. peuvent y être combinés. Veuillez lire attentivement le mode d'emploi et le conserver soigneusement pour pouvoir le retrouver aisément lorsque vous en aurez besoin. Donnez le produit à des tiers seulement accompagné du mode d'emploi !

Le produit est conforme aux exigences des directives européennes et nationales en vigueur. Tous les noms d'entreprises et appellations de produits contenus dans ce mode d'emploi sont des marques déposées des propriétaires correspondants. Tous droits réservés.

Les consignes de sécurité de ce mode d'emploi sont à respecter impérativement.

3. Contenu d'emballage

- Aspirateur
- Buse de sol
- Suceur plat (dans le compartiment d'accessoires)
- Brosse à meuble (dans le compartiment d'accessoires)
- Tube télescopique
- Tuyau d'aspiration
- Sac à poussière (préinstallé)
- Mode d'emploi

4. Explication des symboles

Ce symbole est utilisé lorsqu'il existe un risque pour votre santé, comme p. ex. une décharge électrique.

Le symbole avec un point d'exclamation attire l'attention sur les risques et dangers spécifiques liés à la manipulation, au fonctionnement ou à l'utilisation.

Le symbole avec la « flèche » renvoie aux conseils et aux consignes d'utilisations particulières.

5. Consignes de sécurité

a) Consignes importantes de sécurité

Lisez le mode d'emploi avec attention en étant particulièrement attentif aux consignes de sécurité. En cas de non-respect des consignes de sécurité et des informations données dans le présent mode d'emploi pour une utilisation correcte de l'appareil, nous déclinons toute responsabilité en cas de dommage personnel ou matériel consécutif. En outre, la responsabilité/garantie sera alors annulée.

- Cet appareil peut être utilisé par des enfants à partir de 8 ans et des personnes ayant des capacités physiques, sensorielles ou mentales limitées ou manquant d'expérience et/ou ayant des connaissances réduites, uniquement s'ils sont surveillés ou s'ils ont reçu des instructions concernant l'utilisation en toute sécurité de l'appareil et ont compris les risques encourus.
- Les enfants ne doivent pas jouer avec l'appareil.
- Le nettoyage et l'entretien réalisable par l'utilisateur ne doivent pas être effectués par des enfants sans surveillance.
- Risque de choc électrique ! N'essayez jamais de réparer l'appareil par vous-même. Faites réparer l'appareil en cas de panne uniquement par du personnel qualifié.
- Attention ! N'aspirez pas de liquides, de matériaux inflammables, d'objets chauds ou de cendre chaude !
- Avertissement ! Ne plongez jamais les éléments électriques de l'appareil durant le nettoyage ou durant son fonctionnement dans de l'eau ou tout autre liquide. Ne maintenez jamais l'appareil sous l'eau courante !
- Débranchez la fiche de secteur avant chaque nettoyage et si l'appareil n'est pas utilisé sur une longue période.

- Vérifiez régulièrement la fiche de secteur et le cordon d'alimentation afin de détecter des dommages ! Si le câble électrique de cet appareil est endommagé, celui-ci doit être remplacé soit par le fabricant ou par son service après-vente ou soit par un personnel qualifié afin d'éviter tout danger.
- Attention ! Prière de tenir hors de portée des ouvertures d'aspiration les personnes et les animaux ! Il est interdit d'utiliser l'appareil sur des personnes et des animaux. Il existe un risque de blessures !

b) Consignes generales de sécurité

- Ce produit n'est pas un jouet. Gardez-le hors de portée des enfants et des animaux domestiques.
- Ne laissez pas traîner le matériel d'emballage. Cela pourrait devenir un jouet pour enfants très dangereux.
- Gardez le produit à l'abri de températures extrêmes, de la lumière du soleil directe, de secousses intenses, d'humidité élevée, d'eau, de gaz inflammables, de vapeurs et de solvants.
- N'exposez pas le produit à des contraintes mécaniques.
- Si une utilisation en toute sécurité n'est plus possible, cessez d'utiliser le produit et protégez-le d'une utilisation accidentelle. Une utilisation en toute sécurité n'est plus garantie si le produit :
  - présente des traces de dommages visibles,
  - le produit ne fonctionne plus comme il devrait,
  - a été stocké pour une période prolongée dans des conditions défavorables ou bien
  - a été transporté dans des conditions très rudes.
- Maniez le produit avec précaution. À la suite de chocs, de coups ou de chutes, même de faible hauteur, l'appareil peut être endommagé.
- Adressez-vous à un technicien spécialisé si vous avez des doutes concernant le mode de fonctionnement, la sécurité ou le raccordement de l'appareil.
- Tout entretien, ajustement ou réparation ne doit être effectué que par un spécialiste ou un atelier spécialisé.
- Si vous avez encore des questions auxquelles ce mode d'emploi n'a pas su répondre, nous vous prions de vous adresser à notre service technique ou à un expert.
- Conformez-vous à toutes les consignes de sécurité pour éviter tout dommage qui pourrait être causé par une mauvaise utilisation ! Respectez tous les avertissements sur l'appareil ainsi que ceux du mode d'emploi !
- Conservez le mode d'emploi pour vous y référer ultérieurement. Si cet appareil doit être transmis à un tiers, le mode d'emploi doit aussi l'accompagner.
- Dans le cas d'un usage en non-conformité ou d'une mauvaise manipulation, la responsabilité est exclue pour des dommages qui éventuellement peuvent survenir.

- Utilisez l'appareil seulement aux fins prévues. L'appareil n'est pas approprié pour une utilisation commerciale. Cet appareil est conçu pour une utilisation seulement à l'intérieur et exclusivement pour un usage domestique.
- Avant de brancher l'alimentation secteur, vérifiez si la nature de l'alimentation électrique et la tension de réseau correspondent bien avec les spécifications sur l'étiquette signalétique.
- N'utilisez jamais un appareil endommagé ! Débranchez l'appareil de l'alimentation et contactez votre service clientèle si l'appareil est endommagé.
- Évitez que le câble soit endommagé par un écrasement, un pliage ou un frottement contre des arêtes vives. Tenez-le loin des surfaces chaudes ainsi que des feux et flammes.
- Installez le câble afin que personne ne puisse involontairement tirer dessus ou trébucher sur celui-ci.
- Lors de l'utilisation d'une rallonge, celle-ci doit être adaptée à la puissance de l'appareil.
- Ne prenez pas l'appareil avec les mains humides ou ne vous tenez pas sur un sol humide pendant son fonctionnement. Ne touchez jamais la fiche de secteur avec les mains mouillées ou humides !
- N'ouvrez jamais le boîtier quelles que soient les circonstances ! N'introduisez pas de corps étrangers à l'intérieur du boîtier.
- L'utilisation de pièces et d'accessoires, qui ne sont pas recommandés par le fabricant, peut causer des blessures et des dommages. Par conséquent, n'utilisez que des accessoires originaux.
- Ne posez aucun objet lourd sur l'appareil. Ne placez aucun objet produisant ou ayant des flammes, par ex. bougies, etc. à proximité de l'appareil. Ne placez aucun objet rempli de liquide, par ex. vases, etc. à proximité de l'appareil.
- Tenez l'appareil hors de portée de toutes les surfaces chaudes et des flammes. Protégez l'appareil de la chaleur et du froid extrême, de la poussière, du rayonnement direct du soleil, de l'humidité, des projections d'eau et des éclaboussures.
- N'enroulez pas le cordon électrique autour de l'appareil.
- Branchez la fiche de secteur sur une prise facilement accessible afin de pouvoir rapidement débrancher l'appareil de l'alimentation électrique en cas urgence. Débranchez la fiche de secteur de la prise de courant pour éteindre l'appareil complètement. Utilisez la fiche de secteur, qui est à tout instant accessible, comme dispositif de mise hors tension.
- Un dispositif différentiel résiduel (DDR) est recommandé comme protection supplémentaire sur l'installation où est branché l'appareil avec une évaluation de courant de déclenchement d'un maximum 30 mA dans le circuit électrique. L'installation doit être réalisée par un électricien expérimenté.
- Ne laissez pas l'appareil sans surveillance lorsqu'il est en fonctionnement ou si la fiche de secteur est branchée sur la prise de courant.
- Si le tuyau ou le tube venait à se bloquer, enlevez les objets avant la prochaine utilisation de l'appareil.
- Examinez régulièrement le tuyau d'aspiration pour y déceler des dommages. Un tuyau d'aspiration endommagé ne doit plus être utilisé.
- Ne rangez pas ou ne placez pas l'appareil sur des surfaces chaudes.

- Transportez l'appareil seulement en utilisant sa poignée mais surtout pas par le tuyau ou le cordon d'alimentation.
- N'utilisez que les accessoires qui sont fournis avec l'appareil.
- Attention ! Lors de l'assemblage de l'appareil, de son contrôle ainsi qu'à la mise en place et démontage des accessoires, il doit être débranché du réseau électrique.
- Veillez à ce que la surface à aspirer soit toujours sèche, afin d'éviter des dommages à l'appareil. Veillez surtout après le shampooing d'un tapis à ce que le matériau soit complètement sec.
- Avant d'aspirer, les objets pointus, tranchants ou pièces volumineuses devraient être enlevés afin d'éviter des dommages à l'appareil.
- N'utilisez jamais l'appareil sans avoir installé le filtre !
- Charge électrostatique : Attention : l'utilisation de l'appareil et du tube télescopique peut provoquer une charge électrostatique.
- Adressez-vous à un technicien spécialisé si vous avez des doutes concernant le mode de fonctionnement, la sécurité ou le raccordement de l'appareil.
- Tout entretien, ajustement ou réparation ne doit être effectué que par un spécialiste ou un atelier spécialisé.
- Si vous avez encore des questions auxquelles ce mode d'emploi n'a pas su répondre, nous vous prions de vous adresser à notre service technique ou à un expert.
- Adressez-vous à un technicien spécialisé si vous avez des doutes concernant le mode de fonctionnement, la sécurité ou le raccordement de l'appareil.
- Tout entretien, ajustement ou réparation ne doit être effectué que par un spécialiste ou un atelier spécialisé.
- Si vous avez encore des questions auxquelles ce mode d'emploi n'a pas su répondre, nous vous prions de vous adresser à notre service technique ou à un expert.

6. Aperçu du produit

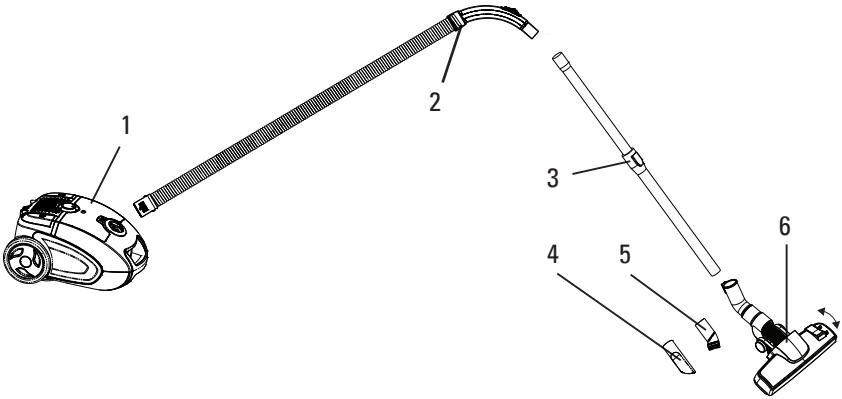

1 Aspirateur

2 Tuyau d'aspiration avec prise

3 Tube télescopique

4 Suceur plat

5 Suceur pour meubles

6 Buse de sol

7. Mise en service

a) Éléments de commande

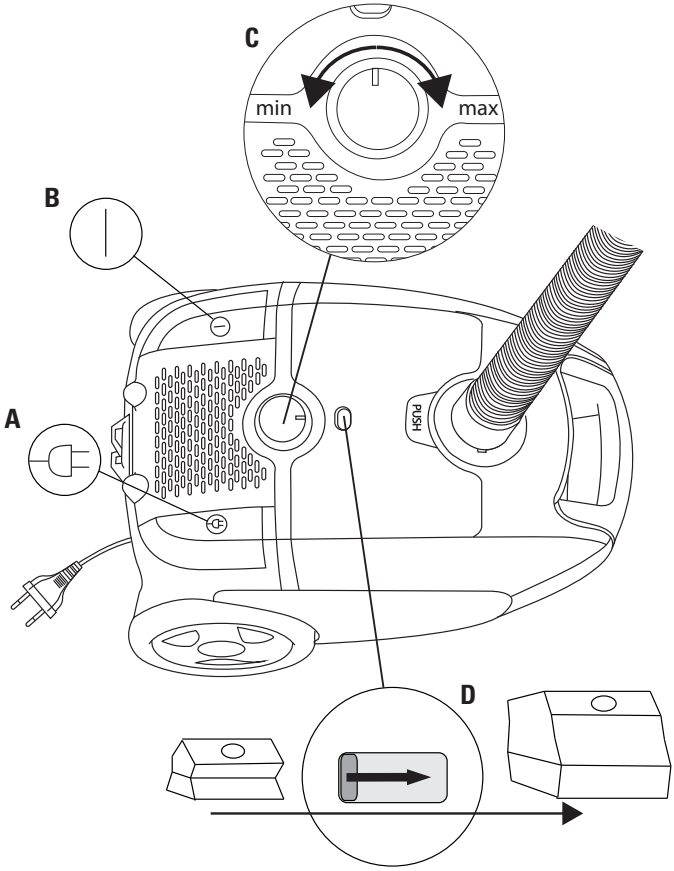

A) Touche du cordon d'alimentation - enroulement : Appuyez sur la touche afin d'enrouler le cordon d'alimentation.

B) Touche - marche/arrêt : Appuyez sur la touche afin d'allumer ou d'éteindre l'appareil.

C) Bouton rotatif - sélecteur de puissance : pour obtenir la puissance d'aspiration voulue, tournez le sélecteur de puissance pour réduire (sens " min ") ou augmenter (sens " max ").

D) Indicateur : L'indicateur de remplissage indique normalement à quel niveau est le sac de l'aspirateur. Plus la barre rouge est visible, plus l'aspirateur a une résistance interne à l'air. Cela peut être dû

a) au sac de l'aspirateur qui est plein,
b) au filtre bouché.

→ L'indicateur du niveau de remplissage ne fonctionne que pendant l'utilisation.

b) Assemblage et commande

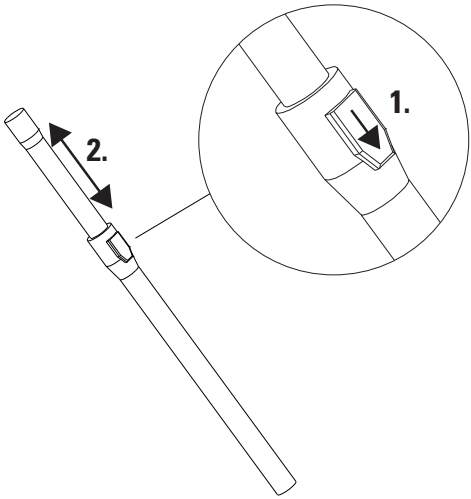

- Appuyez vers l'avant sur le taquet coulissant sur le tube télescopique et réglez la longueur souhaitée.

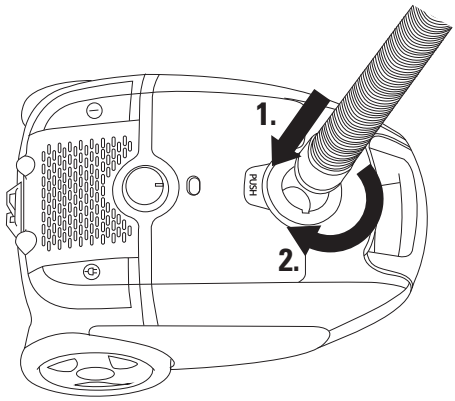

- Insérez convenablement l'extrémité du tuyau avec ses deux picots latéraux dans l'ouverture de l'aspirateur et tournez le tuyau avec un mouvement rotatif de 30° dans le sens des aiguilles d'une montre.

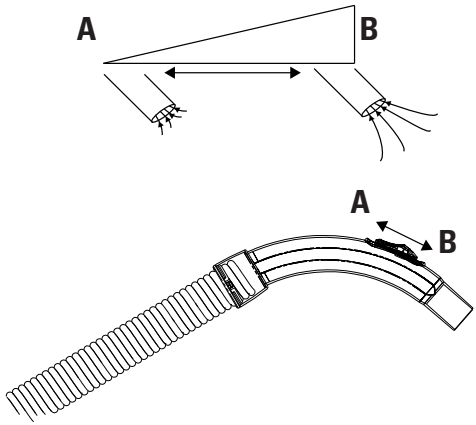

- Réglez la puissance d'aspiration avec le taquet sur la poignée :

  Position A : grande entrée d'air, puissance d'aspiration faible.

  Position B : pas d'entrée d'air, puissance d'aspiration forte.

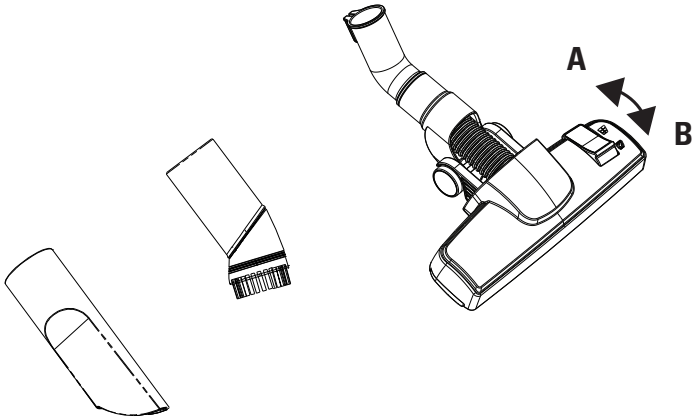

- Utilisez selon l'intervention que vous souhaitez faire soit le suceur plat soit le suceur pour meubles ou la buse de sol.
- Réglez la buse de sol avec son levier pour répondre à la nature du sol.

  → En général :

  Position A : brosses sorties pour des sols durs et sensibles aux rayures.

  Position B : brosses rentrées pour des sols souples.

c) Suceurs supplémentaires

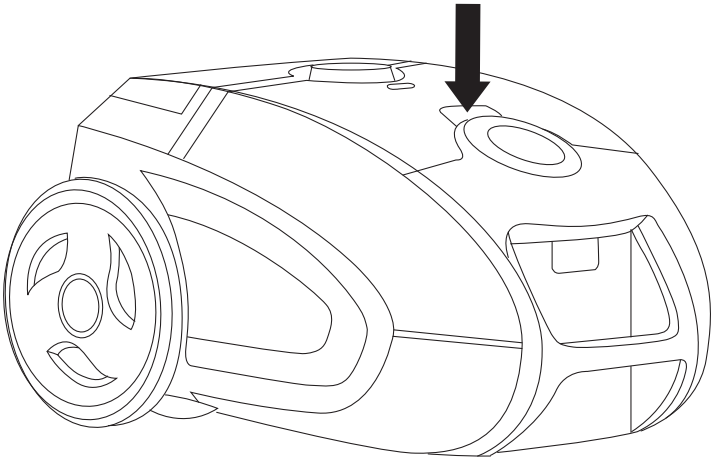

- Ouvrez le couvercle des accessoires, en appuyant sur la touche " Push ".

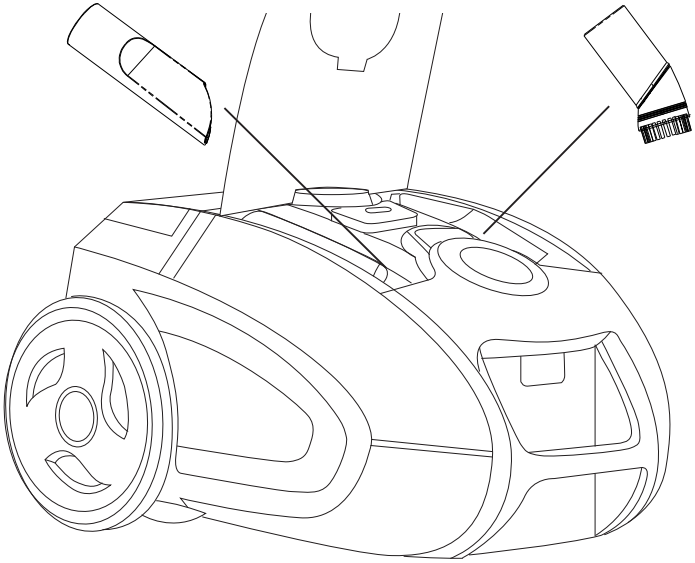

- Dans les logements, vous trouvez le suceur plat et le suceur pour meubles.

→ Positionnez les suceurs supplémentaires dans leur logement à l'intérieur tout en vous assurant que vous puissiez bien refermer le couvercle sans résistance.

d) Ouverture du couvercle de l'aspirateur et remplacement du sac à poussière

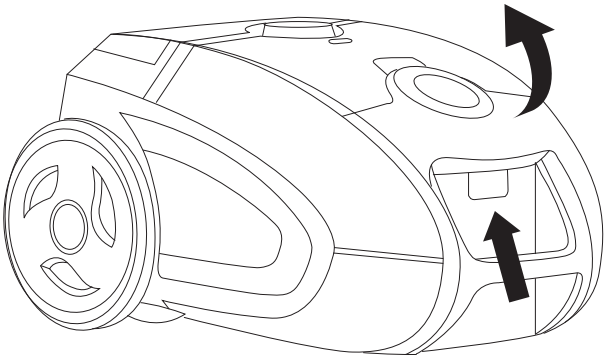

- Pour remplacer le sac à poussière et le filtre à l'intérieur, ouvrez le couvercle en appuyant légèrement sur la poignée vers le bas pour ensuite la lever vers le haut en tirant.

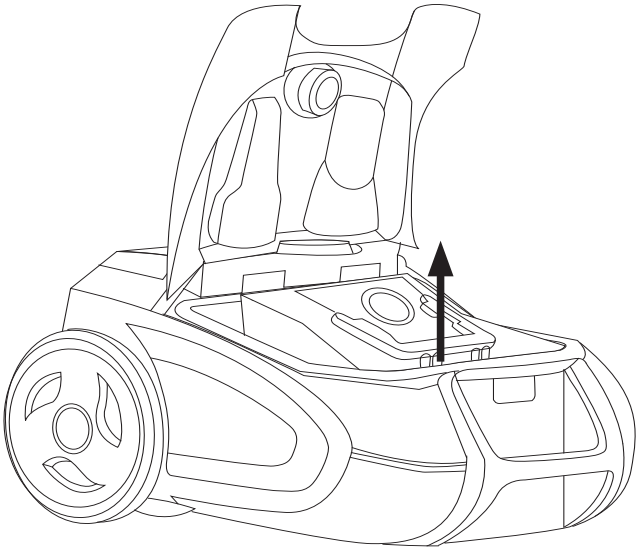

- Retirez le support du sac avec le sac à poussière verticalement en l'enlevant des rails de guidage.

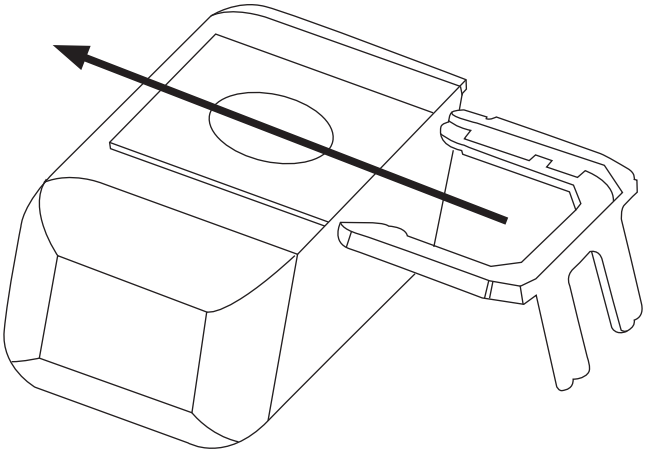

- Enlevez prudemment le sac du support afin qu'aucune poussière ne sorte.

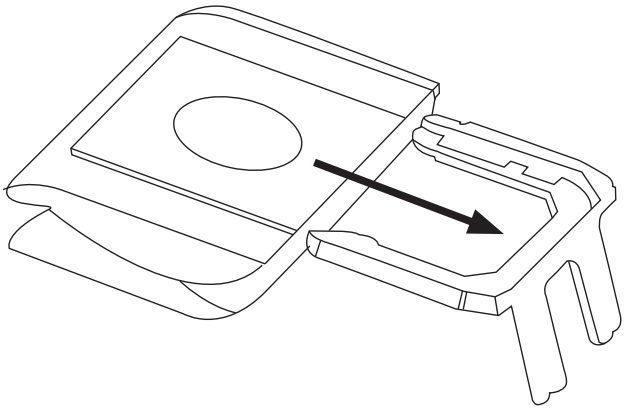

- Placez un nouveau sac à poussière vide sur le support du sac.
- Réinstallez en faisant glisser le support du sac avec le sac à poussière dans les rails de guidage à l'intérieur de l'aspirateur (non illustré).
- Fermez le boîtier.

→ Si aucun sac à poussière n'est installé, le boîtier ne peut pas se refermer.

8. Dépannage

AVERTISSEMENT !

Avant d'entreprendre toute mesure conformément aux informations suivantes pour palier à un dysfonctionnement, veuillez vous assurer que l'appareil soit éteint, que la fiche de secteur soit débranchée de la prise de courant et qu'il soit complètement refroidi. Tenez l'appareil hors de portée des enfants et des animaux !

Le produit ne peut pas être allumé

- Vérifiez si la fiche de secteur est correctement branchée. Débranchez la fiche de la prise de courant et rebranchez-la après 10 secondes.
- Assurez-vous que la prise soit bien alimentée en électricité. Branchez donc un autre appareil sur la prise. Si cet appareil ne s'allume pas lui aussi, adressez-vous à un électricien.

Mauvais performance d'aspiration

- Contrôlez si le sac à poussière est plein et renouvelez-le si nécessaire.
- Vérifiez si le tube, le tuyau ou les autres accessoires n'est/ne sont pas bouché(s). Si oui, éliminez les causes occasionnant ce problème.
- Nettoyez ou remplacez les filtres.

Le moteur est inhabituellement bruyant

- Arrêtez immédiatement le fonctionnement de l'appareil.
- Vérifiez si le tube, le tuyau ou les autres accessoires n'est/ne sont pas bouché(s). Si oui, éliminez les causes occasionnant ce problème. Si le problème subsiste encore, éteignez l'appareil. Débranchez la fiche de secteur et prenez contact avec un technicien spécialisé

9. Entretien et nettoyage

AVERTISSEMENT !

Avant le nettoyage, assurez-vous que l'appareil soit éteint, que la fiche de secteur soit débranchée de la prise de courant et que l'appareil soit complètement refroidi. Tenez l'appareil hors de portée des enfants et des animaux !

Ne plongez jamais l'appareil dans l'eau ou tout autre liquide.

a) Entretien du filtre

ATTENTION !

N'utilisez jamais l'appareil avec des filtres humides, afin d'éviter des dommages au produit !

Nettoyez les filtres uniquement avec de l'eau lorsqu'ils sont sales. Sinon, tapez doucement afin de décoller la poussière.

Remplacez les filtres, lorsqu'ils sont très sales ou endommagés.

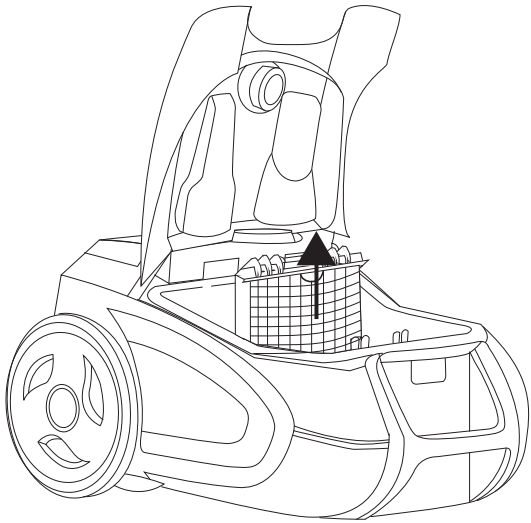

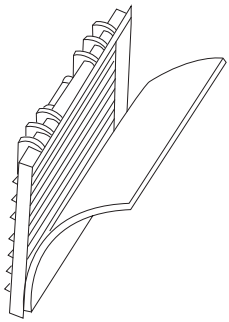

- Retirez le filtre intérieur verticalement des rails de guidage.
- Enlevez le filtre en fibre et nettoyez-le ou remplacez-le.

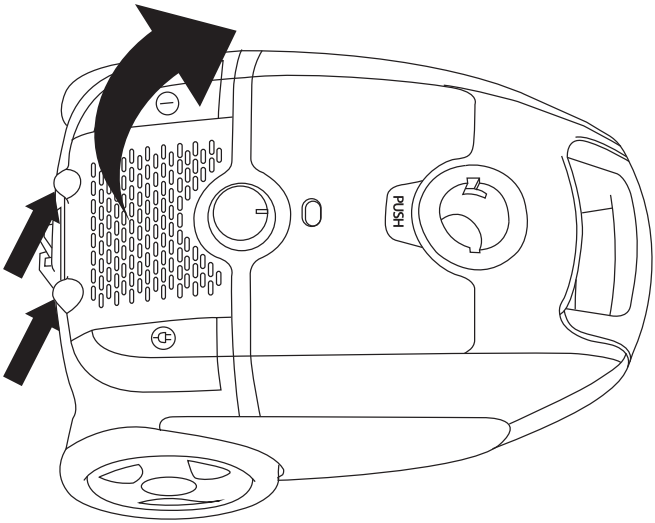

- Soulevez le cache aux deux picots et enlevez-le.
- Un filtre en fibre grise se trouve à l'intérieur du couvercle. Enlevez la fibre pour la nettoyer. Après le nettoyage, replacez correctement la fibre.

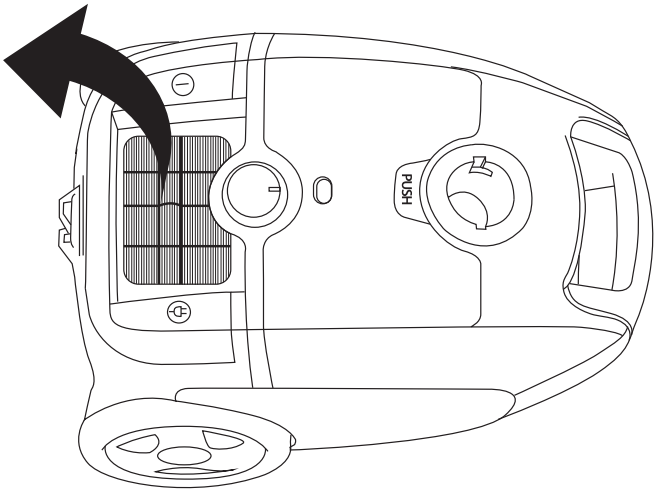

- Prenez le filtre de sortie et nettoyez-le ou remplacez-le.

b) Nettoyage des autres pièces

Enlevez les suceurs du tube télescopique. Enlevez de l'intérieur les objets qui peuvent y être coincés.

Nettoyez l'appareil avec un chiffon légèrement humidifié. Veillez à ce que, pendant le nettoyage, aucune humidité ne pénètre dans l'appareil.

N'utilisez pas de produits de nettoyage, brosses métalliques, produits récurants et corrosifs, d'objets tranchants ou en métal pour nettoyer l'appareil.

Après le nettoyage, séchez soigneusement l'appareil.

c) Rangement

Éteignez toujours l'appareil et débranchez-le du courant de secteur avant de le ranger.

Stockez l'appareil dans un endroit frais, sec et propre, hors de portée des enfants et des animaux domestiques.

Conserver l'emballage. L'appareil peut y être rangé s'il n'est pas être utilisé sur une longue période.

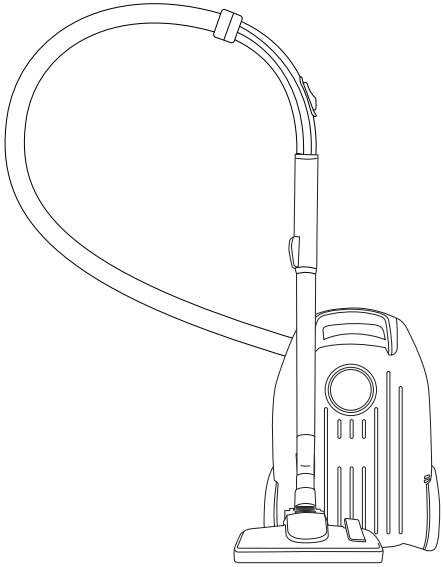

- Lorsque vous avez terminé d'aspirer, vous pouvez insérez le crochet du suceur pour le sol dans l'accrochage prévu au-dessous du produit.

10. Élimination des déchets

Les appareils électroniques sont des matériaux recyclables et ne doivent pas être éliminés avec les ordures ménagères.

Mettez au rebut le produit à la fin de sa durée de vie conformément aux dispositions légales applicables.

Vous respectez ainsi les ordonnances légales et contribuez à la protection de l'environnement.

11. Données techniques

		Classe
Consommation d'énergie annuelle	31,2 (AE: kWh/an)	B
Performance de nettoyage - tapis	0,799 dpu_c	D
Performance de nettoyage - sol dur	1,110 dpu_{hf}	A
Émission de poussières	0,02 %	A

Écoconception - méthode de mesure : EN 60312-1: 2013

Écoconception - méthode de calcul : Règlement (UE) n° 666/2013

Type d'aspirateurs : aspirateur universel (convient pour le nettoyage aussi bien des tapis que des sols durs.)

Tension nominale .....220 - 240 V/AC, 50/60 Hz

Rendement moteur .....700 W

Performance d'aspiration.....≥230 W

Longueur de cordon d'alimentation.....7 m

Longueur de tube télescopique.....54 - 90 cm

Capacité .....3 l

Niveau sonore .....78 dB

Filtre de sortie.....HEPA H13

Classe de protection..... II

Conditions de fonctionnement.....de + 5 à + 40 °C, 0- 95 % rF

Conditions de stockage.....de + 5 à + 40 °C, 0 - 95 % rF

Dimensions (l x H x P).....435 x 306 x 240 mm

Poids.....7,1 kg

Inhoudsopgave

NL

Bladzijde

1. Inleiding 59
2. Beoogd gebruik 60
3. Leveringsomvang 60
4. Verklaring van de symbolen 60
5. Veiligheidsinstructies 61
6. Productoverzicht 65
7. Ingebruikname 66
   a) Bedieningselementen 66
   b) Assemblage en bediening 67
   c) Extra mondstukken 69
   d) Klep in de behuizing openen en de stofzuigerzak vervangen 70
8. Probleemoplossing 72
9. Onderhoud en schoonmaken 73
   a) Onderhoud van het filter 73
   b) Schoonmaken van andere onderdelen 75
   c) Opbergen 75
10. Verwijdering 76
11. Technische Gegevens 76

1. Inleiding

Geachte klant,

Hartelijk dank voor de aanschaf van dit product.

Dit product voldoet aan de wettelijke nationale en Europese normen.

Volg de instructies van de gebruiksaanwijzing op om deze status van het apparaat te handhaven en een ongevaarlijke werking te garanderen!

Deze gebruiksaanwijzing hoort bij dit product. Deze bevat belangrijke instructies voor de ingebruikname en bediening. Let hierop, ook wanneer u dit product aan derden doorgeeft. Bewaar deze handleiding om haar achteraf te raadplegen!

Alle vermelde bedrijfs- en productnamen zijn handelsmerken van de respectievelijke eigenaren. Alle rechten voorbehouden.

Bij technische vragen kunt u zich wenden tot onze helpdesk.

Voor meer informative kunt u kijken op www.conrad.nl of www.conrad.be

2. Beoogd gebruik

Dit product dient als universele stofzuiger voor huishoudelijk gebruik. Het apparaat is niet ontwikkeld voor industrieel of commercieel gebruik in de schoonmaakindustrie. Gebruik de stofzuiger nooit buitenshuis of in een garage.

Op veiligheids- en vergunningsgronden is het niet toegestaan dit product om te bouwen en/of te veranderen. Gebruik anders dan boven beschreven is niet toegestaan en kan ertoe leiden dat het product beschadigd wordt. Daarnaast levert dit gevaar op zoals bijv. kortsluiting, brand, elektrische schokken, etc. Lees de gebruiksaanwijzing goed door en bewaar deze om later nogmaals te kunnen raadplegen. Geef het product alleen samen met de gebruiksaanwijzing door aan derden.

Het product voldoet aan alle wettelijke, nationale en Europese richtlijnen. Alle vermelde firmanamen en productomschrijvingen zijn handelsmerken der respectieve gerechtigden. Alle rechten voorbehouden.

Volg alle veiligheidstips in deze gebruiksaanwijzing onvoorwaardelijk op!

3. Leveringsomvang

- Stofzuiger
- Vloer
- Voegenmondstuk (in accessoirevak)
- Meubelborstel (in accessoirevak)
- Telescopische buis
- Zuigslang
- Stofzak (al geïnstalleerd)
- Gebruiksaanwijzing

4. Verklaring van de symbolen

Dit symbool wordt gebruikt als er gevaar voor uw gezondheid bestaat bijv. door elektrische schokken.

Het symbool met het uitroepteken duidt op grote gevaren bij het hanteren, het gebruik of de bediening van het product.

Het "pijl"-symbool staat voor speciale tips en gebruiksaanwijzingen.

5. Veiligheidsinstructies

a) Belangrijke veiligheidsinstructies

Lees de gebruiksaanwijzing zorgvuldig door en let vooral op de veiligheidsinstructies. Indien de veiligheidsinstructies en de aanwijzingen voor een juiste bediening in deze gebruiksaanwijzing niet worden opgevolgd, kunnen wij niet aansprakelijk worden gesteld voor de daardoor ontstane schade aan apparatuur of persoonlijk letsel. Bovendien vervalt in dergelijke gevallen de garantie.

- Dit apparaat mag alleen door kinderen vanaf 8 jaar en door personen met verminderde fysieke, sensorische of geestelijke vermogens of gebrek aan ervaring en/of kennis gebruikt worden als ze onder supervisie staan of geïnstrueerd zijn wat betreft veilig gebruik van het product en begrepen hebben welke gevaren uit dat gebruik voortvloeien.
- Kinderen mogen niet met het apparaat spelen.
- Schoonmaken en onderhoud door de gebruiker mogen niet door kinderen worden uitgevoerd tenzij ze onder toezicht staan.
- Kortsluitingsgevaar! Probeer nooit het apparaat zelf te repareren. Laat het apparaat in geval van storingen alleen door gekwalificeerde vaklieden repareren.
- Voorzichtig! Zuig geen vloeistoffen, licht ontvlambare materialen, hete voorwerpen of gloeiende as op.
- Waarschuwing! Dompel de elektrische delen van het apparaat tijdens het zuigen of gebruik nooit onder in water of andere vloeistoffen. Houd het apparaat nooit onder stromend water.
- Trek de stekker uit het stopcontact als u het apparaat schoon gaat maken en als u het voor langere tijd niet gebruikt.

- Controleer de netstekker en het elektrische snoer regelmatig op beschadigingen. Als het elektrische aansluitsnoer van dit product beschadigd is, moet dit door de fabrikant, zijn klantendienst of een vergelijkbaar gekwalificeerd persoon vervangen worden om gevaar te vermijden.
- Voorzichtig! Mensen en dieren uit de buurt houden van de zuigopeningen. Apparaat niet gebruiken op mensen of dieren. Verwondingsgevaar!

b) Aalgemene veiligheidsinstructies

- Het apparaat is geen speelgoed. Houd het buiten bereik van kinderen en huisdieren.
- Laat verpakkingsmateriaal niet zomaar rondslingeren. Dit kan gevaarlijk materiaal worden voor spelende kinderen.
- Bescherm het product tegen extreme temperaturen, direct zonlicht, sterke schokken, hoge luchtvochtigheid, vocht, ontvlambare gassen, dampen en oplosmiddelen.
- Zet het product niet onder mechanische druk.
- Als het niet langer mogelijk is het apparaat veilig te bedienen, stel het dan buiten bedrijf en zorg ervoor dat niemand het per ongeluk kan gebruiken. Veilige bediening kan niet langer worden gegarandeerd wanneer het product:
  - zichtbaar is beschadigd,
  - niet langer op juiste wijze werkt,
  - tijdens lange periode is opgeslagen onder slechte omstandigheden, of
  - onderhevig is geweest aan ernstige vervoergerelateerde druk.
- Behandel het apparaat met zorg. Schokken, botsingen of zelfs een val van een beperkte hoogte kan het product beschadigen.
- Volg alle veiligheidstips op om schade door niet vakkundig gebruik te vermijden! Volg alle waarschuwingen op die op het apparaat of in de gebruiksaanwijzing staan.
- Bewaar deze gebruiksaanwijzing voor eventueel toekomstig gebruik. Mocht dit product aan een derde door worden gegeven, dan moet deze gebruiksaanwijzing meegegeven worden.
- In geval van niet vakkundig gebruik of onjuiste bediening kan geen aansprakelijkheid voor eventueel optredende schade aanvaard worden.
- Het apparaat mag alleen gebruikt worden voor het doel waarvoor het bestemd is. Het apparaat is niet geschikt voor commercieel gebruik. Dit apparaat is voor gebruik binnen, en wel uitsluitend in het huishouden, ontwikkeld.
- Controleer voor aansluiting of het elektriciteitsnet of het soort stroom en de netspanning overeen komen met wat op het typeplaatje aangegeven is.
- Gebruik nooit een beschadigd apparaat! Trek de stekker uit het stopcontact en waarschuw uw klantendienst als het apparaat beschadigd is.
- Zorg dat het elektrische snoer niet beschadigd wordt door platdrukken, knikken of schuren tegen scherpe kanten. Houd het snoer uit de buurt van hete oppervlakken en open vuur.
- Leg het snoer zo dat er niet per ongeluk aan getrokken of over gestruikeld kan worden.
- Bij gebruik van een verlengsnoer moet dit geschikt zijn voor het vereiste vermogen.
- Zet het apparaat nooit aan met natte handen of als het op een nat oppervlak staat. Pak de netstekker nooit met vochtige of natte handen vast.
- Open onder geen beding de behuizing. Steek geen voorwerpen in het binnenste van de behuizing.
- Gebruik van accessoires die door de fabrikant niet nadrukkelijk zijn aanbevolen, kan leiden tot verwondingen en beschadigingen. Gebruik dus alleen originele hulpstukken.
- Zet geen zware voorwerpen op het apparaat. Zet geen voorwerpen met open vlammen, zoals bijv. kaarsen, naast het apparaat. Zet geen met vloeistof gevulde voorwerpen, zoals bijv. vazen, naast het apparaat.

- Houd het apparaat uit de buurt van alle hete oppervlakken en open vlammen. Bescherm het apparaat tegen extreme hitte en kou, stof, direct zonlicht, vocht, druppels en opspattend water.
- Wikkel het elektrische snoer niet om het apparaat.
- Steek de stekker in een goed bereikbaar stopcontact om in een noodgeval het apparaat snel van de stroomvoorziening los te kunnen koppelen. Trek de stekker uit het stopcontact om het apparaat helemaal uit te zetten. Gebruik de netstekker als een op ieder moment toegankelijke ontkoppelingsinstallatie.
- Als extra veiligheidsmaatregel wordt aanbevolen een aardlekschakelaar (RCD) met een ingestelde lekstroom van niet meer dan 30 mA in de door het apparaat gebruikte stroomkring op te nemen. Installatie hiervan moet uitgevoerd worden door een ervaren elektricien.
- Zorg ervoor dat het apparaat altijd onder toezicht staat als het gebruikt wordt of als de netstekker in het stopcontact is gestoken.
- Als de slang of de buis geblokkeerd is, verwijder de blokkerende voorwerpen dan voor het apparaat opnieuw te gebruiken.
- Controleer de zuigslang regelmatig op beschadigingen. Een beschadigde zuigslang mag niet meer gebruikt worden.
- Bewaar of plaats het apparaat niet op heten oppervlakken.
- Draag het apparaat alleen aan de draaggreep, nooit aan de zuigslang of het elektrische snoer.
- Gebruik alleen die accessoires die met het apparaat zijn meegeleverd.
- Voorzichtig! Tijdens het in elkaar zetten, controles en tijdens het aanbrengen/verwijderen van accessoires moet de stekker uit het stopcontact zijn getrokken.
- Zorg ervoor dat het oppervlak dat gezogen moet worden altijd droog is om schade aan het apparaat te vermijden. Let er vooral na een tapijt met shampoo te hebben behandeld op dat het tapijt volledig opgedroogd is.
- Voor het zuigen moeten spitse, scherpe of zeer grote dingen verwijderd zijn om schade aan het apparaat te voorkomen.
- Gebruik het apparaat nooit zonder dat er een filter in zit!
- Statische oplading: Voorzichtig - Gebruik van het apparaat en de telescopische buis kan een elektrostatische lading doen ontstaan.
- Raadpleeg een expert wanneer u twijfelt over het juiste gebruik, de veiligheid of het aansluiten van het apparaat.
- Onderhoud, aanpassingen en reparaties mogen alleen uitgevoerd worden door een expert of in een daartoe bevoegde winkel.
- Als u nog vragen hebt die niet door deze gebruiksaanwijzingen zijn beantwoord, neem dan contact op met onze technische dienst of ander technisch personeel.

6. Productoverzicht

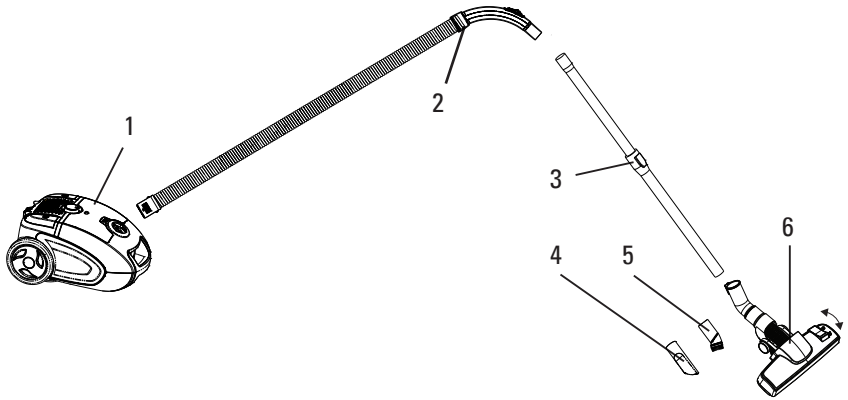

1 Stofzuiger

2 Zuigslang met greep

3 Telescopische buis

4 Mondstuk voor voegen

5 Mondstuk voor meubels

6 Vloermondstuk

7. Ingebruikname

a) Bedieningselementen

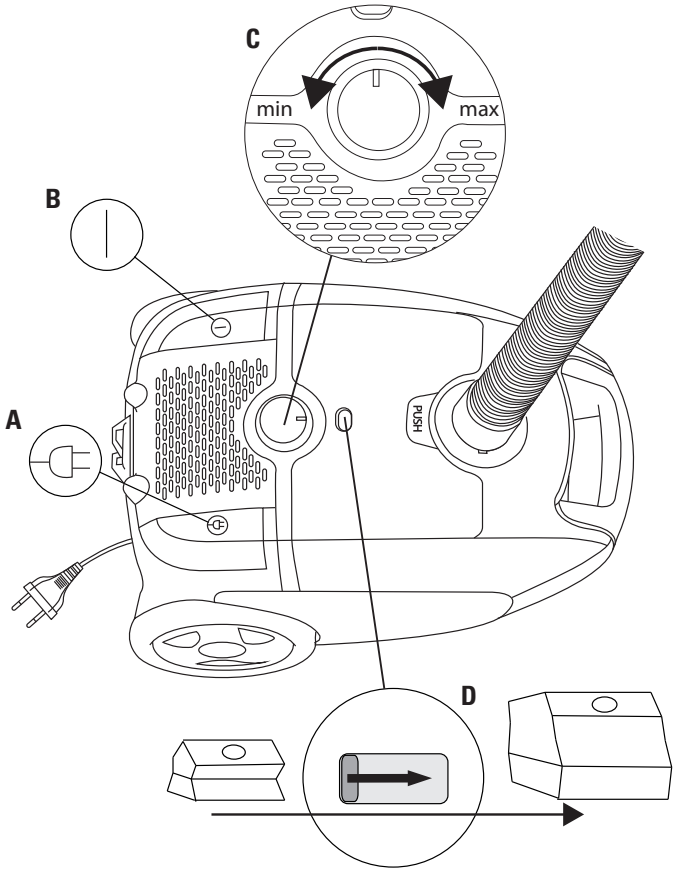

A) Toets - Netsnoer oprollen: Druk op deze toets om het netsnoer naar binnen te trekken.

B) Toets - Aan/Uit: Druk op deze toets om het apparaat aan en uit te zetten.

C) Draaiknop - Vermogensregelaar: Draai aan de vermogensregelaar om de zuigkracht van de stofzuiger te verminderen (richting "min") of the vergroten (richting "max").

D) Indicator: Deze indicator geeft normaalgesproken aan hoe vol de stofzuigerzak is. Hoe meer rode strepen er te zien zijn, des te meer interne luchtweerstand ondervindt de stofzuiger. Dit kan:

a) aan een volle stofzuigerzak liggen.
b) aan een verstopt filter liggen.

→ De vullingstoestandindicator werkt alleen als de stofzuiger wordt gebruikt.

b) Assemblage en bediening

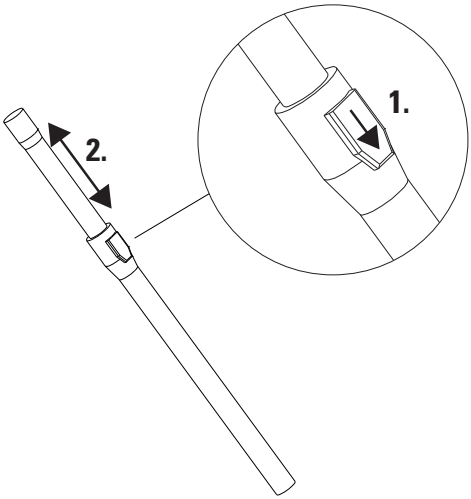

- Druk op de schuif van de telescoopbuis naar voren en stel de gewenste lengte in.

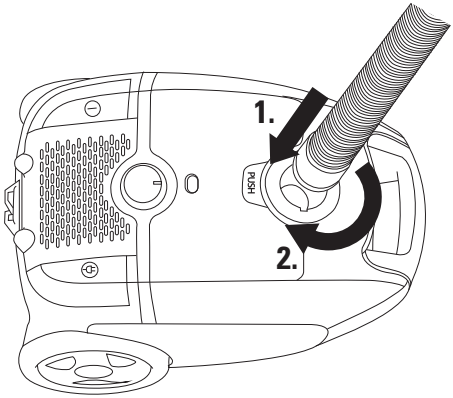

- Steek het einde van de slang met de twee zijdelingse noppen passend in de stofzuigeropening en draai de slang ca. 30° tegen de wijzers van de klok in vast.

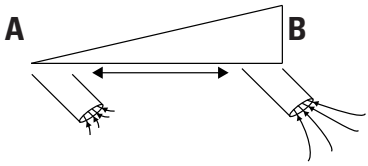

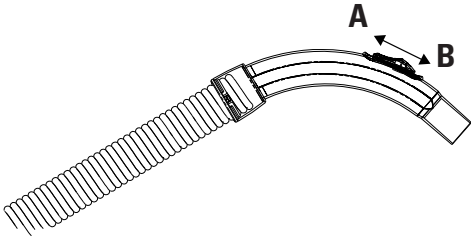

- Regel de zuigsterkte met de schuifknop op de greep:

  Stand A: Veel loze lucht, geringe zuigkracht.

  Stand B: Geen loze lucht, grote zuigkracht.

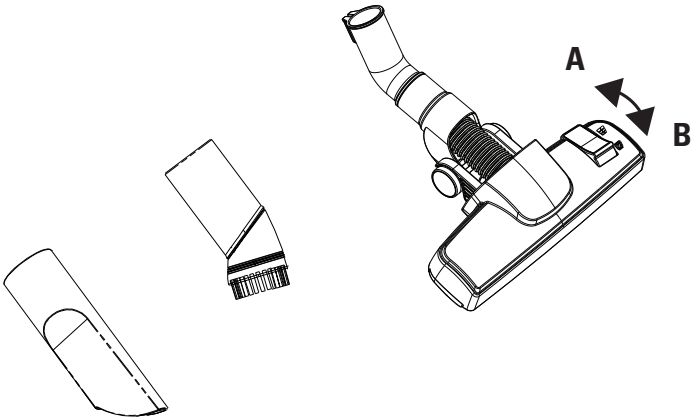

- Gebruik, afhankelijk waar u de stofzuiger voor nodig heeft, het voegen-, meubel- of vloermondstuk.
- Stel het vloermondstuk met de hendel op het soort vloer in.

  ⟶ In het algemeen geldt:

  Stand A: Naar buiten geschoven borstel voor harde en krasgevoelige vloeren.

  Stand B: Ingetrokken borstel voor zachte vloeren.

c) Extra mondstukken

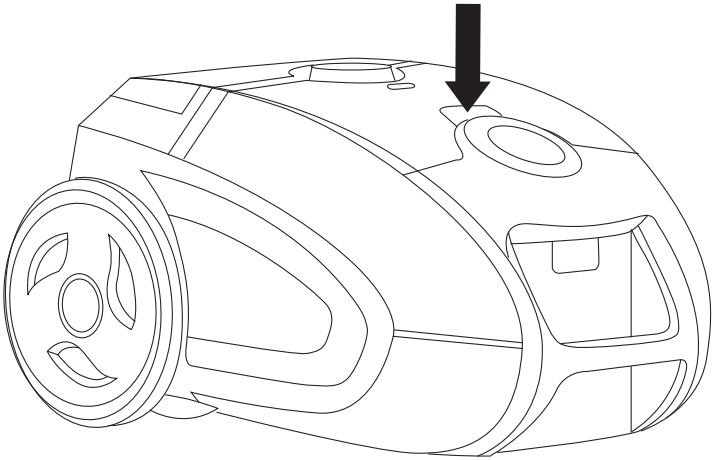

- Open de klep van het accessoirevak door op de toets "Push" te drukken.

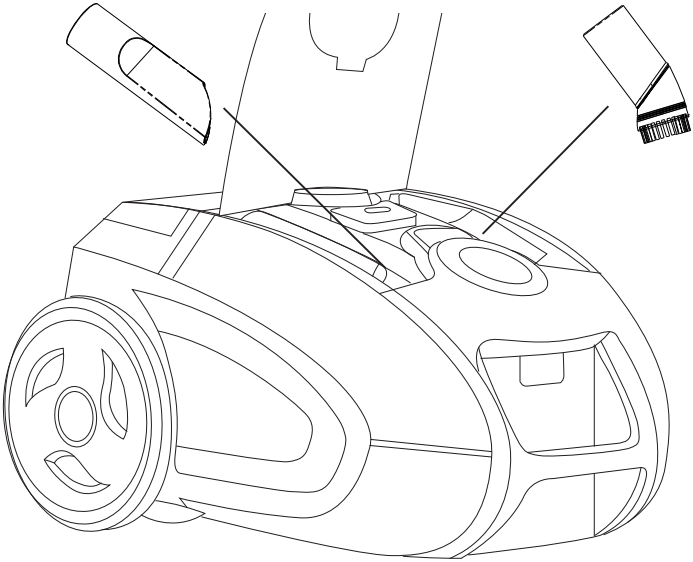

- In de pasvormen vindt u de mondstukken voor voegen en meubels.

⟶ Plaats de extra mondstukken zo terug in de pasvormen dat de klep zonder problemen weer dichtgaat.

d) Klep in de behuizing openen en de stofzuigerzak vervangen

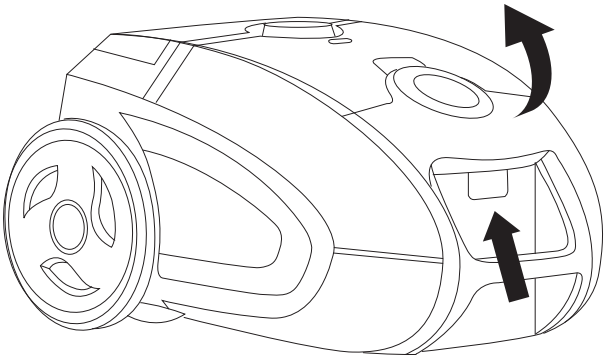

- Voor het vervangen van de stofzuigerzak en het binnenfilter opent u de behuizing door de greep beneden wat in te drukken en naar boven te trekken.

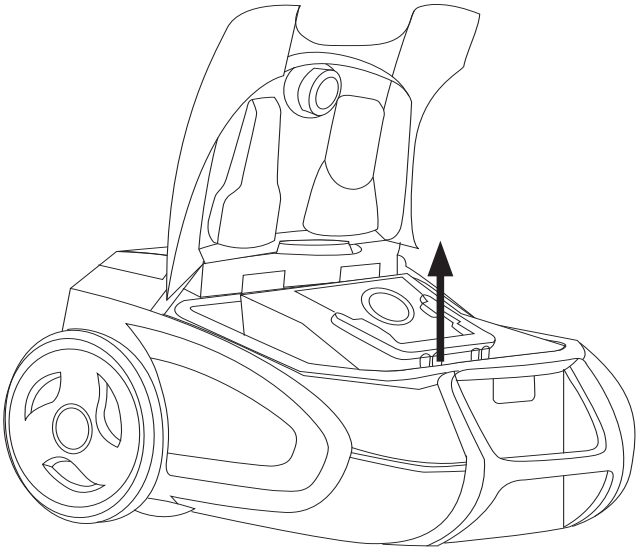

- Trek de stofzakhouder met de stofzuigerzak recht naar boven uit de geleiderails.

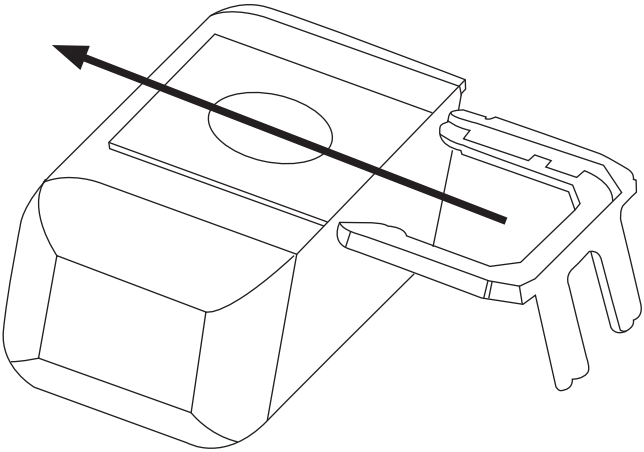

- Trek de zak voorzichtig uit de stofzakhouder en zorg er daarbij voor dat er geen stof uit de zak wordt gedrukt.

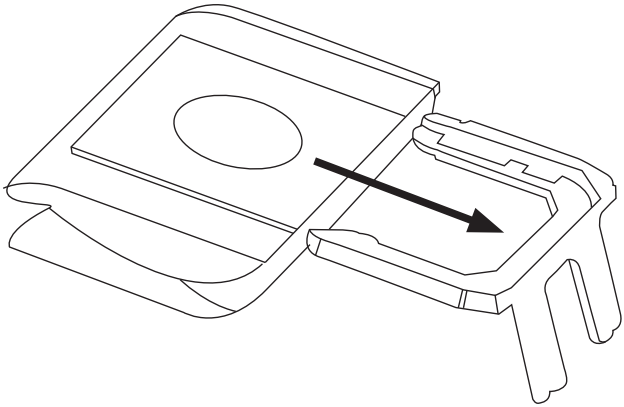

- Schuif een nieuwe, lege stofzuigerzak in de houder.
- Schuif de stofzakhouder met de erin geplaatste stofzak terug in de geleiderails in het binnenruimte van de stofzuiger (niet getoond).
- Sluit de behuizing.

→ De behuizing kan niet worden gesloten wanneer er geen vacuümzak is ingebracht.

8. Probleemoplossing

WAARSCHUWING!

Vergewis uzelf ervan, voordat u maatregelen neemt om de storing op te heffen volgens het volgende overzicht, dat het apparaat is uitgezet, de stekker uit het stopcontact is getrokken en het apparaat volledig is afgekoeld. Houd het apparaat uit de buurt van kinderen en huisdieren!

Het product kan niet worden aangezet

- Controleer of de netstekker goed in het stopcontact zit. Trek de stekker uit het stopcontact en steek hem er na 10 seconden weer in.
- Controleer of er spanning op het stopcontact staat. Gebruik een ander stopcontact voor het apparaat. Als het apparaat ook op dit stopcontact niet werkt, raadpleeg dan een elektricien.

Slechte zuigprestatie

- Controleer of de stofzuigerzak vol is en vervang de zak zonodig.
- Controleer of de buis, de slang of andere onderdelen mogelijk verstopt zijn. Zo ja, hef de oorzaak daarvan dan op.
- Maak het filter schoon of vervang het.

De motor maakt veel meer lawaai dan gewoonlijk.

- Zet het apparaat direct uit.
- Controleer of de buis, de slang of andere onderdelen mogelijk verstopt zijn. Zo ja, hef de oorzaak daarvan dan op. Blijft het probleem bestaan, zet het apparaat dan uit. Trek de stekker uit het stopcontact en neem contact op met een expert

9. Onderhoud en schoonmaken

WAARSCHUWING!

Vergewis u er voor het schoonmaken van dat het apparaat uit is gezet, de stekker uit het stopcontact is getrokken en het apparaat volledig is afgekoeld. Houd het apparaat uit de buurt van kinderen en huisdieren!

Dompel het apparaat nooit onder in water of in andere vloeistoffen.

a) Onderhoud van het filter

VOORZICHTIG!

Gebruik om schade aan het apparaat te vermijden, het apparaat nooit met een nat filter.

Maak de filters alleen met water schoon als ze erg vuil zijn. Is dat niet het geval, klop de filters dan gewoon af.

Vervang de filters als ze erg vuil of elders beschadigd zijn.

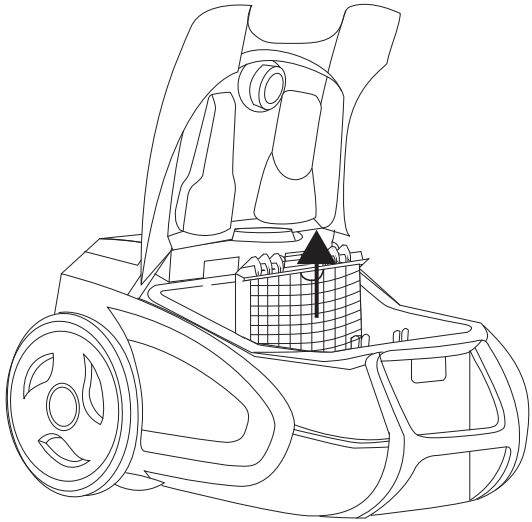

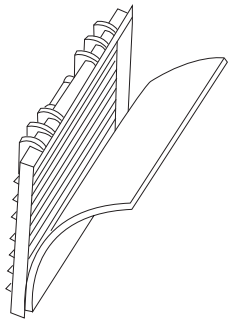

- Trekken het binnenfilter loodrecht naar boven uit de geleiderails.
- Verwijder het filter en maak het schoon of vervang het.

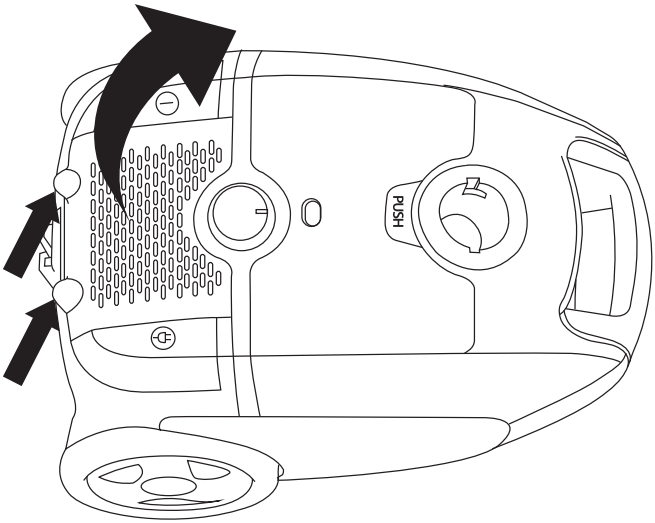

- Pak de afdekking vast aan beide nokken en maak het los.
- Er bevindt zich een grijze filtermat aan de binnenkant van het deksel. Verwijder deze mat om te reinigen. Breng de mat na het reinigen opnieuw juist aan.

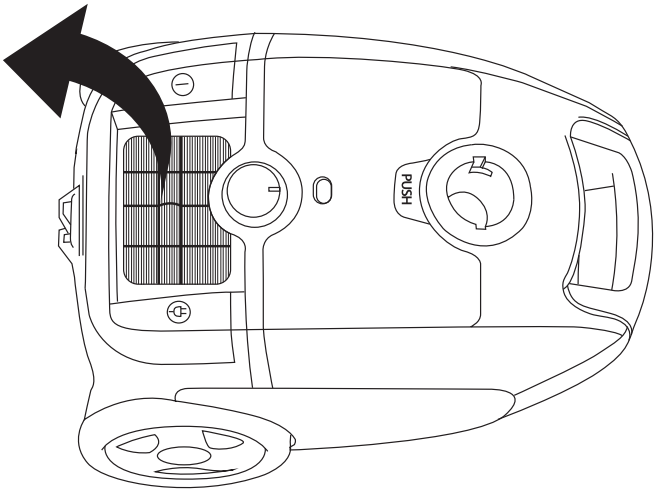

- Verwijder het uitgangsfilter en maak het schoon of vervang het.

b) Schoonmaken van andere onderdelen.

Verwijder de mondstukken van de telescopische buis. Verwijder de voorwerpen u er binnenin aantreft.

Maak het apparaat schoon met een enigszins vochtig doekje. Let erop dat er zich bij het schoonmaken geen vocht het apparaat binnendringt.

Gebruik voor het schoonmaken van het apparaat geen agressieve schoonmaakmiddelen, draadborstels, raspende schuurmiddelen, metalen of scherpe voorwerpen.

Droog het apparaat na het schoonmaken zorgvuldig af.

c) Opbergen

Zet het apparaat altijd uit en trek de stekker uit het stopcontact voordat u het opbergt.

Bewaar het apparaat op een koele, droge en schone plaats, buiten bereik van kinderen en huisdieren.

Bewaar ook de verpakking. Het apparaat kan daarin bewaard worden als het voor lange tijd niet zal worden gebruikt.

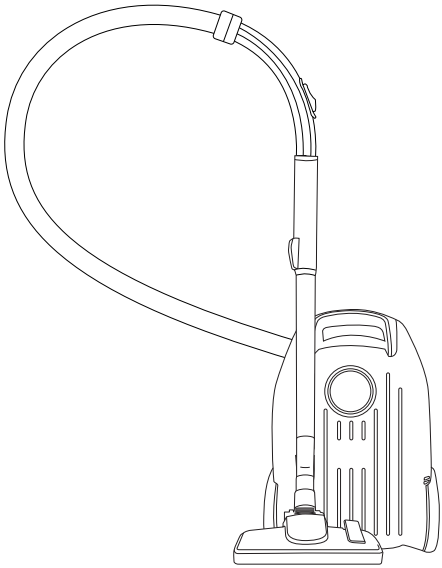

- Als u met zuigen klaar bent, kunt u de haak van het vloermondstuk in de daarvoor bestemde houder aan de onderkant van het product steken.

10. Verwijdering

Elektronische apparaten bevatten waardevolle stoffen en horen niet bij het huisvuil.

Gooi het product aan het einde van zijn gebruiksduur weg volgens de geldende wettelijke bepalingen.

Zo vervult u uw wettelijke verplichtingen en draagt u bij tot de bescherming van het milieu.

11. Technische Gegevens

		Klasse
Jaarlijks energieverbruik	31,2 (AE: kWh/jaar)	B
Schoonmaakvermogen - tapijt	0,799 dpu_c	D
Schoonmaakvermogen - harde vloeren	1,110 dpu_{hf}	A
Stofuitstoot	0,02 %	A

Ecodesign-meetmethode: EN 60312-1 2013

Ecodesign-berekenmethode: Verordening (EU) Nr. 666/2013

Stofzuigertype: Universele stofzuiger (geschikt voor het schoonmaken van zowel tapijt als harde vloeren)

Nominale spanning.....220 - 240 V/AC, 50/60 Hz

Motorvermogen.....700 W

Zuigvermogen.....≥230 W

Kabellengte.....7 m

Lengte van de telescopische buis.....54 - 90 cm

Capaciteit.....3 l

Geluidsniveau.....78 dB

Uitlaatfilter.....HEPA H13

Beschermingsklasse.....II

Gebruiksomstandigheden.....+5 tot +40 °C, 0 - 95 % rel. luchtvochtigheid

Opslagomstandigheden.....+5 tot +40 °C, 0 – 95 % rel. luchtvochtigheid

Afmetingen (B x H x D).....435 x 306 x 240 mm

Gewicht.....7,1 kg

(D) Impressum

Dies ist eine Publikation der Conrad Electronic SE, Klaus-Conrad-Str. 1, D-92240 Hirschau (www.conrad.com).

Alle Rechte einschließlich Übersetzung vorbehalten. Reproduktionen jeder Art, z. B. Fotokopie, Mikroverfilmung, oder die Erfassung in elektronischen Datenverarbeitungsanlagen, bedürfen der schriftlichen Genehmigung des Herausgebers. Nachdruck, auch auszugsweise, verboten. Die Publikation entspricht dem technischen Stand bei Drucklegung.

© Copyright 2017 by Conrad Electronic SE.

(GB) Legal notice

This is a publication by Conrad Electronic SE, Klaus-Conrad-Str. 1, D-92240 Hirschau (www.conrad.com).

All rights including translation reserved. Reproduction by any method, e.g. photocopy, microfilming, or the capture in electronic data processing systems require the prior written approval by the editor. Reprinting, also in part, is prohibited. This publication represent the technical status at the time of printing.

© Copyright 2017 by Conrad Electronic SE.

(F) Information légales

Ceci est une publication de Conrad Electronic SE, Klaus-Conrad-Str. 1, D-92240 Hirschau (www.conrad.com).

Tous droits réservés, y compris de traduction. Toute reproduction, quelle qu'elle soit (p. ex. photocopie, microfilm, saisie dans des installations de traitement de données) nécessite une autorisation écrite de l'éditeur. Il est interdit de le réimprimer, même par extraits. Cette publication correspond au niveau technique du moment de la mise sous presse.

© Copyright 2017 par Conrad Electronic SE.

(NL) Colofon

Dit is een publicatie van Conrad Electronic SE, Klaus-Conrad-Str. 1, D-92240 Hirschau (www.conrad.com).

Alle rechten, vertaling inbegrepen, voorbehouden. Reproducties van welke aard dan ook, bijvoorbeeld fotokopie, microverfilming of de registratie in elektronische gegevensverwerkingsapparatuur, vereisen de schriftelijke toestemming van de uitgever. Nadruk, ook van uittreksels, verboden. De publicatie voldoet aan de technische stand bij het in druk bezorgen.

© Copyright 2017 by Conrad Electronic SE.

1590624_V2_0917_02_mw_m_4L