Parts location

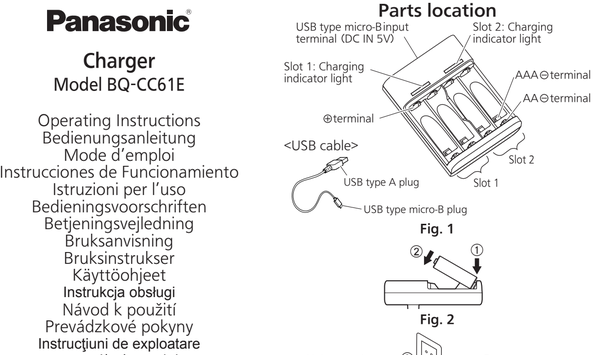

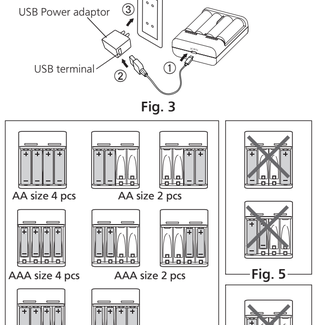

Distributed by
Panasonic Energy Europe N.V. (PECE)
Brusselsesteenweg 502
1731 Zellik, Belgium

Panasonic Testing Centre
Panasonic Service Europe, a division of
Panasonic Marketing Europe GmbH
Winsbergring 15, 22525 Hamburg, F.R. Germany

BBC6CA276AYA L0617MS0

GBR

Please read these instructions and warnings before using this product, and save this manual for future use. In addition, be sure to read the warnings on the batteries.

CAUTION

To avoid personal injury and property damage please follow the below instructions:

1. Panasonic Ni-MH rechargeable batteries are recommended to be used in this charger.
2. Do not use non rechargeable batteries in this charger.
3. Do not open or disassemble the charger.
4. Do not allow the charger to get wet or expose the charger to water or other liquids.
5. Only use the charger indoors and in a dry location.
6. Do not use the charger if the plug or batteries are damaged.
7. Do not use or expose the charger to direct sunlight.

Panasonic recommends that this charger should only be used by persons who are capable of understanding the above instructions. This appliance should be kept out of reach of young children and should only be used by children over the age of 8 if supervised by an adult.

OPERATING INSTRUCTIONS

2 or 4 batteries should be charged simultaneously (fig 4).
The batteries need to be charged next to each other. If there is a gap between the batteries then the indicator will blink and the batteries will not charge (fig 5).
It is not possible to charge one battery in isolation (fig 6).

1) Observe the correct polarity by matching the positive (+) and negative (-) on the batteries to the positive (+) and negative (-) on the charger. Insert the batteries from the negative (-) end first (fig 2)
2) ① Connect the USB type micro-B plug of the included USB cable to the USB type micro-B input terminal of the Charger. (fig 3)
   ② Connect the USB type A plug of the included USB cable to the USB terminal of a USB Power adapter. (fig 3)
   ③ Plug the USB Power adapter into a standard AC outlet. (fig 3)
3) The charger will indicate that charging is conducted through the indicator lights being lit.
   If the indicator does not light or blinks
   a) Make sure that the batteries are inserted correctly and that proper contact is made with each terminal
   b) Check that the USB cable and USB power adaptor are correctly inserted
   c) Check that the batteries are not damaged and are rechargeable
4) After charging time, shown in Table 1 disconnect the included USB cable and remove the batteries.

For your own safety, this charger has an automatic cut off function after approximately 10 hours. However the charging times shown in Table 1 are recommended for longer battery life.

MAINTENANCE, CARE AND CLEANING

- Unplug charger from USB cable.
- Clean with a dry cloth to remove dirt and grime.
- Cleaning and user maintenance should only be by persons able to understand the above instructions or by children if supervised by an adult.

Table 1

Battery Size	Capacity	Charging time 2 pcs/4 pcs
AA	1900 – 2000 mAh	10 hours
	950 – 1000 mAh	5 hours
AAA	750 – 800 mAh	10 hours
	550 – 650 mAh	8 hours

- A battery will not receive a full charge if it has a mAh capacity higher than those stated above.

SPECIFICATIONS

Model : BQ-CC61E
Input : DC 5 V
Output : DC 3.0 V ⎓ 200 mA x 2 (AA size)
DC 3.0 V ⎓ 80 mA x 2 (AAA size)
Operating temperature : 0~40°C (Indoor use only)

Warranty: The warranty for this products starts from the day of purchase. In the case of a justified complaint, PECE will repair or replace the faulty product with an equivalent charger.
PECE repairers or dealers are only related to defects in materials and workmanship.

Details can be obtained at Panasonic Energy Europe N.V. or at www.panasonic-batteries.com

DEU

Bitte lesen Sie vor dem Gebrauch dieses Produkts diese Anweisungen und Warnschilder und bewahren Sie diese Anleitung für den späteren Gebrauch auf. Lesen Sie außerdem die Warnschilder auf den Batterien.

ACHTUNG

Zur Vermeidung von Schäden an Personen oder Sachen, die unter anderem durch Stromschlag- und Brandgefahr entstehen:

1. Um das Beschädigungsrisiko zu reduieren, empfehlen wir, nur wiederaufladbare Ni-MH-Akkus von Panasonic zu verwenden.
2. Verwenden Sie keine nicht-wiederaufladbaren Batterien.
3. Ladegerät nicht öffnen oder auseinanderbauen.
4. Darauf achten, dass das Ladegerät nicht mit Wasser oder anderen Flüssigkeiten in Kontakt gerät.
5. Ladegerät nur an einem überdachten, trockenen Ort verwenden.
6. Ladegerät nicht verwenden, wenn der Stecker oder die Batterien beschädigt sind.
7. Ladegerät nicht in direktes Sonnenlicht bringen.

Dieses Gerät darf von Kindern ab 8 Jahren und von Personen mit eingeschränkten körperlichen, sensorischen oder geistigen Fähigkeiten oder mangelhaften Erfahrungen und Kenntnissen verwendet werden, sofern sie beaufsichtigt werden oder eine gründliche Einweisung in die sichere Nutzung des Geräts erhalten und die daraus ausgehenden Gefahren verstanden haben. Kinder dürfen mit dem Gerät nicht spielen.

BEDIENUNGSANLEITUNG

Bitte laden Sie stets 2 oder 4 Akkus gleichzeitig auf. (Abb. 4)
AA- und AAA-Akkus können nicht gemeinsam in den zwei Steckplätzen einer Seite des Ladegeräts aufgeladen werden. Die Kontrollanzeige wird blinken und eine Aufladung wird nicht möglich sein. (Abb. 5)
Ein Akku kann nicht aufgeladen werden, wenn er nur als einziger Akku eingesetzt ist. (Abb. 6)

1) Beachten Sie die Polung, (+) und (-) auf den Akkus müssen mit (+) und (-) auf dem Ladegerät übereinstimmen.
   Setzen Sie die Batterien zuerst mit den (-)-Polen und anschließend mit den (+)-Polen in die (+)-Kontakte ein. (Abb. 2)
2) ① Verbinden Sie den USB-Stecker vom Typ Micro-B des mitgelieferten USB-Kabels mit der USB-Eingangsbuchse vom Typ Micro-B des Ladegeräts. (Abb. 3)
   ② Verbinden Sie den USB-Stecker vom Typ A des mitgelieferten USB-Kabels mit der USB-Buchse eines USB-Netzadapters. (Abb. 3)
   ③ Stecken Sie den USB-Netzadapter in eine standardmäßige Wechselstrom-Steckdose ein. (Abb. 3)
3) Die Ladekontrollampen sollten leuchten, um anzuzeigen, dass der Ladevorgang stattfindet.
   Wenn die Kontrollanzeige nicht leuchtet oder wenn sie blinkt:
   a) Überprüfen Sie, ob alle Akkus korrekt eingelegt und mit den Anschlüssen im Ladeschacht verbunden sind
   b) Überprüfen Sie, ob das USB-Kabel und der USB-Netzadapter richtig angeschlossen sind.
   c) Überprüfen Sie, ob die Batterien, die Sie verwenden, über eine schlechte Leistung verfügen oder ob sie nicht-wiederaufladbar sind.
4) Ziehen Sie nach Ablauf der in 1.angeführten Ladezeit das mitgelieferte USB-Kabel ab und entnehmen Sie die Batterien.

Als Sicherheitsschutz verfügt dieses Ladegerät über eine Auto-off-Funktion, die es nach ca. 10 Stunden automatisch abschaltet.
Die Ladezeiten in Tabelle 1 werden für eine längere Funktionsdauer der Batterien empfohlen.

WARTUNG, PFLEGE UND REINIGUNG

- Ziehen Sie das USB-Kabel aus dem Ladegerät.
- Mit einem trockenen Tuch reinigen, um den Schmutz und Ablagerungen zu entfernen.
- Das Gerät darf nicht von Kindern ohne Aufsicht gereinigt und gewartet werden.

Tabellen 1

Akkugröße	Kapazität	Ladezeit 2 Stck./4 Stck.
AA	1900 – 2000 mAh	10 Stunden
	950 – 1000 mAh	5 Stunden
AAA	750 – 800 mAh	10 Stunden
	550 – 650 mAh	8 Stunden

- Wenn Sie eine Batterie mit größerer Kapazität als einer der oben genannten aufladen, kann dies zu dazu führen, dass die Batterie nicht vollständig aufgeladen wird.

TECHNISCHE DATEN

Modell : BQ-CC61E
Input : DC 5 V
Ausgang : DC 3.0 V ⎓ 200 mA x 2 (Größe AA)
DC 3.0 V ⎓ 80 mA x 2 (Größe AAA)
Betriebstemperatur : 0~40°C (Nur in Innenräumen benutzen)

Garantie: Die Garantie beginnt mit dem Zeitpunkt des Kaufs.
Im Fall einer berechtigten Reklamation wird das Produkt durch PECE repariert oder durch ein gleichwertiges Ladegerät ersetzt.
Die Garantie gilt ausschließlich für das Ladegerät.
Die Garantie gilt nur für Material- oder Verarbeitungsmängel.
Einzelheiten sind über Panasonic Energy Europe N.V. oder unter www.panasonic-batteries.com erhältlich.

FRA

Merci de lire ces instructions et avertissements avant d'utiliser ce produit et de conserver ce manuel pour une référence future. De plus, merci de lire les avertissements situés sur les piles.

ATTENTION

Pour éviter toute blessure corporelle et tout dommage matériel résultant, entre autres, d'un choc électrique ou d'un incendie :

1. Pour réduire le risque de dommages corporels, il est recommandé d'utiliser des piles rechargeables Panasonic Ni-Mh.
2. Ne pas utiliser de piles non rechargeables.
3. Ne pas ouvrir ou démonter le chargeur.
4. Ne pas mouiller le chargeur ou laisser de l'eau ou d'autres liquides pénétrer dans le chargeur.
5. Utiliser uniquement le chargeur à l'intérieur dans un endroit sec.
6. Ne pas utiliser le chargeur si sa fiche ou les piles sont endommagées.
7. Ne pas exposer le chargeur au soleil.

Cet appareil peut être utilisé par des enfants âgés de 8 ans et plus, des personnes avec des capacités physiques, sensorielles ou mentales réduites, ou des personnes manquant d'expérience et de connaissances seulement si elles ont été formées et ont reçu des instructions pour l'utilisation de cet appareil en toute sécurité et qu'elles comprennent les risques encourus. Les enfants ne doivent pas jouer avec l'appareil.
Le nettoyage et l'entretien par l'utilisateur ne doivent pas être effectués par des enfants sans surveillance.

CONSIGNES D'UTILISATION

Veuillez charger 2 ou 4 batteries simultanément. (Fig. 4)
Les piles AA et AAA ne peuvent être chargées ensemble dans les deux emplacements sur le même côté du chargeur. L'indicateur clignotera et le chargeur ne sera pas en mode de charge (Fig. 5)
Une batterie ne peut être chargée lorsqu'elle est réglée par une seule batterie. (Fig. 6)

1) Afin de garantir la bonne polarité, assurez-vous que les bornes (+) et (-) des batteries correspondent aux repères (+) et (-) du chargeur. Insérer les piles en commençant par les bornes (-), puis insérer les bornes (+) dans les contacts (+). (Fig.2)
2) ① Connecter la fiche USB type micro-B du câble USB fourni à la borne d'entrée USB type micro-B du chargeur. (fig. 3)
   ② Connecter la fiche USB type A du câble USB fourni à la borne USB de l'adaptateur secteur USB (Fig. 3)
   ③ Brancher l'adaptateur secteur USB dans une prise de courant CA standard. (Fig. 3)
3) Les indicateurs de charge doivent s'allumer pour signaler que la charge est en cours.
   Si l'indicateur ne s'allume pas ou ne clignote pas :
   a) Vérifier que les piles sont bien insérées et font contact avec les bornes de chaque compartiment.
   b) Vérifier que le câble USB et l'adaptateur secteur USB sont correctement insérés.
   c) Vérifier que les piles que vous utilisez ne sont pas endommagées ou rechargeables.
4) Après la durée de charge indiquée au Tableau 1, déconnecter le câble USB fourni et retirer les piles.

Pour des raisons de sécurité, ce chargeur est équipé d'une fonction de coupure automatique après environ 10 heures.
Les durées de charge illustrées dans le Tableau 1 sont recommandées pour allonger la durée de vie des piles.

MAINTENANCE, ENTRETIEN ET NETTOYAGE

- Débranchez le chargeur du câble USB.
- Nettoyer avec un chiffon sec pour retirer les impuretés et les saletés.
- Le nettoyage et l'entretien ne doivent pas être effectués par des enfants sans surveillance.

Tableau 1

Type de batterie	Capacité	Temps de charge 2 Pièces/4 Pièces
AA	1900 – 2000 mAh	10 heures
	950 – 1000 mAh	5 heures
AAA	750 – 800 mAh	10 heures
	550 – 650 mAh	8 heures

- Il est possible que la pile ne soit pas complètement chargée si sa capacité est supérieure à celles indiquées ci-dessus.

SPECIFICATIONS

Modèle : BQ-CC61E
Entrée : DC 5 V
Sortie : CC 3.0 V ⎓ 200 mA x 2 (type AA)
CC 3.0 V ⎓ 80 mA x 2 (type AAA)
Température de service : 0~40°C (usage intérieur uniquement)

Garantie: La garantie commence à l'acte d'achat.
PECE réparera ou remplacera ce chargeur par un produit équivalent en cas de plainte justifiée.
La garantie concerne le chargeur uniquement.
La garantie est liée aux défauts de matériau et de fabrication.
Les détails de cette garantie peuvent être obtenus auprès de Panasonic Energy Europe ou sur www.panasonic-batteries.com

ESP

Lea estas instrucciones y advertencias atentamente antes de utilizar este producto y conserve este manual para su futuro uso. Además, asegúrese de leer las advertencias acerca de las pilas.

PRECAUCIÓN

Para evitar lesiones personales o daños materiales causados por una posible descarga eléctrica o incendio, pero sin limitarse a estos casos:

1. Para reducir el riesgo de daño, recomendamos utilizar las pilas recargables de Ni-MH de Panasonic.
2. No utilice pilas no recargables.
3. No abra/desmonte el cargador.
4. No moje el cargador ni deje que el agua ni ningún otro líquido entre en el cargador.
5. Utilice el cargador solo en interiores, en lugares secos.
6. No utilice el cargador si el enchufe o la spin o las pilas están dañados.
7. No exponga el cargador a la luz solar directa.

Este aparato puede ser utilizado por niños a partir de 8 años de edad y por personas con capacidades físicas, sensoriales o mentales reducidas, o que no tengan experiencia y capacitación siempre y cuando hayan recibido supervisión o instrucciones relativas al uso del aparato de una manera segura y hayan comprendido los riesgos existentes.
No permita que los niños jueguen con el aparato.
La limpieza y el mantenimiento del usuario no deben ser realizados por niños sin supervisión.

INSTRUCCIONES DE FUNCIONAMIENTO

Por favor, cargue 2 o 4 pilas simultáneamente. (Fig. 4)
Las pilas del tipo AA y AAA no pueden cargarse con dos espacios de un lado de un cargador juntos. El indicador parpadeará y no se podrán cargar. (Fig. 5)
Una pila no puede ser cargada cuando se instala sólo una unidad (Fig.6)

1) Respetar la polaridad empareando los polos (+) y (-) con los (+) y (-) del cargador. Inserte las pilas desde los terminales (-) y luego inserte el terminal (+) en los contactos (+). (Fig. 2)
2) ① Conecte el enchufe micro-B de tipo USB del cable USB suministrado en el terminal de entrada micro-B de tipo USB del cargador. (Fig. 3)
   ② Conecte el enchufe A de tipo USB del cable USB suministrado en el terminal USB de un adaptador de alimentación USB. (Fig. 3)
   ③ Enchufe el adaptador de alimentación USB en una toma de corriente estándar de CA. (Fig. 3)
3) Los indicadores de carga se deben iluminar, mostrando que la carga se está realizando.
   Si el indicador parpadea o no se ilumina:
   a) Asegúrese de que ha introducido las pilas, haciendo el contacto correcto con los terminales de cada una de las ranuras.
   b) Compruebe si el cable USB y el adaptador de alimentación USB se han introducido correctamente.
   c) Compruebe si las pilas que está utilizando se han deteriorado o son no recargables.
4) Una vez transcurrido el tiempo de carga mostrado en la tabla 1, desconecte el cable USB suministrado y extraiga las pilas.

Para obtener una protección de seguridad, este cargador dispone de una función de apagado automático que se activa transcurridas unas 10 horas.
Los tiempos de carga mostrados en la tabla 1 se recomiendan para obtener una mayor duración de las pilas.

MANTENIMIENTO, CUIDADO Y LIMPIEZA

- Desenchufe el cargador del cable USB.
- Limpie el aparato con un paño seco para eliminar el polvo y la suciedad.
- La limpieza y el mantenimiento por parte del usuario no deben ser realizados por niños sin supervisión.

Tabla 1

Tamaño de la pila	Capacidad	Tiempo de carga 2 unidades/4 unidades
AA	1900 – 2000 mAh	10 horas
	950 – 1000 mAh	5 horas
AAA	750 – 800 mAh	10 horas
	550 – 650 mAh	8 horas

- Es posible que la pila no se cargue completamente si su capacidad es superior a las anteriores.

ESPECIFICACIONES

Modelo : BQ-CC61E
Entrada : DC 5 V
Salida : CC 3.0 V ⎓ 200 mA x 2 (tamaño AA)
CC 3.0 V ⎓ 80 mA x 2 (tamaño AAA)
Temperatura de funcionamiento : 0~40°C (sólo para uso en interiores)

Garantía: la garantía comienza en el momento de compra.
En caso de queja justificada, PECE reparará el cargador o lo cambiará por otro equivalente.
La garantía es válida sólo para el cargador.
La garantía sólo es válida para defectos en el material y de producción.
Puede ampliar esta información en Panasonic Energy Europe N.V. o en www.panasonic-batteries.com

ITA

Leggere le presenti istruzioni e avvertenze prima di utilizzare questo prodotto e conservare questo manuale per riferimento futuro. Inoltre, assicurarsi di leggere le avvertenze sulle batterie.

ATTENZIONE

Per evitare teme personali e danni materiali derivanti, a titolo esemplificativo e non limitativo, dal rischio di scosse elettriche o incendio:

1. Per ridurre il rischio di danni, raccomandiamo di utilizzare solo batterie ricaricabili Panasonic Ni-MH.
2. Non utilizzare batterie non ricaricabili.
3. Non aprire o smontare il caricabatterie.
4. Non bagnare il caricabatterie né permettere la penetrazione di acqua o altri liquidi.
5. Utilizzare il caricabatterie esclusivamente in luoghi chiusi e asciutti.
6. Non utilizzare il caricabatterie se la spina o le batterie sono danneggiate.
7. Non utilizzare il caricabatterie alla luce diretta del sole.

Panasonic raccomanda l'uso dell'apparecchio a chi sia in grado di comprenderne l'uso e le presenti istruzioni. Si raccomanda inoltre di tenerlo al di fuori della portata di bambini di età inferiore a 8 anni se non supervisionati da adulti.
I bambini non devono giocare con l'apparecchio.
La pulizia e la manutenzione non devono essere effettuate da bambini senza supervisione.

ISTRUZIONI PER L'USO

Caricare 2 o 4 batterie contemporaneamente. (Fig. 4)
Le batterie di tipo AA e AAA non possono essere caricate contemporaneamente su due alloggiamenti di un lato del carica batterie. L'indicatore luminoso lampeggerà e non sarà possibile effettuare la ricarica. (Fig. 5)
Una batteria non può essere caricata neanche quando il set è composto da una sola batteria. (Fig. 6)

1) Rispettare la polarità facendo corrispondere (+) e (-) delle batterie con (+) e (-) del carica batterie.
   Inserire le batterie dai terminali (-), quindi inserire i terminali (+) sui contatti (+). (Fig.2)
2) ① Collegare la spina USB di tipo micro-B del cavo USB in dotazione al terminale di ingresso USB di tipo micro-B del caricabatterie. (Fig. 3)
   ② Collegare la spina USB di tipo A del cavo USB in dotazione al terminale USB di un adattatore di alimentazione USB. (Fig. 3)
   ③ Inserire l'adattatore di alimentazione USB in una presa di corrente CA standard. (Fig. 3)
3) Gli indicatori luminosi di ricarica devono essere accesi, per indicare che il caricamento è in corso.
   Se l'indicatore luminoso non si accende o lampeggia:
   a) assicurarsi che le batterie siano inserite in modo corretto, cioè a contatto con i terminali in ogni compartimento;
   b) Verificare che il cavo USB e l'adattatore di alimentazione USB siano inseriti correttamente.
   c) verificare che le batterie utilizzate non siano deteriorate o non ricaricabili.
4) Dopo il periodo necessario alla ricarica riportato in fig. 1, scollegare il cavo USB in dotazione e togliere le batterie.

Come misura di sicurezza, questo caricabatterie è dotato di una funzione di autospegnimento dopo circa 10 ore.
Si raccomanda di seguire i tempi di ricarica indicati nella tabella 1 per una maggiore durata della batteria.

MANUTENZIONE E PULIZIA

- Disinserire il caricabatterie dal cavo USB.
- Pulire con un panno asciutto per rimuovere la polvere e lo sporco.
- La pulizia e la manutenzione non devono essere effettuate da bambini senza supervisione.

Tabella 1

TIPO BATTERIA	CAPACITÀ	TEMPO DI RICARICA 2 pezzi/4 pezzi
AA	1900 – 2000 mAh	10 ore
	950 – 1000 mAh	5 ore
AAA	750 – 800 mAh	10 ore
	550 – 650 mAh	8 ore

- Se si ricarica una batteria con una capacità superiore a quella precedente, potrebbe non caricarsi completamente.

SPECIFICHE TECNICHE

Modello : BQ-CC61E
Ingresso : DC 5 V
Uscita : DC 3.0 V ⎓ 200 mA x 2 (tipo AA)
DC 3.0 V ⎓ 80 mA x 2 (tipo AAA)
Temp. di funzionamento : 0~40°C (Solo per uso interno)

Garanzia: La garanzia inizia al momento dell'acquisto.
PECE riparerà o sostituirà con un caricabatterie equivalente in caso di reclamo giustificato.
La garanzia copre solo il caricabatterie.
La garanzia è relativa ai materiali e alla manodopera.
Maggiori ragguagli su Panasonic Energy Europe N.V. o su www.panasonic-batteries.com

NLD

Lees voor gebruik van dit product aandachtig alle instructies en waarschuwingen en bewaar deze handleiding voor latere raadpleging. Lees daarnaast ook de waarschuwingen op de batterijen.

WAARSCHUWING

Om kwetsuren en schade aan eigendom te vermijden wegens, maar niet beperkt tot, elektrische schokken of brand:

1. Raden wij u aan om Panasonic Ni-MH herlaadbare batterijen te gebruiken.
2. Gebruik uitsluitend opladbare batterijen.
3. Open of demonteer de lader niet.
4. Maak de lader niet nat en zorg ervoor dat water of andere vloeistoffen de lader niet kunnen binnendringen.
5. Gebruik de lader alleen binnenshuis en op droge locatie.
6. Gebruik de lader niet als de stekker of als de batterijen beschadigd zijn.
7. Gebruik de lader niet in rechtstreeks zonlicht.

Dit apparaat kan worden gebruikt door kinderen vanaf 8 jaar en personen met verminderde fysieke, zintuiglijke of mentale capaciteiten, of een gebrek aan ervaring en kennis als ze onder toezicht staan of instructies over het gebruik van het apparaat op een veilige manier en de mogelijke gevaren begrijpen.
Kinderen mogen niet met het apparaat spelen.
Reiniging en gebruikersonderhoud mag niet zonder toezicht uitgevoerd worden door kinderen.

GEBRUIKSAANWIJZING

Laad 2 of 4 batterijen tegelijkertijd op. (afb. 4)
De batterijen moeten naast elkaar opgeladen worden. Als er een lege ruimte is tussen de batterijen zal de indicator beginnen knipperen en dan is laden niet mogelijk. (afb. 5)
Een batterij kan niet apart worden opgeladen. (afb. 6)

1) Neem polariteit in acht door de (+) en (-) van batterijen op de (+) en (-) pool van de lader aan te sluiten.
   Plaats de batterijen vanuit de (-)-terminals en plaats vervolgens de (+)-terminals in de (+)-contactplaatsen. (afb. 2)
2) ① Verbind de USB-type micro-B-plug van de bijgevoegde USB-kabel met de USB-type micro-B-input-aansluiting van de lader. (afb. 3)
   ② Verbind de USB-type A-plug van de bijgevoegde USB-kabel met de USB-terminal van de USB-stroomadapter. (afb. 3)
   ③ Sluit de USB-stroomadapter op een standaard-AC-stopcontact aan. (afb. 3)
3) De indicatorlampjes moeten aangaan om aan te geven dat het toestel de batterijen oplaadt.
   Als de indicator niet oplicht of knipert:
   a) Controleer dan of de batterijen goed in het toestel zitten en contact maken met de terminals in elk vakje.
   b) Zorg voor dat de USB-kabel en de USB-stroomadapter correct zijn aangesloten.
   c) Controleer of de gebruikte batterijen beschadigd of niet-oplaadbaar zijn.
4) Koppel na de laadtijd, weergegeven in tabel 1 de bijgevoegde USB-kabel los en verwijder de batterijen.

Om veiligheidsredenen schakelt het toestel zich na ongeveer 10 uur automatisch uit. De laadtijden die worden weergegeven in tabel 1 worden aanbevolen voor een lange levensduur van de batterijen.

ONDERHOUD EN REINIGING

- Koppel de lader van de USB-kabel los.
- Maak schoon met een droge doek om stof en vuil te verwijderen.
- Reiniging en gebruikersonderhoud mogen niet uitgevoerd worden door kinderen zonder toezicht.

Tabel 1

Batterijtype	Capaciteit	Laadtijd 2 stuks/4 stuks
AA	1900 – 2000 mAh	10 uur
	950 – 1000 mAh	5 uur
AAA	750 – 800 mAh	10 uur
	550 – 650 mAh	8 uur

- Mogelijk wordt de accu niet volledig geladen als de accu een grotere capaciteit heeft dan degene hierboven.

TECHNISCHE SPECIFICITIES

Model : BQ-CC61E
Input : DC 5 V
Output : DC 3.0 V ⎓ 200 mA x 2 (AA formaat)
DC 3.0 V ⎓ 80 mA x 2 (AAA formaat)
Werktemperatuur : 0~40°C (Alleen voor gebruik binnenshuis)

Garantie: De garantie begint op het ogenblik van aankoop.
PECE zal in het geval van een gegronde klacht overgaan tot herstelling of vervanging.
De garantie is enkel van toepassing op de lader.
De garantie heeft enkel betrekking op productie- en/of materiaaldefecten.
Details zijn verkrijgbaar bij Panasonic Energy Europe N.V. of op www.panasonic-batteries.com.

DNK

Læs disse instruktioner og advarsler før brug af produktet, og gem vejledningen til senere brug. Sørg også for at læse advarslerne på batterierne.

ADVARSEL

Undgå skade på personer eller genstande, der skyldes, men ikke begrænset til, risikoen for elektriske stød eller brand:

1. For at mindske risikoen for personskader anbefales det at bruge Panasonics opladelige Ni-MH-batterier.
2. Brug ikke ikke-genopladelige batterier.
3. Undgå at åbne eller afmontere opladeren.
4. Undgå at opladeren bliver våd, eller at der trænger vand eller andre væsker ind i opladeren.
5. Brug kun opladeren indendørs et tørt sted.
6. Brug ikke opladeren, hvis stikket eller batterier er beskadiget.
7. Brug ikke opladeren i direkte sollys.

Dette apparat kan benyttes af børn på 8 år eller derover og personer med reduceret fysisk, sensorisk eller mentale evne eller personer eller mangelende erfaring eller viden, hvis de er under opsyn eller har modtaget instruktion vedrørende sikker brug af apparatet og forstår de farer, der indebærer.
Børn må ikke lege med apparatet.
Rengøring og vedligeholdelse bør ikke foretages af børn uden opsyn.

BETJENINGSVEJLEDNING

Oplad venligst 2 eller 4 batterier samtidig. (Fig. 4)
AA og AAA batterier kan ikke oplades samtidig at to huller i én side af opladeren. Indikatoren vil blinke, og det vil ikke være muligt at oplade. (Fig. 5)
Et batteri yderligere kan ikke oplades, når det er indstillet af kun ét batteri. (Fig. 6)

1) Overhold polaritet ved at sammenligne (+) og (-) på batterier med (+) og (-) på opladeren.
   Indsæt batterindstikkene fra terminalen (-) og indsæt derefter terminalen (+) i kontakterne for (+). (Fig. 2)
2) ① Forbind USB-stikket type mikro-B på det vedlagte USB-kabel til USB-indgangsporten type mikro-B på opladeren. (Fig. 3)
   ② Forbind USB-stikket type A på det vedlagte USB-kabel til USB-porten for en USB-strømadapter. (Fig. 3)
   ③ Sæt USB-strømadapteren til en almindelig stikkontakt (vekselstrøm). (Fig. 3)
3) Derefter skal kontrollamperne for opladning lyse. Det vi ser, at opladningen er begyndt.
   Hvis indikatoren ikke lyser eller blinker:
   a) Se efter, at der er lagt batterier i opladeren, og at de har god kontakt med terminalerne på hver plade.
   b) Kontrollér, om USB-kablet og USB-strømadapteren er sat i korrekt.
   c) Kontrollér om batterierne, du bruger, er udslidte eller ikke kan genopades.
4) Efter opladningstiden vist i tabel 1 frakobles det medfølgte USB-kabel og batterierne tages ud.

Af hensyn til sikkerheden slukkes opladeren automatisk efter ca. 10 timer.
For at skåne batterierne anbefales det at overholde de opgivne ladetider i Tabel 1.

PLEJE, RENGØRING OG VEDLIGEHOLDELSE

- Fjern oplader fra USB-kabel.
- Rengør med en tør klud for at fjerne snavs og smuds.
- Rengøring og vedligeholdelse bør ikke foretages af børn uden opsyn.

Tabel 1

Batteristørrelse	Kapacitet	Ladetid 2 stk./4 stk.
AA	1900 – 2000 mAh	10 timer
	950 – 1000 mAh	5 timer
AAA	750 – 800 mAh	10 timer
	550 – 650 mAh	8 timer

- Det kan ske, at batteriet ikke bliver fuldt opladet, når man oplader et batteri, som har en større kapacitet end ovenstående.

SPECIFIKATIONER

Model : BQ-CC61E
Input : DC 5 V
Output : DC 3.0 V ⎓ 200 mA x 2 (str. AA)
DC 3.0 V ⎓ 80 mA x 2 (str. AAA)
Driftstemperatur : 0~40°C (må kun bruges indendørs)

Garanti: Garantien starter fra købstidspunktet.
PECE erstatter eller reparer ladderen såfremt fejlen beretter dette.
Garantien gælder kun opladeren.
Garantien dækker kun materiale- eller produktionsfejl.
Detaljer kan rekvireres hos Panasonic Energy Europe N.V. Eller på www.panasonic-batteries.com

SWE

Läs igenom dessa anvisningar och varningar noggrant innan du använder produkten och spara den här handboken för framtida användning. Dessutom bör du läsa varningstexterna på batterierna.

FÖRSIKTIGHET

För att undvika personskador och skador på egendom,vänligen följ nedan instruktioner:

1. Vi rekommenderar användning av uppladdningsbara batterier Ni-MH från Panasonic.
2. Använd inte batterier som inte är uppladdningsbara.
3. Öppna inte och ta heller inte isär laddaren.
4. Låt inte laddaren bli blöt, låt inte heller vatten eller andra vätskor komma in i laddaren.
5. Använd endast laddaren inomhus på en torr plats.
6. Använd inte laddaren om dess kontakt eller batterierna är skadade.
7. Använd inte laddaren i direkt solsken.

Panasonic rekommenderar att denna laddare endast används av personer som är kapabla att förstå ovanstående instruktioner. Denna apparätion ska hållas utom räckhåll för små barn och skak bara användas av barn över 8 år under tillsyn av en vuxen.

BRUKSANVISNING

Vänligen ladda 2 eller 4 batterier samtidigt. (Fig. 4)
Batterier av typ AA och AAA kan inte laddas samtidigt i de två facken på laddarens ena sida. Indikatorn börja blinka och laddning är inte möjligt. (Fig. 5)
Ett batteri kan inte laddas för sig självt. (Fig. 6)

1) Passa samman polariteten (+) och (-) på batterierna med (+) och (-) på laddaren.
   Sätt in batterierna först från minuspolerna (-) och sätt där efter in pluspolerna (+) i kontakterna. (Fig. 2)
2) ① Anslut USB mikro-B-kontakten på den medföljande USB-kabeln till USB mikro-B-utgget på laddaren. (Fig 3)
   ② Anslut USB A-kontakten på den medföljande USB-kabeln till USB-utgget på en USB-nätadapter. (Fig 3)
   ③ Anslut USB-nätadaptern till ett vanligt växelströmsuttag. (Fig 3)
3) Laddningslamporna ska lysa och visa att laddning pågår.
   Om indikatorn inte lyser eller blinkar:
   a) Se till att batterierna installerats på rätt sätt och att de har kontakt med terminalen i varje fack.
   b) Kontrollera att USB-kabeln och USB-nätadaptern är anslutna på rätt sätt.
   c) Kontrollera om batterierna du använder är i dåligt skick eller är icke-laddningsbara.
4) Efter laddningstiden som anges i tabell 1 ska du koppla bort den medföljande USB-kabeln och ta ut batterierna.

Av säkerhetskäl stängs denna laddare av automatiskt efter ungefär 10 timmar. Tiderna för laddning i Tabell 1 rekommenderas för att batterierna ska hålla länge.

UNDERHÅLL, VÅRD OCH RENGÖRING

- Koppla bort USB-kabeln från laddaren.
- Rengör med en torr trasa för att avlägsna smuts och fett.
- Rengöring och underhåll får inte utföras av barn utan tillsyn.

Tabel 1

Batteristorlek	Kapacitet	Uppladdningstid 2 st/4 st
AA	1900 – 2000 mAh	10 timmar
	950 – 1000 mAh	5 timmar
AAA	750 – 800 mAh	10 timmar
	550 – 650 mAh	8 timmar

- Batteriet kanske inte laddas helt om det har högre kapacitet än den som anges ovan.

SPECIFIKATIONER

Modell : BQ-CC61E
Inmatning : DC 5 V
Utmatning : DC 3.0 V ⎓ 200 mA x 2 (AA-storlek)
DC 3.0 V ⎓ 80 mA x 2 (AAA-storlek)
Driftstemperatur : 0~40°C (endast användning inomhus)

Garanti: Garantin gäller från inköpsdatum.
PECE ersätter eller reparerar laddaren om felen beättigar till det.
Garantin gäller bara för laddaren.
Garantin täcker bara material och produktionsfel
Detaljer kan rekvireras hos Panasonic Energy Europe N.V. Eller på www.panasonic-batteries.com.

NOR

Les disse instruksjonene og advarslene før du bruker dette produktet, og oppbevar denne bruksanvisningen for fremtidig referanse. Les også batteriadvarslene.

FORSIKTIGHET

For å unngå personskade og skade på eiendom som en følge av elektrisk støt eller brann, eller andre farer:

1. Vi anbefaler at du bruker Panasonic Ni-MH oppladbare batterier for å redusere faren for skade.
2. Ikke-ladbare batterier må ikke brukes.
3. Ikke åpne eller demontere laderen.
4. Laderen må ikke bli våt, eller la det komme vann eller andre væsker.
5. Laderen skal bare brukes på tørre steder, innendørs.
6. Ikke bruk laderen hvis kontakten eller batteriene er skadet.
7. Ikke plasser laderen i direkte sollys.

Denne laderen kan brukes av barn som er 8 år eller eldre og personer med nedsatte fysiske, sensoriske eller mentale evner, eller med mangelende erfaring og kunnskap dersom dette skjer under oppsyn eller veiledning om bruk av laderen på en sikker måte, slik at de kan forstå muligre farer ved feil betjening.
Barn må ikke leke med laderen.
Rengjøring og brukervedlikehold må ikke gjøres av barn uten tilsyn.

BRUKERVEILEDNING

Lad altid 2 eller 4 batterier samtidig. (Fig. 4)
AA- og AAA-batterier kan ikke lades samtidig i to spor på samme side av laderen. Da vil indikatoren blinke, og det er umulig å bruke laderen. (Fig. 5)
Et batteri kan heller ikke lades dersom det bare settes ett batteri inn i laderen (Fig. 6)

1) Passe sammen polaritetene (+) og (-) på batterierna med (+) och (-) på laddaren.
   Sätt in batterierna

HUN

Kérjük, olvassa el az utasításokat és figyelmeztetéseket, mielőtt használatba venné a terméket és tartsa meg azokat a bevi információs a későbbiekben is szükséges lehet. Ezek mellett, győződjön meg, hogy elolvasta a figyelmeztetéseket az akkumulátorokon.

FIGYELEM

Az elektromos áramütés és tűz okozta, de ezre nem korlátozott személyi sérülés és anyagi kár elkerülése érdekében:

1. A sérülésveszély csökkentése érdekében javasoljuk, hogy kizárólag újratölthető Panasonic Ni-MH akkumulátorokat használjon.
2. Ne töltsön vele nem tölthető elemeket!
3. A tölt ne nyissa fel vagy ne szerelje szét.
4. Ne nedvesítse meg a töltőt, vagy ne engedje hogy víz vagy más folyadék kerüljön a töltőbe.
5. A töltő csak beltéri kárnyezetben, szárazt helyen használja
6. Ne használja a töltőt, ha a csatlakozó vagy az akkumulátorok sérültek.
7. Ne használja a töltőt közvetlen napfényre kitéve!

Ezt a készüléket 8 évnél idősebb gyermekek, valamint csökkent fizikai-, érzékelő- vagy szellemi képességűek, vagy olyan személyek, akik nem rendelkeznek tapasztalattal és ismerettel, csak felügyelett mellett vagy abban az esetben használhatják, ha utasításokkal láttál el őket a termék biztonságos kezelésével kapcsolatban, és megértik az esetleges veszélyforrásokat. Gyermekek nem játszhatnak a berendezéssel.

A tisztítást és a karbantartást nem végezheti gyermek felügyelet nélkül.

KEZELÉS

Egyszerre 2 vagy 4 akkumulátort tölthöz. (4. ábra)

AA és AAA méretű akkumulátorok nem tölthetők egyszerre a töltő egyazon oldalának két rekeszében. A jelzőfény villogni fog és a töltés nem lehetséges. (5. ábra)

Úgy se tölthető akkumulátor, ha csak egy van behelyezve a töltőbe. (6. ábra)

1) Ügyelnem a megfelelő polaritásra, az akkumulátorok (+) és (-) pólusai a töltőn lévő (+) és (-) pólusjelzések megfelelő irányba legyenek.
Előzetor az akkumulátort a pólusnál lévő végét helyezze be a töltőbe, majd tolja a helyére a (+) pólusnál. (2. ábra)
2) ① Csatlakoztassa a tartozék USB kábel USB micro-B csatlakozóját a töltő USB micro-B bemenet csatlakozójába.
② Csatlakoztassa a tartozék USB kábel USB A csatlakozóját az USB tápadapter USB-csatlakozójához. (3. ábra)
③ Csatlakoztassa az USB tápadapter egy szokványos AC aljzatba. (3. ábra)
3) A töltésjelző lámpáknak világítaniuk kell, jelezve, hogy a töltés folyamatban van. Ha a jelzőfény nem világít, vagy villog:
a) Győződjön meg arról, hogy az akkuk be vannak helyezve, és mindegyik nyílásban megfelelően érintkeznek a csatlakozókkal!
b) Ellenőrizze, hogy az USB kábel és az USB tápadapter helyesen van-e csatlakoztatva!
c) Ellenőrizze, hogy az akkumulátorok, amelyeket tölt nem sérültek, illetve tölthetők.
4) Az 1. táblázatban feltüntetett töltési idő eltelttével húzza ki a tartozék USB kábelt és vegye ki az akkumulátorokat.

A biztonság érdekében a töltő kb. 10 óra eltelttével automatikusan kikapcsol.
Az akkumulátorok hosszabb élettartama érdekében az 1. táblázatban feltüntetett töltési idők alkalmazása javasolt.

KARBANTARTÁS ÉS TISZTÍTÁS

- Húzza ki a töltőt az USB kábelből.
- Szárazt ronggyal távolítsa el a szennyeződést és a piszkot.
- A tisztítást és a karbantartást ne végezze gyermek, felügyelet nélkül.

1. táblázat

Akkumulátorméret	Kapacitás	Töltési idő 2 db/4 db
AA	1900 – 2000 mAh	10 óra
	950 – 1000 mAh	5 óra
AAA	750 – 800 mAh	10 óra
	550 – 650 mAh	8 óra

- Ha a fentinél nagyobb kapacitású akkumulátort tölt, az azt okozhatja, hogy az akku nem töltődik fel teljesen.

MŰSZAKI ADATOK

Modell	: BQ-CC61E
Teljesítmény felvétel	: DC 5 V
Kimeneti teljesítmény	: DC 3.0 V ⎓ 200 mA x 2 - (AA méret) DC 3.0 V ⎓ 80 mA x 2 - (AAA méret)
Üzemi hőmérséklet	: 0~40°C (Csak beltéri használatra)

Jótállás: A jótállás a vásárlás napján kezdődik
A PECE jogos panasz esetén javítja vagy cseréli a hibás készüléket.
A jótállás csak a töltőre érvényes.
A jótállás az anyag- vagy gyártási hibára érvényes.
További részletekért forduljon cégünkhöz - Panasonic Energy Europe N.V.- vagy kersse fel honlapunkat www.panasonic-batteries.com

GRC

Πριν χρησιμοποιήσετε αυτό το προϊόν, διαβάστε τις οδηγίες και τις προειδοποιητικές υποδείξεις, καθώς και τις οδηγίες για μελλοντική χρήση. Επίσης, μην αμελήσετε να διαβάσετε τις προειδοποιητικές που θα βρείτε πάνω στις μπαταρίες.

ΠΡΟΣΟΧΗ

Για να αποτραπεί ο κίνδυνος τραυματισμού και υλικής ζημιάς λόγω, μεταξύ άλλων, ηλεκτροπληξίας ή πυρκαγιάς:

1. Για να περιορίσετε τον κίνδυνο τραυματισμού, συνιστώμε τη χρήση μόνο επαναφορτιζόμενων μπαταριών Ni-MH της Panasonic.
2. Χρησιμοποιήστε μόνο επαναφορτιζόμενες μπαταρίες.
3. Μην ανοίγετε/αποσυναρμολογείτε το φορτιστή.
4. Μην αφήνετε μια βροχή ή φορτηγίς ή να πιάσουν στο εσωτερικό του νερό ή άλλα υγρά.
5. Φρονίστε να χρησιμοποιείτε το φορτιστή σε εσωτερικούς χώρους χωρίς υγρασία.
6. Μη χρησιμοποιείτε το φορτιστή με βύσμα ή μπαταρίες που έχουν χαλάσει.
7. Μη χρησιμοποιείτε το φορτιστή σε απευθείας έκθεση με το ήλιακό φως.

Αυτή η συσκευή μπορεί να χρησιμοποιηθεί από παιδιά ηλίκίας από 8 ετών και πάνω και από άτομα με μειωμένες φυσικές, αισθητηριακές ή πνευματικές ικανότητες ή έλλειψη εμπειρίας και γνώσης, εάν βρίσκονται υπό επίβλεψη ή καθοδήγηση σχετικά με την χρήση της συσκευής με ασφαλή τρόπο, και κατανοούν τους σχετικούς κινδύνους. Τα παιδιά θα πρέπει να μην παίζουν με τη συσκευή.

Ο καθαρισμός και η συντήρηση από τον χρήστη δεν πρέπει να γίνονται από παιδιά χωρίς επίβλεψη.

ΟΔΗΓΙΕΣ ΛΕΙΤΟΥΡΓΙΑΣ

Παρακαλούμε να φορτίζετε ταυτόχρονα 2 ή 4 μπαταρίες. (εικ. 4)

Οι μπαταρίες τύπου AA και AAA δεν μπορούν να φορτιστούν μαζί από δύο υποδοχές της μίας πλευράς του φορτιστή. Η ενδεικτική λυχνία θα αρχίσει να αναβοσβήνει και δεν θα είναι εφικτή η φόρτιση. (εικ. 5)

Η μπαταρία δεν μπορεί επίσης να φορτιστεί όταν έχει τοποθετηθεί μόνο μία. (εικ. 6)

1) Ελέγξτε την πολικότητα ταιριάζοντας το (+) και το (-) των μπαταριών με το (+) και το (-) του φορτιστή.
Πρόσαξε τις μπαταρίες στη θέση τους ξεκινώντας από τους πόλους (-) και ωστερα πιέστε τους πόλους (+) μέσα στις θέσεις επαφής (+). (εικ. 2)
2) ① Συνδέστε το βύσμα USB Micro-B του καλωδίου USB που περιλαμβάνεται στη συσκευασία στον ακροδέκτη USB micro-B του φορτιστή. (εικ. 3)
② Συνδέστε το βύσμα USB Type-A του καλωδίου USB που περιλαμβάνεται στη συσκευασία στον ακροδέκτη USB τροφοδοτικού ισχύος USB. (εικ. 3)
③ Συνδέστε τον τροφοδοτικό ισχύος USB σε τυπική πρίζα AC. (εικ. 3)
3) Οι ενδείξεις φόρτισης θα πρέπει να ανάβουν. Δείχνοντας την εξέλιξη της φόρτισης. Εάν η ενδεικτική λυχνία δεν ανάβει ή αναβοσβήνει:
a) Βεβαιωθείτε ότι οι μπαταρίες έχουν τοποθετηθεί σωστά και βρίσκονται σε σωστή επαφή με τους πόλους.
b) Ελέγξτε αν έχετε τοποθετήσει σωστά στο καλώδιο USB και τον προσαρμογέα ισχύος USB.
c) Ελέγξτε μήπως οι μπαταρίες που χρησιμοποιείτε έχουν εξαντληθεί ή δεν είναι επαναφορτίσιμες.
4) Όταν παρέλθει η χρόνος φόρτισης που υποδεικνύεται στον Πίνακα 1, αποσυνδέστε το καλώδιο USB που περιλαμβάνεται στη συσκευασία και αφαιρέστε τις μπαταρίες.

Για λόγους ασφαλείας, αυτός ο φορτιστής διαθέτει λειτουργία αυτόματης απενεργοποίησης ύστερα από περίπου 10 ώρες.
Οι χρόνοι φόρτισης του πίνακα 1 συνιστώνται για χρήση με μεγαλύτερη διάρκεια ζωής της μπαταρίας.

ΣΥΝΤΗΡΗΣΗ, ΦΡΟΝΤΙΔΑ ΚΑΙ ΚΑΘΑΡΙΣΜΟΣ

- Αποσυνδέστε το καλώδιο USB από τον φορτιστή.
- Καθαρίστε με ένα στεγνό πανί για να αφαιρέστε τη σκόνη και τη μουτζούρα.
- Ο καθαρισμός και η συντήρηση από τον χρήστη δεν πρέπει να γίνονται από παιδιά χωρίς επιτήρηση.

Πίνακα 1

Μέγεθος μπαταρίας	Χωρητικότητα	Διάρκεια φόρτισης 2 τεμ./4 τεμ.
AA	1900 – 2000 mAh	10 ώρες
	950 – 1000 mAh	5 ώρες
AAA	750 – 800 mAh	10 ώρες
	550 – 650 mAh	8 ώρες

- Όποτε επιχειρήσετε να φορτίσετε μια μπαταρία που έχει μεγαλύτερη χωρητικότητα από την προαναφερόμενη, ενδέχεται να μη φορτιστεί πλήρως.

ΠΡΟΔΙΑΓΡΑΦΕΣ

Μοντέλο	: BQ-CC61E
Είσοδος	: DC 5 V
Έξοδος	: DC 3.0 V ⎓ 200 mA x 2 - (Μέγεθος AA) DC 3.0 V ⎓ 80 mA x 2 - (Μέγεθος AAA)
Θερμοκρασία Λειτουργίας	: 0~40°C (Μόνο εσωτερική χρήση)

Εγγύηση: Η εγγύηση ισχύει από τη στιγμή της αγοράς.
Το PECE επισκευάζει ή αντικαθιστά με αντίστοιχο φορτιστή αν η βλάβη καλύπτεται από την εγγύηση.
Η εγγύηση ισχυεί μόνο για τους φορτιστές.
Η εγγύηση: τχύει μόνο σε περιπτώσεις κακοτεχνίας.
Περαιτέρω λεπτομέρειες είναι διαθέσιμες στο www.panasonic-batteries.com

PRT

Leia atentamente estas instruções e avisos antes de utilizar o produto e guarde este manual para futuras consultas. Além disso, certifique-se de que lê os avisos nas baterias.

CUIDADO

Para evitar lesões pessoais e danos à propriedade leia as instruções abaixo por favor:

1. Para reduzir o risco de acidente, recomendamos que se usem pilhas recarregáveis Panasonic Ni-MH.
2. Não use pilhas ou baterias não recarregáveis.
3. Não abra ou desmonte o carregador.
4. Não molhe o carregador nem permita que a água ou outros líquidos entrem no carregador.
5. Utilize o carregador apenas dentro de casa ou num local seco.
6. Não utilize se o carregador se a ficha ou as baterias estiverem danificadas.
7. Não use ou exponha o carregador sob luz solar direta.

A Panasonic recomenda que este carregador seja usado apenas por pessoas com capacidade para compreender as instruções de uso. Este aparelho deve estar fora do alcance das crianças e deve ser utilizado apenas por crianças com idade superior a 8 anos com supervisão de um adulto.

INSTRUÇÕES DE FUNCIONAMENTO

Por favor, carregue 2 ou 4 pilhas simultaneamente. (fig. 4)

Não se podem carregar pilhas de tipo AA e AAA em conjunto em dois compartimentos de um lado de um carregador. O indicador pisca e o carregamento não será possível. (fig. 5)

A pilha também não pode ser carregada se estiver sozinha no carregador. (fig. 6)

1) Observe a polaridade fazendo corresponder o (+) e o (-) nas pilhas ao (+) e ao (-) no carregador.
Introduza as pilhas a partir dos terminais (-) e, de seguida, insira os terminais (+) nos contactos (+). (fig. 2)
2) ① Ligue a ficha micro-B tipo USB do cabo USB incluído ao terminal de entrada micro-B tipo USB do carregador.(fig 3)
② Ligue a ficha tipo A USB do cabo USB incluído ao terminal USB de um adaptador de alimentação USB.(fig 3)
③ Ligue o adaptador de alimentação USB a uma tomada AC padrão.(fig 3)
3) O indicador luminoso de carga deve ficar aceso, indicando que a carga está a ser feita.
Se o indicador não se acender ou piscar:
a) Certifique-se de que as pilhas foram introduzidas, fazendo um bom contacto com os terminais em cada terminal.
b) Certifique-se de que o cabo USB e o adaptador de alimentação USB estão corretamente introduzidos.
c) Verifique se as pilhas que está a usar estão deterioradas ou não são recarregáveis.
4) Após o tempo de carga, mostrado na Tabela 1, desligue o cabo USB incluído e retire as pilhas.

Por segurança, este carregador tem uma função para se desligar ao fim de, aproximadamente, 10 horas.
Tempos de carga exibidos na Tabela 1 são recomendados para um tempo de vida das baterias mais prolongado.

MANUTENÇÃO, CUIDADO E LIMPEZA

- Desligue o carregador do cabo USB.
- Limpe com um pano seco para remover a sujidade.
- A limpeza e a manutenção realizadas pelo utilizador não devem ser feitas por crianças sem supervisão.

Tabela 1

Tamanho	Capacidade	Tempo de carga 2 unid./4 unid.
AA	1900 – 2000 mAh	10 horas
	950 – 1000 mAh	5 horas
AAA	750 – 800 mAh	10 horas
	550 – 650 mAh	8 horas

- As pilhas podem não carregar por completo ao carregar pilhas com uma capacidade superior às pilhas acima mencionadas.

ESPECIFICAÇÕES

Modelo	: BQ-CC61E
Entrada	: DC 5 V
Saída	: DC 3.0 V ⎓ 200 mA x 2 - (tamanho AA) DC 3.0 V ⎓ 80 mA x 2 - (tamanho AAA)
Temperatura de funcionamento	: 0~40°C (uso interior apenas)

Garantia: A garantia começa no momento da compra.
Em caso de danos justificáveis a Panasonic repara ou substitui por um equipamento equivalente.
A garantia apenas abrange o carregador.
A garantia abrange defeitos de fabrico.
Para mais detalhes consultar Panasonic Energy Europe N.V. ou www.panasonic-batteries.com

BGR

Преди да използвате този продукт, прочетете внимателно тези инструкции и предупреждения, и запазете тоаи ноуичнк на бъдещата употреба. Освен това, непременно прочетете и предупреждения вьрху батериите.

ВНИМАНИЕ

За избягване на риск от нараняванния и щети на имуществото, и не само това, а също и опасността от поражение от електрически ток и пожар:

1. За избягване на риск от нараняване ви препоръчваме да използвате презареждащи се батерии Panasonic NiMH.
2. Не използвайте непозволяващи презареждане батерии.
3. Не отваряйте или разглобявайте зарядното устройство.
4. Не мокрете зарядното устройство и не допускайте попадане на вода или други течности в зарядното устройство.
5. Използвайте зарядното устройство само вътре в помещения в места без влага.
6. Не използвайте зарядното устройство, ако куплунгът или батериите му са повредени.
7. Не излагайте зарядното устройство на пряка слънчева светлина.

Това устройство може да се използва от деца на възраст от 8 години или повече, както и от хора способни или от такива с недостатъчно знания и опит при условие, че бъдат наблюдавани или инструктирани във връзка с безопасното използване на устройството и ако разбират свързаните с това рискове.

Не позволявайте деца да си играят с устройството.

Почистването и поддръжката не бива да се извършват от деца без надзор.

ИНСТРУКЦИИ ЗА РАБОТА

Моля зареждайте едновременно 2 или 4 батерии. (фиг. 4)

Батерии АА и ААА не могат да се зареждат едновременно на две съседни места от една и съща страна на зарядното устройство. Индикаторът ще мига и зареждането няма да бъде възможно. (фиг. 5)

Нельзя заряжать только одну аккумулятор. (Рис. 6)

1) Съблюдавайте полярността като се уверите, че (+) и (-) на батерите съвпадат с (+) и (-) на зарядното устройство.
Първо поставете батериите към отрицателните (-) контактни изводи и след това сдвижете положителните (+) контактни изводи към положителните (+) контакти. (фиг. 2)
2) ① Свържете USB кутията тип micro-B на доставения USB кабел към входния USB конектор тип micro-B на зарядното устройство. (фиг. 3)
② Свържете USB кутията тип A на доставения USB кабел към USB конектора на USB мрежовия адаптор. (фиг. 3)
③ Включете USB мрежовия адаптор в стандартен контакт за променлив ток. (фиг. 3)
3) Светлинните индикатори на зарядното трябва да са светнали, които означава, че се осъществява зареждане.
Ако индикаторът не свети или мига:
a) Проверете дали батериите са поставени правилно, така че да правят добър контакт във всяко помещ.
b) Проверете дали USB кабелът и USB мрежовият адаптор са вкарани правилно.
c) Проверете дали батериите, които използвате, са в добро състояние и са от тип, позволяващ презареждане.
4) След времето за зареждане, посочено в Таблица 1, откачете доставения USB кабел и извадете батериите.

За обезопасяване на зарядното устройство то има функция за самоизключване след около 10 часа.
Времето за зареждане, посочено в Таблица 1, се препоръчва за продължения на по-дълъг живот на батериите.

ПОДДЪРЖКА, ГРИЖИ И ПОЧИСТВАНЕ

- Отключете от зарядното устройство USB кабела.
- Уделяйте грижа и пълнь сухой тряпкой.
- Чистка и техническое обслуживание не должны выполняться детьми без присмотра взрослых.

Таблица 1

Размер на батерията	Χωρητικότητα	Време за зареждане 2 бр/4 бр
AA	1900 – 2000 mAh	10 часа
	950 – 1000 mAh	5 часа
AAA	750 – 800 mAh	10 часа
	550 – 650 mAh	8 часа

- Възможно е батерията да не бъде напълно заредена, когато се зарежда батерия с капацитет, по-голям от посочения по-горе.

ТЕХНИЧЕСКИ ХАРАКТЕРИСТИКИ

Модел	: BQ-CC61E
Вход	: постоянен ток 5 V
Изход	: постоянен ток 3.0 V ⎓ 200 mA x 2 - (размер АА) постоянен ток 3.0 V ⎓ 80 mA x 2 - (размер ААА)
Работна температура	: 0~40°C (Да се използва само на закрито)

Гаранция: Гаранцията е в сила от момента на покупката
PECE ще замени или отремонтира уреда
Гаранцията се отнася за зарядното
Гаранцията е за дефекти в у-вото

За повече информация посетете www.panasonic-batteries.com

TUR

GARANTİ BELGESİ

İmalatçı ve İthalatçı Firmanın

Unvanı : BURLA MAKİNA TİCARETİ VE YATIRIM A.Ş.

Merkez Adresi : BANKALAR CAD. NO:23 KARAKÖY EMİNÖNÜ-İSTANBUL

Telefonu : 0 212 256 49 50

Faks : 0212 297 10 18

Malın

Cinsi : PİL ŞARJ CİHAZI

Markası : PANASONİC

Modeli :

Bandrol ve Seri No : -

Teslim Tarihi ve Yeri : ---

Garanti Süresi : 2 Yıl

Azami Tamir Süresi : 20 İş Günü

Satıcı Firmanın

Unvanı :

Adresi :

Telefonu :

Satıcı Faks :

Fatura Tarihi ve No : ---

Bu belge Tüketicinin Korunması Hakkında Kanun hükümleri geçerli olmak üzere İthalatçı firma tarafından İhtiyari olarak hazırlanmıştır. Ürünün tüm parçaları dahil firmamızın garantisi altındadır.

HRV

Pažljivo pročitajte ove upute prije korištenja ovog proizvoda i sačuvajte ovaj priručnik za buduću uporabu. Osim toga pazite da pročitate upozorenja o baterijama.

OPREZ

Da biste izbjegli ozljedu ili oštećenje imovine od, ali nije ograničeno na, rizik od strujnog udara ili vatre:

1. Kako biste smanjili rizik od ozljeda, preporučujemo korištenje Panasonic Ni-MH baterija s mogućnošću punjenja.
2. Ne koristite baterije koje se ne mogu puniti.
3. Nemojte otvarati ili rastavljati punjač.
4. Nemojte ovlaživati punjač ili dopustiti da voda ili druge tekućine ulu u punjač.
5. Punjač koristite samo u zatvorenim prostorima na suhim lokacijama.
6. Nemojte koristiti punjač ako su njegov uređaj ili baterije oštećeni.
7. Ne koristite punjač izravno pod sunčevi svjetlosti.

Ovaj uređaj smiju koristiti djeca od 8 godina i stariji, kao i osobe sa smanjenim fi zičkim, osjetilnim ili mentalnim sposobnostima ili osobe koje nemaju dovoljno iskustva i znanja, ako su pod nadzorom ili ako su upućeni u korištenje uređaja na siguran način te razumiju opasnosti do kojih može doći.

Djeca se ne smiju igrati s uređajem.

Djeca bez nadzora ne smiju obavljati poslove održavanja i čišćenja.

UPUTE ZA RAD

Molimo da punite istovremeno 2 ili 4 baterije. (sl. 4)

Baterije tipa AA i AAA ne mogu se puniti u dva utora s jedne strane punjača istovremeno. Indikator će treperiti i punjenje neće biti moguće. (sl. 5)

Baterija se ne može puniti kada je postavljena na samo jednu bateriju. (sl. 6)

1) Voditeračuna o polaritetu spajanjem (+) i (-) na baterijama i oznakama (+) i (-) na punjaču.
Umetnite baterije od kraja (-) i potom umetnite (+) krajeve u (+) kontakte. (sl. 2)
2) ① Povežite USB mikro-B priključak priloženog USB kabela s USB mikro-B ulaznim priključkom punjača. (sl. 3)
② Povežite USB A priključak priloženog USB kabela s USB terminalom USB adaptera. (sl. 3)
③ Priključite USB adapter u standardnu utičnicu za napajanje izmjeničnom strujom. (sl. 3)
3) Indikatorske lampice trebaju treperiti kako bi svijetlili naznačujući da je punjenje u tijeku.
Ako indikator ne svijetli ili ne treperi:
a) Provjerite jesu li baterije ispravno i dodiruju li se ispravno s polovima u svakom utoru.
b) Provjerite jesu li USB kabel i USB adapter pravilno umetnuti.
c) Provjerite jesu li baterije koje koristiti u kvaru ili da nisu nepunjive.
4) Nakon punjenja prikazanog u tablici 1, isključite priloženi USB kabel i izvadite baterije.

Kao mjera predostrožnosti ovaj punjač ima funkciju automatskog isključivanja nakon otprilike 10 sati.
Vrijeme punjenja prikazano u Tablici 1 preporučuje se za duži vijek trajanja baterija.

ODRŽAVANJE, BRIGA I ČIŠĆENJE

- Isključite punjač iz USB kabela.
- Očistite suhom krpom kako biste uklonili prljavštinu i crnilo.
- Djeca bez nadzora ne smiju obavljati poslove održavanja i čišćenja.

Tablici 1

Veličina baterije	Kapacitet	Vrijeme punjenja 2 kom./4 kom.
AA	1900 – 2000 mAh	10 sata
	950 – 1000 mAh	5 sata
AAA	750 – 800 mAh	10 sata
	550 – 650 mAh	8 sata

- Može se desiti da se baterija ne napuni u potpunosti prilikom punjenja baterije s većim kapacitetom od prethodno navedene.

SPECIFIKACIJE

Model	: BQ-CC61E
Ulaz	: DC 5 V
Izlaz	: DC 3.0 V ⎓ 200 mA x 2 - (veličina AA) DC 3.0 V ⎓ 80 mA x 2 - (veličina AAA)
Radna temperatura	: 0~40°C (Za korištenje samo u zatv. prostorima)

Jamstvo: Jamstvo je važeće od trenutka kad ste kupili proizvod.
PECE obavlja popravke i zamjenjuje punjač istim modelom u slučaju opravdane pritužbe.
Jamstvo se odnosi isključivo na punjač.
Jamstvo se ne primjenjuje na greške u izradi i na materijalu.

Više informacija možete dobiti od Panasonic Energy Europe N.V. ili na Internet stranicama: www.panasonic-batteries.com

SVN

Pred uporabo tega izdelka preberite ta navodila in opozorila ter shranite to priročnik za poznejšo uporabo. Poleg tega pazite da pročitate upozorenja o baterijama.

PREVIDNO

Da se izognete materialni škodi in telesnim poškodbam, do katerih lahko pride med drugim tudi zaradi nevarnosti električnega udara ali požara, upoštevajte naslednja navodila:

1. Zaradi manjše nevarnosti poškodb, svetujemo uporabo Panasonic Ni-Mh polnilnih baterij
2. Ne uporabljajte nepolnilnih baterij.
3. Ne odpirajte ali razstavljajte polnilnika.
4. Ne zmočite polnilnika in ne dovolite, da vani vstopijo voda ali druge tekočine.
5. Polnilnik uporabljajte samo v zaprtih in suhih prostorih.
6. Ne uporabljajte polnilnika s poškodovanim vtičem ali poškodovanimi baterijami.
7. Ne uporabljajte polnilca na soncu.

Napravo lahko uporabljajo otroci, stari najmanj 8 let, in osebe s slabšimi fi zičnimi, čutnimi ali duševnimi sposobnostmi oziroma pomanjkanjem izkušenj in znanja, če so pod nadzorom ali so bile poučene o varni uporabi naprave in seznanjene z nevarnostmi.

Otroci se ne smejo igrati z napravo.

Otroci ne smejo izvajati čiščenja in uporabniškega vzdrževanja brez nadzora.

Navodila za uporabo

Polnite 2 ali 4 baterije hkrati (slika 4).

Baterij AA in AAA ne morete polniti hkrati na dveh mestih na eni strani polnilnika. V tem primeru utripa indikator in polnjenje ni mogoče (slika 5).

Prav tako ne morete polniti ene same baterije (slika 6).

1) Upoštevajte polarnost, in sicer baterije vstavite tako, da se pola (+) in (-) na baterijah ujemata s polema (+) in (-) na polnilniku.
Vstavite negativne pole (–) baterij in nato šele pozitivne pole (+) v pozitivne kontakte (+). (slika 2)
2) ① Priključite vtič USB (mikro-B) priloženega kabla USB v vhodni priključek USB (mikro-B) polnilnika. (slika 3)
② Priključite vtič USB (tip A) priloženega kabla USB v priključek USB napajalnega adapterja USB. (slika 3)
③ Vtaknite napajalni adapter USB v standardno napajalno vtičnico. (slika 3)
3) Indikator za polnjenje bo posvetil, kar pomeni, da so se baterije začele polniti.
Če indikator ne svetli ali utripa:
a) Preverite ali so baterije pravilno vstavljene.
b) Preverite, ali sta kabel USB in napajalni adapter USB pravilno vstavljena.
c) Preverite, ali so baterije, ki jih uporabljate, izrabljene ali nepolnilne.
4) Po času polnjenja, prikazanem v tabeli 1, odklopite priloženi kabel USB in odstranite baterije.

Zaradi varnosti ima polnilec auto-off funkcijo, ki avtomatsko izklopi polnilec po 10 urah.
Priporočeni časi polnjenja baterij prikazani v tabeli 1 podaljšajo življenja baterij.

VZDRŽEVANJE, RAVNANJE IN ČIŠČENJE

- Izključite polnilnik iz vtičnega kabla USB.
- Polnilnik očistite s suho krpo, da boste umazanijo in nesnago.
- Otroci ne smejo izvajati čiščenja in uporabniškega vzdrževanja brez nadzora.

Tabela 1

Velikost baterije	Kapaciteta	Čas polnjenja 2 baterij/4 baterije
AA	1900 – 2000 mAh	10 ur
	950 – 1000 mAh	5 ur
AAA	750 – 800 mAh	10 ur
	550 – 650 mAh	8 ur

- Pri polnjenju baterije z večjo zmogljivostjo od zgoraj navedene se lahko zgodi, da se baterija ne napolni popolnoma.

SPECIFIKACIJA

Model	: BQ-CC61E
Vhod	: DC 5 V
Izhod	: DC 3.0 V ⎓ 200 mA x 2 – (AA size) DC 3.0 V ⎓ 80 mA x 2 – (AAA size)
Območje temperaturnega delovanja	: 0~40°C (samo za uporabo v zaprtem prostoru)

Garancija: Garancijski rok prične teči z dnem nakupa.
PECE bo polnilec popravil ali zamenjal v primeru, da je uveljavljanje garancije upravičeno.
Garancija je samo za polnilec.
Garancija velja le za napake v materialu in delovanju.

Podrobna navodila lahko pridobite pri Panasonic Energy Europe N.V. ali na internetni strani strani www.panasonic-batteries.com

LTU

Prieš naudodami šį gaminį, įdėmiai perskaitykite šiuos nurodymus bei įspėjimus ir išsaugokite šią instrukciją ateičiai. Taip pat perskaitykite įspėjimus ant baterijų.

ĮSPĖJIMAS

Siekiant išvengti sužalojimų ir toto sugadinimo dėl elektros smūgio ar gaisro ir kitų dalykų:

1. Siekiant sumažinti sužalojimo pavojų, rekomenduojame naudoti Panasonic Ni-MH pakartotinai įkraunamus elementus.
2. Nenaudokite vienkartinių maitinimo elementų.
3. Neatidarykite ir neardykite įrokvikio.
4. Neušlapinkite įkrovikio ir neleiskite, kad vanduo ar kiti skysčiai patektų į įkrovikį.
5. Įkrovikį naudokite tik patalpose ir sausoje vietoje.
6. Neaudokite įkrovikio, jeigu pažeistas jo kištukas arba įkraunami elementai.
7. Nenaudokite įkrovikio tiesioginėje saulės šviesoje.

Šiuo prietaisu gali naudotis 8 metų amžiaus ir vyresni vaikai, asmenys, kurių fizinės, jutiminės ir protinės gebėjimybės yra apribotos arba pat asmenys, neturintys patirties ir žinių, jei jie yra prižiūrimi ar apmokyti saugiai naudotis prietaisu bei supranta grėsmėjus pavojus.

Vaikai neturėtų žaisti su šiuo prietaisu.

Vaikai be suaugusiųjų priežiūros negali valyti prietaiso arba atlikti jo priežiūros darbų.

NAUDOJIMO NURODYMAI

Vienu metu įkraukite 2 arba 4 baterijas. (4. pav.)

AA ir AAA tipo baterijų negalima įkrauti, jas įdėjus į du šalia esančius įrokvikio lizdus vienoje pusėje. Indikatorius mirksės ir įkrauti nebus galima. (5. pav.)

Baterijos taip pat negalima įkrauti, jei jėdta tik viena baterija. (6. pav.)

1) Laikykitės poliškumo, lizdydami ant baterijos pažymėtas (+) ir (-) su (+) ir (-) pažymėtais ant įrokvikio.
Baterijas įdėkite pradedant (-) kontaktais, tada (+) kontaktais. (2. pav.)
2) ① Prijunkite pateiktą USB laidą USB tipo „micro-B" kištuką prie įrokvikio USB tipo „micro-B" jesties jungties. (3. pav.)
② Prijunkite pateiktą USB laido USB tipo A kištuką prie USB maitinimo adapterio USB jungties. (3. pav.)
③ Prijunkite USB maitinimo adapterį prie standartinio kintamosios srovės lizdo. (3. pav.)
3) Įkrovos indikatoriaus lemputės turi užsidegti: tai reiškia, kad vyksta įkrovimas.
Jei lemputė neužsidega arba mirksi:
a) Patikrinkite, ar nesusidėvėję maitinimo kištuko kontaktai.
b) Patikrinkite, ar USB laidas ir USB maitinimo adapteris yra tinkamai įstatyti.
c) Įsitikinkite, kad baterijos įdėtos užtikrinant tinkamą kontaktą su gnybtais, esančiais kiekviename plyšyje.
4) Pasibaigus 1 lentelėje nurodytam įkrovimo laikui, atjunkite pateiktą USB laidą ir pašalinkite akumuliatorius.

Saugumo sumetimais šiame įkrovikliyje įdėjęs automatiio išsijungimo funkciją, suveikiantį po maždaug 10 valandų.
Laikantis rekomenduojamos įkrovos trukmės, pateiktos 1 lentelėje, baterijų eksploatacijos laikas bus ilgesnis.

TECHNINĖ PRIEŽIŪRA, APTARNAVIMAS IR VALYMAS

- Atjunkite įkrovikį nuo USB laido.
- Purvą ir nešvarumus valykite sausa flusele.
- Vaikai be suaugusiųjų priežiūros negali valyti prietaiso arba atlikti jo priežiūros darbų.

1 lentelėje

Baterijų dydis	Talpa	Krovimo trukmė 2 baterijos/4 baterijos
AA	1900 – 2000 mAh	10 valandų
	950 – 1000 mAh	5 valandų
AAA	750 – 800 mAh	10 valandų
	550 – 650 mAh	8 valandų

- Kai naudojamas didesnės talpos akumuliatorius nei nurodyta prieš tai, tai gali nulemti nevisišką akumuliatoriaus įkrovimą.

TECHNINIAI DUOMENYS

Modelis	: BQ-CC61E
Įėjimas	: DC 5 V
Išėjimas	: DC 3.0 V ⎓ 200 mA x 2 - (AA dydis) DC 3.0 V ⎓ 80 mA x 2 - (AAA dydis)
Darbinė temperatūra	: 0~40°C (Naudoti tik viduje)

Garantija: Garantijos laikas skaičiuojamas nuo prekės įsigijimo
PECE sutaisys ar pakeis analogišku įrokvikiu esant pagrįstam nusiskundimui
Garantija taikoma tik įrokvikiui
Garantija taikoma tik žaliavų ar gamybos defektams

Daugiau informacijos rasite Panasonic Energy Europe N.V. ar www.panasonic-batteries.com

LVA

Pirms šī produkta lietošanas, lūdzu, izlasiet šos norādījumus un brīdinājumus un saglabājiet šo rokasgrāmatu turpmākai uzziņai. Turklāt noteikti izlasiet brīdinājumus uz akumulatoriem.

UZMANĪBU

Ievērojiet šo pamācību, lai nepieļautu fizisku traumu un materiālus zaudējumus (ieskaitot ugunsgrēka vai citu risku dēļ):

1. Lai samazinātu savainošanās risku, mēs ieteicam izmantot uzlādējamos akumulatorus Panasonic Ni-MH.
2. Neiešņojiet akumulatorus, kuri nav atkārtoti uzlādējami.
3. Neatveriet vai nezāgējiet lādētāju.
4. Nesamitiniet lādētāju un nepieļaujiet ūdens vai citu šķidrumu iekļūšanu lādētājā.
5. Lietojiet lādētāju tikai telpās sausā vietā.
6. Neietojiet lādētāju, ja tā kontaktdakša vai akumulatori ir bojāti.
7. Sargājiet lādētāju no tiešiem saules stariem.

Šo ierīci var izmantot bērni, kuri jauniski par 8 gadiem, kā arī personas ar pavājinātām fiziskām, sensorām vai garīgām spējām vai personas bez pieredzes un zināšanām.

Bērni nedrīkst rotaļājties ar ierīci.

Bērni nedrīkst bez uzraudzības veikt iekārtas tīrīšanu un apkopi.

LIETOŠANAS INSTRUKCIJA

Uzlādējiet vienlaiku 2 vai 4 akumulatorus (4. att).

AA un AAA tipa akumulatorus nevar uzlādēt kopā divos slotos, kas atrodas lādētāja vienā pusē