Data Sheet

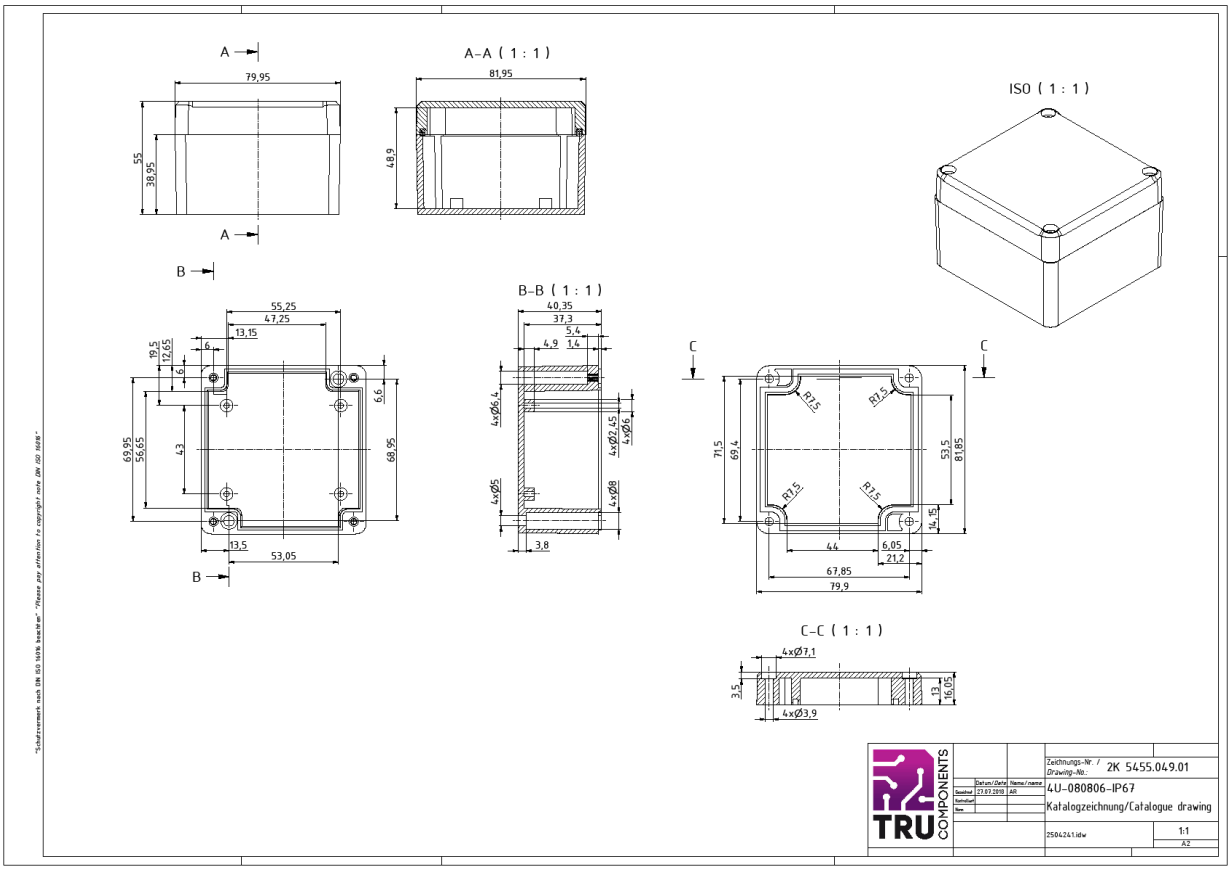
A–A (1 : 1)
B–B (1 : 1)
C–C (1 : 1)
ISO (1 : 1)
79,95
81,95
55
38,95
48,9
55,25
47,25
13,15
19,5
12,65
6
6,6
69,95
56,65
43
68,95
13,5
53,05
40,35
37,3
5,4
4,9
1,4
4x⌀6,4
4x⌀2,45
4x⌀6,4
4x⌀5
4x⌀8
3,8
R7,5
71,5
69,4
53,5
81,85
14,15
44
6,05
21,2
67,85
79,9
4x⌀7,1
3,5
13
16,05
4x⌀3,9
Zeichnungs-Nr. / Drawing-No.: 2K 5455.049.01
4U-080806-IP67
Katalogzeichnung/Catalogue drawing
2504241.idw
1:1
A2
Datum/Date
Name/name
27.07.2010
AR
TRU COMPONENTS