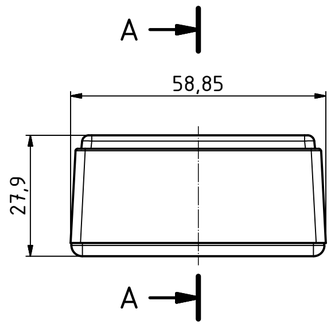

A–A (1 : 1)

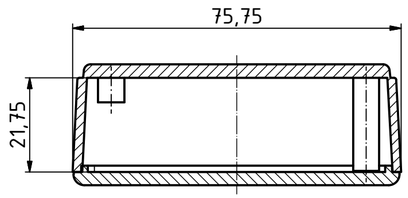

ISO (1 : 1)

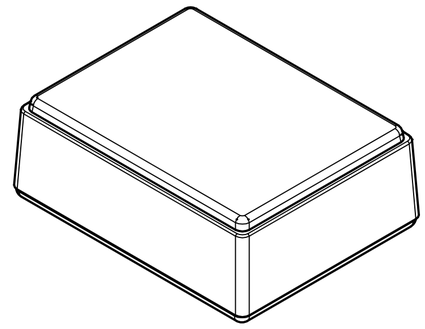

Unterteil/
Base

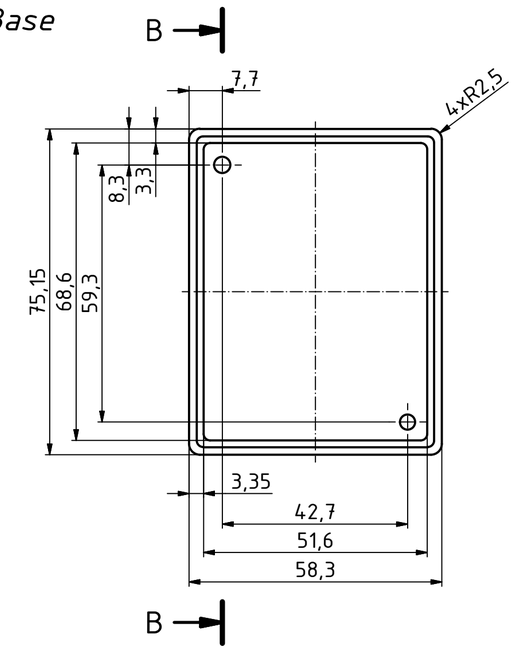

B–B (1 : 1)

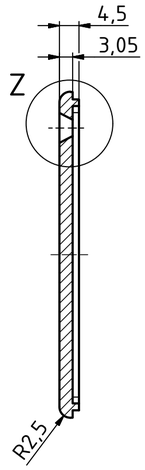

Oberteil/
Lid

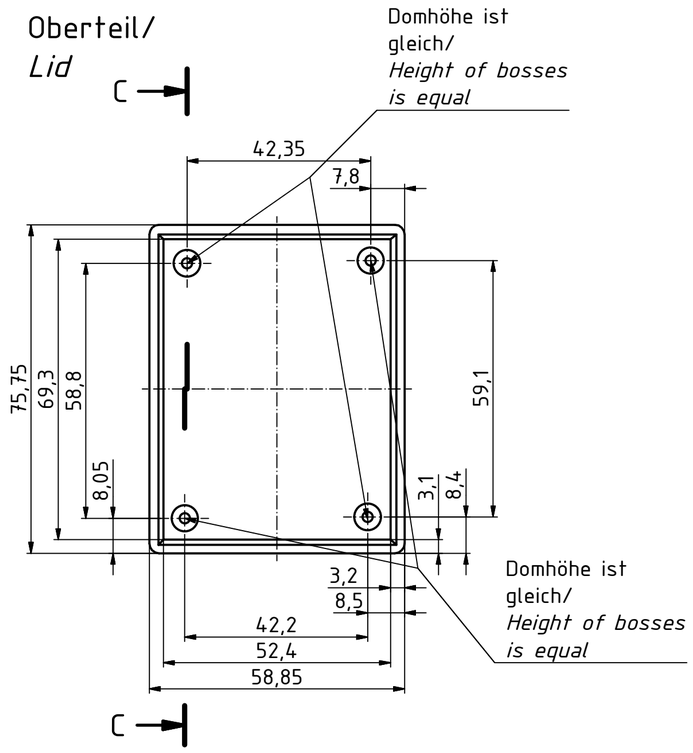

C–C (1 : 1)

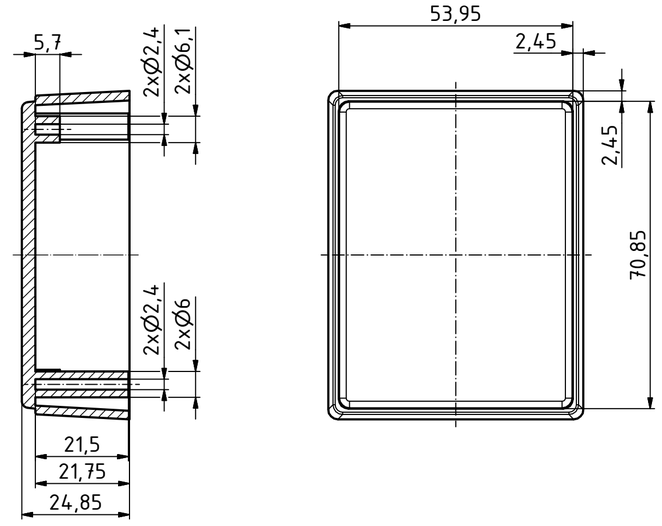

Z (2 : 1)

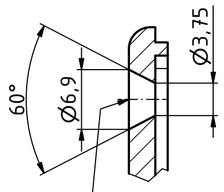

Bohrungen 2x im Oberteil/
Holes 2x in the lid

"Schutzvermerk nach DIN ISO 16016 beachten" *"Please pay attention to copyright note DIN ISO 16016"*

BOX4U					Zeichnungs-Nr. / *Drawing-No.:* 2K 5455.024.01
				Datum/*Date*	Name/*name*	4U-080603
			Gezeichnet	10.07.2018	AR	
			Kontrolliert			Katalogzeichnung/Catalogue drawing
			Norm			
						2504216.idw — 1:1 (2:1)
Status	Ä.Nr/*Alt.No*	Datum/*Date*	Name			A2