

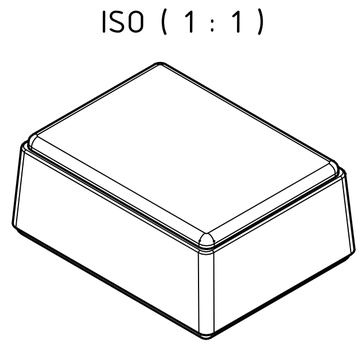

Unterteil/
Base

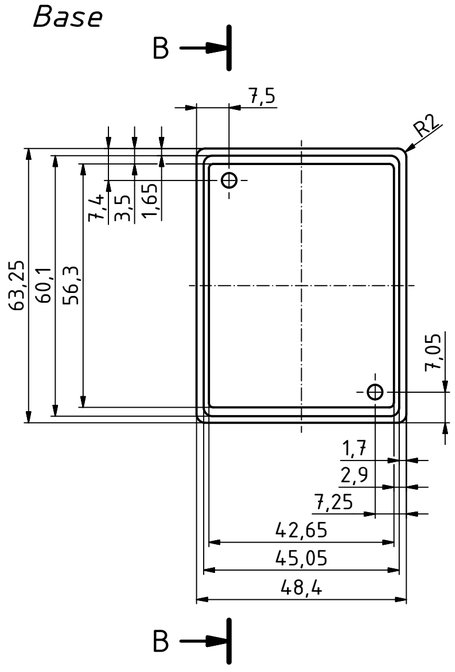

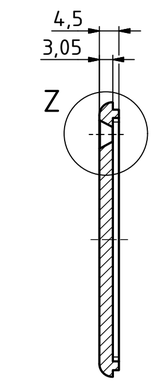

Oberteil/
Lid

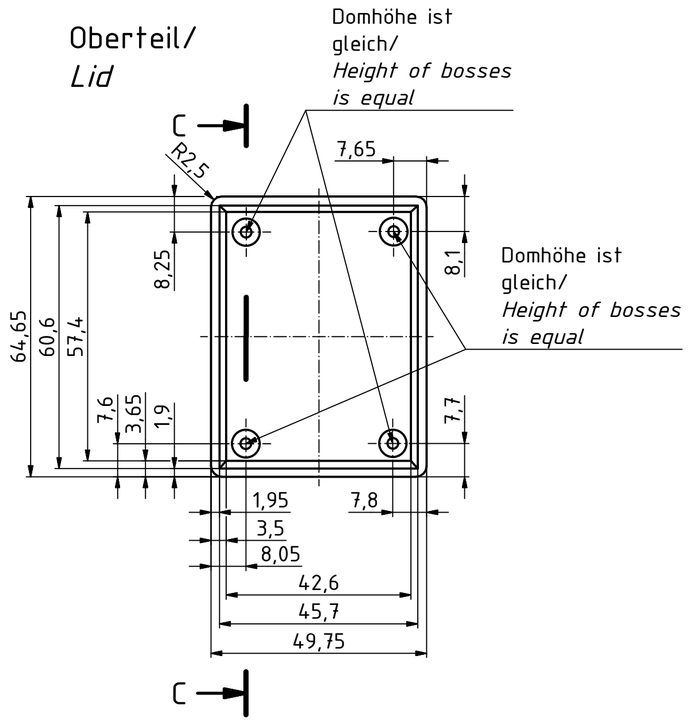

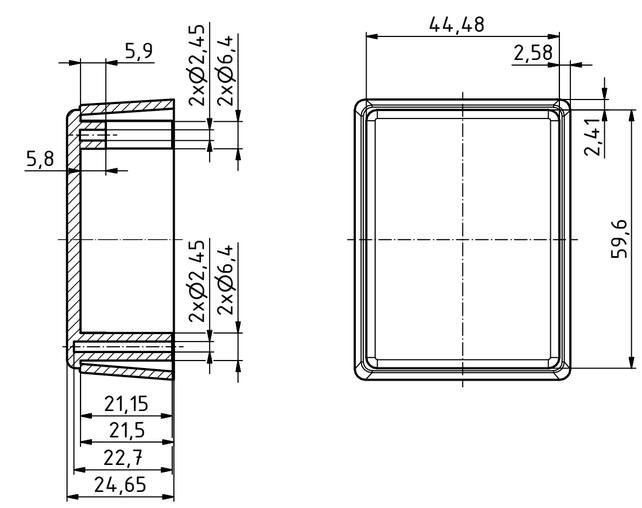

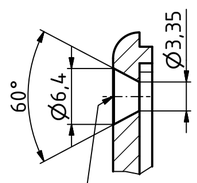

"Schutzvermerk nach DIN ISO 16016 beachten" *"Please pay attention to copyright note DIN ISO 16016"*

BOX4U						Zeichnungs-Nr. / *Drawing-No.:*	2K 5455.020.01
					Datum/*Date*	Name/*name*	4U-070503
				Gezeichnet	05.07.2018	AR	
				Kontrolliert			Katalogzeichnung/Catalogue drawing
				Norm			
						2504212.idw	1:1 (2:1)
Status	Ä.Nr/*Alt.No*	Datum/*Date*	Name				A2