VOLTCRAFT®

Navodila za uporabo Polnilnik za okrogle baterije

Kat. št: 1997931 (IPC-2)

Kat. št: 1997932 (CC-3)

Stran 2 - 22

CE

Vsebina

Stran

1. Uvod 4
2. Pojasnilo simbolov 5
3. Namen uporabe 6
4. Obseg dobave 7
5. Značilnosti in funkcije 7
6. Varnostna navodila 8
   a) Splošne informacije 8
   b) Povezane naprave 10
   c) Polnilnik 10
   d) Baterija 11
   e) Mesto namestitve 12
7. Upravljalni elementi 14
8. LCD zaslon 15
9. Delovanje 16
   a) Povežite polnilnik z napajalnikom 16
   b) Polnjenje baterije 16
   c) Gumb za način 17
10. Vzdrževanje in čiščenje 18
11. Odstranjevanje 19
    a) Izdelek 19

b) Baterije..... 19
12. Tehnični podatki..... 20
a) Splošne informacije 20
b) Podprti tipi baterij 21
c) Največja moč polnjenja..... 21

1. Uvod

Spoštovani kupec

zahvaljujemo se vam za nakup našega izdelka.

Ta izdelek je v skladu z nacionalnimi in evropskimi zakonskimi zahtevami.

Da bi ohranili ta status in zagotovili varno uporabo, morate kot uporabnik upoštevati ta navodila za uporabo!



Ta navodila za uporabo so del tega izdelka. Vsebujejo pomembne informacije o zagonu in delovanju. To upoštevajte, ko izdelek predajate tretjim osebam. Navodila za uporabo shranite za poznejšo uporabo!

Potrebujete tehnično pomoč? Pišite nam na: E-pošta:

info@conrad.si

Spletna stran: http://www.conrad.si/

Kontaktni podatki :www.conrad.si

2. Pojasnilo simbolov



Simbol strele v trikotniku se uporablja, če obstaja nevarnost za zdravje, npr. zaradi električnega udara.



Simbol klicaja v trikotniku se uporablja za poudarjanje pomembnih informacij v tem navodilu za uporabo. Te informacije vedno pozorno preberite.



Simbol puščice označuje posebna opozorila v zvezi z delovanjem.



Izdelek je namenjen izključno za uporabo v suhih prostorih; ne sme biti izpostavljen vlagi ali vodi.

3. Namen uporabe

Izdelek je namenjen za uporabo kot polnilnik baterij. Ima vhodno vtičnico USB Type-C™in LCD-zaslon z visokim kontrastom. Vsaka vtičnica za polnjenje se upravlja neodvisno, tip baterije pa se samodejno zazna ob vstavitvi.

Varnostne funkcije vključujejo zaščito pred kratkim stikom, prekomernim polnjenjem in obratno polariteto.

Izdelek je namenjen izključno za uporabo v zaprtih prostorih. Ne uporabljajte ga na prostem. Napravo zaščitite pred vlago (npr. v kopalnicah).

Da se ohrani varnost in upošteva predvidena uporaba, izdelka ni dovoljeno predelovati in/ali spreminjati. Uporaba izdelka za namene, ki niso v skladu z namenom proizvajalca, lahko povzroči poškodbe izdelka. Poleg tega lahko nepravilna uporaba povzroči kratke stike, požar, električni udar ali druge nevarnosti. Pazljivo preberite navodila za uporabo in jih shranite na varno mesto. Izdelek se lahko prenese tretjim osebam le skupaj z navodili za uporabo.

Vsa imena podjetij in izdelkov so blagovne znamke njihovih lastnikov. Vse pravice pridržane.

4. Vsebina dobave

- Polnilnik
- Polnilni kabel USB Type-C™ na USB Type-A
- Navodila za uporabo

Trenutni navodila za uporabo

Najnovejši priročnik za uporabo lahko prenesete s spletne straniwww.conrad.com/downloads ali skenirate prikazani QR-kodo. Sledite navodilom, prikazanim na spletni strani.

5. Značilnosti in funkcije

- LCD-zaslon z visokim kontrastom prikazuje stanje baterije in polnjenja.
- Neodvisno krmiljene vtičnice za polnjenje
- Samodejno zaznavanje tipa baterije
- Regulator polnjenja s pulzno širinsko modulacijo (PWM)
- Zaščita pred kratkim stikom ( ), obratno polariteto ( ), prekomernim polnjenjem, prekomerno temperaturo ( )

6. Varnostna navodila





Prosimo, da pazljivo preberete navodila za uporabo in strogo upoštevate varnostne informacije na . Proizvajalec ne prevzema odgovornosti za poškodbe ali škodo na premoženju, ki nastanejo zaradi neupoštevanja priporočil glede varnosti in pravilne uporabe, navedenih v tem navodilu za uporabo. V takih primerih garancija/jamstvo preneha veljati.

a) Splošne informacije

- Naprava ni igrača. Hranite jo izven dosega otrok in hišnih živali.
- Embalažnega materiala ne puščajte brez nadzora. Otroci ne smejo uporabljati tega materiala za igro, saj je lahko nevaren.
- Napravo je treba zaščititi pred ekstremnimi temperaturami, neposredno sončno svetlobo, močnimi udarci, visoko vlažnostjo, vlago, vnetljivimi plini, vodno paro in topili.
- Izdelka ne izpostavljajte mehanskim obremenitvam.

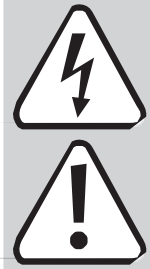

- Če izdelka ni mogoče varno uporabljati, prenehajte z uporabo in ga zavarujte pred naključno uporabo. Varna uporaba ni zagotovljena za izdelek, ki:
  - kaže vidne znake poškodb,
  - ne deluje pravilno,
  - je bil dalj časa shranjen v neugodnih pogojih ali
  - je bil med prevozom izpostavljen močnim obremenitvam.
- Z izdelkom ravnajte previdno. Udari ni udarci ali padci, tudi z nizke višine, lahko poškodujejo izdelek.
- Če imate kakršne koli dvome o delovanju, varnosti ali priključitvi naprave, se posvetujte s kvalificiranim strokovnjakom.
- Vzdrževanje, spremembe in popravila sme opravljati le tehnik ali pooblaščeni servisni center.
- Če imate kakršna koli vprašanja, na katera ne najdete odgovora v tem navodilu za uporabo, se obrnite na naš oddelek za podporo ali tehničnega predstavnika.





- V šolah, izobraževalnih centrih, hobijskih delavnicah in samopostrežnih delavnicah mora delovanje izdelka nadzorovati usposobljeno osebje.

b) Povezane naprave

- Upoštevajte varnostna navodila in navodila za uporabo za vse druge naprave, ki se uporabljajo v povezavi s tem izdelkom.
- Pred priključitvijo se prepričajte, da lahko USB-vir napajanja zagotovi zadostno količino toka, sicer lahko poškodujete vir. Ne uporabljajte USB-vrata računalnika, tipkovnice ali USB-razdelilnika brez napajanja, saj je tok, ki ga zagotavljajo ta vrata, nezadosten.

c) Polnilnik

- Ta polnilnik deluje samo z Ni-MH, Ni-Cd, LiFePO4 in Li-ion baterijami. Polnilnika nikoli ne uporabljajte z drugimi vrstami baterij, saj lahko pride do eksplozije, poškodbe ali iztekanja, kar lahko povzroči materialno škodo in/ali telesne poškodbe.





- Nikoli ne uporabljajte izdelka takoj po tem, ko ste ga prenesli iz hladnega v toplo okolje. Kondenzacija vlage lahko poškoduje izdelek. Pred priključitvijo in začetkom uporabe počakajte, da izdelek doseže sobno temperaturo. To lahko traja nekaj ur.
- Ko polnilnik ne uporabljate, ga odklopite iz napajanja in odstranite baterije iz polnilnih rež.
- Podatki o bateriji, prikazani na LCD-zaslonu, so zgolj informativne narave in se lahko razlikujejo od podatkov, izmerjenih s profesionalno opremo.

d) Baterija

- Pri vstavljanju baterij upoštevajte pravilno polariteto.
- Če baterije ne boste dolgo časa uporabljali, jih odstranite iz naprave, da se izognete poškodbam zaradi iztekanja. Iztekanje ali poškodbe baterij lahko povzročijo kislinske opekline, če pridejo v stik s kožo, zato pri ravnanju s poškodovanimi baterijami nosite ustrezne zaščitne rokavice.
- Baterije hranite izven dosega otrok. Baterij ne puščajte brez nadzora, saj obstaja nevarnost, da bi jih otroci ali hišne živali pogoltnili.





- Baterij ne razstavljajte, ne kratkostičite njihovih priključkov in jih ne mečite v ogenj. Ne polnite baterij, ki niso namenjene polnjenju. Obstaja nevarnost eksplozije!
- Baterije nikoli ne polnite brez nadzora.
- Nikoli ne poškodujte baterije. Poškodba ohišja baterije lahko povzroči eksplozijo ali požar!
- Nikoli ne kratkostičite terminalov baterije. Ne mečite baterije ali izdelka v ogenj. Obstaja nevarnost požara in eksplozije!
- Pri polnjenju baterij upoštevajte navodila proizvajalca.

e) Mesto namestitve

- Polnilnika ne pokrivajte.
- Med polnjenjem postavite izdelek na površino, ki ni občutljiva na toploto. Med polnjenjem je normalno, da se sprošča nekaj toplote.
- Za polnilnik izberite stabilno, ravno, čisto in dovolj veliko mesto.





- Polnilnika ne postavljajte na vnetljivo površino (npr. preprogo, prt). Vedno uporabljajte primerno, nevnetljivo in toplotno odporno podlago.
- Polnilnika ne postavljajte na dragoceno pohištvo brez ustrezne zaščite. Toplota lahko povzroči razbarvanje ali spremembe materiala. Na površini pohištva se lahko pojavijo praske ali odtisi.
- Napravo hranite stran od vnetljivih materialov (npr. zavese, papir), tekočin (npr. bencin) ali plinov. Obstaja nevarnost požara in eksplozije!

7. Upravljalni elementi

→ Številka naročila 1997931, kot je prikazano spodaj.

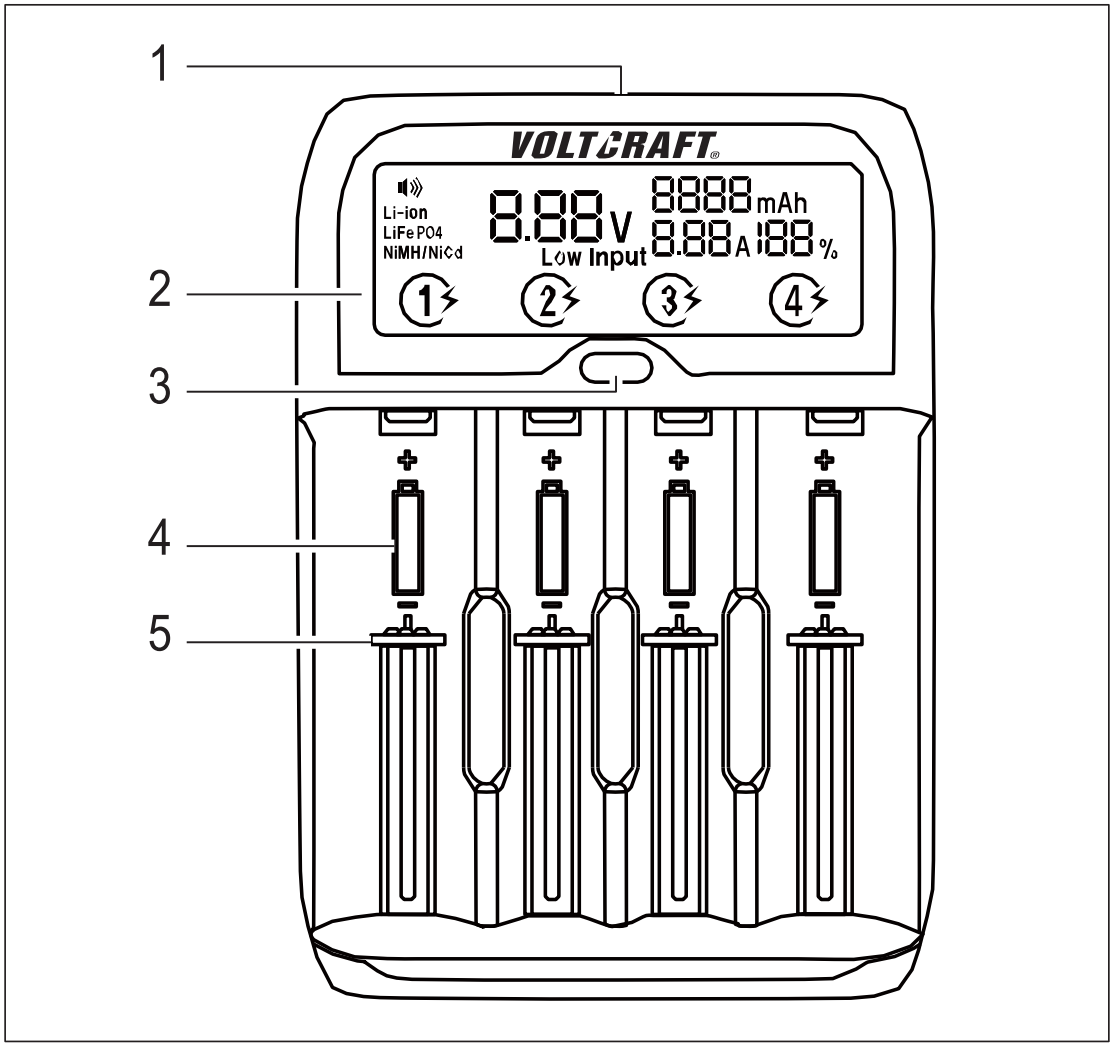

1 USB Type-C™ napajanje 5 V/DC 2 A

2 LCD zaslon

3 Gumb za način: izbira rež za baterije / alarmi / osvetlitev

4 Reža za baterije z oznako polaritete

5 Vzmetni nosilec baterije

8. LCD zaslon

Prikaz	Opis
Nizka vhodna napetost	Vir napajanja je šibkejši od 5 V/DC
	Utripanje označuje, da je napajanje v teku. Številka označuje aktivno vtičnico.
	Alarm za obratno polariteto, vstavljene enkratne baterije in napačne baterije
Li-ion	Vstavljena je litij-ionska baterija
LiFePO4	Vstavljena je litij-železova fosfatna baterija
NiMH/NiCd	**NiMH**: vstavljena nikljevo-metalhidridna baterija **NiCd**: vstavljena nikljevo-kadmijeva baterija
V	Napetost baterije
Nič	Baterija ni priključena
Polna	Baterija je popolnoma napolnjena
Err	Polariteta baterije je obrnjena, napačna baterija, vstavljena je baterija za enkratno uporabo.
mAh	Kapaciteta baterije
	Odstotek napolnjenosti
A	Polnilni tok

9. Delovanje



Ko napajalnik ne uporabljate, ga odklopite iz omrežja in odstranite vse baterije.

a) Povežite polnilnik z virom napajanja



Za največjo moč polnjenja mora napajalnik zagotavljati 5 V/DC. Če je napetost napajalnika manjša od 5 V/DC, se na LCD-zaslonu **(2)** prikaže sporočilo **Low Input** (Nizka vhodna napetost).

- Priloženi USB-kabel priključite na USB Type-C™vhod za napajanje **(1)** polnilnika.
- Drugi konec priključite na ustrezen vir napajanja.

⟶ Zvočni signal bo označil, da se napajanje prejema. Če baterija ni vstavljena, bo LCD-zaslon **(2)** prikazal sporočilo **Null**.

b) Polnjenje baterije

⟶ Za informacije o »podprtih tipih baterij« in »Največji izhodni napetosti« najdete v poglavju Tehnične specifikacije.

Naprava lahko hkrati polni katero koli kombinacijo podprtih tipov baterij.

- Da vstavite baterijo v prosto mesto za polnjenje **(4)**, previdno potegnite nazaj vzmetni držalo baterije **(5)** in vstavite baterijo. Ujemite polariteto, kot je prikazano.
- Pritisnite gumb za način **(3)**, da preklopite in prikažete stanje vsake vstavljene baterije.

⟶ Ko je baterija popolnoma napolnjena, se na LCD-zaslonu **(2)** prikaže **100 %**, **0,00 A**, **Polna**.

c) Gumb za način

Opis	Gumb za način (3)
Kazalnik delovnega stanja	Pritisnite za preklop med aktivnimi vtičnicami.
Zvočni alarmi	Dvakrat pritisnite, da vklopite/izklopite alarme.
Osvetlitev LCD-zaslona	Pritisnite enkrat, da vklopite osvetlitev, ko je bila izklopljena 30 sekund.

10. Vzdrževanje in čiščenje



Ne uporabljajte agresivnih čistil, ne brišite z alkoholom ali drugimi kemičnimi topili, saj lahko to poškoduje ohišje in povzroči okvaro izdelka.

- Pred čiščenjem odklopite izdelek iz napajanja, odstranite vse baterije in počakajte, da se popolnoma ohladi.
- Napravo očistite s suho krpo brez vlaken.

11. Odstranjevanje

a) Izdelek



Elektronske naprave se lahko reciklirajo in niso razvrščene kot gospodinjski odpadki. Ob koncu življenjske dobe
je treba izdelek odstraniti v skladu z veljavnimi zakonskimi predpisi.

Pred odstranjevanjem odstranite vse b a t e r ije in jih odstranite ločeno.

b) Polnilne baterije



Kot končni uporabnik ste zakonsko dolžni (Uredba o baterijah) vrniti vse rabljene baterije. Odlaganje baterij z gospodinjskimi odpadki je prepovedano.

Onesnažene baterije so označene s tem simbolom, ki označuje, da je odlaganje z gospodinjskimi odpadki prepovedano. Oznake za težke kovine: Cd = kadmij, Hg = živo srebro, Pb = svinec (ime na (polnilnih) baterijah, npr. pod simbolom smetnjaka na levi strani).

Rabljene baterije lahko vrnete na zbirna mesta v vaši lokalni občini, v naših trgovinah ali v kateri koli prodajalni baterij.

Na ta način uporabnik izpolnjuje zakonske zahteve in prispeva k varstvu okolja.

12. Tehnični podatki

a) Splošne informacije

Vhodna napetost/tok	5 V/DC 2 A prek USB Type-C™
Prtljage za polnjenje	Številka naročila 1997931 4 neodvisni kanali Številka naročila 1997932 2 neodvisna kanala
LCD osvetlitev	Samodejno izklapljanje po 30 sekund
Polnjenje z majhnim tokom	30 mA (samo Ni-MH)
PWM regulator polnjenja	LiFePO4/Li-ion (TC-CC-CV) Ni-MH / Ni-Cd (impulzno)
Zaščita	Kratki stik, obratna polariteto, prekomerno polnjenje, prekomerno izklopno temperaturo >60 °C
Delovni pogoji	0 do +40 °C, 0–45 % relativna vlažnost (brez kondenzacije)
Pogoji shranjevanja	-20 do +80 °C, 0–85 % relativna vlažnost (brez
kondenzacije) Dolžina USB kabla	60 cm
Dimenzije (D x Š x V)	Številka naročila 1997931

130 x 96 x 33 mm
Številka naročila 1997932
121 x 60 x 33 mm

Teža (samo polnilnik) ..... Številka naročila 1997931 (168 g)
Številka naročila 1997932 (95 g)

b) Podprti tipi baterij

LiFePO4 (3,2 V) / Li-ion (3,6 V, 3,7 V)

10440, 14500, 14650, 16340, 17335, 17500, 17670, 18350, 18500, 18650, 18700, 20700, 21700, 22650, 22700, 26500, 26650

Ni-MH / Ni-Cd

AAAA, AAA, AA, A, SC, C

c) Največja moč polnjenja

⟶ Vrednosti veljajo za vhod 5 V/DC 2 A. Izhodni podatki se nanašajo na vrsto, število in kombinacijo vstavljenih baterij.

Ni-MH in Ni-Cd ..... 1,5 V ±0,05 V, 1000 mA

LiFePO4 ..... 3,65 V ±0,05 V, 2000 mA

Li-ionska baterija ..... 4,2 V ±0,05 V, 2000 mA

Številka naročila 1997931

Vhod: 5 V/DC 2 A	Število vstavljenih baterij			
	1	2	3	4
Ni-MH / Ni-Cd	1000 mA	1000 mA	1000 mA	1000 mA
Li-ion	2000 mA	1000 mA	650 mA	500 mA
LiFePO4	2000 mA	1000 mA	650 mA	500 mA

Li-ion / LiFePO4

- Če je 1x baterija vstavljena v režo 1 ali 4, je polnilni tok največ 2000 mA.
- Ko je 1x baterija vstavljena v režo 2 ali 3, je polnilni tok 1000 mA.

Številka naročila 1997932

Vhod: 5 V/DC 2 A	Število vstavljenih baterij	
	1	2
Ni-MH / Ni-Cd	1000 mA	1000 mA
Li-ion	2000 mA	1000 mA
LiFePO4	2000 mA	1000 mA

Izdalo podjetje Conrad Electronic SE, Klaus-Conrad-Str. 1, D-92240 Hirschau (www.conrad.com).

Vse pravice pridržane, vključno s pravicami do prevajanja. Reprodukcija v kakršni koli obliki, kopiranje, mikrofilmanje ali shranjevanje z uporabo opreme za elektronsko obdelavo podatkov je brez pisnega soglasja založnika prepovedano. Ponatis, tudi delni, je prepovedan. Ta publikacija odraža tehnični status naprav v času tiskanja.

Copyright 2019 Conrad Electronic SE.

1997931.1997932_v1_0519_02_dh_m(1)