# Anbaurahmen - CUC-V14-F1ZNI-EM/R4F8 - 1413961

Bitte beachten Sie, dass die hier angegebenen Daten dem Online-Katalog entnommen sind. Die vollständigen Informationen und Daten entnehmen Sie bitte der Anwenderdokumentation. Es gelten die Allgemeinen Nutzungsbedingungen für Internet-Downloads. (http://phoenixcontact.de/download)



RJ45-Anbaurahmen, IP67, für Push-Pull-Verriegelung, Metall, für rechteckigen Montageausschnitt, mit Dichtung und Befestigungsschrauben, inkl. RJ45-Einsatz mit IDC-Kabelanschluss

## Kaufmännische Daten

| | |
|---|---|
| Verpackungseinheit | 1 STK |
| GTIN | 4 055626 082196 |
| GTIN | 4055626082196 |
| Gewicht pro Stück (exklusive Verpackung) | 46,600 g |
| Gewicht pro Stück (inklusive Verpackung) | 46,600 g |
| Zolltarifnummer | 85389099 |
| Herkunftsland | Polen |
| Verkaufsschlüssel | D1 - Steckverbinder |

## Technische Daten

### Mechanische Kennwerte

| | |
|---|---|
| Anschlussart | IDC-Anschluss |
| Anzahl der Steckplätze | 1 |
| Leitungsaußendurchmesser minimal | 4,5 mm |
| Leitungsaußendurchmesser maximal | 9 mm |
| Übertragungsrate | 10 GBit/s |
| Widerstand | 500 MΩ |
| AWG flexibel mehrdrähtig min | 26 |
| AWG flexibel mehrdrähtig max | 22 |
| AWG flexibel mehrdrähtig min | 26 |
| AWG flexibel mehrdrähtig max | 22 |
| Verschmutzungsgrad | 2 |
| Übertragungseigenschaften (Kategorie) | $CAT6_A$ |

# Anbaurahmen - CUC-V14-F1ZNI-EM/R4F8 - 1413961

## Technische Daten

### Mechanische Kennwerte

| | |
|---|---|
| Isolationswiderstand | > 500 MΩ (100 V DC) |
| Verriegelungsart | Push-Pull |

### Umgebungsbedingungen

| | |
|---|---|
| Umgebungstemperatur (Betrieb) | -10 °C ... 60 °C |
| Umgebungstemperatur (Montage) | -5 °C ... 55 °C |
| Umgebungstemperatur (Lagerung/Transport) | -40 °C ... 70 °C |

### Materialangaben

| | |
|---|---|
| Brennbarkeitsklasse nach UL 94 | V0 |
| Material Dichtung | NBR |
| Material Gehäuse | GD-Zn |
| Material Gehäuseoberfläche | Cu/Ni |
| Breite | 22,2 mm |
| Höhe | 42 mm |
| Länge | 51 mm |
| Material Gehäuse | Zink-Druckguss |
| Material Gehäuseoberfläche | vernickelt |

### Elektrische Kennwerte

| | |
|---|---|
| Polzahl | 8 |
| Übertragungseigenschaften-GRP | $CAT6_A$ |
| Übertragungsrate | 10 GBit/s |
| Frequenzbereich | 500 MHz |
| Verschmutzungsgrad | 2 |
| Bemessungsspannung (III/3) | 72 V (DC) |

### Normen und Bestimmungen

| | |
|---|---|
| Brennbarkeitsklasse nach UL 94 | V0 |

### Environmental Product Compliance

| | |
|---|---|
| China RoHS | Zeitraum für bestimmungsgemäße Verwendung: unbegrenzt = EFUP-e |
| | Keine Gefahrstoffe über den Grenzwerten |

## Zeichnungen

# Anbaurahmen - CUC-V14-F1ZNI-EM/R4F8 - 1413961

Bohrplan

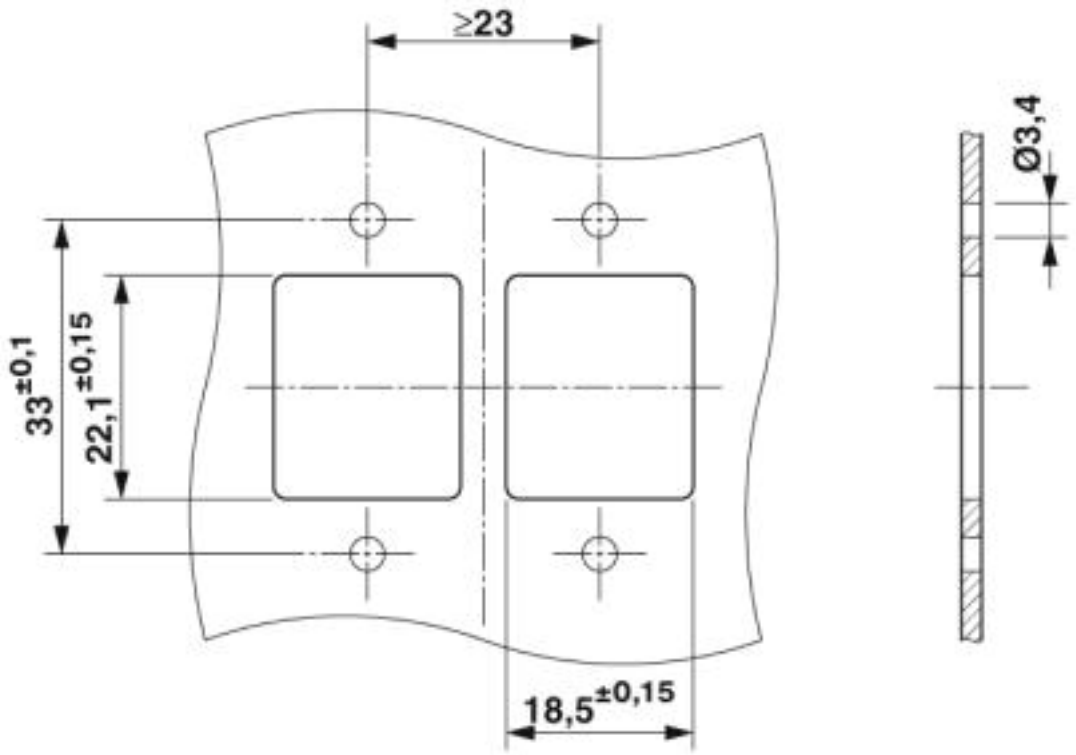


Maßzeichnung

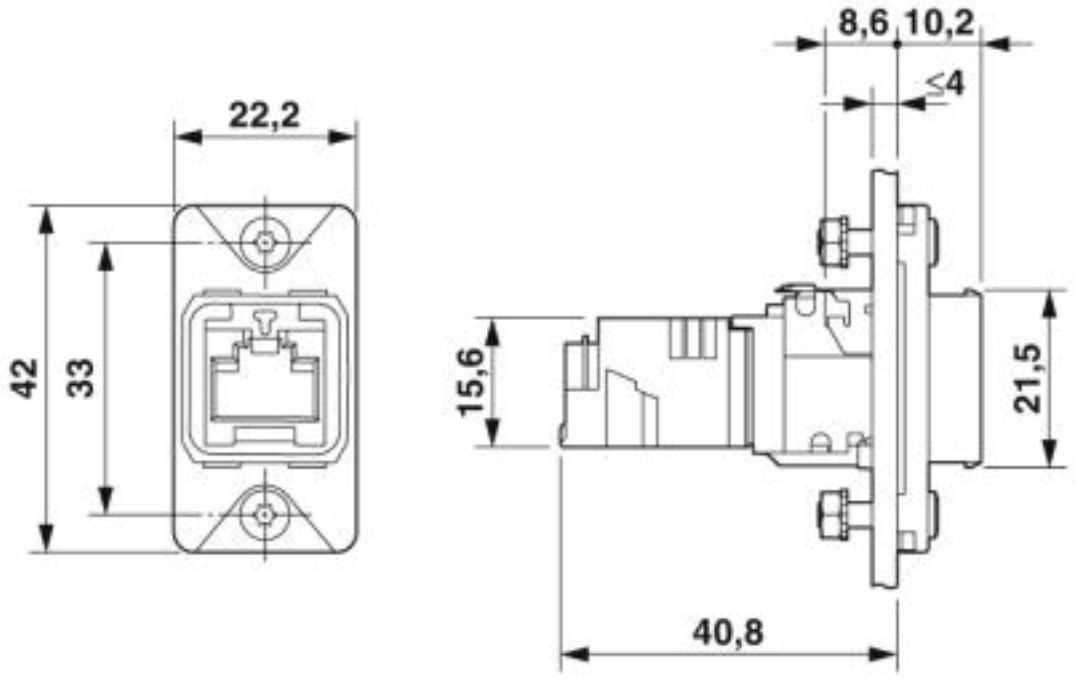

# Anbaurahmen - CUC-V14-F1ZNI-EM/R4F8 - 1413961

## Klassifikationen

### eCl@ss

| | |
|---|---|
| eCl@ss 4.0 | 272607xx |
| eCl@ss 4.1 | 27260701 |
| eCl@ss 5.0 | 27260701 |
| eCl@ss 5.1 | 27260701 |
| eCl@ss 6.0 | 27261200 |
| eCl@ss 7.0 | 27440210 |
| eCl@ss 8.0 | 27440210 |
| eCl@ss 9.0 | 27440210 |

### ETIM

| | |
|---|---|
| ETIM 3.0 | EC002310 |
| ETIM 4.0 | EC002310 |
| ETIM 5.0 | EC002310 |
| ETIM 6.0 | EC002310 |
| ETIM 7.0 | EC002310 |

### UNSPSC

| | |
|---|---|
| UNSPSC 6.01 | 31261501 |
| UNSPSC 7.0901 | 31261501 |
| UNSPSC 11 | 31261501 |
| UNSPSC 12.01 | 31261501 |
| UNSPSC 13.2 | 31261501 |
| UNSPSC 18.0 | 39121421 |
| UNSPSC 19.0 | 39121421 |
| UNSPSC 20.0 | 39121421 |
| UNSPSC 21.0 | 39121421 |

## Approbationen

### Approbationen

Approbationen

cULus Recognized

Ex Approbationen

### Approbationsdetails

# Anbaurahmen - CUC-V14-F1ZNI-EM/R4F8 - 1413961

## Approbationen

| | | |
|---|---|---|
| cULus Recognized | c US | http://database.ul.com/cgi-bin/XYV/template/LISEXT/1FRAME/index.htm E335024-20160727 |

| | |
|---|---|
| Nennspannung UN | 56,5 V |
| Nennstrom IN | 0,175 A |

## Zubehör

### Zubehör

### Anbaurahmen

Schraubensatz - CUC-V14-A-SCREW-M3:20 - 1413987



Schraubenset, M3 für Anbaurahmen

Schutzdeckel - CUC-V14-A1PBK-PC - 1413970



Schutzdeckel, Schutzart: IP65/IP67

Schutzdeckel - CUC-V14-A1RBK-PC - 1413985



Schutzdeckel, Schutzart: IP65/IP67

Anbaurahmen - CUC-V14-A1ZNI-R45 - 1413988



45° Adapter für Anbaurahmen

# Anbaurahmen - CUC-V14-F1ZNI-EM/R4F8 - 1413961

## Zubehör

Anbaurahmen - CUC-V14-A1ZNI-S180 - 1413989



Abstandhalter für Anbaurahmen

---

Zugentlastung - CUC-V14-A3ST-SR - 1413990



Zugentlastung, Schutzart: IP65/IP67, Material: Edelstahl

---

Anbaurahmen - CUC-V14-A1PBK-BA:50 - 1413979



Halter für Markierelement

---

## Datenstecker

RJ45-Steckverbinder - CUC-V14-C1ZNI-S/R4P8 - 1422664



Push-Pull-Steckverbinder (Variante 14), Zink-Druckguss, mit RJ45-Steckverbindereinsatz 8-polig, mit IDC-Schnellanschlusstechnik, für 1- und 7-drähtige Adern AWG 23 ... 22, für Kabeldurchmesser 5,5 mm ... 10 mm

---

RJ45-Steckverbinder - CUC-V14-C1ZNI-B/R4P8 - 1422665



Push-Pull-Steckverbinder (Variante 14), Zink-Druckguss, mit RJ45-Steckverbindereinsatz 8-polig, mit IDC-Schnellanschlusstechnik, für 1- und 7-drähtige Adern AWG 23 ... 22, für Kabeldurchmesser 5,5 mm ... 10 mm

---

# Anbaurahmen - CUC-V14-F1ZNI-EM/R4F8 - 1413961

## Zubehör

RJ45-Steckverbinder - CUC-V14-C1ZNI-T/R4P8 - 1422667



Push-Pull-Steckverbinder (Variante 14), Zink-Druckguss, mit RJ45-Steckverbindereinsatz 8-polig, mit IDC-Schnellanschlusstechnik, für 1- und 7-drähtige Adern AWG 23 ... 22, für Kabeldurchmesser 5,5 mm ... 10 mm

Phoenix Contact 2020 © - all rights reserved
http://www.phoenixcontact.com