BLACK+ DECKER™

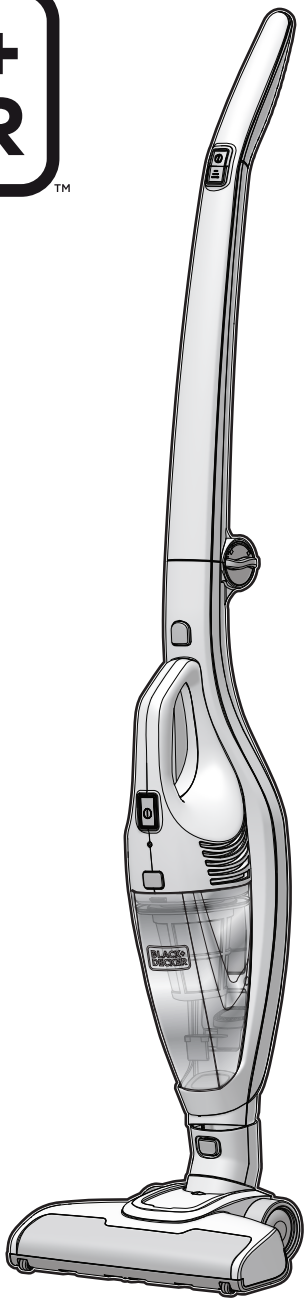

www.blackanddecker.eu

SVB520JW
SVB620JW

EN DE FR IT NL ES PT SV NO DK FI EL

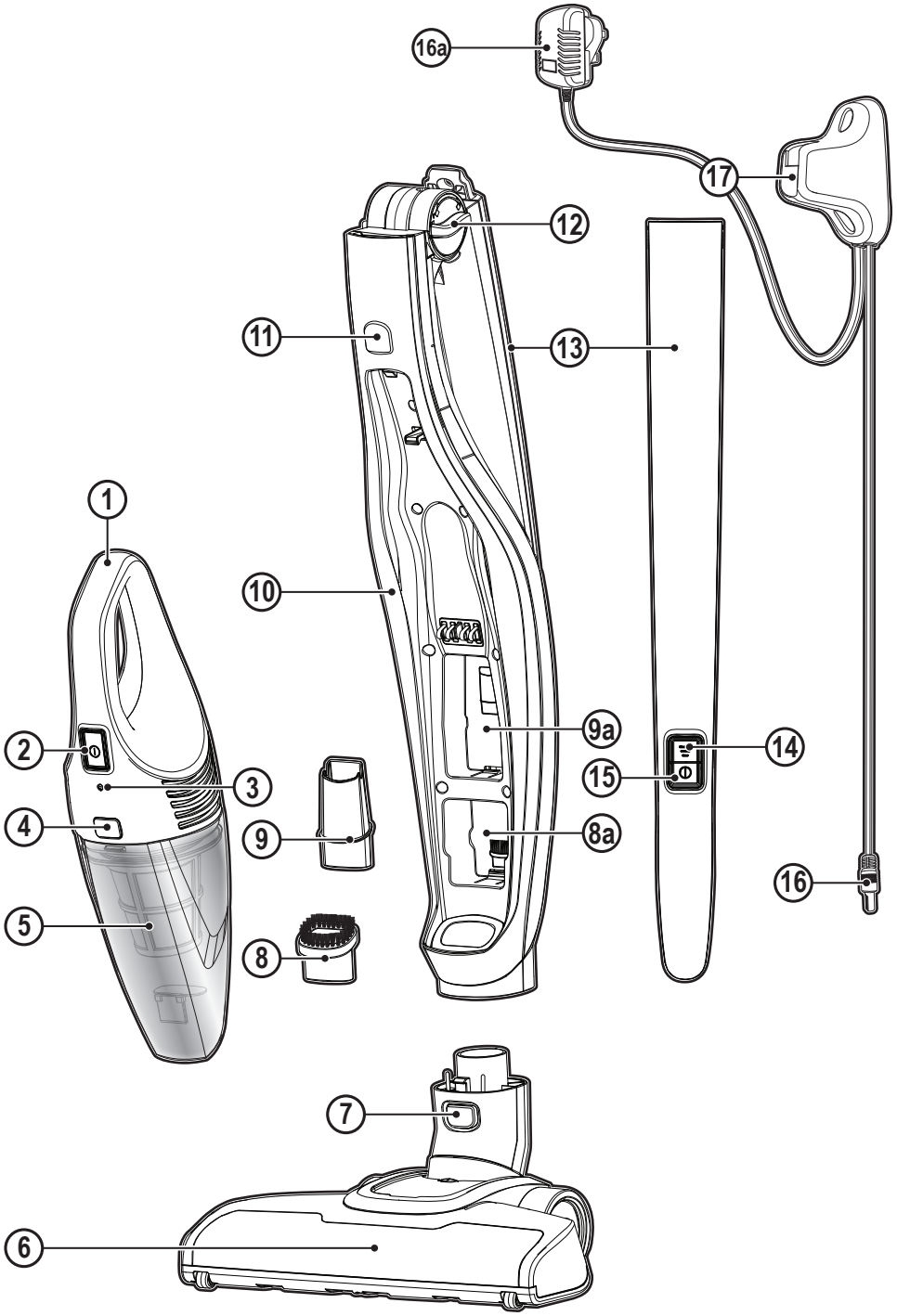
16a
17
12
11
13
1
10
2
3
9a
14
15
4
9
8a
16
5
8
7
6

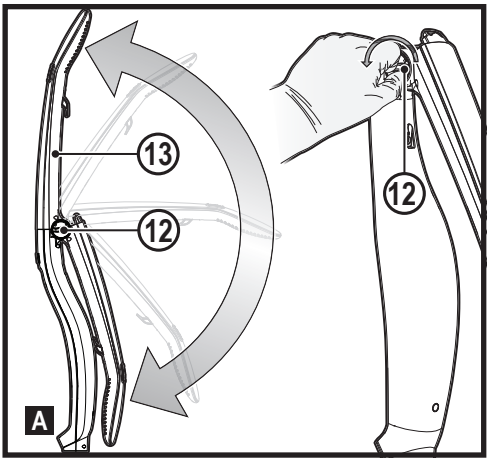
13
12
12
A

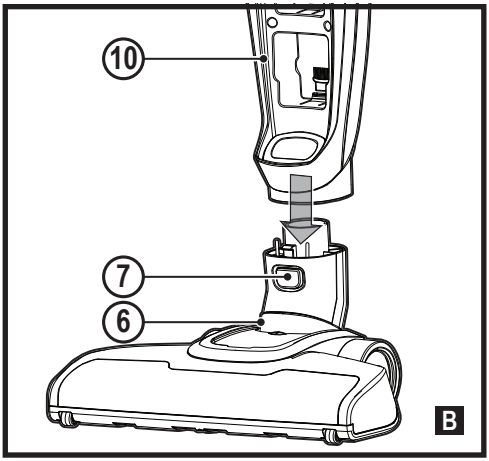
10
7
6
B

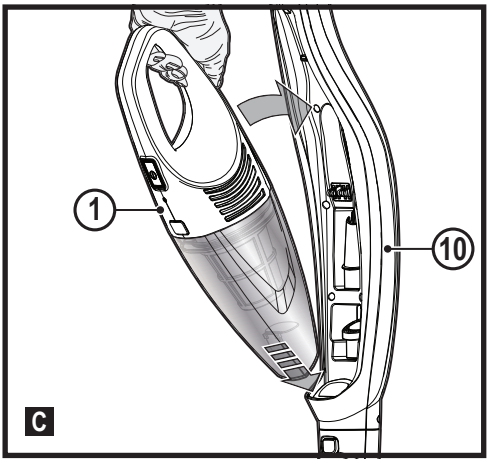
1
10
C

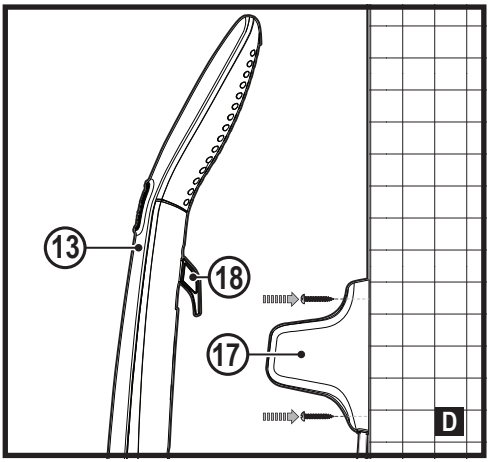
13
18
17
D

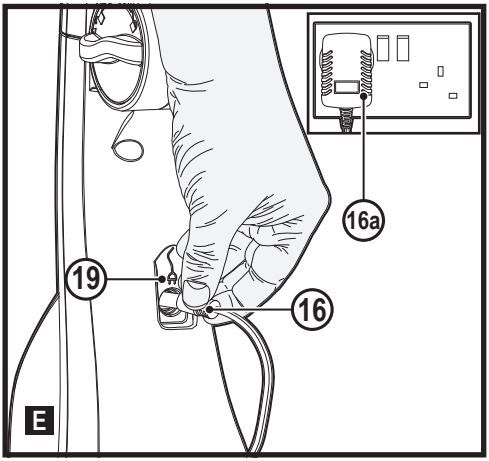
16a
19
16
E

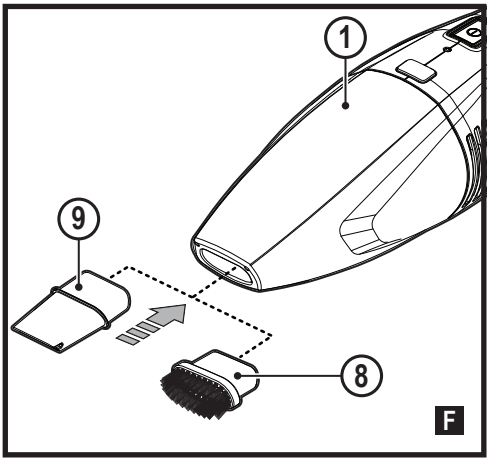
1
9
8
F

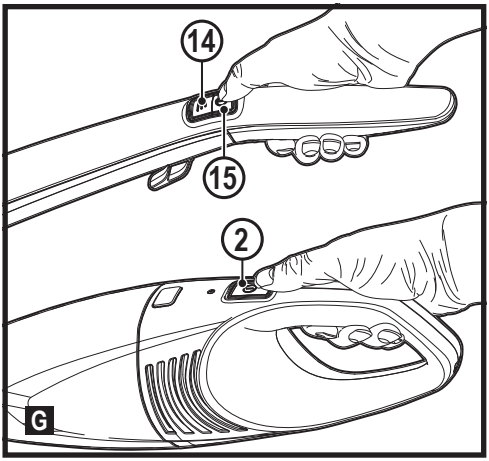
14
15
2
G

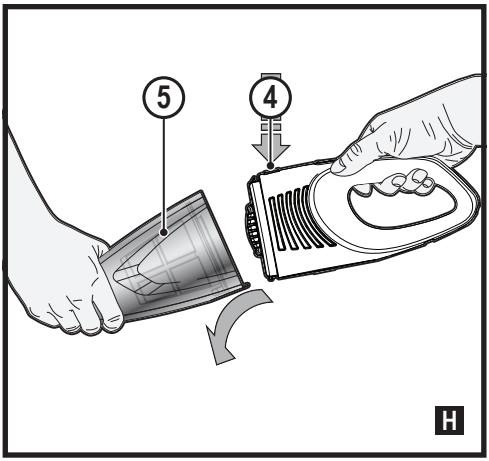
5
4
H

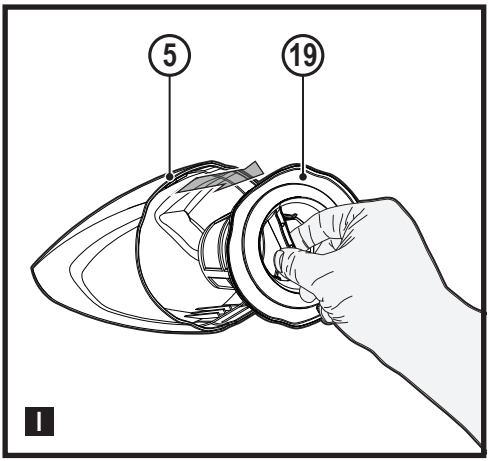
5
19
I

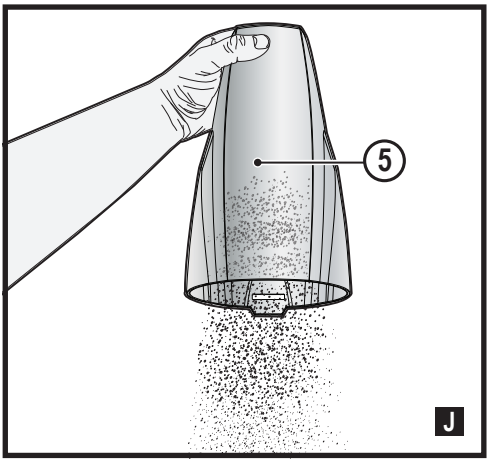
5
J

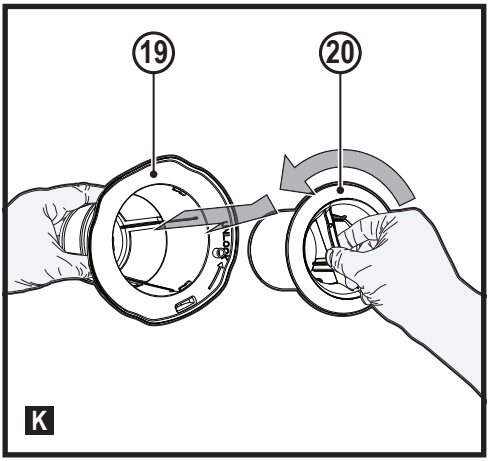
19
20
K

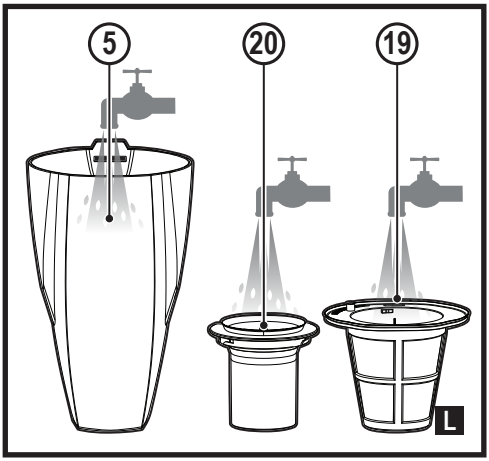
5
20
19
L

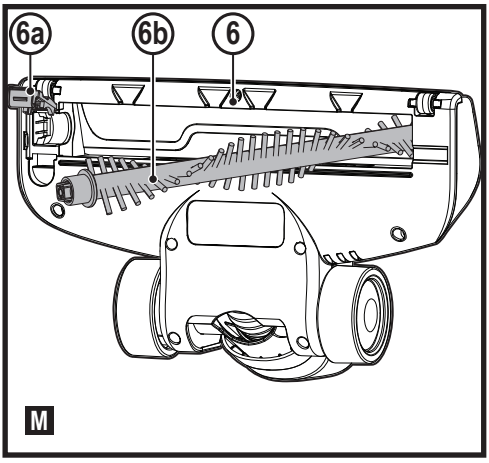

Intended use

Your BLACK+DECKER SVB520JW and SVB620JW 3 in 1 cordless vacuum cleaners have been designed for vacuum cleaning purposes. These appliances are intended for household use only.

Read all of this manual carefully before operating the appliance.

Safety instructions

Warning! Read all safety warnings and all instructions. Failure to follow the warnings and instructions listed below may result in electric shock, fire and/or serious injury.

- The intended use is described in this manual. The use of any accessory or attachment or the performance of any operation with this appliance other than those recommended in this instruction manual may present a risk of personal injury.
- Retain this manual for future reference.
- This appliance contains batteries that are only replaceable by skilled persons.

Using your appliance

- Do not use the appliance to pick up liquids or any materials that could catch fire.
- Do not use the appliance near water.
- Do not immerse the appliance in water.
- Never pull the charger lead to disconnect the charger from the socket. Keep the charger lead away from heat, oil and sharp edges.
- This appliance can be used by children aged from 8 years and above and persons with reduced physical, sensory or mental capabilities or lack of experience and knowledge if they have been given supervision or instruction concerning use of the appliance in a safe way and understand the hazards involved. Children shall not play with the appliance. Cleaning and user maintenance shall not be made by children without supervision.

Inspection and repairs

Before use, check the appliance for damaged or defective parts. Check for breakage of parts, damage to switches and any other conditions that may affect its operation. Do not use the appliance if any part is damaged or defective.

- Have any damaged or defective parts repaired or replaced by an authorized repair agent.

- Regularly check the charger lead for damage. Replace the charger if the lead is damaged or defective.
- Never attempt to remove or replace any parts other than those specified in this manual.

Additional safety instructions

After use

- Unplug the charger before cleaning the charger or charging base.
- When not in use, the appliance should be stored in a dry place.
- Children should not have access to stored appliances.

Residual risks

Additional residual risks may arise when using the tool which may not be included in the enclosed safety warnings. These risks can arise from misuse, prolonged use etc. Even with the application of the relevant safety regulations and the implementation of safety devices, certain residual risks can not be avoided. These include:

- Injuries caused by touching any rotating/moving parts.
- Injuries caused when changing any parts, blades or accessories.
- Injuries caused by prolonged use of a tool. When using any tool for prolonged periods ensure you take regular breaks.
- Impairment of hearing.
- Health hazards caused by breathing dust developed when using your tool (example:- working with wood, especially oak, beech and MDF.)

Chargers

Your charger has been designed for a specific voltage. Always check that the mains voltage corresponds to the voltage on the rating plate.

Warning! Never attempt to replace the charger unit with a regular mains plug.

- Use your BLACK+DECKER charger only to charge the battery in the appliance with which it was supplied. Other batteries could burst, causing personal injury and damage.
- Never attempt to charge non-rechargeable batteries.
- If the supply cord is damaged, it must be replaced by the manufacturer or an authorised BLACK+DECKER Service Centre in order to avoid a hazard.
- Do not expose the charger to water.
- Do not open the charger.
- Do not probe the charger.
- The appliance/battery must be placed in a well ventilated area when charging.

Electrical safety

Symbols on the charger


Read all of this manual carefully before using the appliance.


This tool is double insulated; therefore no earth wire is required. Always check that the power supply corresponds to the voltage on the rating plate.


The charging base is intended for indoor use only.

Labels on appliance

The following symbols appear on this appliance along with the date code


Read all of this manual carefully before using the appliance



SVB520JW use charger JOD-S-220050GS, BLJ15L220050P-V



SVB620JW use charger JOD-S-270050GS, BLJ15L270050P-V

Features

This tool includes some or all of the following features.

1. Hand vac
2. On/Off power switch
3. State of charge/discharge indicator
4. Dust bowl release button
5. Dust bowl
6. Floor head
7. Floor head release button
8. Brush tool

8a. Brush tool storage recess

9. Crevice tool

9a. Crevice tool storage recess

10. Main body
11. Hand vac release button
12. Handle lock
13. Handle
14. Speed selection switch
15. Stick vac On/Off button
16. Charger

16a. Charger plug

17. Wall mount

Assembly (Fig. A, B, C)

- Raise the handle (13) to its operating position until it locks into place. To lower the handle, twist the handle lock (12) to the unlock position as shown in figure A.
- Align the bottom of the stick vac body (10) with the floor head (6) as shown in figure B.
- Push the bottom of the stick vac body (10) onto the floor head (6) so it locks into position as shown in figure B.
- To release the floor head from the stick vac body, press the floorhead release button (7).
- Insert the hand vac (1) into the stick vac body (10) as shown in figure C, ensuring it clicks firmly into place.
- To release the hand vac from the stick vac body, press the hand vac release button (11).

Charging the battery (Fig. D, E)

From new, the rechargeable cells of the product need a minimum charge time of 4 hours to ensure full power.

- Secure the wall mount (17) to a suitable surface near a power outlet, as shown in figure D.
- The stick vac can be hung from the wall mount via the hook (18) on the back of the handle while charging or being stored.
- Plug the jack plug of the charger (16) into the charging port (19) located on the stick vac body, as shown in figure E.
- Plug the charger plug into the power source and switch on, as shown in figure E.
- The LED (3) flashes red during normal charge and turns green for 60 seconds once charged.
- Fast RED blink indicates a bad battery pack. Please contact your BLACK+DECKER dealer.

Discharge

- The LED (3) is green when discharging.
- The LED flashes green when low battery.
- The LED flashes RED for 10 seconds once fully discharged.
- The LED flashes RED when the rorary brush is jammed or entangled. Please refer to section 'Removing and cleaning the rotary brushes'.
- Once the unit is fully discharged, the LED (3) will flash RED for 10 seconds every time the handvac or stick vac ON/OFF switch is pressed and the unit will not turn on. A charge cycle is required before the unit will turn on.

Hand vac accessories (Fig. F)

Your hand vac may be supplied with some of the following accessories.

- The brush tool (8) is designed for more effective cleaning of upholstered furniture and fabric.
- The crevice tool (9) allows for vacuuming in narrow and hard to-reach places.

Fitting accessories

- Insert the appropriate accessory into the front of the hand vac (1) as show in figure F.
- Make sure the accessory is fully pushed in.

Note: When not in use the accesories can be stored in the storage recesses (8a) and (9a).

Switching ON and OFF

Hand vac mode

- To switch ON, press the On/Off power switch (2).
- To switch OFF, press the On/Off power switch (2).

Stick vac mode

- To switch On, press the stick vac On/Off button (15).
- For decreased performance press the speed selection switch (14).
- To switch OFF, press the stick vac On/Off button (15).

Note: Return the product to the charger immediately after use so that it will be ready and fully charged for the next use. Ensure that the product is fully engaged with the charger plug. The unit must be placed on charge for it to run once it is fully discharged.

Emptying and cleaning (Fig. H, I, J, K, L)

- Press the dust bowl release button (4) and pull the dust bowl (5) straight off as shown in figure H.
- While holding the dust bowl over an appropriate waste receptacle, pull out the filter assembly (19) as shown in figure I.
- Empty the dust bowl (5) into an appropriate waste receptacle as shown in figure J
- Rotate filter (20) counterclockwise to unlock and remove it from the pre filter assembly (19). Gently remove any debris.
- Rinse out the dust-bowl with warm soapy water as shown in figure L.
- Wash the filters with warm soapy water as shown in figure L.
- Make sure the filters are dry before reassembling.
- Refit the filters into the dust bowl and ensure that they are correctly seated.
- replace the dust bowl onto the hand vac making sure the release latch (4) clicks into place.

Warning! Never use the appliance without the filters. Optimum dust collection will only be achieved with a clean filter.

Removing and cleaning the rotary brushes (Fig. M)

Warning! To reduce the risk of injury from moving parts, disconnect the floor head from the stick vac before cleaning or servicing.

- To remove the rotary brush (6b), lift the plastic tab (6a) located on the floor head (6).
- Lift the rotary brush (6b) out of the floor head. Clear the brushes of any hair or other debris that may have accumulated.
- Replace rotary brush, and secure plastic tab before using vacuum.

Safe storage

The unit can be safely stored, when not in use, either by utilising the wall mount (17) or releasing the handle lock (12) and lowering the handle (13) to allow for storage in confined areas.

Maintenance

Your BLACK+DECKER cordless appliance has been designed to operate over a long period of time with a minimum of maintenance. Continuous satisfactory operation depends upon proper tool care and regular cleaning.

Warning! Before performing any maintenance on cordless appliances:

- Run the battery down completely if it is integral and then switch off.
- Unplug the charger before cleaning it. Your charger does not require any maintenance apart from regular cleaning.
- Regularly clean the ventilation slots in your appliance/ charger using a soft brush or dry cloth.
- Regularly clean the motor housing using a damp cloth. Do not use any abrasive or solvent-based cleaner.

Replacing the filters

The filters should be replaced every 6 to 9 months and whenever worn or damaged. Replacement filters are available from your BLACK+DECKER dealer.

- Remove the old filters as described above.
- Fit the new filters as described above.

Protecting the environment



Separate collection. Products and batteries marked with this symbol must not be disposed of with normal household waste.

Products and batteries contain materials that can be recovered or recycled reducing the demand for raw materials. Please recycle electrical products and batteries according to local provisions. Further information is available at www.2helpU.com

Technical Data

	SVB520JW	SVB620JW
Voltage	18V	21.6V
Watt Hours	36Wh	43.2Wh
Weight with accessories	2.34Kg	2.34Kg

Guarantee

Black & Decker is confident of the quality of its products and offers consumers a 24 month guarantee from the date of purchase. This guarantee is in addition to and in no way prejudices your statutory rights. The guarantee is valid within the territories of the Member States of the European Union and the European Free Trade Area.

To claim on the guarantee, the claim must be in accordance with Black&Decker Terms and Conditions and you will need to submit proof of purchase to the seller or an authorised repair agent. Terms and conditions of the Black&Decker 2 year guarantee and the location of your nearest authorised repair agent can be obtained on the Internet at www.2helpU.com, or by contacting your local Black & Decker office at the address indicated in this manual.

Please visit our website www.blackanddecker.co.uk to register your new Black & Decker product and receive updates on new products and special offers.

Verwendungszweck
Ihr BLACK+DECKER Akkustaubsauger SVB520JW und SVB620JW 3 in 1 wurden zum Aufsaugen von Schmutz entwickelt. Diese Geräte sind nicht für den gewerblichen Einsatz vorgesehen.



Lesen Sie diese Anleitung vollständig und aufmerksam durch, bevor Sie das Gerät verwenden.

Sicherheitshinweise



Warnung! Lesen Sie alle Sicherheitswarnhinweise und alle Anweisungen. Die Nichteinhaltung der folgenden Warnungen und Anweisungen kann einen elektrischen Schlag, Brand und/oder schwere Verletzungen verursachen.

- Der vorgesehene Verwendungszweck ist in dieser Anleitung beschrieben. Bei Verwendung von Zubehör oder Anbauteilen, die nicht in dieser Anleitung empfohlen werden, sowie bei der Verwendung des Geräts in Abweichung von den in dieser Anleitung beschriebenen Verfahren besteht Verletzungsgefahr.
- Bewahren Sie diese Anleitung auf.
- Dieses Gerät enthält Akkus, die nur von Fachpersonal ausgetauscht werden dürfen.

Verwendung des Geräts

- Benutzen Sie das Gerät nicht zum Aufsaugen entzündlicher Flüssigkeiten oder Materialien.
- Betreiben Sie das Gerät nicht in der Nähe von Wasser.
- Tauchen Sie das Gerät nicht in Wasser.
- Ziehen Sie das Ladegerät nicht am Kabel aus der Netzsteckdose. Achten Sie darauf, dass das Kabel des Ladegeräts nicht in Kontakt mit starker Hitze, Öl oder scharfen Gegenständen kommt.
- Dieses Gerät darf von Kindern ab 8 Jahren und Personen mit eingeschränkten körperlichen, sensorischen oder geistigen Fähigkeiten sowie mangelnder Erfahrung und Wissen in Bezug auf dessen Gebrauch bedient werden, wenn sie bei der Verwendung des Geräts beaufsichtigt oder angeleitet werden und die möglichen Gefahren verstehen. Kinder dürfen nicht mit dem Gerät spielen. Reinigung und Wartungsarbeiten dürfen von Kindern nur unter Aufsicht durchgeführt werden.

Inspektion und Reparaturen

Prüfen Sie das Gerät vor der Verwendung auf beschädigte oder defekte Teile. Prüfen Sie, ob Teile gebrochen sind, Schalter beschädigt sind oder andere Bedingungen vorliegen, welche die Funktion beeinträchtigen könnten. Betreiben Sie das Gerät nicht, wenn Teile beschädigt oder defekt sind.

- Lassen Sie beschädigte oder defekte Teile in einer Vertragswerkstatt reparieren oder austauschen.

- Überprüfen Sie das Ladegerätkabel in regelmäßigen Abständen auf Beschädigungen. Tauschen Sie das Ladegerät aus, wenn das Kabel beschädigt oder defekt ist.
- Ersetzen oder entfernen Sie keine Teile, für die in dieser Anleitung keine entsprechende Beschreibung enthalten ist.

Zusätzliche Sicherheitshinweise

Nach dem Gebrauch

- Ziehen Sie das Ladegerät aus der Netzsteckdose, bevor Sie das Ladegerät oder die Ladestation reinigen.
- Bewahren Sie das Gerät bei Nichtgebrauch an einem trockenen Ort auf.
- Kinder sollten keinen Zugang zu aufbewahrten Geräten haben.

Restrisiken

Beim Gebrauch dieses Geräts verbleiben zusätzliche Restrisiken, die möglicherweise nicht in den Sicherheitswarnungen genannt werden. Diese Risiken bestehen beispielsweise bei Missbrauch oder längerem Gebrauch. Auch bei der Einhaltung der entsprechenden Sicherheitsvorschriften und der Verwendung aller Sicherheitsgeräte bestehen weiterhin bestimmte Restrisiken. Diese sind:

- Verletzungen, die durch das Berühren von sich drehenden/bewegenden Teilen verursacht werden.
- Verletzungen, die durch das Austauschen von Teilen, Messern oder Zubehör verursacht werden.
- Verletzungen, die durch längeren Gebrauch eines Geräts verursacht werden. Legen Sie bei längerem Gebrauch regelmäßige Pausen ein.
- Beeinträchtigung des Gehörs.
- Gesundheitsrisiken durch das Einatmen von Staub beim Verwenden des Geräts (beispielsweise bei Holzarbeiten, insbesondere Eiche, Buche und MDF.)

Ladegeräte

Das Ladegerät ist für eine bestimmte Spannung ausgelegt. Stellen Sie sicher, dass die Netzspannung der auf dem Typenschild des Geräts angegebenen Spannung entspricht.

Warnung! Ersetzen Sie das Ladegerät keinesfalls durch ein normales Netzkabel.

- Verwenden Sie das BLACK+DECKER Ladegerät nur für den Akku des Geräts, mit dem es geliefert wurde. Andere Akkus können platzen und Sachschäden oder Verletzungen verursachen.
- Versuchen Sie keinesfalls, nicht aufladbare Batterien zu laden.
- Bei einer Beschädigung des Netzkabels muss dieses durch den Hersteller oder eine BLACK+DECKER-Vertragswerkstatt ausgetauscht werden, um mögliche Gefahren zu vermeiden.
- Achten Sie darauf, dass das Ladegerät nicht mit Wasser in Berührung kommt.

- Versuchen Sie nicht, das Ladegerät zu öffnen.
- Nehmen Sie am Ladegerät keine Veränderungen vor.
- Beim Laden des Geräts/Akkus muss auf ausreichende Belüftung geachtet werden.

Elektrische Sicherheit

Symbole auf dem Ladegerät


Lesen Sie diese Anleitung vollständig und aufmerksam durch, bevor Sie das Gerät verwenden.


Dieses Gerät ist schutzisoliert, daher ist keine Erdleitung erforderlich. Überprüfen Sie immer, dass die Stromversorgung der Spannung auf dem Typenschild entspricht.


Die Ladestation darf nicht im Freien verwendet werden.

Warnsymbole am Gerät

Am Gerät befinden sich folgende Warnsymbole inkl. Datumscode:


Lesen Sie diese Anleitung vollständig und aufmerksam durch, bevor Sie das Gerät verwenden



SVB520JW Ladegerät JOD-S-220050GS verwenden,
BLJ15L220050P-V



SVB620JW Ladegerät JOD-S-270050GS verwenden,
BLJ15L270050P-V

Merkmale

Dieses Gerät verfügt über einige oder alle der folgenden Merkmale:

1. Handstaubsauger
2. Ein-/Ausschalter
3. Anzeige Lade-/Entladestatus
4. Entriegelungstaste für Staubauffangbehälter
5. Staubbehälter
6. Parkettdüse
7. Lösetaste für Parkettdüse
8. Polsterbürste

8a. Polsterbürstenaufbewahrungsmulde

9. Fugendüse

9a. Fugendüsenaufbewahrungsmulde

10. Hauptteil
11. Handstaubsauger-Entriegelungstaste
12. Griffsperre
13. Griff
14. Geschwindigkeitsregler
15. Ein-/Ausschalter des Stabstaubsaugers
16. Ladegerät

16a. Stecker des Ladegeräts

17. Wandbefestigung

Montage (Abb. A, B, C)

- Klappen Sie den Griff (13) nach oben in die Arbeitsposition, bis er einrastet. Um den Griff wieder herunterzuklappen, drehen Sie die Griffsperre (12) in die Entsperrungsposition, siehe Abbildung A.
- Richten Sie das Unterteil des Stabstaubsaugers (10) an der Parkettdüse (6) aus, siehe Abbildung B.
- Schieben Sie das Unterteil des Stabstaubsaugers (10) so auf die Parkettdüse (6), dass es einrastet, siehe Abbildung B.
- Zum Lösen der Parkettdüse vom Gehäuse des Stabstaubsaugers drücken Sie die Lösetaste für die Parkettdüse (7).
- Stecken Sie den Handstaubsauger (1) in das Gehäuse des Stabstaubsaugers(10) und achten Sie dabei darauf, dass er richtig einrastet, siehe Abbildung C.
- Zum Lösen des Handstaubsaugers vom Gehäuse des Stabstaubsaugers drücken Sie die Lösetaste des Handstaubsaugers (11).

Laden des Akkus (Abb. D, E)

Bei einer Neuaufladung benötigen die wiederaufladbaren Zellen des Produkts eine Mindestladezeit von 4 Stunden, um die volle Leistung sicherzustellen.

- Bringen Sie die Wandbefestigung (17) sicher an einer geeigneten Stelle in der Nähe einer Steckdose an, siehe Abbildung D.
- Der Stabstaubsaugers kann zum Aufladen oder zur Aufbewahrung mit dem Haken (18) an der Rückseite des Griffs an der Wandbefestigung aufgehängt werden.
- Stecken Sie den Stecker des Ladegeräts (16) in den Ladeanschluss (19) am Gehäuse des Stabstaubsaugers, siehe Abbildung E.
- Stecken Sie den Stecker des Ladegeräts in eine Steckdose und schalten Sie es ein, siehe Abbildung E.
- Die LED (3) blinkt während des normalen Aufladens und leuchtet danach 60 Sekunden lang grün.
- Das schnelle ROTE Blinken weist auf einen fehlerhaften Akku hin. Bitte wenden Sie sich an Ihren BLACK+DECKER Händler.

Entladung

- Die LED (3) ist während des Entladens grün.
- Die LED blinkt bei schwachem Akku grün.
- Die LED blinkt 10 Sekunden lang ROT, wenn sie vollständig entladen ist.

- Die LED blinkt ROT, wenn die Rotationsbürste feststeckt oder sich verfangen hat. Beachten Sie dazu den Abschnitt 'Entfernen und Reinigen der Rotationsbürsten'.
- Wenn das Gerät vollständig entladen ist, blinkt die LED (3) jedes Mal, wenn der Ein-/Ausschalter des Hand- oder Stabstaubsaugers gedrückt wird, 10 Sekunden lang ROT und das Gerät lässt sich nicht mehr einschalten. Das Gerät muss aufgeladen werden, bevor es wieder eingeschaltet werden kann.

Zubehörteile des Handstaubsaugers (Abb. F)

Ihr Handstaubsauger wird mit einigen oder allen der folgenden Zubehörteile ausgeliefert.

- Die Polsterbürste (8) ist für die besonders wirksame Säuberung von gepolsterten Möbeln oder von Stoffen vorgesehen.
- Mithilfe der Fugendüse (9) kann Schmutz aus Fugen, Ecken und anderen schwer erreichbaren Stellen gesaugt werden.

Anbringen von Zubehörteilen

- Setzen Sie das entsprechende Zubehör wie in Abbildung F gezeigt in die Vorderseite des Handstaubsaugers (1) ein.
- Achten Sie darauf, dass das Zubehörteil vollständig eingeschoben ist.

Hinweis: Bei Nichtgebrauch können die Zubehörteile in den Aufbewahrungsmulden (8a) und (9a) aufbewahrt werden.

Ein- und Ausschalten

Betrieb als Handstaubsauger

- Drücken Sie zum Einschalten den Ein-/Ausschalter (2).
- Drücken Sie zum Ausschalten den Ein-/Ausschalter (2).

Betrieb als Stabstaubsauger

- Drücken Sie zum Einschalten den Ein-/Ausschalter des Stabstaubsaugers (15).
- Für eine höhere Leistung drücken Sie den Geschwindigkeitsregler (14).
- Drücken Sie zum Ausschalten den Ein-/Ausschalter des Stabstaubsaugers (15).

Hinweis: Bringen Sie das Produkt sofort nach Gebrauch wieder zum Ladegerät, damit es für die nächste Verwendung bereit und vollständig aufgeladen ist. Stellen Sie sicher, dass das Produkt richtig mit dem Ladestecker verbunden ist. Wenn das Gerät vollständig entladen ist, muss es aufgeladen werden, um es wieder benutzen zu können.

Entleeren und Reinigen (Abb. H, I, J, K, L)

- Drücken Sie die Entriegelungstaste für den Staubauffangbehälter (4) und ziehen Sie den Staubbehälter (5) gerade ab, siehe Abbildung H.
- Halten Sie den Staubbehälter über einen geeigneten Abfallbehälter und ziehen Sie die Filterbaugruppe (19) heraus, siehe Abbildung I.
- Schütten Sie den Inhalt des Staubbehälters (5) in einen geeigneten Abfallbehälter, siehe Abbildung J.
- Drehen Sie den Filter (20) zum Lösen gegen den Uhrzeigersinn und nehmen Sie ihn aus der Vorfilterbaugruppe (19) heraus. Entfernen Sie vorsichtig sämtliche Verschmutzungen.
- Spülen Sie den Staubbehälter mit warmem Seifenwasser aus, wie in Abbildung L dargestellt.
- Waschen Sie die Filter mit warmem Seifenwasser aus, wie in Abbildung L dargestellt.
- Achten Sie vor dem Wiederzusammenbau darauf, dass die Filter trocken sind.
- Setzen Sie die Filter wieder in den Staubbehälter ein und achten Sie auf den korrekten Sitz.
- Bringen Sie den Staubbehälter wieder am Handstaubsauger an und achten Sie dabei darauf, dass die Freigabelasche (4) richtig einrastet.

Warnung! Betreiben Sie das Gerät nie ohne Filter. Die beste Reinigungswirkung erzielen Sie mit einem sauberen Filter.

Entfernen und Reinigen der Rotationsbürsten (Abb. M)

Warnung! Um das Verletzungsrisiko durch bewegliche Teile zu verringern, nehmen Sie die Parkettdüse vor der Reinigung oder Wartung vom Stabstaubsauger ab.

- Zum Entfernen der Rotationsbürste (6b) heben Sie die Kunststofflasche (6a) an, die sich an der Parkettdüse (6) befindet.
- Nehmen Sie die Rotationsbürste (6b) aus der Parkettdüse heraus. Befreien Sie die Bürsten von allen Haaren oder anderen Verschmutzungen, die sich angesammelt haben könnten.
- Setzen Sie die Rotationsbürste wieder ein und sichern Sie die Kunststofflasche, bevor Sie den Staubsauger wieder verwenden.

Sichere Aufbewahrung

Das Gerät kann bei Nichtgebrauch sicher aufbewahrt werden, entweder mit Hilfe der Wandbefestigung (17) oder indem die Griffsperre (12) gelöst und der Griff (13) heruntergeklappt wird, um Platz zu sparen.

Wartung

Ihr BLACK+DECKER-Akku-Gerät wurde im Hinblick auf eine lange Lebensdauer und einen möglichst geringen Wartungsaufwand entwickelt. Ein kontinuierlicher, zufriedenstellender Betrieb hängt von der richtigen Pflege des Gerätes und seiner regelmäßigen Reinigung ab.

DEUTSCH (Übersetzung der ursprünglichen Anweisungen)

Warnung! Vor dem Ausführen jeglicher Wartungsarbeiten an Akku-Geräten:

- Entladen Sie den Akku vor dem Abschalten vollständig, wenn es sich um einen internen Akku handelt.
- Ziehen Sie das Ladegerät aus der Netzsteckdose, bevor Sie es reinigen. Das Ladegerät benötigt keine Wartung, es sollte jedoch regelmäßig gereinigt werden.
- Reinigen Sie regelmäßig die Lüftungsschlitze des Geräts und des Ladegeräts mit einer weichen Bürste oder einem trockenen Tuch.
- Reinigen Sie das Motorgehäuse regelmäßig mit einem feuchten Tuch. Verwenden Sie keine scheuernden Reinigungsmittel oder Reinigungsmittel auf Lösungsmittelbasis.

Ersetzen der Filter

Die Filter sollten alle 6 bis 9 Monate ersetzt werden, bei sichtbaren Verschleißspuren oder Beschädigungen auch früher. Ersatzfilter erhalten Sie im BLACK+DECKER Fachhandel.

- Entfernen Sie die alten Filter wie oben beschrieben.
- Bringen Sie die neuen Filter wie oben beschrieben an.

Umweltschutz



Getrennte Entsorgung. Produkte und Akkus mit diesem Symbol dürfen nicht mit dem normalen Hausmüll entsorgt werden.

Produkte und Akkus enthalten Materialien, die wiederverwertet werden können, um den Bedarf an Rohstoffen zu verringern. Bitte recyceln Sie elektrische Produkte und Akkus gemäß den örtlichen Bestimmungen. Weitere Informationen finden Sie auf www.2helpU.com

Technische Daten

	SVB520JW	SVB620JW
Spannung	18V	21,6V
Wattstunden	36Wh	43,2Wh
Gewicht mit Zubehör	2,34kg	2,34kg

Garantie

Black+Decker vertraut auf die Qualität der eigenen Geräte und bietet dem Käufer eine außergewöhnliche Garantie von 24 Monaten ab Kaufdatum. Diese Garantie versteht sich unbeschadet der gesetzlichen Gewährleistungsansprüche und schränkt diese keinesfalls ein. Diese Garantie gilt innerhalb der Staatsgebiete der Mitgliedstaaten der Europäischen Union und der Europäischen Freihandelszone.
Zur Inanspruchnahme dieser Garantie muss sie den allgemeinen Geschäftsbedingungen von Black+Decker entsprechen und dem Verkäufer bzw. der Vertragswerkstatt ist ein Kaufnachweis vorzulegen.
Die Bedingungen für die 2-jährige Garantie von Black+Decker und den Standort Ihrer nächstgelegenen Vertragswerkstatt finden Sie im Internet unter www.2helpU.com oder indem Sie sich an die lokale Black+Decker-Niederlassung wenden, deren Adresse Sie in dieser Anleitung finden.
Ihr neues Black+Decker-Produkt können Sie auf unserer Website unter www.blackanddecker.de registrieren. Dort erhalten Sie auch Informationen über neue Produkte und Sonderangebote.

FRANÇAIS (Traduction des instructions initiales)

Utilisation prévue

Vos aspirateurs sans fil 3 en 1 BLACK+DECKER SVB520JW et SVB620JW ont été conçus pour le nettoyage par aspiration. Ces appareils sont exclusivement destinés à un usage domestique.



Avant d'utiliser l'appareil, lisez attentivement ce manuel dans son intégralité.

Consignes de sécurité



Avertissement ! Lisez tous les avertissements et toutes les instructions liés à la sécurité. Le non-respect des avertissements et des instructions listés ci-dessous peut entraîner des chocs électriques, des incendies et/ou de graves blessures.

- L'utilisation prévue pour ces appareils est décrite dans ce manuel. L'utilisation d'un accessoire ou d'un équipement autre que ceux mentionnés ou l'utilisation de cet appareil à d'autres fins que celles recommandées dans ce manuel d'utilisation peuvent présenter un risque de blessures.

- Conservez ce manuel pour pouvoir vous y référer dans le futur.
- Cet appareil contient une batterie qui ne peut être remplacée que par du personnel qualifié.

Utiliser votre appareil

- N'utilisez pas cet appareil pour aspirer des liquides ou des matières qui pourraient prendre feu.
- N'utilisez pas cet appareil près d'une source d'eau.
- Ne plongez pas l'appareil dans l'eau.
- Ne tirez jamais sur le fil du chargeur pour le débrancher. Maintenez le fil du chargeur éloigné de toute source de chaleur, de zones grasses et de bords tranchants.
- Cet appareil peut être utilisé par des enfants âgés de 8 ans ou plus et par des personnes aux capacités physiques, mentales ou sensorielles déficientes ou qui manquent d'expérience ou de connaissance s'ils sont supervisés ou qu'ils ont été formés à l'utilisation sûre de l'appareil et qu'ils sont conscients des risques potentiels. Ne laissez pas les enfants jouer avec l'appareil. Le nettoyage et la maintenance à réaliser par l'utilisateur ne doivent pas être entrepris par des enfants sans surveillance.

Vérification et réparations

Avant utilisation, vérifiez que l'appareil et ses pièces ne sont ni endommagés, ni défectueux.

Contrôlez l'absence de pièces cassées, d'interrupteurs endommagés et de toutes autres anomalies susceptibles de nuire au bon fonctionnement de l'appareil. N'utilisez pas l'appareil si l'une de ses pièces est endommagée ou défectueuse.

- Faites réparer ou remplacer les pièces défectueuses ou endommagées par un réparateur agréé.
- Vérifiez régulièrement l'état du fil du chargeur. Si le fil est endommagé ou défectueux, remplacez le chargeur.
- Ne tentez jamais de retirer ou de remplacer des pièces autres que celles citées dans ce manuel.

Consignes de sécurité supplémentaires

Après l'utilisation

- Débranchez le chargeur pour le nettoyer ou pour nettoyer la station de charge.
- Lorsque vous n'utilisez pas l'appareil, rangez-le dans un endroit sec.
- Les enfants ne doivent pas avoir accès aux appareils rangés.

Risques résiduels

Certains risques résiduels autres que ceux mentionnés dans les avertissements sur la sécurité peuvent survenir en utilisant l'outil. Ces risques peuvent survenir si la machine est mal utilisée, en cas d'utilisation prolongée, etc. Malgré le respect des normes de sécurité pertinentes et la présence de dispositifs de sécurité, les risques résiduels suivants ne peuvent être évités.

Ils comprennent :

- Les blessures provoquées par le contact avec des pièces rotatives/ mobiles.
- Les blessures provoquées pendant le remplacement de pièces, de lames ou d'accessoires.
- Les blessures dues à l'utilisation prolongée d'un outil. Lorsqu'un outil est utilisé pendant de longues périodes, assurez-vous de faire des pauses régulières.
- La diminution de l'acuité auditive.
- Les risques pour la santé provoqués par l'inhalation des poussières générées pendant l'utilisation de votre outil (exemple : travail avec du bois, surtout le chêne, le hêtre et les panneaux en MDF).

Chargeurs

Votre chargeur a été conçu pour une tension spécifique. Vérifiez toujours que la tension du réseau électrique correspond à la tension figurant sur la plaque signalétique.

Avertissement ! N'essayez jamais de remplacer l'appareil de charge par une prise secteur ordinaire.

- N'utilisez votre chargeur BLACK+DECKER que pour recharger la batterie fournie avec l'appareil. D'autres batteries pourraient exploser et provoquer des blessures et des dommages.
- Ne tentez jamais de recharger des batteries non rechargeables.
- Si le câble d'alimentation est endommagé, il doit être remplacé par le fabricant ou par un centre d'assistance agréé BLACK+DECKER afin d'éviter tout risque.
- N'exposez pas le chargeur à l'eau.
- N'ouvrez pas le chargeur.
- Ne sondez pas le chargeur.
- Pendant la charge, l'appareil/la batterie doivent être placés dans un endroit bien aéré.

Sécurité électrique

Symboles sur le chargeur


Lisez attentivement l'intégralité de ce manuel avant d'utiliser l'appareil.


Cet outil est doublement isolé et ne nécessite donc aucune liaison à la terre. Assurez-vous toujours que l'alimentation électrique correspond à la tension mentionnée sur la plaque signalétique.


La station de charge ne peut être utilisée qu'à l'intérieur.

Étiquettes apposées sur l'appareil

Les symboles qui suivent figurent sur l'appareil avec le code date


Lisez attentivement et entièrement le manuel avant d'utiliser l'appareil



SVB520JW utilisez le chargeur JOD-S-220050GS, BLJ15L220050P-V



SVB620JW utilisez le chargeur JOD-S-270050GS, BLJ15L270050P-V

Caractéristiques

Cet outil dispose de tout ou partie des éléments suivants.

1. Aspirateur à main
2. Interrupteur Marche/Arrêt
3. Témoin de niveau de charge/décharge
4. Bouton de libération du bac à poussière
5. Bac à poussière
6. Tête pour sols
7. Bouton de libération de la tête pour sols
8. Brosse

8a. Renfoncement pour le rangement de la brosse
9. Suceur plat
9a. Renfoncement pour le rangement du suceur plat
10. Corps principal
11. Bouton de libération de l'aspirateur à main
12. Bouton de verrouillage de la poignée
13. Poignée
14. Interrupteur sélecteur de vitesse
15. Bouton Marche/Arrêt Aspirateur balai
16. Chargeur
16a. Prise chargeur
17. Support mural

Assemblage (Fig. A, B, C)

- Soulevez la poignée (13) en position de service jusqu'à ce qu'elle se verrouille en place. Pour abaisser la poignée, tournez le système de verrouillage (12) vers la position déverrouillée, comme illustré par la figure A.
- Alignez le bas du corps de l'aspirateur balai (10) avec la tête pour sols (6), comme illustré par la figure B.
- Enfoncez le bas du corps de l'aspirateur balai (10) dans la tête pour sols (6) pour le verrouiller en position, comme illustré par la figure B.
- Pour libérer la tête pour sols du corps de l'aspirateur balai, enfoncez le bouton de libération de la tête pour sols (7).
- Insérez l'aspirateur à main (1) dans le corps de l'aspirateur balai body (10) comme illustré par la figure C, en vous assurant qu'il se clipse bien en place.
- Pour libérer l'aspirateur à main du corps de l'aspirateur à main, enfoncez le bouton de libération de l'aspirateur à main (11).

Charger la batterie (Fig. D, E)

Neuves, les piles rechargeables du produit doivent être rechargées au minimum pendant 4 heures afin de garantir la pleine puissance de l'appareil.

- Fixez le support mural (17) sur une surface adaptée près d'une prise de courant, comme illustré par la figure D.
- L'aspirateur balai peut être accroché au support mural pour le charger ou le ranger, grâce au crochet (18) qui se trouve derrière la poignée.
- Branchez la prise jack du chargeur (16) dans la prise de charge (19) située sur le corps de l'aspirateur balai, comme illustré par la figure E.
- Branchez la prise du chargeur dans une prise de courant, comme illustré par la E.
- Le voyant (3) clignote rouge pendant une charge normale et il devient vert pendant 60 secondes une fois la charge terminée.
- Si le voyant clignote rapidement en ROUGE, cela indique un défaut du bloc-batterie. Veuillez alors contacter votre revendeur BLACK+DECKER.

Décharge

- Le voyant (3) est vert pendant la décharge.
- Le voyant clignote vert si la batterie est presque déchargée.
- Le voyant clignote ROUGE pendant 10 secondes quand la batterie est complètement déchargée.
- Le voyant clignote ROUGE si la brosse rotative est bloquée ou coincée ou encombrée. Consultez la section "Retirer et nettoyer les brosses rotatives".
- Une fois l'appareil complètement déchargé, le voyant (3) clignote ROUGE pendant 10 secondes, chaque fois que l'interrupteur Marche/Arrêt de l'aspirateur à main ou de l'aspirateur balai est enfoncé et l'appareil ne s'allume pas. Il est nécessaire de recharger l'appareil pour pouvoir l'allumer.

Accessoires pour l'aspirateur à main (Fig. F)

Votre aspirateur à main peut être livré avec les accessoires suivants.

- La brosse (8) permet le nettoyage plus efficace des meubles en tissu et des tapisseries.
- Le suceur plat (9) sert à aspirer dans les endroits étroits et difficiles d'accès.

Installer les accessoires

- Insérez l'accessoire voulu à l'avant de l'aspirateur à main (1), comme illustré par la figure F.
- Assurez-vous que l'accessoire est parfaitement enfoncé.

Remarque : Quand ils ne sont pas utilisés, les accessoires peuvent être rangés dans les renfoncements (8a) et (9a).

Mise en marche et extinction

Mode Aspirateur à main

- Pour mettre l'appareil en marche, appuyez sur l'interrupteur Marche/Arrêt (2).
- Pour éteindre l'appareil, appuyez sur l'interrupteur Marche/Arrêt (2).

Mode Aspirateur balai

- Pour mettre l'appareil en marche, appuyez sur l'interrupteur Marche/Arrêt de l'aspirateur balai (15).
- Pour diminuer la puissance, appuyez sur l'interrupteur sélecteur de vitesse (14).
- Pour éteindre l'appareil, appuyez sur l'interrupteur Marche/Arrêt de l'aspirateur balai (15).

Remarque : Replacez immédiatement l'appareil sur le chargeur après utilisation, de sorte qu'il soit prêt et complètement rechargé pour l'utilisation suivante. Veillez à ce que le produit soit complètement rechargé à l'aide de la prise du chargeur.
L'appareil doit être mis en charge pour qu'il puisse fonctionner à nouveau s'il est complètement déchargé.

Vider et nettoyer (Fig. H, I, J, K, L)

- Enfoncez le bouton de libération du bac à poussière (4) et tirez sur le bac à poussière (5) pour le sortir, comme illustré par la figure H.
- Tout en tenant le bac à poussière au-dessus d'une poubelle adaptée, sortez l'ensemble filtrant (19), comme illustré par la figure I.
- Videz le bac à poussière (5) dans une poubelle adaptée, comme illustré par la figure J
- Pivotez le filtre (20) dans le sens inverse des aiguilles d'une montre et retirez-le du préfiltre (19). Retirez tous les débris avec précaution.
- Rincez le bac à poussière à l'eau chaude savonneuse comme illustré par la figure L.
- Lavez les filtres à l'eau chaude savonneuse, comme illustré par la figure L.
- Assurez-vous que les filtres sont bien secs avant de les réinstaller.
- Réinstallez les filtres dans le bac à poussière en vous assurant qu'ils sont correctement en place.
- Réinstallez le bac à poussière dans l'aspirateur à main en vous assurant que l'e loquet de verrouillage (4) s'enclenche bien en place.

Avertissement ! N'utilisez jamais l'appareil sans les filtres. Pour aspirer de façon optimale, les filtres doivent être propres.

Retirer et nettoyer les brosses rotatives (Fig. M)

Avertissement ! Afin de réduire le risque de blessure par les pièces en mouvement, retirez la tête pour sols de l'aspirateur balai avant d'effectuer toute opération de nettoyage ou d'entretien.

- Pour retirer la brosse rotative (6b), soulevez la patte en plastique (6a) située sur la tête pour sols (6).
- Soulevez la brosse rotative (6b) hors de la tête pour sols. Retirez
  tous les cheveux et autres débris accumulés dans les brosses.

- Réinstallez la brosse rotative et refixez la patte en plastique avant
  d'utiliser l'aspirateur.

Rangement sûr

L'appareil peut être rangé en toute sécurité lorsqu'il n'est pas utilisé, soit sur le support mural (17) soit en libérant le système de verrouillage de la poignée (12) et en abaissant la poignée (13) pour faciliter son rangement dans un espace restreint.

Maintenance

Votre appareil BLACK+DECKER sans fil a été conçu pour fonctionner longtemps avec un minimum d'entretien.

Le fonctionnement continu et satisfaisant de l'appareil dépend de son bon entretien et de son nettoyage régulier.

Avertissement ! Avant toute intervention de maintenance sur les appareils sans fil :

- Déchargez complètement la batterie si elle est intégrée au système, puis arrêtez l'appareil.
- Débranchez le chargeur de la nettoyer. Votre chargeur ne nécessite aucun entretien particulier, à l'exception d'un nettoyage régulier.
- Nettoyez régulièrement les orifices d'aération de votre appareil/chargeur à l'aide d'une brosse souple ou d'un chiffon sec.
- Nettoyez régulièrement le bloc-moteur à l'aide d'un chiffon humide. N'utilisez pas de détergents abrasifs ou à base de solvants.

Remplacer les filtres

Les filtres doivent être remplacés tous les 6 à 9 mois et chaque fois qu'ils sont usés ou endommagés. Des filtres de rechange sont disponibles auprès de votre revendeur BLACK+DECKER.

- Retirez les filtres usagés, comme décrit ci-dessus.
- Installez les filtres neufs, comme décrit ci-dessus.

Protection de l'environnement



Tri sélectif. Les produits et batteries marqués de ce symbole ne doivent pas être jetés avec les déchets ménagers.

Les produits et batteries contiennent des matières qui peuvent être récupérées et recyclées afin de réduire la demande en matières premières.
Veillez à recycler les produits électriques et les piles et batteries conformément aux prescriptions locales en vigueur. Plus d'informations sont disponibles sur le site www.2helpU.com

Caractéristiques techniques

	SVB520JW	SVB620JW
Tension	18V	21,6V
Wattheures	36Wh	43.2Wh
Poids avec les acces-soires	2,34Kg	2,34Kg

Garantie

Black & Decker assure la qualité de ses produits et offre une garantie de 24 mois aux utilisateurs, à partir de la date d'achat. Cette garantie s'ajoute à vos droits légaux auxquels elle ne porte aucunement préjudice. Cette garantie est valable au sein des territoires des États membres de l'Union Européenne et au sein de la Zone européenne de libre-échange.

FRANÇAIS (Traduction des instructions initiales)

Pour prétendre à la garantie, la réclamation doit être conforme aux conditions générales de Black & Decker et vous devez fournir une preuve d'achat au vendeur ou au réparateur agréé. Les conditions générales de la garantie de 2 ans Black&Decker ainsi que l'adresse du réparateur agrée le plus proche sont disponibles sur le site Internet www.2helpU.com ou en contactant votre agence Black & Decker locale à l'adresse indiquée dans ce manuel.
Accédez à notre site Internet www.blackanddecker.co.uk pour enregistrer votre nouveau produit Black & Decker et être informé des nouveaux produits et des offres spéciales.

ITALIANO (Traduzione del testo originale)

Uso previsto
Gli aspirapolvere portatili BLACK+DECKER SVB520JW e SVB620JW 3 in 1 sono stati progettati per scopi di pulizia a vuoto. Questi apparecchi sono concepiti esclusivamente per uso domestico.



Leggere attentamente questo manuale prima di usare l'apparecchio.

Istruzioni di sicurezza



Avvertenza! Leggere attentamente tutte le avvertenze e le istruzioni. L'inosservanza delle avvertenze e istruzioni elencate di seguito potrebbe dar luogo a scossa elettrica, incendi e/o lesioni gravi alle persone.

- L'uso previsto è descritto in questo manuale. Se questo apparecchio viene utilizzato con accessori o per impieghi diversi da quelli raccomandati in questo manuale vi è il rischio che si verifichino lesioni alle persone.
- Conservare questo manuale per successiva consultazione.

(Traduzione del testo originale) **ITALIANO**

- Questo elettrodomestico è dotato di batterie che devono essere sostituite esclusivamente da persone qualificate.

Impiego dell'elettroutensile

- Non usare l'apparecchio per aspirare liquidi o materiali che potrebbero incendiarsi.
- Non usare l'apparecchio vicino all'acqua.
- Non immergere l'apparecchio in acqua.
- Non scollegare mai il caricabatteria dalla presa di corrente tirando il cavo di alimentazione. Tenere il cavo di alimentazione del caricabatterie lontano da fonti di calore, olio e bordi taglienti.
- Questo elettroutensile può essere usato da bambini dagli 8 anni in su e da persone portatrici di handicap fisici, psichici o sensoriali o che non possiedono la dovuta esperienza o conoscenza, purché siano seguiti o opportunamente istruiti sull'uso sicuro e comprendano i pericoli inerenti. I bambini non devono giocare con l'elettroutensile. Gli interventi di pulizia e manutenzione da parte dell'utilizzatore non devono essere eseguiti da bambini senza supervisione.

Ispezione e riparazioni

Prima dell'uso, controllare che l'apparecchio non sia danneggiato e non presenti parti difettose.

Verificare inoltre che non vi siano parti rotte, interruttori danneggiati o altre condizioni che potrebbero incidere sul suo funzionamento. Non usare l'apparecchio se alcune parti sono danneggiate o difettose.

- Far riparare o sostituire le parti danneggiate o difettose da un tecnico autorizzato.
- Controllare a intervalli regolari che il cavo di alimentazione del caricabatterie non sia danneggiato. Sostituire il caricabatterie se il cavo è danneggiato o difettoso.
- Non tentare di smontare o sostituire alcuna parte, ad eccezione di quelle specificate in questo manuale.

Istruzioni di sicurezza aggiuntive

Dopo l'uso

- Prima di pulire il caricabatterie o la base di carica, scollegare il caricabatterie dalla presa di corrente.
- Quando non viene usato, l'apparecchio deve essere conservato in un luogo asciutto.
- L'apparecchio non deve essere riposto alla portata dei bambini.

Rischi residui

L'utilizzo dell'apparecchio può comportare rischi residui non necessariamente riportati nelle presenti avvertenze di sicurezza. Tali rischi possono sorgere a causa di un uso prolungato o improprio, ecc.

Malgrado l'osservanza delle norme di sicurezza e l'impiego dei dispositivi di sicurezza pertinenti, determinati rischi residui non possono essere evitati. Sono inclusi:

- lesioni causate o subite a seguito del contatto con parti rotanti/in movimento;
- lesioni causate o subite durante la sostituzione di parti, lame o accessori.
- lesioni causate dall'impiego prolungato di un elettroutensile. (quando si utilizza qualsiasi apparecchio per lunghi periodi, accertarsi di fare regolarmente delle pause);
- menomazioni uditive;
- rischi per la salute causati dall'aspirazione di polvere generata dall'utilizzo dell'apparecchio (ad esempio, quando si lavora con il legno, in modo particolare quello di quercia, faggio o l'MDF).

Caricabatterie

Il caricabatterie è stato progettato per una tensione specifica. Controllare sempre che la tensione di rete corrisponda a quella indicata sulla targhetta dei valori nominali.

Avvertenza! Non tentare mai di sostituire la spina caricabatterie con una spina elettrica tradizionale.

- Usare il caricabatterie BLACK+DECKER solo per caricare la batteria dell'apparecchio con il quale è stato fornito. Batterie diverse potrebbero scoppiare, causando lesioni a persone e danni alle cose.

- Non tentare mai di caricare batterie non ricaricabili.
- In caso di danneggiamento del cavo di alimentazione, farlo riparare dal produttore o presso un Centro di assistenza BLACK+DECKER autorizzato, in modo da evitare pericoli.
- Non lasciare che il caricabatterie si bagni.
- Non aprire il caricabatterie.
- Non collegare il caricabatterie a sonde.
- L'apparecchio o la batteria devono essere lasciati in una zona ben ventilata durante la carica.

Sicurezza elettrica

Simboli sul caricabatterie


Leggere attentamente questo manuale prima di usare l'apparecchio.


Il doppio isolamento di cui è provvisto l'apparecchio rende superfluo il filo di terra. Assicurarsi che la tensione della rete di alimentazione corrisponda al valore indicato sulla targhetta dei valori nominali.


La base di carica è destinata esclusivamente all'uso in ambienti interni.

Etichette sull'apparecchio

Sull'apparecchio sono presenti i seguenti simboli assieme al codice data


Leggere attentamente questo manuale prima di usare l'apparecchio



SVB520JW utilizzare il caricabatterie JOD-S-220050GS, BLJ15L220050P-V



SVB620JW utilizzare il caricabatterie JOD-S-270050GS, BLJ15L270050P-V

Caratteristiche

Questo utensile presenta alcune o tutte le seguenti caratteristiche.

1. Aspirapolvere rimovibile
2. Interruttore di accensione/spegnimento
3. Indicatore dello stato di carica
4. Pulsante di rilascio contenitore raccoglipolvere
5. Contenitore raccoglipolvere
6. Spazzola per pavimenti
7. Pulsante di sgancio testa pavimento
8. Spazzola a pennello

8a. Vano per la custodia della spazzola a pennello

9. Bocchetta a lancia

9a. Vano per la custodia della bocchetta a lancia

10. Corpo principale
11. Pulsante di rilascio aspiratore rimovibile
12. Blocco impugnatura
13. Impugnatura
14. Selettore velocità
15. Pulsante di accensione/spegnimento scopa elettrica
16. Caricabatterie

16a. Spina caricabatteria

17. Montaggio a muro

Montaggio (fig. A, B, C)

- Sollevare l'impugnatura (13) nella posizione operativa finché non si blocca in posizione. Per abbassare l'impugnatura, ruotare il blocco impugnatura (12) nella posizione di sblocco, come mostrato nella figura A.
- Allineare il fondo del corpo della spazzola elettrica (10) alla testa per pavimenti (6) come mostrato in figura B.
- Spingere il fondo del corpo della scopa elettrica (10) sulla testa per pavimenti (6) in modo che si blocchi in posizione come mostrato nella figura B.
- Per sganciare la testa per pavimenti dal corpo della scopa elettrica, premere il pulsante di sgancio della testa per pavimenti (7).
- Inserire l'aspirapolvere rimovibile (1) nel corpo della scopa elettrica (10) come mostrato nella figura C, assicurandosi che scatti saldamente in posizione.
- Per sganciare l'aspirapolvere rimovibile dal corpo della scopa elettrica, premere il pulsante di sblocco dell'aspirapolvere rimovibile (11).

Carica della batteria (fig. D, E)

Quando sono nuove, le celle della batteria ricaricabile devono essere caricate almeno 4 ore per assicurare che siano in grado di erogare la massima potenza.

- Fissare il montaggio a muro (17) a una superficie adatta vicino a una presa di corrente, come mostrato nella figura D.
- La scopa elettrica può essere sospesa dal montaggio a muro tramite il gancio (18) sul retro dell'impugnatura durante la ricarica o la conservazione.
- Inserire la spina del caricabatterie (16) nella porta di ricarica (19) situata sul corpo della scopa elettrica, come mostrato nella figura E.

- Inserire la spina del caricabatterie nella presa di corrente e accenderlo come mostrato nella figura C.
- Il LED (3) lampeggia in rosso durante la carica normale e diventa verde per 60 secondi una volta caricato.
- Un lampeggiamento ROSSO rapido indica un pacco batteria difettoso. Contattare il proprio rivenditore BLACK+DECKER.

Scaricamento

- Il LED (3) è verde durante lo scaricamento.
- Il LED lampeggia in verde quando la batteria è scarica.
- Il LED lampeggia in ROSSO per 10 secondi una volta completamente scarico.
- Il LED lampeggia in ROSSO quando la spazzola rotante è inceppata o impigliata. Fare riferimento alla sezione “Rimozione e pulizia delle spazzole rotanti”.
- Quando l’unità è completamente scarica, il LED (3) lampeggerà in ROSSO per 10 secondi ogni volta che si preme l’interruttore di accensione/spegnimento dell’aspiratore rimovibile o scopa elettrica e l’unità non si accende. È necessario un ciclo di carica prima che l’unità si accenda.

Accessori dell’aspirapolvere rimovibile (Fig. F)

L’aspirapolvere rimovibile può essere fornito con alcuni o con tutti gli accessori elencati di seguito.

- La spazzola a pennello (8) è progettata per una pulizia più efficace di mobili imbottiti e tessuti.
- La bocchetta a lancia (9) consente di pulire interstizi e punti difficili da raggiungere.

Montaggio degli accessori

- Inserire l’accessorio appropriato nella parte anteriore dell’aspirapolvere rimovibile (1) come mostrato nella figura F.
- Assicurarsi che l’accessorio sia completamente inserito.

Nota: quando non sono usati, gli accessori possono essere riposti negli appositi vani per la custodia (8a) e (9a).

Accensione e spegnimento

Modalità dell’aspirapolvere rimovibile

- Per accendere l’aspirapolvere, premere l’interruttore di accensione/spegnimento (2).
- Per spegnere l’aspirapolvere, premere l’interruttore di accensione/spegnimento (2).

Modalità scopa elettrica

- Per accendere la scopa elettrica, premere l’interruttore di accensione/spegnimento (15).
- Per prestazioni ridotte, premere il selettore della velocità (14).
- Per spegnere la scopa elettrica, premere l’interruttore di accensione/spegnimento (15).

Nota: Reinserire il prodotto nel caricabatterie subito dopo l’uso in modo che sia pronto e completamente carico per l’utilizzo successivo. Assicurarsi che il prodotto sia completamente inserito nello spinotto del caricabatterie. L’unità deve essere messa in carica affinché possa funzionare una volta completamente scarica.

Svuotamento e pulizia (Fig. H, I, J, K, L)

- Premere il pulsante di rilascio contenitore raccoglipolvere (4) ed estrarre completamente il contenitore raccoglipolvere (5) come mostrato nella figura H.
- Mentre si tiene il contenitore di raccolta polvere su un apposito recipiente di scarico, estrarre il gruppo dei filtri (19) come mostrato nella figura I.
- Svuotare il contenitore di raccolta polvere (5) in un recipiente di scarico indicato, come mostrato nella Figura J
- Ruotare il filtro (20) in senso antiorario per sbloccarlo e rimuoverlo dal gruppo dei pre filtri (19). Rimuovere delicatamente eventuali detriti.
- Sciacquare il contenitore raccoglipolvere con acqua calda e sapone, come illustrato nella Figura L.
- Lavare i filtri in acqua calda e insaponata, come illustrato nella Figura L.
- Accertarsi che i filtri siano asciutti prima del riassemblaggio.
- Rimontare i filtri nel contenitore raccoglipolvere, accertandosi che siano correttamente inseriti in sede.
- riposizionare il contenitore raccoglipolvere sull’aspirapolvere rimovibile assicurandosi che la levetta di sgancio (4) scatti in posizione.

Avvertenza! Non usare mai l’apparecchio senza i filtri. La raccolta ottimale della polvere si ottiene solo se il filtro è pulito.

Rimozione e pulizia delle spazzole rotanti (Fig. M)

Avvertenza! Per ridurre il rischio di lesioni derivanti dalle parti in movimento, scollegare la testa per pavimenti dalla scopa elettrica prima di pulirla o sottoporla a manutenzione.

- Per rimuovere la spazzola rotante (6b), sollevare la linguetta di plastica (6a) situata sulla testa per pavimenti (6).
- Sollevare la spazzola rotante (6b) dalla testa per pavimenti. Eliminare capelli o altri detriti che possono essersi accumulati sulle spazzole.
- Sostituire la spazzola rotante e fissare la linguetta in plastica prima utilizzare l’aspirapolvere.

Conservazione sicura
L'unità può essere conservata in modo sicuro, quando non è in uso, utilizzando il montaggio a muro (17) o rilasciando il blocco dell'impugnatura (12) e abbassando l'impugnatura (13) per consentire la conservazione in aree ristrette.

Manutenzione
Questo apparecchio senza filo BLACK+DECKER è stato progettato per funzionare a lungo con una manutenzione minima. Prestazioni sempre soddisfacenti dipendono da una cura appropriata e da una pulizia regolare.
Avvertenza! Prima di qualsiasi operazione di manutenzione sugli apparecchi senza filo, svolgere le operazioni descritte di seguito.

- Scaricare completamente la batteria, se integrata, e quindi spegnere l'apparecchio.
- Scollegare il caricabatterie dalla spina prima di pulirlo. Il caricabatterie non richiede alcuna manutenzione, ad eccezione di una regolare pulizia.
- Pulire regolarmente le prese di ventilazione dell'apparecchio/del caricabatterie con un pennello morbido o con un panno asciutto.
- Pulire regolarmente il vano del motore con un panno umido. Non usare materiali abrasivi o detergenti a base di solventi.

Sostituzione dei filtri
I filtri devono essere sostituiti ogni 6 - 9 mesi e quando sono usurati o danneggiati. I filtri di ricambio sono reperibili presso il proprio rivenditore BLACK+DECKER.

- Rimuovere i vecchi filtri come descritto sopra.
- Inserire i nuovi filtri come descritto sopra.

Protezione dell'ambiente
Raccolta differenziata. I prodotti e le batterie contrassegnati con questo simbolo non devono essere smaltiti con i rifiuti domestici normali.

Prodotti e batterie contengono materiali che possono essere recuperati o riciclati, riducendo la richiesta di materie prime. Riciclare i prodotti elettrici e le batterie attenendosi alle disposizioni locali vigenti. Ulteriori informazioni sono disponibili all'indirizzo web
www.2helpU.com

Dati tecnici

	SVB520JW	SVB620JW
Tensione	18V	21,6V
Watt Ore	36Wh	43.2Wh
Peso con accessori	2.34Kg	2.34Kg

Garanzia
Black & Decker è sicura della qualità dei propri prodotti e offre ai consumatori una garanzia di 24 mesi dalla data di acquisto. Il presente certificato di garanzia è complementare ai diritti legali e non li pregiudica in alcun modo. La garanzia è valida nei territori degli stati membri dell'Unione Europea e dell'EFTA (Associazione europea di libero scambio).
Per attivare la garanzia, il reclamo deve essere effettuato in accordo con i Termini e Condizioni Black&Decker e sarà necessario presentare la prova di acquisto al venditore o all'agente di riparazione autorizzato. I Termini e condizioni della garanzia Black & Decker di 2 anni e la sede dell'agente di riparazione autorizzato più vicino sono consultabili su Internet all'indirizzo www.2helpU.com, o contattando l'ufficio Black & Decker di zona all'indirizzo indicato in questo manuale.
Visitare il nostro sito www.blackanddecker.co.uk per registrare il prodotto Black & Decker appena acquistato e ricevere gli aggiornamenti sui nuovi prodotti e le offerte speciali.

Bedoeld gebruik
De BLACK+DECKER 3-in-1 snoerloze handstofzuigers van het type SVB520JW enSVB620JW zijn ontworpen voor stofzuigen en schoonmaken. Deze apparaten zijn uitsluitend bestemd voor huishoudelijk gebruik.



Lees deze handleiding aandachtig geheel door voordat u het apparaat in gebruik neemt.

Veiligheidsinstructies



Waarschuwing! Lees alle veiligheidswaarschuwingen en alle instructies. Wanneer de volgende waarschuwingen en voorschriften niet in acht worden genomen, kan dit een elektrische schok, brand of ernstig letsel tot gevolg hebben.

- In deze handleiding wordt het bedoeld gebruik beschreven.

Het gebruik van accessoires of hulpstukken of de uitvoering van handelingen, anders dan in deze gebruikershandleiding worden aanbevolen, kan een risico van persoonlijk letsel geven.

- Bewaar deze handleiding zodat u deze nog eens kunt raadplegen.
- Dit apparaat bevat batterijen die door vakbekwame personen kunnen worden vervangen.

Het apparaat gebruiken

- Gebruik het apparaat niet voor het opzuigen van vloeistoffen of materialen die vlam kunnen vatten.
- Gebruik het apparaat niet in de buurt van water.
- Dompel het apparaat niet onder in water.
- Trek nooit aan het snoer wanneer u de stekker van de lader uit het stopcontact wilt halen. Houd de lader uit de buurt van warmtebronnen, olie en scherpe randen.
- Dit apparaat mag worden gebruikt door kinderen van 8 jaar en ouder en personen die lichamelijk of geestelijk minder valide zijn of die geen ervaring met of kennis van dit apparaat hebben, mits zij onder toezicht staan of instructies krijgen voor een veilige manier van gebruiken van het apparaat en inzicht hebben in de mogelijke gevaren. Kinderen mogen niet met het apparaat spelen. Laat kinderen nooit zonder toezicht het gereedschap schoonmaken of onderhouden.

Inspectie en reparaties

Controleer het apparaat vóór gebruik op beschadigingen en defecten. Controleer het apparaat op gebroken onderdelen, schade aan de schakelaars en andere omstandigheden die de werking ervan kunnen beïnvloeden. Werk niet met het apparaat als een onderdeel beschadigd is of defect.

- Laat beschadigde of defecte onderdelen door een geautoriseerd servicecentrum repareren of vervangen.
- Controleer het snoer van de lader regelmatig op beschadigingen. Vervang de lader als het snoer beschadigd of defect is.
- Probeer nooit andere onderdelen te verwijderen of te vervangen dan de onderdelen die in deze handleiding worden genoemd.

Aanvullende Veiligheidsinstructies

Na gebruik

- Trek de stekker van de lader uit het stopcontact voordat u de lader en het laadstation schoonmaakt.
- Berg het apparaat wanneer u het niet gebruikt, op een droge plaats op.
- Houd apparaten buiten het bereik van kinderen, ook wanneer ze zijn opgeborgen.

Overige risico's

Er kunnen zich bij het gebruik van dit gereedschap nog meer risico's voordoen, die mogelijk niet in de bijgesloten veiligheidswaarschuwingen worden beschreven. Deze risico's kunnen zich voordoen bij verkeerd of langdurig gebruik, enz. Ook als de geldende veiligheidsvoorschriften worden gevolgd en de juiste veiligheidsvoorzieningen worden getroffen, kunnen bepaalde risico's niet worden uitgesloten. Dit zijn onder meer:

- Verwondingen die worden veroorzaakt door het aanraken van draaiende of bewegende onderdelen.
- Verwondingen die worden veroorzaakt bij het vervangen van onderdelen, messen of accessoires.
- Verwondingen die worden veroorzaakt door langdurig gebruik van gereedschap. Wanneer u langere periodes met gereedschap werkt, kunt u het beste regelmatig een pauze nemen.
- Gehoorbeschadiging.
- Gezondheidsrisico's door het inademen van stof dat vrijkomt tijdens het gebruik van uw gereedschap (bijvoorbeeld: het werken met hout, met name eiken, beuken en MDF).

Laders

De lader is ontworpen voor een bepaalde spanning. Controleer altijd dat de netspanning overeenkomt met de waarde op het typeplaatje.

Waarschuwing! Probeer nooit de lader te voorzien van een normale netstekker.

- Gebruik de lader van BLACK+DECKER alleen voor de accu's in het apparaat waarbij de lader is geleverd. Andere batterijen kunnen openbarsten, met persoonlijk letsel en materiële schade tot gevolg.
- Niet-oplaadbare accu's mogen nooit worden opgeladen.
- Als het netsnoer is beschadigd, moet het door de fabrikant of door een geautoriseerd BLACK+DECKER-servicecentrum worden vervangen, zodat gevaarlijke situaties worden voorkomen.
- Stel de lader niet bloot aan water.
- Maak de lader niet open.
- Steek niet met een scherp voorwerp in de lader.
- Plaats het apparaat/de accu tijdens het laden op een goed geventileerde locatie.

Elektrische veiligheid

Symbolen op de lader



Lees deze handleiding zorgvuldig door voordat u het apparaat in gebruik neemt.



Dit gereedschap is dubbel geïsoleerd. Een aardeaansluiting is daarom niet nodig. Controleer altijd dat de stroomvoorziening overeenkomt met de voltage op het typeplaatje.



Het laadstation is uitsluitend bestemd voor gebruik binnenshuis.

Labels op het apparaat

Naast de datumcode worden op het apparaat de volgende pictogrammen vermeld



Lees deze handleiding zorgvuldig door voordat u het apparaat in gebruik neemt



SVB520JW gebruik lader JOD-S-220050GS, BLJ15L220050P-V



SVB620JW gebruik lader JOD-S-270050GS, BLJ15L270050P-V

Functies

Dit gereedschap is voorzien van enkele of alle van de volgende functies.

1. Handstofzuiger
2. Aan/uit-schakelaar
3. Laadniveau-/uitstortindicator
4. Ontgrendelknop stofreservoir
5. Stofreservoir
6. Vloerkop
7. Vrijgaveknop vloerkop
8. Borstelhulpstuk

8a. Uitsparing voor opslag borstelhulpstuk

9. Kierenhulpstuk

9a. Uitsparing voor opslag kierenhulpstuk

10. Behuizing
11. Ontgrendelingsknop handstofzuiger
12. Handgreepvergrendeling
13. Handgreep
14. Keuzeschakelaar voor snelheid
15. Aan/uit-knop steelstofzuiger
16. Lader

16a. Stekker van lader

17. Wandhouder

Montage (Fig. A, B, C)

- Haal de handgreep (13) omhoog naar de werkstand, tot de handgreep op z'n plaats wordt vergrendeld. U kunt de handgreep omlaag brengen door de handgreepvergrendeling (12) in de niet-vergrendelde stand te draaien, zoals wordt getoond in afbeelding A.
- Houd de onderzijde van steelstofzuiger (10) tegenover de vloerkop (6), zoals wordt getoond in afbeelding B.
- Duw de onderzijde van steelstofzuiger (10) op de vloerkop (6), zodat deze op z'n plaats wordt vergrendeld, zoals wordt getoond in afbeelding B.
- U kunt de vloerkop losmaken van de steelstofzuiger, door op de vrijgaveknop (7) van de vloerkop te drukken.
- Steek de handstofzuiger (1) in de steelstofzuiger (10), zoals wordt getoond in afbeelding C, en let er daarbij op dat deze stevig op zijn plaats vastklikt.
- U kunt de vloerkop losmaken van de steelstofzuiger, door op de vrijgaveknop (11) van de handstofzuiger te drukken.

De accu laden (Afb. D, E)

Als de oplaadbare cellen van het product nieuw zijn, moeten zij om volledig vermogen te bereiken minimaal 4 uur worden opgeladen.

- Zet de wandhouder (17) op een geschikt oppervlak bij een stopcontact vast, zoals wordt getoond in afbeelding D.
- U kunt de steelstofzuiger opladen en opbergen aan de wandhouder door middel van de haak (18) aan de achterzijde van de handgreep.
- Steek de stekker (16) van de lader in de laadpoort (19) op de steelstofzuiger, zoals wordt getoond in afbeelding E.
- Steek de laadstekker in het stopcontact en schakel de lader in, zoals wordt getoond in afbeelding E.
- De LED (3) knippert rood tijdens het normale opladen en wordt 60 seconden groen wanneer het opladen is voltooid.
- Wanneer de LED snel ROOD knippert, betekent dat dat de accu niet goed is. Neem contact met de BLACK+DECKER-leverancier.

Ontladen

- De LED (3) is groen tijdens het ontladen.
- De LED knippert groen wanneer de accu nog maar weinig vermogen heeft.
- De LED knippert 10 seconden ROOD wanneer de accu volledig is ontladen.
- De LED knippert ROOD wanneer de draaiende borstels zijn vastgelopen of klem zitten. Raadpleeg hoofdstuk 'De draaiende borstels uitnemen en schoonmaken'.
- Wanneer de unit eenmaal volledig is ontladen, knippert de LED (3) gedurende 10 seconden ROOD, steeds wanneer u op de aan/uit-schakelaar van de handstofzuiger of de steelstofzuiger drukt, en de unit wordt niet ingeschakeld. De unit zal pas weer kunnen worden ingeschakeld na een volledige laadcyclus.

Accessoires van de handstofzuiger (Afb. F)

De handstofzuiger wordt mogelijk met een of meer van de volgende accessoires geleverd.

- Het borstelhulpstuk (8) is bedoeld voor effectievere reiniging van de bekleding van meubels en van stoffen.
- Met het kierenhulpstuk (9) kunt u stofzuigen op smalle en moeilijk bereikbare plaatsen.

Hulpstukken bevestigen

- Steek het hulpstuk van uw keuze in de voorzijde van de handstofzuiger (1), zoals wordt getoond in afbeelding F.
- Let erop dat u het hulpstuk zo ver mogelijk naar binnen duwt.

Opmerking: Wanneer u de hulpstukken niet gebruikt, kunt u ze in de opbergvakken (8a) en (9a) opbergen.

In- en uitschakelen

Gebruik van de handstofzuiger

- Schakel het apparaat in door op de Aan/Uit-schakelaar (2) te drukken.
- Schakel het apparaat uit door op de Aan/Uit-schakelaar (2) te drukken.

Gebruik van de steelstofzuiger

- Schakel het apparaat in door op de Aan/Uit-schakelaar (15) van de steelstofzuiger te drukken.
- U kunt de zuigkracht laten afnemen door op de snelheidsselectieschakelaar (14) te drukken.
- Schakel het apparaat uit door op de Aan/Uit-schakelaar (15) van de steelstofzuiger te drukken.

Opmerking: Zet het apparaat onmiddellijk na gebruik weer op de lader zodat het klaar voor gebruik en opgeladen is wanneer u het de volgende keer nodig hebt. Controleer dat de stekker van de lader goed is bevestigd.
Plaats de unit op de lader wanneer de accu volledig is ontladen, zodat u de stofzuiger weer kunt gebruiken wanneer u deze nodig hebt.

Leegmaken en reinigen (Afb H, I, J, K, L)

- Druk op de ontgrendelingsknop (4) en trek het stofreservoir (5) in een rechte lijn los, zoals wordt getoond in afbeelding H.
- Houd het stofreservoir boven een geschikte afvalbak, trek het filter (19) naar buiten, zoals wordt getoond in afbeelding I.
- Schud het stofreservoir (5) leeg boven een geschikte afvalbak, zoals wordt getoond in afbeelding J.
- Draai filter (20) naar links en los, haal het uit het voorfilter (19). Verwijder voorzichtig alle vuil.
- Spoel het stofreservoir uit in een warm sopje, zoals wordt getoond in afbeelding L.
- Was de filters uit in een warm sopje, zoals wordt getoond in afbeelding L.
- Het is belangrijk dat u de filters pas weer terug plaatst, wanneer ze goed droog zijn.
- Plaats de filters weer in het stofreservoir en let erop dat ze goed op hun plaats zitten.
- Plaats het stofreservoir weer op de handstofzuiger en let er daarbij op dat de vergrendeling (4) op z'n plaats vastklikt.

Waarschuwing! Gebruik het apparaat nooit zonder de filters. Het apparaat werkt alleen optimaal met een schoon filter.

De draaiende borstels uitnemen en schoonmaken (Afb. M)

Waarschuwing! Beperk het risico van letsel door draaiende onderdelen, voer pas reinigings- of onderhoudswerkzaamheden uit wanneer u de vloerkop hebt losgemaakt van de steelstofzuiger.

- U kunt de draaiende borstel (6b) verwijderen, door de kunststof nok (6a) die zich op de vloerkop (6) bevindt, omhoog te halen.
- Til de draaiende borstel (6b) uit de vloerkop. Haal alle verzamelde vuil en haar uit de borstels.
- Plaats de draaiende borstel weer, zet de kunststof nok vast en gebruik dan pas weer de stofzuiger.

Veilig opbergen

U kunt de stofzuiger, wanneer u deze niet gebruikt, veilig opbergen op de wandhouder (17) of door de vergrendeling (12) van de handgreep (13) los te maken zodat u de unit in een kleine ruimte kunt plaatsen.

Onderhoud

Uw snoerloze BLACK+DECKER-apparaat is ontworpen om gedurende lange tijd te functioneren met een minimum aan onderhoud. Het continu naar tevredenheid functioneren hangt af van de juiste zorg voor het gereedschap en regelmatig schoonmaken.

Waarschuwing! Ga altijd als volgt te werk voor u onderhouds- of reinigingswerkzaamheden aan het snoerloze apparaat uitvoert:

- Put de accu, als deze is ingebouwd, geheel uit. Schakel dan het apparaat uit.
- Trek de stekker van de lader uit het stopcontact voordat u de lader schoonmaakt. Behalve regelmatige reiniging vraagt de lader geen onderhoud.
- Reinig regelmatig de ventilatieopeningen van het apparaat/de lader met een zachte borstel of droge doek.
- Reinig de behuizing van de motor regelmatig met een vochtige doek. Gebruik niet een schurend schoonmaakmiddel of een schoonmaakmiddel op basis van een oplosmiddel.

De filters vervangen

De filters moeten om de 6 tot 9 maanden worden vervangen of wanneer ze maar versleten of beschadigd zijn.
Reservefilters zijn verkrijgbaar bij de BLACK + DECKER-leverancier.

- Verwijder de oude filters op de hiervoor beschreven wijze.
- Plaats de nieuwe filters op de hiervoor beschreven wijze.

Het milieu beschermen



Gescheiden afvalinzameling. Producten en accu's waarop dit symbool is aangebracht, mogen niet bij het normale huishoudafval worden weggegooid.

Producten en accu's bevatten materialen die kunnen worden teruggewonnen of gerecycled en dat doet de vraag naar grondstoffen afnemen.
Recycle elektrische producten en accu's volgens de ter plaatse geldende bepalingen. Nadere informatie is beschikbaar op
www.2helpU.com

NEDERLANDS (Vertaling van de originele instructies)

Technische gegevens

	SVB520JW	SVB620JW
Spanning	18 V	21,6 V
Watt Uur	36 Wh	43,2 Wh
Gewicht met accessoires	2,34 kg	2,34 kg

Garantie

Black & Decker heeft vertrouwen in zijn producten en biedt consumenten een garantie van 24 maanden vanaf de datum van aankoop. Deze garantie vormt een aanvulling op uw wettelijke rechten en beperken deze niet. De garantie is geldig op het grondgebied van de Lidstaten van de Europese Unie en de Europese Vrijhandelszone.
Voor een garantie-aanspraak moet uw aanspraak in overeenstemming zijn met de Voorwaarden en Condities van Black&Decker en moet u een bewijs van aankoop overleggen aan de verkoper of aan een geautoriseerde reparatiemonteur. Voorwaarden en condities van de 2-jarige garantie van Black&Decker en het adres van de vestiging van het geautoriseerde reparatiecentrum bij u in de buurt, kunt u vinden op internet op www.2helpU.com
of door contact op te nemen met het Black & Decker-kantoor ter plaatse, op het adres dat in deze handleiding wordt vermeld.
Ga naar onze website www.blackanddecker.co.uk, registreer uw nieuwe product van Black & Decker en ontvang informatie over nieuwe producten en speciale aanbiedingen.

ESPAÑOL (Traducción de las instrucciones originales)

Uso previsto

Las aspiradoras sin cable 3 en 1 BLACK+DECKER SVB520JW y SVB620JW han sido diseñadas para aplicaciones de aspiración. Estos aparatos han sido concebidos únicamente para uso doméstico.



Lea todo el manual detenidamente antes de utilizar el aparato.

Instrucciones de seguridad



Advertencia. Lea todas las advertencias de seguridad y todas las instrucciones.

(Traducción de las instrucciones originales) **ESPAÑOL**

En caso de no atenerse a las siguientes advertencias e instrucciones de seguridad, podría producirse una descarga eléctrica, incendio o lesión grave.

- En este manual se describe el uso previsto del aparato. La utilización de accesorios o acoplamientos y la realización de operaciones distintas a las recomendadas en este manual de instrucciones con este aparato pueden conllevar un riesgo de lesiones.
- Conserve este manual para futuras consultas.
- Este aparato contiene baterías que deben ser sustituidas únicamente por personas capacitadas para hacerlo.

Uso del aparato

- No utilice el aparato para recoger líquidos o materiales inflamables.
- No utilice el aparato cerca del agua.
- No sumerja el aparato en agua.
- No tire del cable para desconectar el cargador de la toma de corriente. Mantenga el cable del cargador alejado de fuentes de calor, aceites y bordes afilados.
- Este aparato puede ser usado por niños a partir de 8 años de edad y por personas con capacidades físicas, sensoriales o mentales disminuidas, o que carezcan de experiencia y conocimientos, siempre que estén supervisadas o hayan recibido formación con respecto al uso del aparato de forma segura y

comprendan los peligros que entraña su uso. Los niños no deben jugar con el aparato. Los niños no deberán realizar las tareas de limpieza y mantenimiento de usuario, salvo que lo hagan bajo supervisión.

Inspecciones y reparaciones

Antes de utilizar el aparato, compruebe que no tenga piezas dañadas ni defectuosas. Compruebe que no haya piezas rotas, que los interruptores no estén dañados y que no existan otros defectos que puedan afectar al funcionamiento del aparato. No utilice el aparato si presenta alguna pieza dañada o defectuosa.

- Solicite a un agente de servicio técnico autorizado la reparación o sustitución de las piezas dañadas o defectuosas.
- Compruebe con regularidad que el cable del cargador no ha sufrido daños. Sustituya el cargador si el cable está dañado o es defectuoso.
- Nunca intente extraer ni sustituir ninguna pieza que no esté especificada en este manual.

Instrucciones de seguridad adicionales

Después de la utilización

- Desenchufe el cargador antes de limpiarlo o antes de limpiar la base de carga.
- Cuando no utilice el aparato, debe guardarlo en un lugar seco.
- Los niños no deben tener acceso a los aparatos guardados.

Riesgos residuales

El uso de esta herramienta puede producir riesgos residuales adicionales no incluidos en las advertencias de seguridad adjuntas. Estos riesgos se pueden generar por un uso incorrecto, demasiado prolongado, etc. El cumplimiento de las normas de seguridad correspondientes y el uso de dispositivos de seguridad no evitan ciertos riesgos residuales. Dichos riesgos incluyen:

- Lesiones producidas por el contacto con piezas móviles o giratorias.
- Lesiones causadas al cambiar piezas, hojas o accesorios.
- Lesiones causadas por el uso prolongado de una herramienta. Si utiliza una herramienta durante períodos de tiempo demasiado prolongados, asegúrese de realizar pausas con frecuencia.
- Deterioro auditivo.
- Riesgos para la salud causados por la respiración del polvo generado por el uso de la herramienta (por ejemplo, al trabajar con madera, especialmente roble, haya y tablero semiduro de fibras).

Cargadores

El cargador ha sido diseñado para un voltaje específico. Compruebe siempre que el voltaje de la red eléctrica corresponda al valor indicado en la placa de características.

Advertencia. No intente sustituir el cargador por un enchufe convencional para la red eléctrica.

- Solo debe utilizar el cargador BLACK+DECKER suministrado para cargar la batería del aparato. Otras baterías podrían explotar y provocar lesiones y daños materiales.
- Nunca intente cargar baterías no recargables.
- Si se daña el cable de alimentación, deberá sustituirlo el fabricante o un centro del servicio técnico autorizado de BLACK+DECKER, para evitar riesgos.
- No exponga el cargador al agua.
- No abra el cargador.
- No aplique ningún dispositivo para medir la resistencia del cargador.
- Durante la carga, el aparato/batería debe colocarse en una zona bien ventilada.

Seguridad eléctrica

Símbolos del cargador

Lea todo el manual detenidamente antes de utilizar el aparato.

Esta herramienta lleva un doble aislamiento; por lo tanto, no requiere una toma de tierra. Compruebe siempre que el voltaje suministrado corresponda al indicado en la placa de características.

La base del cargador está pensada únicamente para utilizarla en espacios interiores.

Etiquetas del aparato

Junto con el código de la fecha, en el aparato aparecen los siguientes símbolos:

Lea todo el manual detenidamente antes de utilizar el aparato.



La SVB520JW usa el cargador JOD-S-220050GS, BLJ15L220050P-V



La SVB620JW usa el cargador JOD-S-270050GS, BLJ15L270050P-V

Características

Esta herramienta incluye parte o la totalidad de estas características.

1. Aspiradora de mano
2. Interruptor de encendido/apagado
3. Indicador de estado de carga/descarga
4. Botón de extracción del depósito de polvo
5. Depósito de polvo
6. Cabezal para suelos
7. Botón de extracción del cabezal para suelos
8. Cepillo

8a. Alojamiento para guardar el cepillo

9. Boquilla rinconera

9a. Alojamiento para guardar la boquilla rinconera

10. Cuerpo principal
11. Botón de extracción de la aspiradora de mano
12. Bloqueo del mango
13. Mango
14. Interruptor selector de velocidad
15. Botón de encendido/apagado de la aspiradora de escoba
16. Cargador

16a. Clavija del cargador

17. Soporte de pared

Montaje (Figs. A, B y C)

- Levante el mango (13) hacia la posición de trabajo hasta que encaje en su sitio. Para bajar el mango, gire el bloqueo del mango (12) a la posición de desbloqueo como se muestra en la figura A.
- Alinee la parte inferior del cuerpo de la aspiradora de escoba (10) con el cabezal para suelos (6) como se muestra en la Fig. B.
- Empuje la parte inferior del cuerpo de la aspiradora de escoba (10) en el cabezal para suelos (6) hasta que encaje en su posición, como se muestra en la Fig. B.
- Para liberar el cabezal de suelo del cuerpo de la aspiradora de escoba, pulse el botón de liberación del cabezal de suelos (7).
- Inserte la aspiradora de mano (1) en el cuerpo de la aspiradora de escoba (10) como se muestra en la figura C, asegurándose de que encaje firmemente en su lugar.
- Para liberar la aspiradora de mano del cuerpo de la aspiradora de escoba, pulse el botón de liberación de la aspiradora de mano (11).

Cargar la batería (Figs. D y E)

Cuando son nuevas, la batería recargable del producto requiere un tiempo mínimo de carga de 4 horas para garantizar la máxima potencia.

- Fije el soporte de pared (17) a una superficie apta, cerca de una toma de corriente, como se muestra en la figura D.
- La aspiradora de escoba se puede colgar del soporte de pared usando el gancho (18) situado en la parte posterior del mango, durante la carga o para guardarla.
- Conecte el enchufe del cargador (16) en el puerto de carga (19) situado en el cuerpo de la aspiradora de escoba, como se muestra en la figura E.
- Coloque el enchufe del cargador en una toma de corriente y enciéndalo como se muestra en la figura E.
- El LED (3) parpadea en rojo durante la carga normal y se vuelve verde durante 60 segundos una vez finalizada la carga.
- El parpadeo ROJO veloz indica que la batería está en mal estado. Póngase en contacto con su vendedor BLACK+DECKER.

Descarga

- El LED (3) se ilumina en verde cuando la batería se está descargando.
- El LED parpadea en verde cuando la batería está baja.
- El LED parpadea en ROJO durante 10 segundos cuando la batería se ha descargado completamente.
- El LED parpadea en ROJO cuando el cepillo giratorio está atascado o enredado. Consulte la sección 'Extraer y limpiar los cepillos giratorios'.
- Cuando la unidad esté completamente descargada, el LED (3) parpadeará en ROJO durante 10 segundos cada vez que se pulse el interruptor de encendido/apagado de la aspiradora de mano o de escoba y la unidad no se encenderá. Se requiere un ciclo de carga antes de encender la unidad.

Accesorios de la aspiradora de mano (Fig. F)

La aspiradora de mano se suministra con algunos de los accesorios siguientes.

- El cepillo (8) ha sido diseñado para una limpieza más eficaz de los tejidos y muebles tapizados.
- La boquilla rinconera (9) permite aspirar en superficies estrechas y de difícil acceso.

Colocación de los accesorios

- Inserte el accesorio adecuado en la parte delantera de la aspiradora de mano (1) como se muestra en la figura F.
- Asegúrese de que el accesorio esté completamente insertado.

Nota: Cuando no utilice los accesorios guárdelos en los alojamientos de almacenamiento (8a) y (9a).

Encendido y apagado

Modo de aspiración manual

- Para encender, pulse el interruptor de encendido/apagado (2).
- Para apagar, pulse el interruptor de encendido/apagado (2).

Modo de aspiración de escoba

- Para encender, pulse el interruptor de encendido/apagado (15).
- Para disminuir la potencia, pulse el interruptor de selección de velocidad (14).
- Para apagar, pulse el interruptor de encendido/apagado (15).

Nota: Vuelva a conectar el producto al cargador inmediatamente después del uso, para que esté listo y completamente cargado para usarlo la próxima vez. Asegúrese de que el producto esté completamente conectado con el enchufe del cargador.
Apenas la unidad está completamente descargada, hay ponerla a cargar.

Vaciado y limpieza (Fig. H, I, J, K, L)

Pulse el botón de liberación del depósito (4) y extraiga el depósito de polvo (5) tirando en línea recta, como se muestra en la figura H.

- Mientras sostiene el depósito de polvo sobre un recipiente para residuos adecuado, extraiga el conjunto del filtro (19) como se muestra en la figura I.
- Vacíe el depósito de polvo (5) en un recipiente para residuos adecuado, como se muestra en la figura J.
- Gire el filtro (20) en sentido antihorario para desbloquearlo y extraerlo del conjunto del prefiltro (19). Elimine suavemente todos los restos de suciedad.
- Enjuague el depósito de polvo con agua tibia y jabón tal como se muestra en la figura L.
- Lave los filtros con agua tibia y jabón como se muestra en la figura L.
- Compruebe que los filtros estén secos antes de volver a colocarlos.
- Vuelva a colocar los filtros en el depósito de polvo asegurándose de que queden colocados correctamente.
- Vuelva a colocar el depósito de polvo en la aspiradora de mano asegurándose de que la lengüeta de extracción (4) encaje en su lugar.

Advertencia. No utilice nunca el aparato sin filtros. Conseguirá una óptima recogida del polvo solo si el filtro está limpio.

Extraer y limpiar los cepillos giratorios (Fig. M)

Advertencia. Para reducir el riesgo de lesiones por piezas móviles, desconecte el cabezal para suelos de la aspiradora de escoba antes de limpiarlo o repararlo.

- Para retirar el cepillo giratorio (6b), levante la lengüeta de plástico (6a) situada en el cabezal para suelos (6).
- Saque el cepillo giratorio (6b) del cabezal para suelos. Limpie cualquier pelo u otro residuo que pudiera haberse acumulado en los cepillos.
- Vuelva a colocar el cepillo giratorio y fije la lengüeta de plástico antes de usar la aspiradora.

Almacenamiento seguro

Cuando no utilice la unidad, puede guardarla en modo seguro utilizando el soporte de pared (17) o soltando el bloqueo del mango (12) y bajando el mango (13) para poder guardarla en un lugar reducido.

Mantenimiento

Este aparato sin cable de BLACK+DECKER ha sido diseñado para funcionar durante un largo período de tiempo con un mantenimiento mínimo. El funcionamiento satisfactorio y continuo depende del buen cuidado de la herramienta y de una limpieza frecuente.

Advertencia. Antes de realizar el mantenimiento de aparatos sin cables:

- Deje que la batería se agote por completo si es integral y, a continuación, apague el aparato.
- Desenchufe el cargador antes de limpiarlo. El cargador no requiere ningún mantenimiento especial excepto la limpieza periódica.
- Limpie periódicamente las ranuras de ventilación del aparato y del cargador con un cepillo suave o un paño seco.
- Limpie periódicamente la carcasa del motor con un paño húmedo. No utilice limpiadores abrasivos o a base de disolventes.

Sustitución de los filtros

Es necesario cambiar los filtros cada 6 o 9 meses y cuando se gasten o se dañen. Encontrará filtros de repuesto en el distribuidor BLACK+DECKER.

- Extraiga los filtros viejos como se ha descrito anteriormente.
- Coloque los filtros nuevos como se ha descrito anteriormente.

Protección del medio ambiente

Recogida selectiva. Los productos y las baterías marcadas con este símbolo no se deben eliminar con los residuos domésticos normales.

Los productos y las baterías que contienen materiales que se puedan recuperar o reciclar reducen la demanda de materias primas. Recicle los productos eléctricos y las baterías de conformidad con la normativa local. Puede obtener más información en www.2helpU.com

Datos técnicos

	SVB520JW	SVB620JW
Tensión	18V	21.6V
Vatios-hora	36Wh	43.2Wh
Peso con accesorios	2.34Kg	2.34Kg

Garantía

Black & Decker confía en la calidad de sus productos y ofrece a los consumidores una garantía de 24 meses a partir de la fecha de compra. Esta garantía es adicional a sus derechos legales y no los menoscaba en modo alguno. La garantía es válida dentro de los territorios de los Estados Miembros de la Unión Europea y del Área de Libre Comercio Europea.
Para reclamar la garantía, la reclamación se debe presentar de conformidad con las condiciones de Black & Decker. Tendrá que adjuntar un justificante de compra al vendedor o al agente técnico autorizado. Las condiciones de la garantía de 2 años de Black & Decker y la ubicación de su agente técnico autorizado más cercano se pueden obtener en Internet en www.2helpU.com o poniéndose en contacto con su oficina local de Black & Decker en la dirección que se indica en este manual.
Visite nuestro sitio web www.blackanddecker.co.uk y registre su nuevo producto Black & Decker para mantenerse al día sobre los nuevos productos y las ofertas especiales.

Utilização prevista

Os aspiradores sem fio 3 em 1 BLACK+DECKER SVB520JW e SVB620JW foram concebidos para limpeza a vácuo. Estes equipamentos destinam-se apenas a utilização doméstica.

Leia com atenção todo o manual antes de utilizar o equipamento.

Instruções de segurança

Atenção! Leia todos os avisos de segurança e todas as instruções.

O não cumprimento dos seguintes avisos e instruções pode resultar em choque eléctrico, incêndio e/ou ferimentos graves.

- A utilização prevista está descrita neste manual. A utilização de qualquer acessório ou a execução de qualquer operação com este equipamento que não esteja incluída no presente manual de instruções poderá representar um risco de ferimentos pessoais.
- Conserve este manual para referência futura.
- Este equipamento tem baterias que só podem ser substituídas por pessoas qualificadas.

Utilizar o equipamento

- Não utilize este equipamento para aspirar líquidos ou quaisquer materiais combustíveis.
- Não utilize este equipamento perto de água.
- Não mergulhe o equipamento dentro de água.
- Nunca puxe pelo cabo do carregador para desligar o carregador da tomada. Mantenha o cabo do carregador afastado do calor, combustíveis e extremidades afiadas.
- Este equipamento pode ser utilizado por crianças com 8 anos de idade e mais e por pessoas que apresentem capacidades físicas, sensoriais ou mentais reduzidas ou que não possuam os conhecimentos e a experiência necessários, se forem vigiadas e instruídas acerca da utilização do equipamento de uma forma segura e compreenderem os perigos envolvidos. As crianças não devem mexer no equipamento. A limpeza e manutenção não devem ser efectuadas por crianças sem supervisão.

Inspecção e reparações

Antes da utilização, verifique a existência de peças danificadas ou avariadas no equipamento. Verifique se há peças partidas, danos nos interruptores ou outro tipo de situações que possam afectar o funcionamento. Não utilize o equipamento se alguma das peças se encontrar danificada ou avariada.

- Mande reparar ou substituir quaisquer peças danificadas ou avariadas por um técnico de reparação autorizado.
- Verifique regularmente se existem danos no cabo do carregador. Substitua o carregador se o cabo estiver danificado ou com defeitos.
- Nunca tente retirar ou substituir quaisquer peças que não sejam as especificadas neste manual.

Instruções de segurança adicionais

Após a utilização

- Desligue o carregador ou a base de carga antes de os limpar.
- Quando não estiver a ser utilizado, o equipamento deve ser guardado num local seco.

- As crianças não devem ter acesso a equipamentos armazenados.

Riscos residuais

Podem surgir riscos residuais adicionais durante a utilização da ferramenta, que podem não constar nos avisos de segurança incluídos. Estes riscos podem resultar de má utilização, uso prolongado, etc. Mesmo com a aplicação das regulamentações de segurança relevantes e a implementação de dispositivos de segurança, existem alguns riscos residuais que não podem ser evitados. Estes incluem:

- Ferimentos causados pelo contacto com peças em rotação/movimento.
- Ferimentos causados durante a substituição de peças, lâminas ou acessórios.
- Ferimentos causados pela utilização prolongada de uma ferramenta. Se utilizar uma ferramenta durante períodos prolongados, certifique-se de que faz pausas regularmente.
- Danos auditivos.
- Problemas de saúde causados pela inalação de poeiras resultantes da utilização da ferramenta (exemplo: trabalhos em madeira, especialmente carvalho, faia e MDF).

Carregadores

O carregador foi concebido para uma tensão específica. Verifique sempre se a tensão de alimentação corresponde à tensão indicada na placa sinaléctica.

Atenção! Nunca tente substituir a unidade do carregador por uma tomada de alimentação normal.

- Utilize o carregador BLACK+DECKER apenas para carregar a bateria do equipamento com que foi fornecido. Outras pilhas podem rebentar, provocando ferimentos e danos.
- Nunca tente carregar baterias não recarregáveis.
- Se o cabo de alimentação estiver danificado, deve ser substituído pelo fabricante ou por um centro de assistência autorizado da BLACK+DECKER, para evitar situações de perigo.
- Não exponha o carregador à água.
- Não abra o carregador.
- Não perfure o carregador.
- O equipamento/bateria deve ser colocado numa área com boa ventilação durante o carregamento.

Segurança eléctrica

Símbolos no carregador


Leia cuidadosamente o manual completo antes de utilizar este equipamento.


Esta ferramenta tem isolamento duplo. Por esse motivo, não necessita de ligação à terra. Verifique sempre se a tensão da tomada de electricidade corresponde à tensão indicada na placa com os requisitos de alimentação da ferramenta.


A base de carga destina-se exclusivamente a uma utilização no interior.

Etiquetas no equipamento

O equipamento apresenta os seguintes símbolos juntamente com o código de data


Leia com atenção e na íntegra o manual antes de utilizar este equipamento



SVB520JW utiliza o carregador JOD-S-220050GS, BLJ15L220050P-V



SVB620JW utiliza o carregador JOD-S-270050GS, BLJ15L270050P-V

Componentes

Esta ferramenta inclui algumas ou todas as funcionalidades seguintes.

1. Aspirador portátil
2. Interruptor para ligar/desligar
3. Estado do indicador de carga/descarga
4. Botão de desbloqueio do depósito de poeiras
5. Depósito de poeiras
6. Escova de aspiração
7. Botão de libertação da escova de aspiração
8. Escova

8a. Compartimento de armazenamento da escova

9. Bocal

9a. Compartimento de armazenamento do bocal

10. Corpo principal
11. Botão de libertação do aspirador
12. Bloqueio da pega
13. Punho
14. Interruptor de selecção de velocidade
15. Botão para ligar/desligar o aspirador de escova
16. Carregador

16a. Ficha do carregador

17. Suporte de parede

Montagem (Fig. A, B, C)

- Levante a pega (13) para a posição de funcionamento até encaixar no respectivo local. Para baixar a pega, rode o bloqueio da pega (12) para a posição de desbloqueio, como indicado na Figura A.
- Alinhe a parte inferior do corpo do aspirador de escova (10) com a escova de aspiração (6), como indicado na Fig. B.
- Insira a parte inferior do aspirador de escova (10) na escova de aspiração (6) para que fique encaixada, como indicado na Figura B.
- Para libertar a escova para aspirador do corpo do aspirador de escova, pressione o botão de libertação da escova de aspiração (7).
- Insira o aspirador portátil (1) no corpo do aspirador de escova (10) como indicado na Figura C, certificando-se de que encaixa com firmeza no respectivo local.
- Para libertar o aspirador portátil do corpo do aspirador de escova, pressione o botão de libertação do aspirador portátil (11).

Carregar a bateria (Fig. D, E)

As pilhas novas e recarregáveis do produto necessitam de um tempo de carga mínimo de 4 horas para garantir uma potência máxima.

- Fixe o suporte de parede (17) numa superfície adequada perto de uma tomada eléctrica, como indicado na Figura D.
- O aspirador de escova pode ser pendurado no suporte de parede com um gancho (18) na parte de trás da pega quando o carregar ou armazenar.
- Ligue a ficha macho do carregador (16) na porta de carregamento (19) localizada no corpo do aspirador de escova, como indicado na Figura E.
- Ligue a ficha do carregador numa tomada de parede e ligue o equipamento, como indicado na Figura E.
- O LED (3) começa a piscar a vermelho durante o carregamento normal e muda para verde durante 60 segundos quando o equipamento estiver carregado.
- Se o LED piscar rapidamente, isso indica que a bateria está defeituosa. Contacte o revendedor da BLACK+DECKER.

Descarga

- O LED (3) aparece a verde quando estiver descarregado.
- O LED começa a piscar a verde quando a carga da bateria está fraca.
- O LED começa a piscar a vermelho durante 10 segundos quando a bateria estiver totalmente descarregada.
- O LED pisca a vermelho quando a escova rotativa está encravada ou enredada. Consulte a secção “Remover e limpar as escovas rotativas”.
- Quando a unidade estiver totalmente descarregada, o LED (3) pisca a vermelho durante 10 segundos sempre que pressionar o interruptor de ligar/desligar do aspirador ou do aspirador de escova e a unidade não é ligada. É necessário efectuar um ciclo de carga antes da unidade ser ligada.

Acessórios do aspirador portátil (Fig. F)

O aspirador portátil pode ser fornecido com alguns dos seguintes acessórios.

- A escova (8) foi concebida para uma limpeza mais eficiente de mobília estofada e tecido.
- O bocal (9) permite aspirar em locais estreitos e de difícil acesso.

Montagem de acessórios

- Insira o acessório adequado na parte da frente do aspirador portátil (1), como indicado na Figura F.
- Certifique-se de que o acessório está totalmente inserido.

Nota: Quando não estiverem a ser utilizados os acessórios podem ser armazenados nos compartimentos de armazenamento (8a) e (9a).

Ligar e desligar

Modo de aspirador portátil

- Para ligar, pressione o interruptor de ligar/desligar (2).
- Para desligar, pressione o interruptor de ligar/desligar (2).

Modo de aspirador portátil

- Para ligar, pressione o interruptor de ligar/desligar do aspirador de escova (15).
- Para um menor desempenho, pressione o interruptor de selecção de velocidade (14).
- Para desligar, pressione o interruptor de ligar/desligar do aspirador de escova (15).

Nota: Volte a inserir o produto no carregador logo após a utilização para que esteja pronto e totalmente carregado para a utilização seguinte. Certifique-se de que o produto está totalmente encaixado na ficha do carregador.
A unidade deve ser colocada a carregar para que funcione depois de ter descarregado por completo.

Esvaziar e limpar (Fig. H, I, J, K, L)

- Pressione o botão de libertação do depósito de poeiras (4) e retire o depósito de poeiras (5), como indicado na Figura H.
- Quando colocar o depósito de poeiras num recipiente do lixo adequado, retire o conjunto do filtro (19), como indicado na Figura I.
- Esvazie o depósito de poeiras (5) num recipiente do lixo adequado, como indicado na Figura J.
- Rode o filtro (20) para a esquerda para desbloqueá-lo e retire-o do conjunto do pré-filtro (19). Retire os resíduos com cuidado.
- Lave o depósito de poeiras com água morna com sabão, como indicado na Figura L.
- Lave os filtros com água morna com sabão, como indicado na Figura L.
- Certifique-se de que os filtros estão secos antes de voltar a montar.
- Volte a montar os filtros no depósito de poeiras e certifique-se de que encaixam correctamente.
- volte a colocar o depósito de poeiras no aspirador portátil certificando-se de que a patilha de libertação (4) encaixa no respectivo local.

Atenção! Nunca utilize o aparelho sem filtros. Só será obtida uma excelente recolha das poeiras com um filtro limpo.

Retirar e limpar as escovas rotativas (Fig. M)

Atenção! Para reduzir o risco de ferimentos causados pelas peças móveis, desligue a escova de aspiração antes da limpeza ou manutenção.

- Para retirar a escova rotativa (6b), levante a patilha de plástico (6a) situada na escova de aspiração (6).
- Levante a escova rotativa (6b) da escova de aspiração. Limpe os pêlos ou outros resíduos acumulados nas escovas.
- Substitua a escova rotativa e bloqueie a patilha de plástico antes de utilizar o aspirador.

Armazenamento seguro

Quando não estiver a ser utilizada, a unidade pode ser armazenada em segurança, utilizando o suporte de parede (17) ou libertando o bloqueio da pega (12) e baixando a pega (13) para permitir o armazenamento em áreas confinadas.

Manutenção

O equipamento sem fio BLACK+DECKER foi concebido para funcionar durante um longo período de tempo com uma manutenção mínima. Uma utilização continuamente satisfatória depende de uma manutenção apropriada da ferramenta e de uma limpeza regular.
Atenção! Antes de executar qualquer manutenção em equipamentos sem fio:

- Deixe a bateria descarregar por completo se estiver incorporada e, em seguida, desligue-a.
- Desligue o carregador antes de o limpar. O seu carregador não necessita de manutenção para além da limpeza regular.
- Limpe regularmente as aberturas de ventilação no equipamento/carregador com uma escova suave ou um pano seco.
- Limpe regularmente o compartimento do motor com um pano húmido. Não utilize produtos de limpeza abrasivos ou à base de dissolventes.

Substituição dos filtros

Os filtros deverão ser substituídos a cada 6 a 9 meses e sempre que estiverem gastos ou danificados. Os filtros para substituição estão disponíveis junto do seu revendedor BLACK+DECKER.

- Retire os filtros usados, como indicado acima.
- Coloque os filtros novos, como indicado acima.

Protecção do ambiente



Faça uma recolha de lixo seletiva. Os produtos e as baterias assinalados com este símbolo não devem ser eliminados juntamente com o lixo doméstico normal.

Os produtos e as pilhas contêm materiais que podem ser recuperados ou reciclados, reduzindo assim a necessidade de matérias-primas.
Recicle os produtos eléctricos e as pilhas de acordo com as disposições locais. Estão disponíveis mais informações em www.2helpU.com

PORTUGUÊS (Tradução das instruções originais)

Dados técnicos

	SVB520JW	SVB620JW
Tensão	18 V	21,6 V
Watt-horas	36 Wh	43,2 Wh
Peso com acessórios	2,34 kg	2,34 kg

Garantia

A Black & Decker confia na qualidade dos seus produtos e oferece aos clientes uma garantia de 24 meses a partir da data de compra. Esta garantia é um complemento dos seus direitos estabelecidos por lei, não os prejudicando de forma alguma. A garantia é válida nos Estados-membros da União Europeia e nos países-membros da Zona Europeia de Comércio Livre.

Para acionar a garantia, esta deve estar em conformidade com os termos e condições da Black&Decker e terá de apresentar o comprovativo de compra ao vendedor ou a um técnico de reparação autorizado. Os termos e condições da garantia de 2 anos da Black&Decker e a localização do técnico de reparação autorizado mais próximo pode ser obtido na Internet em www.2helpU.com ou contactando uma filial da Black & Decker, cuja morada está indicada neste manual.

Visite o nosso website www.blackanddecker.co.uk para registar o seu novo produto Black & Decker e receber actualizações sobre novos produtos e ofertas especiais.

SVENSKA (Översättning av originalanvisningarna)

Avsedd användning

din BLACK+DECKER SVB520JW och SVB620JW 3-i-1 sladdlösa dammsugare har designats för dammsugning. Dessa apparater är endast avsedd för hemmabruk.

Läs hela den här bruksanvisningen noggrant innan du börjar använda apparaten.

Säkerhetsinstruktioner

Varning! Läs alla säkerhetsvarningar och alla instruktioner. Fel som uppstår till följd av att varningarna och instruktionerna som listas nedan inte följts kan orsaka elstötar, brand och/eller allvarliga kroppsskador.

(Översättning av originalanvisningarna) **SVENSKA**

- Avsedd användning beskrivs i denna manual. Använd inte apparaten med andra tillbehör eller tillsatser än de som rekommenderas i denna bruksanvisning eftersom detta kan leda till personskador.
- Spara den här bruksanvisningen för framtida referens.
- Denna apparat innehåller batterier som endast kan bytas av utbildade personer.

Använda apparaten

- Använd inte apparaten för att suga upp vätskor eller material som kan fatta eld.
- Använd inte apparaten i närheten av vatten.
- Sänk aldrig apparaten i vatten.
- Dra aldrig i sladden till laddaren när du drar ut den från vägguttaget. Håll sladden till laddaren borta från värme, olja och vassa kanter.
- Denna apparat kan användas av barn från 8 år och personer med nedsatt fysisk eller psykisk förmåga eller bristande erfarenhet eller kunskap, om de övervakas eller får instruktioner om hur apparaten används på ett säkert sätt och är medvetna om riskerna. Barn ska inte leka med apparaten. Rengöring och användarunderhåll ska inte utföras av barn utan övervakning.

Kontroll och reparationer

Kontrollera att apparaten inte är skadad eller har defekta delar.

Kontrollera att inga delar är trasiga, att strömbrytaren fungerar och att inget annat föreligger som kan påverka dess funktion. Använd inte apparaten om någon del har skadats eller gått sönder.

- Låt en auktoriserad reparatör reparera eller byta ut skadade eller defekta delar.
- Kontrollera regelbundet att sladden till laddaren inte har skadats. Byt ut laddaren om sladden är skadad eller trasig.
- Försök aldrig ta bort eller byta ut andra delar än de som anges i den här bruksanvisningen.

Ytterligare säkerhetsinstruktioner

Efter användning

- Koppla ifrån laddaren innan laddaren eller laddningsbasen rengörs.
- När apparaten inte används ska den förvaras på en torr plats.
- Barn ska inte ha tillgång till apparater under förvaring.

Återstående risker

Ytterligare risker som inte finns med i de bifogade säkerhetsanvisningarna kan uppstå när verktyget används. Dessa risker kan uppstå vid felaktig användning, långvarig användning, osv. Även om relevanta säkerhetsföreskrifter följs och säkerhetsanordningar monteras kan vissa risker inte undvikas. Dessa omfattar:

- Skador orsakade av att roterande/rörliga delar vidrörs.
- Skador som uppstår vid byte av delar, klinga eller tillbehör.
- Skador som orsakas av en långvarig användning av ett verktyg. Se till att regelbundet ta vilopauser när du använder ett verktyg under en längre period.
- Hörselnedsättning.
- Hälsorisker orsakade av inandning av damm när redskapet används (exempel: arbete med trä, särskilt ek, bok och MDF.)

Laddare

Laddaren är avsedd för en viss spänning. Kontrollera alltid att nätspänningen överensstämmer med spänningen på typskylten.

Varning! Försök aldrig byta ut laddaren mot en vanlig nätkontakt.

- Använd endast din BLACK+DECKER laddare för att ladda batteriet i den apparat som den levererades med. Andra batterier kan spricka och orsaka personskador och andra skador.
- Försök aldrig att ladda ej uppladdningsbara batterier.
- Om nätsladden är skadad så måste den bytas ut av tillverkaren eller en auktoriserad BLACK+DECKER-verkstad för att undvika risker.
- Utsätt inte laddaren för vatten.
- Öppna inte laddaren.
- Gör ingen åverkan på laddaren.
- Apparaten/batteriet ska placeras på en plats med god ventilation vid laddning.

Elsäkerhet

Symboler på laddaren


Läs hela den här bruksanvisningen noggrant innan du använder apparaten.


Detta verktyg är dubbelt isolerat; av den orsaken krävs ingen jordledning. Kontrollera alltid så att spänningen på nätet motsvarar den spänning som finns angiven på märkplåten.


Laddningsbasen är endast avsedd för användning inomhus.

Etiketter på apparaten

Följande symboler finns på denna apparat tillsammans med datumkoden


Läs hela den här bruksanvisningen noggrant innan du använder apparaten



SVB520JW använd laddare JOD-S-220050GS, BLJ15L220050P-V



SVB620JW använd laddare JOD-S-270050GS, BLJ15L270050P-V

Funktioner

Detta verktyg har några eller samtliga av följande funktioner.

1. Handhållen dammsugare
2. Strömbrytare
3. Indikator laddningsstatus
4. Låsknapp för dammbehållare
5. Dammbehållare
6. Golvmunstycke
7. Låsknapp golvmunstycke
8. Borstmunstycke

8a. Borstmunstycke förvaringsutrymme

9. Elementmunstycke

9a. Elementmunstycke lagringsutrymme

10. Huvudstomme
11. Låsknapp handdammsugare
12. Handtagslås
13. Handtag
14. Hastighetsväljare
15. Stavdammsugare strömbrytare
16. Laddare

16a. Laddarkontakt

17. Väggmontering

Montering (bild A, B, C)

- Lyft upp handtaget (13) till dess driftläge tills det låses på plats. För att sänka handtaget, vrid handtagslåset (12) till upplåst position såsom visas i bild A.
- Rikta in undersidan av skaftdammsugarens hölje (10) mot golvmunstycket (6) såsom visas i bild B.
- Skjut undersidan av skaftdammsugarens hölje (10) på golvmunstycket (6) så att det låses på plats.
- För att lossa golvmunstycket från skaftdammsugarens hölje, tryck på golvmunstyckets låsknapp (7).
- Sätt i handdammsugaren (1) i skaftdammsugarens hölje (10) såsom visas i bild C, se till att det klickar fast på plats.
- För att lossa handddammsugaren skaftdammsugarens hölje, tryck på handdammsugarens låsknapp (11).

Ladda batteriet (bild D och E)

När den är ny, behöver de uppladdningsbara battericellerna i produkten en minsta laddningstid på 4 timmar för att säkerställa full effekt.

- Fäst väggmonteringen (17) på en lämplig plats nära en strömkälla såsom visas i bild D.
- Skaftet kan hänga från vägguttaget via kroken (18) på baksidan av handtaget under laddning eller när den förvaras.
- Koppla in kontakten till alddaren (16) i laddningsuttaget (19) som är placerat på skaftdammsugarens hölje såsom visas i bild E.
- Koppla in laddningskontakten i strömkällan och slå på som visas i bild E.
- LED (3) blinkar rött under normal laddning och blir grön i 60 sekunder när den är laddad.
- Fast RÖTT sken indikerar ett dåligt batteripaket. Kontakta BLACK+DECKER återförsäljare.

Urladdning

- LED (3) lyser grön vid urladdning.
- LED blinkar grön när batteriet är svagt.
- LED blinkar RÖD i 10 sekunder när den är helt urladdad.
- LED blinkar RÖD när roterande borsten har fastnat eller är intrasslad. Se sektionen ”Ta bort och rengöra rotationsborstar”.
- När enheten är helt urladdad kommer LED (3) att blinka RÖD i 10 sekunder varje gång som handdammsugarens eller skaftdammsugarens strömbrytare trycks in och enheten kommer inte att starta. En laddningscykel krävs innan enheten kommer att starta.

Handdammsugaren tillbehör (bild F)

Din handddammsugare kan levereras med några av följande tillbehör.

- Borstverktyget (8) är avsett för effektivare rengöring av stoppade möbler och tyger.
- Med elementmunstycket (9) kan du dammsuga i trånga utrymmen och utrymmen som är svåra att nå.

Montera tillbehör

- Sätt i lämpligt tillbehör i fronten på handdammsugaren (1) såsom visas i bild F.

- Se till att tillbehöret har skjutits in helt.

Notera: När du inte använder tillbehören kan du förvara dem i förvaringsutrymmet (8a) och (9a).

Slå på och stänga av

Handdammsugarläge

- För att slå på, tryck på strömbrytaren (2).
- För att stänga av, tryck på strömbrytaren (2).

Skaftdammsugarläge

- För att slå på, tryck på skaftdammsugarens strömbrytarknapp (15).
- För att minska kraften tryck på hastighetsväljaren (14).
- För att stänga av, tryck på skaftdammsugarens strömbrytarknapp (15).

Notera: Sätt tillbaka produkten i laddaren omedelbart efter användning så att den är redo att användas och fulladdad för nästa användning. Se till att produkten har full kontakt med laddarkontakten.
Enheten måste placeras på laddaren för att kunna köras när den är helt urladdad.

Tömning och rengöring (bild H,I, J, K, L)

- Tryck på låsknappen för dammbehållaren (4) och dra bort dammbehållaren (5) såsom visas i bild H.
- Håll dammbehållaren över lämpligt sopkärl och dra ut filtermontaget (19) såsom visas i bild I.
- Töm dammbehållaren (5) i lämpligt sopkärl som visas i bild J
- Vrid filtret (20) moturs för att lossa det från förfiltermontaget (19). Ta försiktigt bort allt skräp.
- Skölj dammbehållaren med varmt såpvatten såsom visas i bild L.
- Tvätta filtren med varmt såpvatten som visas i bild L.
- Se till att filtren är torra innan återmontering.
- Sätt tillbaka filtren i dammbehållaren och se till att de sitter korrekt monterade.
- sätt tillbaka dammbehållaren i handdammsugaren och se till att låshaken (4) klickar på plats.

Varning! Använd aldrig apparaten utan filtren. Optimal dammuppsamling kommer endast att erhållas med ett rent filter.

Borttagning och rengöring av de roterande borstarna (bild M)

Varning! För att minska risken för skador från rörliga delar, koppla ifrån golvmunstycket från skaftdammsugaren innan rengöring eller service.

- För att ta bort rotationsborsten (6b), lyft plastfliken (6a) som är placerad på golvmunstycket (6).
- Lyft ut rotationsborsten (6b) från golvmunstycket. Rensa borstarna från allt hår och annat skräp som kan ha samlats.
- Sätt tillbaka rotationsborsten och fäst plastfliken innan dammsugaren används.

Säker förvaring

Enheten kan säkert förvaras när den inte används antingen genom att använda väggmonteringen (17) eller genom att lossa handtagslåset (12) och sänka ned handtaget (13) för att möjliggöra förvaring på en begränsad plats.

Underhåll

Din sladdlösa BLACK+DECKER-apparat har konstruerats för att fungera under lång tid med minsta möjliga underhåll. Kontinuerlig tillfredsställande drift är beroende av ordentlig verktygsvård och regelbunden rengöring.

Varning! Innan du utför underhåll på apparater utan sladd:

- Om batteriet är inbyggt låter du det laddas ur helt innan avstängningen.
- Dra ur sladden till laddaren innan du rengör den. Laddaren behöver inget annat underhåll än regelbunden rengöring.
- Rengör regelbundet apparatens/laddarens luftintag med en mjuk borste eller torr trasa.
- Rengör motorkåpan regelbundet med en fuktig trasa. Använd aldrig något slipande eller lösningsmedelsbaserat rengöringsmedel.

Byta filtren

Filtren bör bytas ut var sjätte till nionde månad eller om de är utslitna eller trasiga. Utbytesfilter finns att köpa hos din BLACK+DECKER-återförsäljare.

- Ta loss de gamla filtren enligt beskrivningen ovan.
- Montera de nya filtren enligt beskrivningen ovan.

Skydda miljön



Separat insamling. Produkter och batterier som är markerade med denna symbol får inte kastas i de vanliga hushållssoporna.

Produkter och batterier innehåller material som kan återanvändas eller återvinnas för att minska behovet av råmaterial.
Återvinn elektriska produkter och batterier enligt lokala föreskrifter. Mer information finns tillgänglig på www.2helpU.com

Tekniska data

	SVB520JW	SVB620JW
Spänning	18V	21,6V
Watt-timmar	36Wh	43.2Wh
Vikt med tillbehör	2.34Kg	2.34Kg

SVENSKA

(Översättning av originalanvisningarna)

Garanti

Black & Decker är säker på kvaliteten hos denna produkt och erbjuder kunder 24 månaders garanti från datumet inköpsdatumet. Garantin gäller utöver konsumentens rättigheter enligt lag och påverkar inte dessa. Garantin är giltig i de territorier som tillhör medlemsstaterna i Europeiska unionen och det europeiska frihandelsområdet.
För yrkande under garantin måste yrkandet vara in enlighet med Black&Deckers villkor och du kommer att behöva skicka in bevis på köpet till försäljaren eller en auktoriserad reparatör. Villkoren för Black&Deckers tvååriga garanti och var du hittar din närmaste auktoriserade reparatör kan erhållas på internet på www.2helpU.com
genom att kontakta ditt lokal Black & Decker kontor på adressen som angetts i denna bruksanvisning.
Besök vår webbsida www.blackanddecker.co.uk för att registrera din nya Black & Decker-produkt samt för att få information om nya produkter och specialerbjudanden.

NORSK

(Oversettelse av de opprinnelige instruksjonene)

Tiltenkt bruk

BLACK+DECKER SVB520JW og SVB620JW 3-i-1 trådløse støvsugere er designet for støvsuging. Disse apparatene er bare beregnet for bruk i hjemmet.

Les hele denne håndboken nøye før du bruker apparatet.

Sikkerhetsinstruksjoner

Advarsel! Les alle sikkerhetsadvarsler og alle instruksjoner. Hvis advarslene og anvisningene nedenfor ikke overholdes, kan det medføre elektrisk støt, brann og/eller alvorlige personskader.

- Beregnet bruk er beskrevet i denne bruksanvisningen. Hvis du bruker annet tilbehør, kobler til annet utstyr eller bruker dette apparatet til andre oppgaver enn det som er anbefalt i denne håndboken, kan det føre til fare for personskade.

(Oversettelse av de opprinnelige instruksjonene)

NORSK

- Ta vare på denne bruksanvisningen for fremtidig bruk.
- Dette apparatet inneholder batterier som kun er utskiftbare av kvalifisert personell.

Bruke produktet

- Ikke bruk apparatet til å suge opp væske eller materialer som kan ta fyr.
- Ikke bruk apparatet i nærheten av vann.
- Ikke senk apparatet ned i vann.
- Ikke dra i ledningen når du skal fjerne laderen fra stikkontakten. Hold ledningen til laderen borte fra varmekilder, olje og skarpe kanter.
- Dette apparatet kan brukes av barn som er 8 år eller eldre samt av personer som har reduserte fysiske, sansemessige eller mentale evner, eller som mangler erfaring og kunnskap, hvis de har tilsyn eller har fått veiledning i bruk av apparatet på en trygg måte og forstår farene som foreligger. Barn skal ikke leke med apparatet. Rengjøring og brukervedlikehold skal ikke utføres av barn uten tilsyn.

Kontroll og reparasjon

Kontroller at apparatet ikke er skadet eller har defekte deler før du bruker det. Undersøk om brytere eller andre deler er skadet, eller om det er andre forhold som kan påvirke bruken. Ikke bruk apparatet hvis en del er skadet eller defekt.

- Overlat reparasjon eller utskifting av skadde eller defekte deler til et autorisert serviceverksted.
- Kontroller regelmessig om ledningen til laderen er skadet. Skift ut laderen hvis ledningen er skadet eller defekt.
- Forsøk aldri å fjerne eller skifte ut andre deler enn dem som er oppgitt i denne håndboken.

Ytterligere sikkerhetsinstruksjoner

Etter bruk

- Ta ut støpselet til laderen før du rengjør laderen eller ladesokkelen.
- Når produktet ikke er i bruk, skal det oppbevares på et tørt sted.
- Barn skal ikke ha tilgang til apparater som oppbevares.

Restrisikoer

Når verktøyet brukes, kan det oppstå ytterligere risikoer som kanskje ikke er beskrevet i de medfølgende sikkerhetsadvarslene. Disse risikoene kan bli forårsaket av feil bruk, langvarig bruk osv. Selv når du følger relevante sikkerhetsforskrifter og bruker sikkerhetsutstyr, er det visse gjenværende risikoer som ikke kan unngås. Disse inkluderer:

- Personskader som forårsakes av berøring av en roterende/bevegelig del.
- Personskader som oppstår ved skifte av deler, blader eller tilbehør.
- Personskader som skyldes for lang tids bruk av verktøyet. Når du bruker et verktøy i lange perioder, må du sørge for å ta regelmessige pauser.
- Hørselskader.
- Helsefarer forårsaket av innånding av støv som utvikler seg når du bruker verktøyet (eksempel: arbeid med tre, spesielt eik, bøk og MDF).

Ladere

Laderen er konstruert for en bestemt spenning. Kontroller alltid at nettspenningen er i overensstemmelse med spenningen på typeskiltet.

Advarsel! Ikke skift ut laderen med et vanlig nettstøpsel.

- Bruk bare BLACK+DECKER-laderen til å lade batteriet i apparatet som laderen ble levert sammen med. Andre batterier kan sprekke og føre til personskade og materiell skade.
- Prøv aldri å lade ikke-oppladbare batterier.
- Hvis strømledningen blir skadet, må den byttes av produsenten eller et autorisert BLACK+DECKER-servicesenter for å unngå fare.
- Ikke utsett laderen for vann.
- Ikke åpne laderen.
- Ikke stikk gjenstander eller fingre inn i laderen.
- Apparatet, verktøyet eller batteriet må plasseres på et sted med god gjennomlufting under ladning.

Elektrisk sikkerhet

Symboler på laderen


Les hele denne håndboken nøye før du bruker produktet.

Dette verktøyet er dobbeltisolert. Jording er derfor ikke nødvendig. Kontroller alltid at strømforsyningen samsvarer med spenningen på merkeskiltet.

Ladeenheten er bare beregnet for bruk innendørs.

Produktmerking

Følgende symboler vises på apparatet sammen med datokoden

Les hele denne håndboken nøye før du bruker produktet

JOD-S-220050GS BLJ15L220050P-V SVB520JW bruk lader JOD-S-220050GS, BLJ15L220050P-V

JOD-S-270050GS BLJ15L270050P-V SVB620JW bruk lader JOD-S-270050GS, BLJ15L270050P-V

Funksjoner

Dette verktøyet har noen av eller alle følgende egenskaper.

1. Håndholdt støvsuger
2. På/av-bryter
3. Ladeindikator
4. Utløserknapp for støvoppsamler
5. Støvoppsamler
6. Gulvmunnstykke
7. Gulvmunnstykke utløserknapp
8. Børsteverktøy

8a. Børsteverktøy lagringsforsenkning

9. Kantsuger (smalt munnstykke)

9a. Kantsuger lagringsforsenkning

10. Hoveddel
11. Utløserknapp for håndholdt støvsuger
12. Håndtakslås
13. Håndtak
14. Hastighetsvelger
15. Skaftstøvsuger på/av knapp
16. Lader

16a. Laderplugg

17. Veggmontering

Montering (figur A, B, C)

- Løft opp håndtaket (13) til bruksposisjon til det låser på plass. For å senke håndtaket, vri håndtakslåsen (12) til åpen posisjon som vist i posisjon A.
- Rett inn bunnen av skaftstøvsugeren (10) med gulvmunnstykket (6) som vist i figur B.
- Skyv enden av skaftstøvsugeren (10) inn på gulvmunnstykket (6) slik at den låser seg i posisjon som vist i figur B.
- For å løsne gulvmunnstykket fra kroppen på skaftstøvsugeren, trykk inn låseknappen (7).
- Sett inn den håndholdte støvsugeren (1) i kroppen på skaftstøvsugeren (10) som vist i figur C, pass på at den klikker på plass.
- For å løsne den håndholdte støvsugeren fra kroppen på skaftstøvsugeren, trykk inn låseknappen på den håndholdte støvsugeren (11).

Lading av batteriet (figur D, E)

Ved ny, trenger de oppladbare cellene i produktet en minimum ladetid på 4 timer for å sikre full effekt.

- Fest veggmonteringen (17) på en passende flate nær en stikkontakt som vist i figur D.
- Skaftstøvsugeren kan henges på veggmonteringen ved hjelp av kroken (18) på baksiden av håndtaket for lading eller for oppbevaring.
- Plugg inn jackpluggen på laderen (16) i ladeporten (19) på skaftstøvsugeren som vist i figur E.
- Sett ladestøpselet i en stikkontakt og skru på som vist i figur E.
- LED-lyset (3) blinker rødt ved normal lading og blir grønt i 60 sekunder når ladingen er ferdig.
- Fast RØD blink indikerer en dårlig batteripakke. Kontakt din BLACK+DECKER forhandler.

Utladning

- LED-lyset (3) er grønt ved utladning.
- LED-lyset blinker grønt ved lavt batteri.
- LED-lyset blinker RØDT i 10 sekunder når det er helt utladet.
- LED-lyset blinker RØDT når den roterende børsten er blokkert eller innsnøret. Se avsnittet “Ta av og rengjøre roterende børster”.
- Når enheten er helt utladet, vil LED-lyset (3) blinke RØDT i 10 sekunder hver gang PÅ/AV bryteren trykkes, og enheten slår seg ikke på. En ladesyklus er nødvendig før enheten kan slås på.

Tilbehør for håndholdt støvsuger (figur F)

Den håndholdte støvsugeren kan leveres med noe eller alt av følgende tilbehør.

- Børsteverktøyet (8) er designet for mer effektiv rengjøring av møbler og tekstiler.
- Det smale sugestykket (9) er laget for støvsuging av smale og utilgjengelige steder.

Sette på et tilbehør

- Sett inn passende tilbehør på fronten av den håndholdte støvsugeren (1) som vist i figur F.
- Pass på at tilbehøret er satt helt inn.

Merk: Når tilbehøret ikke er i bruk, kan det oppbevares i fordypningene (8a) og (9a).

Slå PÅ og AV

Håndholt støvsugermodus

- For å slå PÅ, trykk på på/av bryteren (2).
- For å slå AV, trykk på på/av-bryteren (2).

Skaftstøvsugermodus

- For å slå på, trykk på på/av bryteren (15) på skaftstøvsugeren.
- For redusert effekt, trykk på den elektroniske (14).
- For å slå AV, trykk på på/av bryteren (15) på skaftstøvsugeren.

Merk: Sett produktet tilbake i laderen umiddelbart etter bruk slik at det er klart og fulladet til neste bruk. Forsikre deg om at produktet er helt satt inn i ladepluggen.
Enheten må settes til lading for å kunne brukes etter at den er blitt helt utladet.

Tømming og rengjøring (figur H, I, J, K, L)

- Trykk på utløserknappen (4) for oppsamleren, og trekk støvoppsamleren (5) rett av.
- Mens du holder støvoppsamleren over en passende beholder, trekk ut filtermodulen (19) som vist i figur I.
- Tøm støvoppsamleren (5) i en passende beholder som vist i figur J
- Roter filteret (20) mot klokken og ta det av forfiltermodulen (19). Fjern alt avfall nøyaktig.
- Rengjør støvbeholderen med varmt såpevann som vist i figur L.
- Vask filtrene med varmt såpevann som vist i figur L.
- Forsikre deg om at filtrene er tørre før ny montering.
- Sett filtrene tilbake på plass i støvoppsamleren og forsikre deg om at de sitter på riktig plass.
- Sett støvoppsamleren tilbake på den håndholdte støvsugeren , pass på at låsen (4) klikker på plass.

Advarsel! Bruk aldri apparatet uten filtrene. Optimal støvsuging kan bare oppnås med rent filter.

Fjerning og rengjøring av de roterende børstene (Figur M)

Advarsel! For å redusere faren for personskade fra bevegende deler, koble gulvmunnstykket fra skaftstøvsugeren før rengjøring eller service.

- For å ta av den roterende børsten (6b), løft plastknasten (6a) plassert på gulvmunnstykket (6).
- Løft den roterende børsten (6b) ut av gulvmunnstykket. Rengjør
  børstene for hår eller annet rusk som kan ha samlet seg.
- Skift ut den roterende børsten og lås plastknasten før du bruker støvsugeren.

Trygg oppbevaring

Enheten kan lagres trygt når den ikke brukes, enten ved bruk av veggmonteringen (17) eller å ha løsnet håndtakslåsen (12) og senke håndtaket (13) for lagring ved trange områder.

Vedlikehold

Det batteridrevne BLACK+DECKER-produktet er konstruert for å være i drift over lengre tid, med et minimum av vedlikehold. For at den skal fungere tilfredsstillende over tid, er det viktig å sørge for riktig stell av verktøyet og regelmessig renhold.

Advarsel! Før du utfører vedlikehold på et batteridrevet apparat:

- La batteriet gå helt tomt hvis det er innebygd, og slå deretter av.
- Trekk ut laderen fra stikkontakten før du rengjør den. Laderen krever ikke annet vedlikehold enn regelmessig rengjøring.
- Rengjør ventilasjonsåpningene i apparatet/laderen regelmessig med en myk børste eller tørr klut.
- Rengjør motorhuset regelmessig med en fuktig klut. Ikke bruk slipende eller løsemiddelbaserte rengjøringsmidler.

Utskifting av filtrene

Filtrene bør skiftes ut hver 6. til 9. måned og ellers hvis de er slitt eller skadet. Reservefiltre får du hos en BLACK+DECKER-forhandler.

- Ta ut de gamle filtrene som beskrevet ovenfor.
- Sett inn de nye filtrene som beskrevet ovenfor.

Miljøvern



Separat avfallshåndtering. Produkter og batterier merket med dette symbolet skal ikke kastes i vanlig husholdningsavfall.

Produkter og batterier inneholder materialer som kan gjenbrukes eller gjenvinnes for å redusere behovet for nye råmaterialer.
Vennligst lever elektrisk utstyr og batterier til gjenbruk i henhold til lokale regler. Mer informasjon finner du på www.2helpU.com

Tekniske data

	SVB520JW	SVB620JW
Spenning	18V	21,6V
Watt-timer	36Wh	43.2Wh
Vekt med tilbehør	2.34Kg	2.34Kg

NORSK (Oversettelse av de opprinnelige instruksjonene)

Garanti

Black & Decker er trygg på kvaliteten av produktene sine og tilbyr en 24 måneders garanti fra kjøpsdato. Denne garantierklæringen kommer i tillegg til dine lovbestemte rettigheter og er ikke i konflikt med disse. Garantien er gyldig innen områdene tilhørende medlemslandene i den Europeiske Union (EU) og det Europeiske Frihandelsområdet (EFTA). For å ta garantien i bruk må kravet være i samsvar med kjøpsbetingelsene fra Black&Decker og du må vise kjøpskvittering til forhandleren eller til et autorisert serviceverksted. Betingelsene for Black&Deckers 2 års garanti og adressen til din nærmeste autoriserte serviceverksted kan du finne på internett under www.2helpU.com, eller ved å kontakte ditt lokale Black & Decker kontor, adressen er angitt i denne bruksanvisningen.
Besøk vår webside www.blackanddecker.co.uk for å registrere ditt nye Black & Decker-produkt og for å holde deg oppdatert om nye produkter og spesialtilbud.

DANSK (Oversættelse af de oprindelige instruktioner)

Tilsigtet brug

Dine BLACK+DECKER SVB520JW og SVB620JW 3-i-1 ledningsfri håndholdte støvsugere er designet til støvsugningsformål. Disse apparater er kun beregnet til brug i hjemmet.

Læs hele vejledningen omhyggeligt, før du bruger apparatet.

Sikkerhedsinstruktioner

Advarsel! Læs alle sikkerhedsadvarsler og alle instruktioner. Hvis efterfølgende advarsler og instruktioner ikke følges, er der risiko for elektrisk stød, brand og alvorlige kvæstelser.

- Den tilsigtede brug er beskrevet i denne vejledning. Brugen af ekstraudstyr eller tilbehør eller udførelse af andet arbejde med dette apparat end det, der anbefales i denne vejledning, kan udgøre en fare for kvæstelser.

(Oversættelse af de oprindelige instruktioner) DANSK

- Opbevar denne vejledning til senere brug.
- Dette apparat indeholder batterier, der kun kan udskiftes af kvalificerede personer.

Brug af apparatet

- Brug ikke apparatet til at opsamle væske eller stoffer, der kan være antændelige.
- Brug ikke apparatet i nærheden af vand.
- Apparatet må ikke nedsænkes i vand.
- Træk aldrig i laderens ledning for at afbryde laderen fra stikkontakten. Beskyt laderens ledning imod varmepåvirkninger, olie og skarpe kanter.
- Dette apparat kan bruges af børn i en alder fra 8 år og derover og personer med nedsatte fysiske, sensoriske eller mentale evner eller manglende erfaring og viden, hvis det sker under overvågning, eller de vejledes i brugen af apparatet på en sikker måde, og de forstår de farer, som er forbundet dermed. Børn må ikke lege med apparatet. Rengøring og brugervedligeholdelse må ikke foretages af børn uden opsyn.

Eftersyn og reparationer

Før brug skal apparatet kontrolleres for beskadigede eller defekte dele. Se efter knækkede dele, skader på kontakter og eventuelle andre tilstande, der kan påvirke apparatets funktion.

Brug ikke apparatet med beskadigede eller defekte dele.

- Få beskadigede eller defekte dele repareret eller udskiftet på et autoriseret værksted.
- Kontroller regelmæssigt opladerens ledning for skader. Udskift opladeren, hvis ledningen er beskadiget eller defekt.
- Forsøg aldrig at fjerne eller udskifte dele ud over dem, der er beskrevet i denne vejledning.

Yderligere sikkerhedsvejledninger

Efter brug

- Træk laderen ud af stikkontakten, før laderen eller laderens basisenhed rengøres.
- Opbevar apparatet på et tørt sted, når det ikke er i brug.
- Børn må ikke have adgang til opbevarede apparater.

Tilbageværende risici

Der kan opstå yderligere, tilbageværende risici under brugen af apparatet, som muligvis ikke behandles i de vedlagte sikkerhedsadvarsler. Disse risici kan opstå pga. forkert anvendelse, langvarig brug osv. Selv ved overholdelse af relevante sikkerhedsbestemmelser og anvendelse af sikkerhedsanordninger medfører brugen af save en række restrisici, som ikke kan undgås. Disse omfatter:

- Tilskadekomst forårsaget af berøring af roterende/bevægelige dele.
- Tilskadekomst forårsaget af udskiftning af dele, klinger eller tilbehør.
- Tilskadekomst forårsaget af langvarig brug af et værktøj. Husk at holde pause jævnligt ved brug af et apparat i længere tid.
- Hørenedsættelse.
- Sundhedsrisici forårsaget af indånding af støv, der genereres ved brug af værktøjet (eksempel: arbejde med træ, især, eg, bøg og MDF.)

Opladere

Opladeren er udviklet til en specifik spænding. Kontroller altid, at netspændingen svarer til spændingen på typeskiltet.

Advarsel! Forsøg aldrig at erstatte opladerenheden med et almindeligt netstik.

- Brug kun din BLACK+DECKER-lader til at oplade batteriet i det værktøj, som den blev leveret sammen med. Andre batterier kan eksplodere og forårsage kvæstelser og materielle skader.
- Forsøg aldrig at oplade ikke-genopladelige batterier.
- Hvis netledningen beskadiges, skal den udskiftes af producenten eller et autoriseret BLACK+DECKER-værksted, så farlige situationer undgås.
- Opladeren må ikke udsættes for fugt.
- Opladeren må ikke åbnes.
- Opladeren må ikke undersøges.
- Apparatet/værktøjet/batteriet skal anbringes et sted med god udluftning, når det oplades.

Elektricitet og sikkerhed

Symboler på opladeren


Læs hele vejledningen omhyggeligt, før du bruger apparatet.


Dette værktøj er dobbelt isoleret, derfor er en jordledning ikke nødvendig. Kontrollér altid, at strømforsyningen svarer til spændingen på mærkepladen.


Opladerens basisenhed er kun beregnet til indendørs brug.

Mærkater på apparatet

Apparatet er forsynet med følgende advarselssymboler samt datokoden


Læs hele vejledningen omhyggeligt, før du bruger apparatet



SVB520JW bruger oplader JOD-S-220050GS, BLJ15L220050P-V



SVB620JW bruger oplader JOD-S-270050GS, BLJ15L270050P-V

Funktioner

Apparatet har nogle eller alle af de følgende funktioner.

1. Håndholdt støvsuger
2. Tænd/sluk-knap
3. Indikator for ladning/afladning
4. Udløserknap til støvbeholderen
5. Støvbeholder
6. Gulvmundstykke
7. Udløserknap til gulvmundstykke
8. Børsteforsats

8a. Fordybning til opbevaring af børsteforsats

9. Sprækkeforsats

9a. Fordybning til opbevaring af sprækkeforsats

10. Hoveddel
11. Udløserknap til håndholdt støvsuger
12. Håndtagslås
13. Håndtag
14. Kontakt til valg af hastighed
15. Tænd/sluk-knap til stangstøvsuger
16. Oplader

16a. Laderstik

17. Vægbeslag

Tilbehør (Fig. A, B og C)

- Løft håndtaget (13) til dets betjeningsposition, indtil det låser fast.

  For at sænke håndtaget skal du dreje håndtagslåsen (12) til oplåsningspositionen, som vist på figur A.
- Juster bunden af stangstøvsugerkroppen (10) med gulvmundstykket (6), som vist på figur B.
- Skub bunden af stangstøvsugerkroppen (10) på gulvmundstykket (6), så det låses på plads, som vist på figur B.
- For at frigøre gulvmundstykket fra stangstøvsugerkroppen skal du trykke på udløserknappen til gulvmundstykket (7).
- Indsæt den håndholdte støvsuger (1) i stangstøvsugerkroppen (10), som vist på figur C, mens du sikrer, at den klikker godt fast.
- For at frigøre den håndholdte støvsuger fra stangstøvsugerkroppen skal du trykke på udløserknappen til håndholdt støvsuger (11).

Opladning af batteriet (Fig. D, E)

Når de er nye, skal produktets genopladelige celler have en minimum opladningstid på 4 timer for at sikre fuld strøm.

- Fastgør vægbeslaget (17) på en passende overflade i nærheden at en stikkontakt, som vist på figur D.
- Stangstøvsugeren kan hænges fra vægbeslaget via krogen (18) på bagsiden af håndtaget, mens den oplades eller stilles væk.
- Sæt stikket til opladeren (16) ind i ladeporten (19) placeret på stangstøvsugerkroppen, som vist på figur E.
- Slut opladerstikket til strømkilden, og slå den til, som vist på figur E.
- LED-lampen (3) blinker rødt under normal opladning og bliver grøn i 60 sekunder, når den er opladet.
- Hurtige RØDE blink indikerer en dårlig batteripakke. Kontakt din BLACK+DECKER-forhandler.

Afladning

- LED-lampen (3) er grøn under afladning.
- LED-lampen blinker grønt, når batteriet er lavt.
- LED-lampen blinker RØDT i 10 sekunder, når det er helt afladet.
- LED-lampen blinker RØDT, når den roterende børste sidder fast eller er viklet ind. Se afsnittet 'Aftagning og rengøring af de roterende børster'.
- Når enheden er helt afladet, blinker LED-lampen (3) RØDT i 10 sekunder, hver gang der trykkes på tænd/sluk-kontakten til den håndholdte støvsuger eller stangstøvsugeren, og enheden tændes ikke. Der kræves en opladningscyklus, inden enheden tændes.

Tilbehør til håndholdt støvsuger (fig. F)

Din håndholdte støvsuger kan leveres med enkelte dele fra det følgende tilbehør.

- Børsteforsatsen (8) er udviklet til mere effektiv rengøring af polstrede møbler og stof.
- Sprækkeforsatsen (9) bruges til støvsugning på smalle og svært tilgængelige steder.

Montering af tilbehør

- Indsæt det passende tilbehør på forsiden af den håndholdte støvsuger (1), som vist på figur F.
- Sørg for, at tilbehøret er skubbet helt ind.

Bemærk: Når det ikke er i brug, kan tilbehøret opbevares i fordybningerne til opbevaring (8a) og (9a).

Sådan tændes og slukkes den

Håndholdt støvsuger-funktion

- Tænd ved at trykke på tænd/sluk-kontakten (2).
- Sluk ved at trykke på tænd/sluk-kontakten (2).

Stangstøvsuger-funktion

- Tænd ved at trykke på tænd/sluk-knappen til stangstøvsugeren (15).
- Tryk på kontakten til valg af hastighed (14) for reduceret ydeevne.
- Sluk ved at trykke på tænd/sluk-knappen til stangstøvsuger (15).

Bemærk: Stil øjeblikkeligt produktet på opladeren med det samme efter brug, så det er klar og helt opladet til næste brug. Sørg for, at produktet er helt koblet til ladestikket.
Enheden skal stilles til opladning, for at den kan fungere, når den er helt afladet.

Tømning og rengøring (fig. H, I, J, K, L)

- Tryk på støvbeholderens udløserknap (4), og træk støvbeholderen (5) lige af, som vist på figur H.
- Mens du holder støvbeholderen over en passende skraldespand, skal du trække filtersamlingen (19) ud, som vist på figur I.
- Tøm støvbeholderen (5) i en passende skraldespand, som vist på figur J.
- Drej filteret (20) mod uret for at låse op og fjerne det fra forfiltersamlingen (19). Fjern forsigtigt eventuelle rester.
- Vask støvbeholderen med varmt sæbevand, som vist på figur L.
- Vask filtrene i varmt sæbevand, som vist på figur L.
- Sørg for, at filtrene er helt tørre inden genmontering.
- Sæt filtrene i støvbeholderen igen, og sørg for, at de sidder korrekt.
- sæt støvbeholderen tilbage på den håndholdte støvsuger, mens du sikrer dig, at udløserklinken (4) klikker på plads.

Advarsel! Apparatet må aldrig bruges uden filtrene. Optimal støvsugning kan kun opnås med et rent filter.

Aftagning og rengøring af de roterende børster (fig. M)

Advarsel! For at reducere risikoen for personskade fra dele i bevægelse skal gulvmundstykket kobles fra stangstøvsugeren inden rengøring eller service.

- For at fjerne den roterende børste (6b) skal du løfte plastiktappen (6a) placeret på gulvmundstykket (6).
- Løft den roterende børste (6b) ud af gulvmundstykket. Rengør
  børsterne for eventuelt hår eller andre rester, der kan have ophobet sig.
- Sæt den roterende børste på plads, og fastgør plastiktappen, inden
  du bruger støvsugeren.

Sikker opbevaring

Enheden kan opbevares sikkert, når den ikke er i brug, enten ved at anvende vægbeslaget (17) eller frigøre håndtagslåsen (12) og sænke håndtaget (13) for at kunne opbevare den på snævre områder.

Vedligeholdelse

Dit Black & Decker-apparat uden ledning er beregnet til at fungere i en længere periode med minimal vedligeholdelse. Vedvarende tilfredsstillende funktion er afhængig af, om apparatet plejes korrekt og rengøres regelmæssigt.
Advarsel! Før udførelse af nogen form for vedligeholdelse af apparater uden ledning:

- Aflad batteriet helt, hvis det er indbygget, og sluk derefter.
- Træk opladeren ud af stikkontakten, før den rengøres. Opladeren kræver ingen vedligeholdelse, men skal rengøres jævnligt.
- Rengør jævnligt apparatets/laderens ventilationshuller med en blød børste eller en tør klud.
- Rengør med jævne mellemrum motorhuset med en fugtig klud. Der må ikke bruges skuremidler eller opløsningsmidler.

Udskiftning af filtrene

Filtrene skal udskiftes hver 6. til 9. måned, og i øvrigt, hvis de bliver slidte eller beskadiget. Udskiftningsfiltre fås hos BLACK+DECKER-forhandleren.

- Tag de gamle filtre ud, som beskrevet i det foregående.
- Sæt de nye filtre i, som beskrevet i det foregående.

Miljøbeskyttelse



Særskilt bortskaffelse. Produkter og batterier mærket med dette symbol må ikke bortskaffes sammen med normalt husholdningsaffald.

Produkter og batterier indeholder materialer, der kan genvindes eller genbruges og således reducere efterspørgslen efter råvarer.
Genbrug venligst elektriske produkter og batterier i henhold til lokale bestemmelser. Yderligere oplysninger findes på www.2helpU.com

DANSK (Oversættelse af de oprindelige instruktioner)

Tekniske data

	SVB520JW	SVB620JW
Spænding	18V	21,6V
Watt timer	36 Wh	43.2Wh
Vægt med tilbehør	2.34Kg	2.34Kg

Garanti

Black & Decker er sikker på kvaliteten af sine produkter og tilbyder forbrugerne en garanti på 24 måneder fra købsdatoen. Garantien er et tillæg til forbrugerens lovmæssige rettigheder og påvirker ikke disse. Garantien er gyldig inden for medlemsstaterne af Den Europæiske Union og Det Europæiske Frihandelsområde.
Når du gør krav på garantien, skal kravet være i overensstemmelse med Black&Decker vilkår og betingelser, og du skal indsende dokumentation for købet til sælgeren eller til en autoriseret reparatør. Vilkår og betingelser for Black & Decker 2 års garanti og placeringen af dit nærmeste autoriserede serviceværksted kan fås på internettet på www.2helpU.com, eller ved at kontakte dit lokale Black & Decker kontor på den adresse, der er angivet i denne vejledning.
Besøg venligst vores websted www.blackanddecker.co.uk for at registrere dit nye Black & Decker produkt og modtage opdateringer om nye produkter og specielle tilbud.

SUOMI (Alkuperäisten ohjeiden käännös)

Käyttötarkoitus

Akkutoimiset BLACK+DECKER SVB520JW ja SVB620JW 3 in 1 -pölynimurit on tarkoitettu imuroimiseen. Laitteet on tarkoitettu ainoastaan kotitalouskäyttöön.

Lue nämä ohjeet huolellisesti ennen laitteen käyttöä.

Turvallisuusohjeet



Varoitus! Lue kaikki turvallisuusvaroitukset ja ohjeet. Alla olevien varoitusten ja ohjeiden noudattamisen laiminlyönti saattaa johtaa sähköiskuun, tulipaloon ja/tai vakavaan loukkaantumiseen.

(Alkuperäisten ohjeiden käännös) **SUOMI**

- Käyttötarkoitus kuvataan näissä ohjeissa. Muiden kuin ohjeissa suositeltujen lisävarusteiden tai -osien käyttö sekä laitteen käyttö muuhun kuin oppaassa suositeltuun tarkoitukseen voi aiheuttaa henkilövahingon vaaran.
- Säilytä tämä käyttöohje tulevaa tarvetta varten.
- Tämä laite sisältää akkuja, jotka saa vaihtaa ainoastaan asiantunteva henkilö.

Laitteen käyttö

- Älä käytä laitetta nesteiden tai syttyvien materiaalien keräämiseen.
- Älä käytä laitetta veden lähellä.
- Älä upota laitetta veteen.
- Älä koskaan irrota laturia pistorasiasta vetämällä virtajohdosta. Pidä laturin virtajohto etäällä lämmönlähteistä, öljystä ja terävistä reunoista.
- Tämä laite soveltuu yli 8-vuotiaiden lasten ja sellaisten henkilöiden käyttöön, joilla on fyysisiä, aistillisia tai henkisiä rajoitteita tai puutteellinen kokemus tai tuntemus, jos heitä valvotaan tai jos he ovat saaneet laitteen turvalliseen käyttöön liittyvää opastusta ja ymmärtävät laitteen käyttöön liittyvät vaarat. Älä anna lasten leikkiä laitteella. Puhdistus- ja huoltotöitä ei saa jättää lapsille ilman valvontaa.

Tarkastus ja korjaus

Tarkista ennen laitteen käyttöä, ettei laitteessa ole vahingoittuneita tai viallisia

osia. Tarkista osien ja kytkimien kunto sekä muut seikat, jotka voivat vaikuttaa laitteen toimintaan. Älä käytä laitetta, jos jokin sen osa on vahingoittunut tai viallinen.

- Korjauta tai vaihdata vaurioituneet tai vialliset osat valtuutetussa huoltoliikkeessä.
- Tarkista säännöllisesti, ettei laturin virtajohto ole vahingoittunut. Vaihda laturi, jos virtajohto on vahingoittunut tai viallinen.
- Älä yritä korjata tai vaihtaa muita kuin tässä käyttöohjeessa erikseen määriteltyjä osia.

Lisäturvaohjeet

Käytön jälkeen

- Irrota laturi pistorasiasta ennen laturin tai lataustelineen puhdistamista.
- Kun laitetta ei käytetä, se on säilytettävä kuivassa paikassa.
- Pidä laite lasten ulottumattomissa.

Jäännösriskit

Myös muut kuin turvavaroituksissa mainitut riskit ovat mahdollisia laitetta käytettäessä. Nämä riskit voivat liittyä muun muassa virheelliseen tai pitkäaikaiseen käyttöön. Asiaan kuuluvien turvamääräysten noudattamisesta ja turvalaitteiden käytöstä huolimatta tiettyjä jäännösriskejä ei voi välttää. Näitä ovat:

- Pyörivien tai liikkuvien osien koskettamisen aiheuttamat vahingot.
- Osia, teriä tai lisävarusteita vaihdettaessa aiheutuneet vahingot.
- Työkalun pitkäaikaisen käytön aiheuttamat vahingot. Varmista, että pidät säännöllisesti taukoja laitteen pitkäaikaisen käytön aikana.
- Kuulon heikkeneminen.
- Laitetta käytettäessä (esimerkiksi puuta, erityisesti tammea, pyökkiä ja MDF-levyjä, käsiteltäessä) syntyneen pölyn sisäänhengityksen aiheuttamat terveysriskit.

Laturit

Laturi on tarkoitettu tietylle jännitteelle. Tarkista aina, että verkkojännite vastaa arvokilvessä ilmoitettua jännitettä.
Varoitus! Älä yritä vaihtaa laturiin tavallista verkkovirran pistoketta.

- Käytä BLACK+DECKER-laturia vain laitteen mukana toimitetun akun lataamiseen. Muut akut voivat räjähtää ja aiheuttaa henkilövahinkoja tai aineellisia vahinkoja.
- Älä koskaan yritä ladata akkuja, joita ei ole tarkoitettu ladattaviksi.
- Jos virtajohto vahingoittuu, sen vaihtaminen on turvallisuussyistä jätettävä valmistajan tai valtuutetun BLACK+DECKER-huollon tehtäväksi.
- Suojaa laturi vedeltä.
- Älä avaa laturia.
- Älä työnnä mitään laturin sisään.
- Lataa laite/akku vain hyvin tuuletetussa paikassa.

Sähköturvallisuus

Laturin symbolit


Lue tämä käyttöopas huolellisesti ennen laitteen käyttöä.

Tämä laite on kaksoiseristetty, joten erillistä maadoitusta ei tarvita. Tarkista aina, että verkkovirran jännite vastaa tyyppikilpeen merkittyä jännitettä.

Laturi on tarkoitettu ainoastaan sisäkäyttöön.

Laitteessa olevat merkinnät

Laitteeseen on merkitty päivämääräkoodi sekä seuraavat symbolit:

Lue tämä käyttöopas huolellisesti ennen laitteen käyttöä



SVB520JW toimii laturilla JOD-S-220050GS, BLJ15L220050P-V



SVB620JW toimii laturilla JOD-S-270050GS, BLJ15L270050P-V

Yleiskuvaus

Tässä laitteessa on joitakin tai kaikki seuraavista ominaisuuksista.

1. Rikkaimuri
2. Virtakytkin
3. Varaustilan/latauksen merkkivalo
4. Pölysäiliön vapautuspainike
5. Pölysäiliö
6. Imupää
7. Imupään vapautuspainike
8. Harjasuulake

8a. Harjasuulakkeen säilytystila

9. Rakosuulake

9a. Rakosuulakkeen säilytystila

10. Päärunko
11. Rikkaimurin vapautuspainike
12. Kahvan lukitus
13. Kahva
14. Nopeuden valintakytkin
15. Varsi-imurin virtapainike
16. Laturi

16a. Laturin pistoke

17. Seinäteline

Kokoaminen (kuvat A, B, C)

- Nosta kahva (13) sen käyttöasentoon, kunnes se lukittuu paikoilleen. Laske kahva kääntämällä kahvan lukitus (12) auki-asentoon kuvan A mukaisesti.
- Kohdista varsi-imurin rungon (10) alaosa imupäähän (6) kuvan B mukaisesti.
- Paina varsi-imurin rungon (10) alaosa imupäähän (6) niin, että se lukittuu paikoilleen.
- Imupää voidaan irrottaa varsi-imurin rungosta painamalla imupään vapautuspainiketta (7).
- Aseta rikkaimuri (1) varsi-imurin runkoon (10) kuvan C mukaisesti varmistaen, että se napsahtaa hyvin paikoilleen.
- Rikkaimuri voidaan irrottaa varsi-imurin rungosta painamalla rikkaimurin vapautuspainiketta (11).

Akun lataaminen (kuvat D, E)

Laitteen uudet ladattavat kennot edellyttävät vähintään 4 tunnin latausta täyden tehon varmistamiseksi.

- Kiinnitä seinäteline (17) sopivaan pintaan pistorasian lähelle kuvan D mukaisesti.
- Varsi-imuri voidaan ripustaa seinätelineeseen lataamisen tai säilytyksen ajaksi kahvan takaosassa olevaa koukkua (18) käyttäen.
- Liitä laturin (16) pistoke varsi-imurin latausporttiin (19) kuvan E mukaisesti.
- Liitä laturin pistoke virtalähteeseen ja kytke laite päälle kuvan E mukaisesti.
- LED-merkkivalossa (3) vilkkuu punainen valo normaalin latauksen aikana, vihreä valo palaa 60 sekunnin ajan latauksen päätyttyä.
- Nopeasti vilkkuva PUNAINEN merkkivalo ilmoittaa, että akku on huonokuntoinen. Ota yhteyttä paikalliseen BLACK+DECKER-jälleenmyyjän.

Virran purkautuminen

- LED-merkkivalossa (3) palaa vihreä valo virran purkautumisen aikana.
- LED-merkkivalossa vilkkuu vihreä valo, kun akkuvirta on alhainen.
- LED-merkkivalossa vilkkuu PUNAINEN valo 10 sekunnin ajan, kun akkuvirta on purkautunut kokonaan.
- LED-merkkivalossa vilkkuu PUNAINEN valo, kun pyörivä harja on juuttunut ja jäänyt kiinni. Katso lisätietoa osiosta ”Pyörivien harjojen irrottaminen ja puhdistaminen”.
- Kun virta on loppunut kokonaan laitteesta, LED-merkkivalossa (3) vilkkuu PUNAINEN merkkivalo 10 sekunnin ajan aina kun rikka- tai varsi-imurin virtapainiketta painetaan eikä se käynnisty. Laite kytkeytyy päälle vasta sitten, kun latausjakso on suoritettu.

Rikkaimurin lisävarusteet (kuva F)

Rikkaimurin mukana voidaan toimittaa seuraavat lisävarusteet.

- Harjasuulake (8) on tarkoitettu verhoiltujen kalusteiden ja tekstiilien tehokkaampaan puhdistamiseen.
- Rakosuulake (9) mahdollistaa kapeiden ja vaikeapääsyisten paikkojen imuroimisen.

Lisävarusteiden kiinnittäminen

- Aseta sopiva lisävaruste rikkaimurin (1) etuosaan kuvan F mukaisesti.
- Varmista, että lisävaruste on painettu kokonaan sisään.

Huomautus: Kun lisävarusteet eivät ole käytössä, niitä voidaan säilyttää säilytystiloissa (8a) ja (9a).

Käynnistäminen ja sammuttaminen

Rikkaimuri-tila

- Käynnistä laite painamalla virtakytkintä (2).
- Sammuta laite painamalla virtakytkintä (2).

Varsi-imuri-tila

- Käynnistä laite painamalla varsi-imurin virtapainiketta (15).
- Voit laskea tehoa painamalla nopeuden valintakytkintä (14).
- Sammuta laite painamalla varsi-imurin virtapainiketta (15).

Huomautus: Palauta laite laturiin heti käytön jälkeen, jotta se on valmis ja täyteen ladattu seuraavan käyttökerran yhteydessä. Varmista, että laite on kytketty kokonaan laturin pistokkeeseen.
Laite tulee asettaa lataukseen, kun sen akkuvirta on loppunut.

Tyhjentäminen ja puhdistaminen (kuvat H, I, J, K, L)

- Paina pölysäiliön vapautuspainiketta (4) ja vedä pölysäiliö (5) suoraan irti kuvan H mukaisesti.
- Pitele pölysäiliötä asianmukaisen jäteastian päällä, vedä suodatinkokoonpano (19) ulos kuvan I mukaisesti.
- Tyhjennä pölysäiliö (5) asianmukaiseen jäteastiaan kuvan J mukaisesti
- Kierrä suodatinta (20) vastapäivään sen irrottamiseksi ja poista se esisuodatinkokoonpanosta (19). Poista mahdolliset jäämät varoen.
- Huuhtele pölysäiliö lämpimällä saippuavedellä kuvan L mukaisesti.
- Pese suodattimet lämpimällä saippuavedellä kuvan L mukaisesti.
- Varmista, että suodattimet ovat kuivat ennen niiden asentamista takaisin paikoilleen.
- Asenna suodattimet pölysäiliöön ja varmista, että ne ovat oikein paikoillaan.
- Asenna pölysäiliö takaisin rikkaimuriin varmistaen, että lukitsin (4) napsahtaa paikoilleen.

Varoitus! Älä koskaan käytä laitetta ilman suodattimia. Parhaan puhdistustuloksen saa vain, kun suodatin on puhdas.

Pyörivien harjojen irrottaminen ja puhdistaminen (kuva M)

Varoitus! Jotta liikkuvat osat eivät aiheuttaisi henkilövahinkoja, irrota imupää varsi-imurista ennen puhdistusta tai huoltoa.

- Irrota pyörivä harja (6b) nostamalla imupäässä (6) olevaa muovikielekettä (6a).
- Nosta pyörivä harja (6b) irti imupäästä. Poista hiukset tai muut jäämät, jotka ovat voineet kertyä harjoihin.
- Asenna pyörivä harja takaisin paikoilleen ja varmista muovikieleke paikoilleen ennen imurin käyttöä.

Turvallinen säilytys

Laite voidaan asettaa turvallisesti säilöön, kun sitä ei käytetä. Voit käyttää tähän tarkoitukseen joko seinätelinettä (17) tai vapauttaa kahvan lukituksen (12) ja laskemalla kahvan (13) sen säilyttämiseksi pienemmässä tilassa.

Huolto

BLACK+DECKERin johdoton laite on suunniteltu toimimaan mahdollisimman pitkän aikaa mahdollisimman vähällä huollolla. Oikea käsittely ja säännöllinen puhdistus varmistavat laitteen ongelmattoman toiminnan.
Varoitus! Toimi ennen johdottomien laitteiden huoltoa seuraavasti:

- Jos akku on kiinteä, käytä akku täysin loppuun ja sammuta laite sitten.
- Irrota laturi pistorasiasta ennen laturin puhdistamista. Laturi ei tarvitse säännöllisen puhdistamisen lisäksi mitään muuta huoltoa.
- Puhdista laitteen/laturin ilma-aukot säännöllisesti pehmeällä harjalla tai kuivalla kangasliinalla.
- Puhdista moottorin kotelo säännöllisesti kostealla liinalla. Älä käytä hankaavia tai liuotinpohjaisia puhdistusaineita.

Suodattimien vaihtaminen

Suodattimet on hyvä vaihtaa 6–9 kuukauden välein ja aina, kun ne ovat kuluneet tai vahingoittuneet. Vaihtosuodattimia saat BLACK+DECKER-jälleenmyyjältä.

- Poista vanhat suodattimet yllä kuvatulla tavalla.
- Aseta uudet suodattimet paikalleen yllä kuvatulla tavalla.

Ympäristönsuojelu



Toimita tämä laite erilliskeräykseen. Tällä symbolilla merkittyjä tuotteita ja akkuja ei saa hävittää tavallisen kotitalousjätteen mukana.

Tuotteissa ja akuissa on materiaaleja, jotka voidaan ottaa talteen tai kierrättää uudelleen käyttöä varten.
Kierrätä sähkölaitteet ja akut paikallisten määräyksien mukaan. Lisätietoa on saatavilla osoitteessa www.2helpU.com

Tekniset tiedot

	SVB520JW	SVB620JW
Jännite	18 V	21,6 V
Wattituntia	36 Wh	43,2 Wh
Paino lisävarusteet mukaan lukien	2,34 kg	2,34 kg

Takuu

Black & Decker on vakuuttunut tuotteidensa korkeasta laadusta ja tarjoaa kuluttajille 24 kuukauden takuun, joka astuu voimaan ostopäivänä. Takuu on lisäys kuluttajan laillisiin oikeuksiin eikä vaikuta niihin. Tämä takuu on voimassa kaikissa EU- ja ETA-maissa.

Edellytyksenä takuun saamiselle on, että vaade täyttää Black & Deckerin ehdot ja että ostaja toimittaa ostotositteen jälleenmyyjälle tai valtuutetulle huoltoliikkeelle. Black & Deckerin kahden vuoden takuun ehdot ja lähimmän valtuutetun korjauspalvelun yhteystiedot ovat saatavilla osoitteessa www.2helpU.com tai ottamalla yhteyttä paikalliseen Black & Deckerin toimipisteeseen tässä ohjekirjassa ilmoitettuihin osoitteisiin.

Käy verkkosivuillamme osoitteessa www.blackanddecker.co.uk ja rekisteröi uusi Black & Decker -tuotteesi. Sivuilta saat myös päivityksiä uusista tuotteista ja erikoistarjouksista.

Προβλεπόμενη χρήση

Οι ηλεκτρικές σκούπες μπαταρίας BLACK+DECKER SVB520JW και SVB620JW 3 σε 1 έχουν σχεδιαστεί για ηλεκτρικό σκούπισμα. Αυτές οι συσκευές προορίζονται μόνο για οικιακή χρήση.

Διαβάστε προσεκτικά όλο το περιεχόμενο αυτού του εγχειριδίου πριν χρησιμοποιήσετε τη συσκευή.

Οδηγίες ασφαλείας

Προειδοποίηση! Διαβάστε όλες τις προειδοποιήσεις ασφαλείας και όλες τις οδηγίες. Η μη τήρηση των παρακάτω προειδοποιήσεων και οδηγιών μπορεί να προκαλέσει ηλεκτροπληξία, πυρκαγιά και/ή σοβαρές σωματικές βλάβες.

- Η προβλεπόμενη χρήση περιγράφεται στο παρόν εγχειρίδιο.

Τόσο η χρήση αξεσουάρ ή προσαρτημάτων, όσο και η πραγματοποίηση με αυτή τη συσκευή οποιασδήποτε εργασίας, πέραν αυτών που συνιστώνται στο παρόν εγχειρίδιο οδηγιών, μπορεί να εγκυμονεί κίνδυνο σωματικών βλαβών.

- Φυλάξτε αυτό το εγχειρίδιο για μελλοντική αναφορά.
- Αυτή η συσκευή περιέχει μπαταρίες οι οποίες μπορούν να αντικατασταθούν μόνο από τεχνικά ικανά άτομα.

Χρήση της συσκευής

- Μη χρησιμοποιείτε τη συσκευή για να περισυλλέξετε υγρά ή άλλα υλικά που θα μπορούσαν να πιάσουν φωτιά.
- Μη χρησιμοποιείτε τη συσκευή κοντά σε νερό.
- Μη βυθίζετε τη συσκευή σε νερό.
- Ποτέ μην αποσυνδέετε το φορτιστή από την πρίζα τραβώντας τον από το καλώδιο. Διατηρείτε το καλώδιο φορτιστή σε απόσταση από πηγές θερμότητας, λάδια και κοφτερές αιχμές.
- Αυτή η συσκευή μπορεί να χρησιμοποιηθεί από παιδιά ηλικίας 8 ετών και άνω καθώς και από άτομα με μειωμένες σωματικές, αισθητηριακές ή διανοητικές ικανότητες ή άτομα χωρίς εμπειρία και γνώσεις, μόνο εφόσον τα άτομα αυτά επιτηρούνται ή τους έχουν δοθεί οδηγίες σχετικά με την ασφαλή χρήση της συσκευής και έχουν κατανοήσει τους πιθανούς κινδύνους.

Τα παιδιά δεν πρέπει να παίζουν με τη συσκευή. Ο καθαρισμός και η συντήρηση από το χρήστη δεν πρέπει να γίνονται από παιδιά χωρίς επίβλεψη.

Έλεγχος και επισκευές

Πριν από τη χρήση, ελέγξτε τη συσκευή σας για τυχόν εξαρτήματα που παρουσιάζουν ζημιά ή βλάβη. Ελέγξτε αν υπάρχουν σπασμένα εξαρτήματα, ζημιά σε διακόπτες και οτιδήποτε άλλο μπορεί να επηρεάσει τη λειτουργία της. Μη χρησιμοποιήσετε τη συσκευή αν οποιοδήποτε εξάρτημά της έχει υποστεί ζημιά ή βλάβη.

- Φροντίζετε η επισκευή ή αντικατάσταση των εξαρτημάτων που τυχόν έχουν υποστεί ζημιά ή βλάβη να γίνεται από εξουσιοδοτημένο αντιπρόσωπο επισκευών.
- Να ελέγχετε τακτικά την κατάσταση του καλωδίου του φορτιστή. Σε περίπτωση που το καλώδιο του φορτιστή παρουσιάζει ζημιά ή ελάττωμα, αντικαταστήστε το φορτιστή.
- Μην επιχειρήσετε ποτέ να αφαιρέσετε ή να αντικαταστήσετε οποιοδήποτε εξάρτημα, εκτός από αυτά που καθορίζονται στο παρόν εγχειρίδιο.

Πρόσθετες οδηγίες ασφαλείας

Μετά τη χρήση

- Πριν καθαρίσετε τον φορτιστή ή τη βάση φόρτισης αποσυνδέστε τον/την από την πρίζα.
- Όταν η συσκευή δεν χρησιμοποιείται, πρέπει να φυλάσσεται σε ξηρό χώρο.
- Τα παιδιά δεν πρέπει να έχουν πρόσβαση σε αποθηκευμένες συσκευές.

Υπολειπόμενοι κίνδυνοι

Κατά τη χρήση του εργαλείου μπορεί να δημιουργηθούν πρόσθετοι υπολειπόμενοι κίνδυνοι, οι οποίοι ενδέχεται να μη συμπεριλαμβάνονται στις προειδοποιήσεις ασφαλείας που εσωκλείονται. Αυτοί οι κίνδυνοι μπορεί να προκληθούν από κακή χρήση, παρατεταμένη χρήση κλπ. Ακόμα και με την τήρηση των σχετικών κανονισμών ασφαλείας και τη χρήση διατάξεων ασφαλείας, ορισμένοι υπολειπόμενοι κίνδυνοι δεν είναι δυνατόν να εξαλειφθούν. Σε αυτούς περιλαμβάνονται:

- Τραυματισμοί από επαφή με οποιαδήποτε περιστρεφόμενα/κινούμενα μέρη.
- Τραυματισμοί κατά την αλλαγή οποιωνδήποτε εξαρτημάτων, λεπίδων ή αξεσουάρ.
- Σωματικές βλάβες από παρατεταμένη χρήση εργαλείου. Όταν χρησιμοποιείτε οποιοδήποτε εργαλείο για παρατεταμένα χρονικά διαστήματα, μην παραλείπετε με κανένα τρόπο να κάνετε τακτικά διαλείμματα.
- Βλάβη της ακοής.

- Κίνδυνοι στην υγεία που προκαλούνται από την εισπνοή σκόνης όταν χρησιμοποιείτε το εργαλείο (παράδειγμα:- όταν επεξεργάζεστε ξύλο, ειδικά δρυ, οξιά και MDF).

Φορτιστές

Ο φορτιστής σας είναι σχεδιασμένος για συγκεκριμένη ηλεκτρική τάση. Ελέγχετε πάντα ότι η τάση ρεύματος δικτύου συμφωνεί με αυτήν που αναγράφεται στην πινακίδα τεχνικών χαρακτηριστικών.

Προειδοποίηση! Ποτέ μην επιχειρήσετε να αντικαταστήσετε τη μονάδα φορτιστή με κανονικό φις ρεύματος δικτύου.

- Ο φορτιστής BLACK+DECKER πρέπει να χρησιμοποιείται αποκλειστικά και μόνο για τη φόρτιση της μπαταρίας της συσκευής που συνόδευε. Άλλες μπαταρίες ενδέχεται να εκραγούν, προκαλώντας τραυματισμό ατόμων και ζημιές.
- Μην επιχειρήσετε ποτέ να φορτίσετε μη επαναφορτιζόμενες μπαταρίες.
- Αν το καλώδιο ρεύματος έχει υποστεί ζημιά, η αντικατάστασή του πρέπει να γίνει από τον κατασκευαστή ή από ένα εξουσιοδοτημένο κέντρο επισκευών της BLACK+DECKER, ώστε να μην αποτελέσει κίνδυνο.
- Μην εκθέτετε τον φορτιστή σε νερό.
- Μην ανοίξετε τον φορτιστή.
- Μην εισάγετε οποιαδήποτε αντικείμενα μέσα στο φορτιστή.
- Κατά τη φόρτιση, η συσκευή/ μπαταρία πρέπει να έχει τοποθετηθεί σε επαρκώς αεριζόμενο χώρο.

Ασφαλής χρήση ηλεκτρικού ρεύματος

Σύμβολα επάνω στο φορτιστή


Πριν χρησιμοποιήσετε τη συσκευή διαβάστε προσεκτικά ολόκληρο το εγχειρίδιο.


Αυτό το εργαλείο φέρει διπλή μόνωση και επομένως δεν απαιτείται καλώδιο γείωσης. Ελέγχετε πάντα ότι η παροχή ρεύματος αντιστοιχεί στην τάση που αναφέρεται στην πινακίδα στοιχείων.


Η βάση φόρτισης προορίζεται για χρήση μόνο σε εσωτερικούς χώρους.

Ετικέτες πάνω στη συσκευή

Αυτή η συσκευή φέρει τα παρακάτω προειδοποιητικά σύμβολα μαζί με τον κωδικό ημερομηνίας


Πριν χρησιμοποιήσετε τη συσκευή διαβάστε προσεκτικά ολόκληρο το εγχειρίδιο



SVB520JW χρησιμοποιήστε φορτιστή JOD-S-220050GS, BLJ15L220050P-V



SVB620JW χρησιμοποιήστε φορτιστή JOD-S-270050GS, BLJ15L270050P-V

Χαρακτηριστικά

Αυτό το εργαλείο διαθέτει μερικά από ή όλα τα παρακάτω χαρακτηριστικά.

1. Σκούπα χειρός
2. Διακόπτης λειτουργίας (On/Off)
3. Ενδεικτική λυχνία κατάστασης φόρτισης/ αποφόρτισης
4. Κουμπί απελευθέρωσης του κάδου συλλογής σκόνης
5. Κάδος συλλογής σκόνης
6. Κεφαλή δαπέδου
7. Κουμπί απελευθέρωσης της κεφαλής δαπέδου
8. Εξάρτημα βούρτσας

8a. Εσοχή αποθήκευσης εξαρτήματος βούρτσας

9. Εξάρτημα χαραμάδων

9a. Εσοχή αποθήκευσης εξαρτήματος χαραμάδων

10. Κυρίως σώμα
11. Κουμπί απελευθέρωσης σκούπας χειρός
12. Ασφάλιση λαβής
13. Λαβή
14. Διακόπτης επιλογής ταχύτητας
15. Κουμπί ενεργοποίησης/ απενεργοποίησης (On/Off) σκούπας-μπαστουνιού
16. Φορτιστής

16a. Βύσμα φορτιστή

17. Πλαίσιο τοίχου

Συναρμολόγηση (Εικ. A, B, C)

- Ανυψώστε τη λαβή (13) στη θέση λειτουργίας της έως ότου ασφαλίσει στη θέση αυτή. Για να χαμηλώσετε τη λαβή, περιστρέψτε την ασφάλιση λαβής (12) στη θέση απασφάλισης, όπως δείχνει η εικόνα A.
- Ευθυγραμμίστε το κάτω μέρος του κορμού της σκούπας-μπαστουνιού (10) με την κεφαλή δαπέδου (6) όπως δείχνει η εικόνα B.
- Σπρώξτε το κάτω μέρος του κορμού της σκούπας-μπαστουνιού (10) πάνω στην κεφαλή δαπέδου (6) ώστε να ασφαλίσει στη θέση του όπως δείχνει η εικόνα B.
- Για να απελευθερώσετε την κεφαλή δαπέδου από τον κορμό της σκούπας-μπαστουνιού, πιέστε το κουμπί απελευθέρωσης της κεφαλής δαπέδου (7).
- Εισάγετε τη σκούπα χειρός (1) μέσα στον κορμό της σκούπας-μπαστουνιού (10) όπως δείχνει η εικόνα C, διασφαλίζοντας ότι ασφαλίζει στη θέση της με χαρακτηριστικό ήχο “κλικ”.
- Για να απελευθερώσετε τη σκούπα χειρός από τον κορμό της σκούπας-μπαστουνιού, πιέστε το κουμπί απελευθέρωσης της σκούπας χειρός (11).

Φόρτιση της μπαταρίας (Εικ. D, E)

Κατά την πρώτη χρήση τους, τα επαναφορτιζόμενα στοιχεία μπαταρίας του προϊόντος χρειάζονται ελάχιστο χρόνο φόρτισης 4 ωρών για να εξασφαλιστεί πλήρης ισχύς.

- Στερεώστε το πλαίσιο τοίχου (17) σε μια κατάλληλη επιφάνεια κοντά σε πρίζα, όπως δείχνει η εικόνα D.
- Η σκούπα-μπαστούνι μπορεί να αναρτηθεί από το πλαίσιο τοίχου με τη βοήθεια του άγκιστρου (18) στο πίσω μέρος της λαβής, κατά τη διάρκεια της φόρτισης ή για φύλαξη.
- Συνδέστε το φις του φορτιστή (16) στη θύρα φόρτισης (19) που βρίσκεται στον κορμό της σκούπας-μπαστουνιού, όπως δείχνει η εικόνα E.
- Συνδέστε το φις του φορτιστή στην πηγή ρεύματος και ενεργοποιήστε τον, όπως δείχνει η εικόνα E.
- Η LED (3) αναβοσβήνει με κόκκινο χρώμα κατά την κανονική φόρτιση και γίνεται πράσινη για 60 δευτερόλεπτα όταν ολοκληρωθεί η φόρτιση.
- Το γρήγορο αναβοσβήσιμο με ΚΟΚΚΙΝΟ χρώμα δηλώνει προβληματικό πακέτο μπαταρίας. Επικοινωνήστε με τον τοπικό σας αντιπρόσωπο BLACK+DECKER.

Αποφόρτιση

- Η LED (3) είναι πράσινη κατά την αποφόρτιση.
- Η LED αναβοσβήνει με πράσινο χρώμα όταν έχει μειωθεί σημαντικά η φόρτιση της μπαταρίας.
- Η LED αναβοσβήνει με ΚΟΚΚΙΝΟ χρώμα για 10 δευτερόλεπτα όταν έχει επέλθει πλήρης αποφόρτιση.
- Η LED αναβοσβήνει με ΚΟΚΚΙΝΟ χρώμα αν η περιστροφική βούρτσα έχει σφηνώσει ή μπλοκάρει. Ανατρέξτε σχετικά στο τμήμα “Αφαίρεση και καθαρισμός των περιστροφικών βουρτσών”.
- Όταν έχει αποφορτιστεί πλήρως η μονάδα, κάθε φορά που πατιέται ο διακόπτης On/Off της σκούπας χειρός ή της σκούπας-μπαστουνιού η LED (3) θα αναβοσβήνει με ΚΟΚΚΙΝΟ χρώμα για 10 δευτερόλεπτα και η μονάδα δεν θα ενεργοποιείται. Απαιτείται ένα κύκλος φόρτισης για να ενεργοποιηθεί πάλι η μονάδα.

Αξεσουάρ της σκούπας χειρός (Εικ. F)

Η σκούπα χειρός μπορεί να συνοδεύεται με ορισμένα από τα παρακάτω αξεσουάρ.

- Το εξάρτημα βούρτσας (8) έχει σχεδιαστεί για πιο αποτελεσματικό καθαρισμό επίπλων με ταπετσαρία και υφασμάτων.
- Το εξάρτημα για χαραμάδες (9) επιτρέπει το ηλεκτρικό σκούπισμα σε στενά και με δύσκολη προσπέλαση μέρη.

Τοποθέτηση των αξεσουάρ

- Εισάγετε το κατάλληλο αξεσουάρ στο μπροστινό μέρος της σκούπας χειρός (1) όπως δείχνει η εικόνα F.
- Βεβαιωθείτε ότι έχετε εισαγάγει εντελώς μέσα το αξεσουάρ.

Σημείωση: Όταν δεν χρησιμοποιούνται, τα αξεσουάρ μπορούν να αποθηκευτούν στις εσοχές φύλαξης (8a) και (9a).

Ενεργοποίηση και απενεργοποίηση

Λειτουργία σκούπας χειρός

- Για ενεργοποίηση, πατήστε τον διακόπτη λειτουργίας On/Off (2).
- Για απενεργοποίηση, πατήστε τον διακόπτη λειτουργίας On/Off (2).

Λειτουργία σκούπας-μπαστουνιού

- Για ενεργοποίηση πατήστε το κουμπί On/Off της σκούπας-μπαστουνιού (15).
- Για μειωμένη απόδοση, πατήστε τον διακόπτη επιλογής ταχύτητας (14).
- Για απενεργοποίηση, το κουμπί On/Off της σκούπας-μπαστουνιού (15).

Σημείωση: Τοποθετήστε το προϊόν στον φορτιστή αμέσως μετά τη χρήση, ώστε να είναι έτοιμο και πλήρως φορτισμένο για την επόμενη χρήση. Βεβαιωθείτε ότι το προϊόν έχει συνδεθεί καλά με το φις του φορτιστή.
Από τη στιγμή που έχει αποφορτιστεί πλήρως η μονάδα, πρέπει να φορτιστεί πάλι για να μπορέσει να λειτουργήσει.

Άδειασμα και καθαρισμός (Εικ. H, I, J, K, L)

- Πιέστε το κουμπί απελευθέρωσης του κάδου συλλογής σκόνης (4) και τραβήξτε τον κάδο συλλογής σκόνης (5) ίσια έξω για να τον αφαιρέσετε όπως δείχνει η εικόνα H.
- Ενώ κρατάτε τον κάδο συλλογής σκόνης πάνω από κατάλληλο δοχείο απορριμμάτων, τραβήξτε έξω το συγκρότημα φίλτρου (19) όπως δείχνει η εικόνα I.
- Αδειάστε τον κάδο συλλογής σκόνης (5) μέσα σε κατάλληλο δοχείο απορριμμάτων όπως δείχνει η εικόνα J
- Περιστρέψτε το φίλτρο (20) αριστερόστροφα για να το απασφαλίσετε και αφαιρέστε το από συγκρότημα προφίλτρου (19). Αφαιρέστε προσεκτικά τυχόν κατάλοιπα.
- Ξεπλύνετε τον κάδο συλλογής σκόνης με χλιαρό σαπουνόνερο όπως δείχνει η εικόνα L.
- Πλύνετε τα φίλτρα με χλιαρό σαπουνόνερο όπως δείχνει η εικόνα L.
- Βεβαιωθείτε ότι τα φίλτρα είναι στεγνά πριν τα επανατοποθετήσετε.
- Επανατοποθετήστε τα φίλτρα μέσα στον κάδο συλλογής σκόνης και βεβαιωθείτε ότι έχουν εδράσει σωστά.
- αντικαταστήστε τον κάδο συλλογής σκόνης στη σκούπα χειρός διασφαλίζοντας ότι ασφαλίζει στη θέση της η ασφάλιση απελευθέρωσης (4).

Προειδοποίηση! Ποτέ μη χρησιμοποιήσετε τη συσκευή χωρίς τα φίλτρα. Η βέλτιστη περισυλλογή της σκόνης επιτυγχάνεται μόνο με καθαρό φίλτρο.

Αφαίρεση και καθαρισμός των περιστροφικών βουρτσών (Εικ. M)

Προειδοποίηση! Για να μειώσετε τον κίνδυνο τραυματισμού από κινούμενα μέρη, αποσυνδέετε την κεφαλή δαπέδου από τη σκούπα-μπαστούνι πριν από κάθε εργασία καθαρισμού ή σέρβις.

- Για να αφαιρέσετε την περιστροφική βούρτσα (6b), ανυψώστε την πλαστική προεξοχή (6a) που βρίσκεται πάνω στην κεφαλή δαπέδου (6).
- Ανυψώστε την περιστροφική βούρτσα (6b) και αφαιρέστε την από την κεφαλή δαπέδου. Καθαρίστε τις βούρτσες από τυχόν τρίχες ή άλλα κατάλοιπα που μπορεί να έχουν συσσωρευτεί.
- Επανατοποθετήστε την περιστροφική βούρτσα και ασφαλίστε την πλαστική προεξοχή πριν χρησιμοποιήσετε τη σκούπα.

Ασφαλής φύλαξη

Η μονάδα μπορεί να αποθηκευτεί με ασφάλεια, όταν δεν χρησιμοποιείται, είτε με χρήση του πλαισίου τοίχου (17) είτε με απασφάλιση της ασφάλισης λαβής (12) και χαμήλωμα της λαβής (13) για διευκόλυνση της φύλαξης σε περιορισμένους χώρους.

Συντήρηση

Αυτή η συσκευή μπαταρίας της BLACK+DECKER έχει σχεδιαστεί έτσι ώστε να λειτουργεί για μεγάλο χρονικό διάστημα με την ελάχιστη δυνατή συντήρηση. Η συνεχής ικανοποιητική λειτουργία εξαρτάται από τη σωστή φροντίδα και τον τακτικό καθαρισμό του εργαλείου.

Προειδοποίηση! Πριν πραγματοποιήσετε οποιαδήποτε συντήρηση σε συσκευές που λειτουργούν με μπαταρία:

- Χρησιμοποιήστε την μπαταρία μέχρι να εξαντληθεί πλήρως αν είναι ενσωματωμένη, και στη συνέχεια απενεργοποιήστε.
- Αποσυνδέστε το φορτιστή από την πρίζα πριν τον καθαρίσετε. Ο φορτιστής σας δεν χρειάζεται καμία άλλη συντήρηση πέραν του τακτικού καθαρισμού.
- Να καθαρίζετε τακτικά τις εγκοπές εξαερισμού της συσκευής/του φορτιστή με μαλακή βούρτσα ή στεγνό πανί.
- Να καθαρίζετε τακτικά το περίβλημα του μοτέρ με ένα ελαφρά υγρό πανί. Μη χρησιμοποιείτε καθαριστικά που χαράζουν ή περιέχουν διαλύτες.

Αντικατάσταση των φίλτρων

Τα φίλτρα πρέπει να αντικαθίστανται κάθε 6 με 9 μήνες και όταν έχουν φθαρεί ή υποστεί ζημιά. Ανταλλακτικά φίλτρα είναι διαθέσιμα από τον τοπικό σας αντιπρόσωπο της BLACK+DECKER.

- Αφαιρέστε τα παλιά φίλτρα όπως περιγράφεται παραπάνω.
- Τοποθετήστε τα καινούργια φίλτρα όπως περιγράφεται παραπάνω.

Προστασία του περιβάλλοντος

Χωριστή συλλογή. Τα προϊόντα και οι μπαταρίες που επισημαίνονται με αυτό το σύμβολο δεν πρέπει να απορρίπτονται μαζί με τα κανονικά οικιακά απορρίμματα.

Τα προϊόντα και οι μπαταρίες περιέχουν υλικά που μπορούν να ανακτηθούν ή να ανακυκλωθούν ώστε να μειωθούν οι ανάγκες για πρώτες ύλες.

Παρακαλούμε να ανακυκλώνετε τα ηλεκτρικά προϊόντα και τις μπαταρίες σύμφωνα με τους τοπικούς κανονισμούς. Περισσότερες πληροφορίες διατίθενται στον ιστότοπο www.2helpU.com

Τεχνικά δεδομένα

	SVB520JW	SVB620JW
Τάση	18 V	21,6 V
Βατώρες	36 Wh	43,2 Wh
Βάρος με αξεσουάρ	2,34 kg	2,34 kg

Εγγύηση

Η Black & Decker είναι σίγουρη για την ποιότητα των προϊόντων της και προσφέρει στους καταναλωτές εγγύηση 24 μηνών από την ημερομηνία αγοράς. Αυτή η εγγύηση συμπληρώνει και με κανένα τρόπο δεν παραβλάπτει τα νόμιμα δικαιώματά σας. Η εγγύηση ισχύει εντός της επικράτειας των χωρών μελών της Ευρωπαϊκής Ένωσης και της Ευρωπαϊκής Ζώνης Ελεύθερων Συναλλαγών.
Για να υποβάλετε αξίωση βάσει της εγγύησης, η αξίωση θα πρέπει να είναι σύμφωνη με τους Όρους και προϋποθέσεις της Black&Decker και θα χρειαστεί να υποβάλετε απόδειξη αγοράς στον πωλητή ή σε εξουσιοδοτημένο αντιπρόσωπο σέρβις.
Μπορείτε να αποκτήσετε τους Όρους και προϋποθέσεις της εγγύησης 2 ετών της Black&Decker και να μάθετε την τοποθεσία του πλησιέστερου εξουσιοδοτημένου αντιπροσώπου επισκευών στο Internet στο www.2helpU.com, ή επικοινωνώντας με το τοπικό σας γραφείο Black & Decker στη διεύθυνση που υποδεικνύεται στο παρόν εγχειρίδιο.
Παρακαλούμε επισκεφθείτε την ιστοσελίδα μας www.blackanddecker.gr για να καταχωρίσετε το νέο σας προϊόν Black & Decker και για να ενημερώνεστε για τα νέα προϊόντα και τις ειδικές προσφορές.

België/Belgique/Luxembourg www.blackanddecker.be enduser.be@sbdinc.com	Stanley Black & Decker Belgium BVBA Egide Walschaertsstraat 16 2800 Mechelen	Tel. NL Tel. FR Fax.	+32 15 47 37 65 +32 15 47 37 66 +32 15 47 37 99
Danmark	Black & Decker Roskildevej 22 2620 Albertslund	kundeservice.dk@sbdinc.com www.blackanddecker.dk	
Deutschland www.blackanddecker.de infobdge@sbdinc.com	Stanley Black & Decker Deutschland Gmbh Black & Decker Str. 40, D - 65510 Idstein	Tel. Fax	06126 21-0 06126 21-2980
Ελλάδα www.blackanddecker.gr greece.service@sbdinc.com	Stanley Black & Decker (ΕΛΛΑΣ) Ε.Π.Ε ΓΡΑΦΕΙΑ:Στράβωνος 7 & Βουλιαγμένης 166 74 Γλυφάδα - Αθήνα	Τηλ. Φαξ	210-8981616 210-8983570
SERVICE:	Ημερος Τόπος 2 -Χάνι Αδάμ 193 00 Ασπρόπυργος - Αθήνα	Τηλ. Service Φαξ	210-8985208 210-5597598
España www.blackanddecker.es respuesta.posventa@sbdinc.co	Stanley Black & Decker Ibérica, S.C.A. Parc de Negocis “Mas Blau” Edificio Muntadas, c/Bergadá, 1, Of. A6 08820 El Prat de Llobregat (Barcelona)	Tel. Fax	934 797 400 934 797 419
France www.blackanddecker.fr	Black & Decker (France) S.A.S. 5 allée des Hêtres B.P. 30084 69579 Limonest Cédex	Tel. Fax	04 72 20 39 20 04 72 20 39 00
Helvetia www.blackanddecker.ch service@rofoag.ch	ROFO AG Gewerbezone Seeblick 3213 Kleinbösingen	Tel. Fax	026-6749393 026-6749394
Italia www.blackanddecker.it service.italia@sbdinc.com	Stanley Black & Decker Italia Via Energypark 6 20871 Vimercante (MB)	Tel. Fax Numero verde	039-9590200 039-9590313 800-213935
Nederland www.blackanddecker.nl enduser.nl@sbdinc.com	Stanley Black & Decker Netherlands BV Holtum Noordweg 35, 6121 RE BORN Postbus 83, 6120 AB BORN	Tel. Fax	+31 164 283 065 +31 164 283 200
Norge	Black & Decker Postboks 4613, Nydalen 0405 Oslo	kundeservice.no@sbdinc.com www.blackanddecker.no	
Österreich www.blackanddecker.at service.austria@sbdinc.com	Stanley Black & Decker Austria GmbH Oberlaaerstraße 248, A-1230 Wien	Tel. Fax	01 66116-0 01 66116-614
Portugal www.blackanddecker.pt resposta.posvenda@sbdinc.com	Black & Decker Limited SARL Quinta da Fonte - Edifício Q55 D. Diniz Rua dos Malhões, 2 e 2A - Piso 2 Esquerdo 2770 - 071 Paço de Arcos	Tel. Fax	214667500 214667580
Suomi	Black & Decker PL47 00521, Helsinki	asiakaspalvelu.fi@sbdinc.com www.blackanddecker.fi	
Sverige	Black & Decker AB Box 94, 431 22 Mölndal	kundservice.se@sbdinc.com www.blackanddecker.se	
Türkiye www.blackanddecker.com.tr	KALE Hırdavat ve Makina A.Ş. Defterdar Mah. Savaklar Cad. No:15 Edirnekapı / Eyüp / İstanbul 34050	Tel. Fax.	0212 533 52 55 0212 533 10 05
United Kingdom & **Republic Of Ireland** www.blackanddecker.co.uk emeaservice@sbdinc.com	Black & Decker 210 Bath Road Slough, Berkshire SL1 3YD	Tel. Fax	01753 511234 01753 512365
Middle East & Africa www.blackanddecker.ae service.mea@sbdinc.com	Black & Decker P.O.Box - 17164 Jebel Ali Free Zone (South), Dubai, UAE	Tel. Fax	+971 4 8863030 +971 4 8863333