Bedienungsanleitung und Explosionszeichnung
AEROTEC Airbrushkompressor
SILENT 50
AN: 2009528

DE
ENG



Contents

1 General information 3
1.1 Importance and use of the manual 3
1.2 Content 3
1.3 Storage 3
1.4 Weights and dimensions 4
1.5 Packing disposal 4
1.6 Lifting 4
1.7 Safety 4
1.8 Main components 6
2 Technical specifications 7
2.1 Technical data 7
2.2 Air intake / pressure curves.....8
2.3 Wiring diagrams.....8
3 Operation 9
3.1 Machine set up 9
3.2 Operating instructions.....10
3.3 Limits for continuous operatio.....13

3.4 Filling up.....14
3.5 Check of filling time 14
4 Maintenance 15
4.1 Periodic maintenance.....15
4.2 Oil replacement.....16
5 Troubleshooting 17
6 Special informations 20
6.1 Compressor demolition.....20
6.2 Spares 20
6.3 Warranty 20

Inhaltsverzeichnis

1 Allgemeines 3
1.1 Hinweise zu dieser Anleitung 3
1.2 Inhalt.....3
1.3 Lagerung.....3
1.4 Gewichte und Abmessungen.....4
1.5 Entsorgung der Verpackung 4
1.6 Heben der Kompressoren 4
1.7 Sicherheit 4
1.8 Hauptteile 6
2 Technische Spezifikationen 7
2.1 Technische Daten 7
2.2 Diagramme (Zuluft/Druck).....8
2.3 Elektroschaltpläne 8
3 Betrieb 9
3.1 Aufstellung.....9
3.2 Bedienungsanleitung 10
3.3 Einschränkung des Dauerbetriebs.....13

3.4 Befüllungszeit (Tank).....14
3.5 Kontrolle der Befüllungszeit.....14
4 Wartung 15
4.1 Regelmässig durchzuf. Wartung 15
4.2 Oelwechsel.....16
5 Fehlersuche- und Behebung 17
6 Zusatzinformationen 20
6.1 Entsorgung des Kompressors.....20
6.2 Ersatzteile.....20
6.3 Garantievorschriften 20

IMPORTANT NOTE

To safeguard the correct operation and life of compressor, don't exceed a duty cycle of 15 min ON / 15 min OFF.
Overworked duty cycles produce overheating and more oil consumption of the motor, changing the compressor performance.

ACHTUNG

Um die Lebensdauer und den Betrieb des Kompressors nicht zu beeintraechtigen, muss die Ein-/Auschaltdauer von 15 Min. EIN/15 Min. AUS unbedingt eingehalten werden. Eine laengere Einschaltdauer bewirkt die Ueberhitzung und einen erhoehten Oelverbrauch des Kompressors, mit negativen Auswirkungen auf dessen Leistungsfaehigkeit.

When a flammable liquid is sprayed, there may be danger of fire or explosion, especially in closes rooms: ventilate adequately.

Do not repair the compressor while it is connected to the electric circuit or to the tank under pressure.

WARNING!
The safety valve is calibrated and sealed by the manufacturer.
DO NOT ATTEMPT TO TAMPER WITH IT AND CHANGE THE SETTING.
While working the motor / air hose unit reaches high temperature.
If working near this unit do not touch (burn risk).

Failure to observe these recommendations may cause serious damage to the compressor and/or to the persons.

Beim Versprühen von brennbarer Flüssigkeit besteht feuer- oder Explosionsgefahr, besonders in geschlossenen Räumen: darum angemessen belüften.
Keine Reparaturen am Kompressor durchführen, wenn dieser an das Stromnetz angeschlossen ist oder wenn der Tank unter Druck steht.

ACHTUNG!
Das Sicherheitsventil wurde vom Hersteller geeicht und versiegelt. ES IST VERBOTEN, DIE EICHUNG ZU ÄNDERN UND DAS SIEGEL ZU VERLETZEN.
Während des Betiebes erreicht die Zylinder-Kopf-Druckschlauch-Gruppe -hohe Temperaturen.
Diese Teiledürfen nicht berührt werden,da dies zu Verbrennungen führen kann.

Die Nichtbeachtung dieser Anweisungen kann zu schweren Schäden am Kompressor und/oder zu Personenschäden führen.

2 Technical specifications

2.1 Technical data

2 Technische Spezifikationen

2.1 Technische Daten

Model Modell	Volt/Hz 1ph ±10%	KW - AMP	Lt/min. C.F./min	Bar Psi	Lt. Gal.	dB(A)1m dB(A)40"
15 A	230/50	0,13 - 1	17	6	1,5	30
	115/60	0,15 - 1,9	0,60	87	0,4	30
15 D	230/50	0,13 - 1	17	6	4	30
	115/60	0,15 - 1,9	0,60	87	1,05	30
15 TC	230/50	0,13 - 1	17	6	3,5	30
	115/60	0,15 - 1,9	0,60	87	0,9	30
15 TDC	230/50	0,13 - 1	17	6	3,5	30
	115/60	0,15 - 1,9	0,60	87	0,9	30
15 EXPORT A	230/50	0,13 - 1	17	6	1	30
	115/60	0,15 - 1,9	0,60	87	0,26	30
30/4	230/50	0,19 - 1,4	25	8	4	40
	115/60	0,23 - 2,6	0,88	116	1,05	40
30 HA	230/50	0,19 - 1,4	25	8	4	40
	115/60	0,23 - 2,6	0,88	116	1,05	40
30D	230/50	0,19 - 1,4	25	8	4	40
	115/60	0,23 - 2,6	0,88	116	1,08	40
30 TC	230/50	0,19 - 1,4	25	8	3,5	40
	115/60	0,23 - 2,6	0,88	116	0,9	40
30 TDC	230/50	0,19 - 1,4	25	8	3,5	40
	115/60	0,23 - 2,6	0,88	116	0,9	40
30/6	230/50	0,19 - 1,4	25	8	6	40
	115/60	0,23 - 2,6	0,88	116	1,58	40
30/12	230/50	0,19 - 1,4	25	8	6	40
	115/60	0,23 - 2,6	0,88	116	1,58	40
50 D	230/50	0,34 - 2,4	50	8	6	40
	115/60	0,4 - 4,8	1,77	116	1,58	40
50 TC	230/50	0,34 - 2,4	50	8	3,5	40
	115/60	0,4 - 4,8	1,77	116	0,9	40
50 TDC	230/50	0,34 - 2,4	50	8	3,5	40
	115/60	0,4 - 4,8	1,77	116	0,9	40
50/6	230/50	0,34 - 2,4	50	8	6	40
	115/60	0,4 - 4,8	1,77	116	1.58	40
50/9	230/50	0,34 - 2,4	50	8	9	40
	115/60	0,4 - 4,8	1,77	116	2,37	40
50/12	230/50	0,34 - 2,4	50	8	6	40
	115/60	0,4 - 4,8	1,77	116	1,58	40
50/15	230/50	0,34 - 2,4	50	8	15	40
	115/60	0,4 - 4,8	1,77	116	4	40
50/24	230/50	0,34 - 2,4	50	8	24	40
	115/60	0,4 - 4,8	1,77	116	6,3	40
50 S	230/50	0,34 - 2,4	50	8	10	40
	115/60	0,4 - 4,8	1,77	116	2,64	40
100/24	230/50	0,68 - 4,80	100	8	24	47
	115/60	0,80 - 9,60	3,53	116	6,3	47
100/50	230/50	0,68 - 4,80	100	8	50	47
	115/60	0,80 - 9,60	3,53	116	13	47
150/50	230/50	1,02 - 7,20	150	8	50	49
	115/60	1,20 - 14,40	5,30	116	13	49
200/100	230/50	1,36 - 9,6	200	8	100	49
	115/60	1,6 - 19	7,06	116	26,4	49

2.2 Air intake / pressure curves

2.2 Diagramme (Zuluft/Druck)

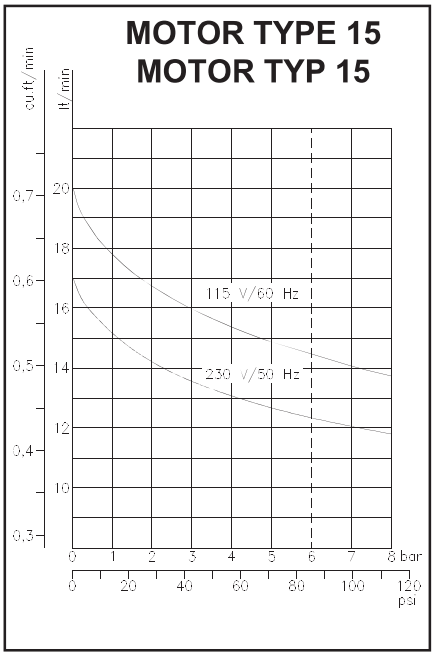

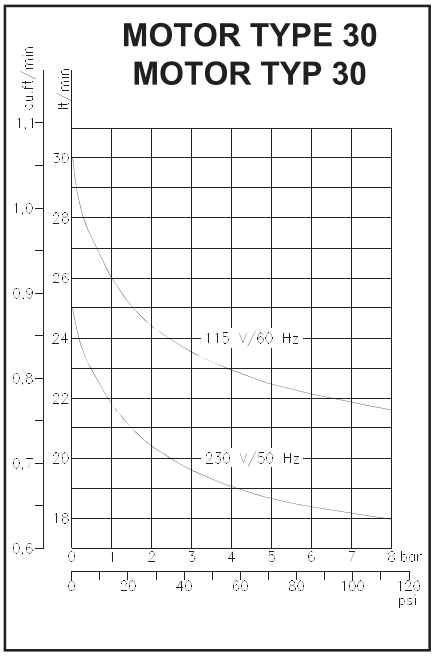

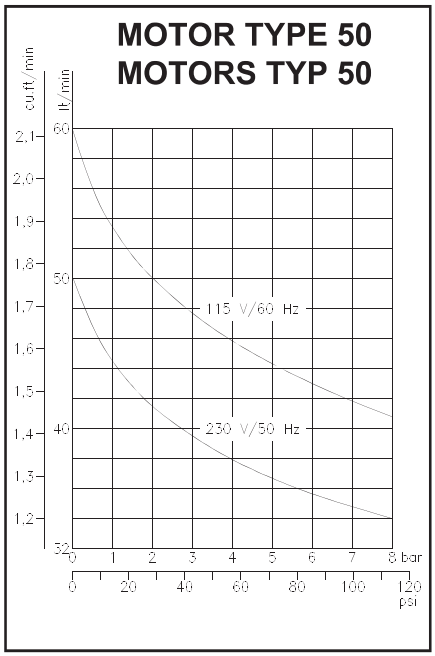

2.3 Wiring diagrams

2.3 Elektroschaltpläne

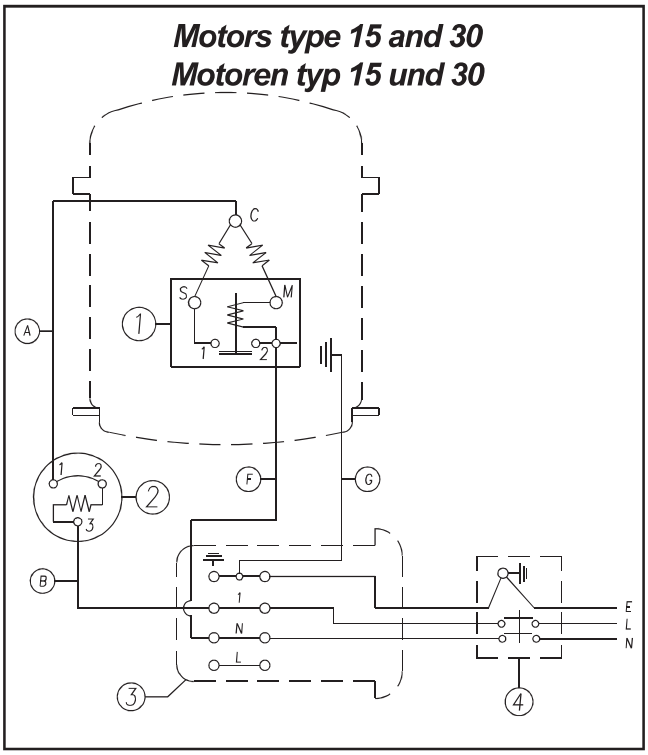

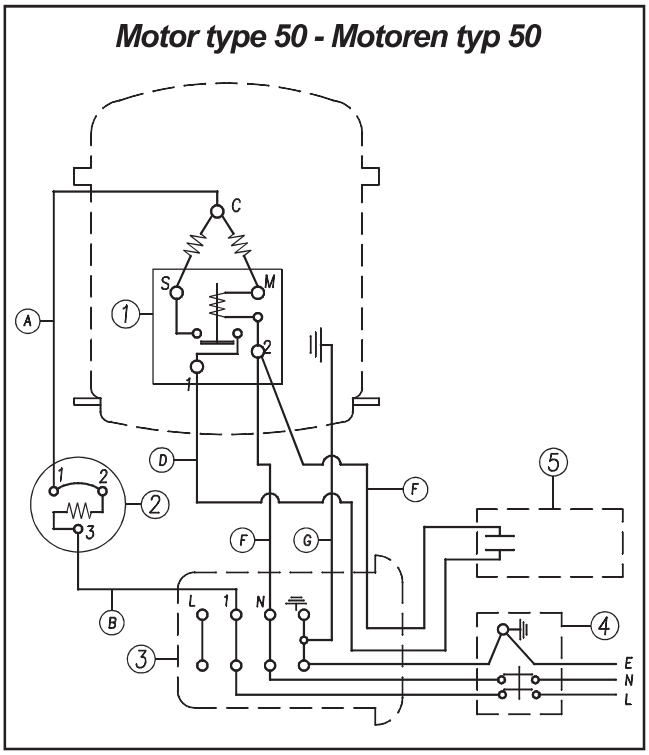

1	Relè avviamento	L	Marrone
2	Relè termico	N	Blu
3	Morsettiera	E	Giallo/Verde
4	Pressostato	A	Nero
5	Condensatore	B	Bianco
		D	Marrone
		F	Azzurro
		G	Giallo/Verde

1	Starting relay	L	Brown
2	Overload protector	N	Blue
3	Terminal box	E	Yellow/Green
4	Pressure switch	A	Black
5	Capacitor	B	White
		D	Brown
		F	Sky blue
		G	Yellow/Green

3 Operation

3.1 Machine set up

Install the compressor on a flat surface, in a suitably sized room, well ventilated and not wet, where the temperature is not likely to rise above 35°C. If there is not enought air ventilation, install a suitably sized exhauster or fan.

WARNING!

COMPRESSOR OUT OF OIL.

This is to prevent oil from going into the compression chamber during transport, owing to accidental overturning and thus damaging its functioning.

Remove the rubber plug on the intake pipe, remove the air intake filter and the spout from the plastic bag and screw the spout on the supplied oil bottle.

Now add the oil through the side pipe (for motors type 15 and 30) or the oil charging hole on the cover (for motors type 50) (Fig. 1) until reaching optimum level, as indicated on the data label, and visible through the oil level glass.

OIL MUST NEVER BE OVER THE MAX. OIL LEVEL.

3 Betrieb

3.1 Aufstellung

Den Kompressor auf einer waagerechten Fläche in einem gut belüfteten, trockenen Raum geeigneter Größe und mit einer Raumtemperatur von unter 35°C aufstellen. Bei ungenügender Lu ist ein korrekt dimensionierter Absauger oder Ventilator vorzusehen.

ACHTUNG!

DER KOMPRESSOR ENTHÄLT KEIN ÖL.

Während des Transports könnte sonst im Gerät befindliches Öl in die Kompressionskammer gelangen und dort Schaden anrichten.

Den Gummipfropfen vom Ende der Saugleitung abnehmen und den Saugfilter und die Einfüllspitze aus dem Nylonbeutel nehmen.

Nun durch die Saugleitung Oel einfüllen (beim Modell 15 und 30 seitliches Rohr / beim Modell 50 Einfülldeckel auf der Pumpe; siehe Abb. 1) bis der optimale Oelstand (siehe Oelstandsetikette) erreicht ist. Markierung auf dem Oelschauglas beachten.

DAS ÖL MUß NIE ÜBER DIE MAX.-MARKE REICH.

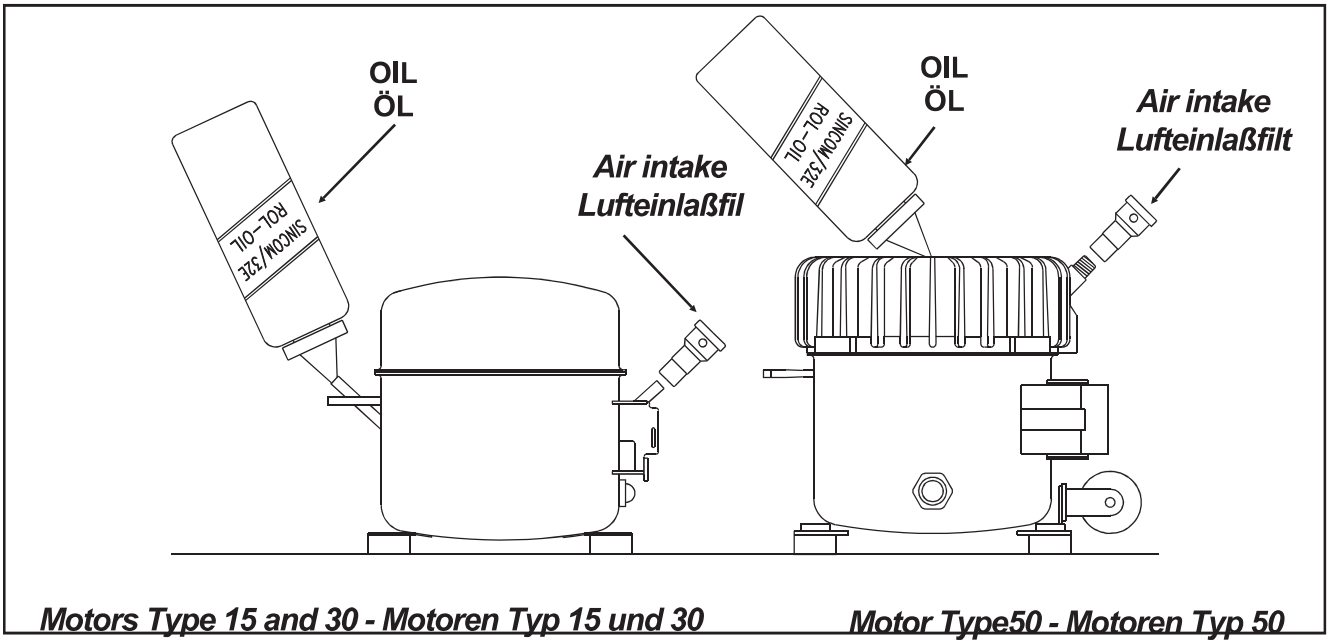

Fig. 1

SPECIAL NOTE FOR THE MOTOR TYPE 15 AND 30

NEVER PERFORM THE OIL FILLING THROUGH THE SIDE PIPE, POSITIONED CLOSE TO THE ELECTRICAL BOARD.

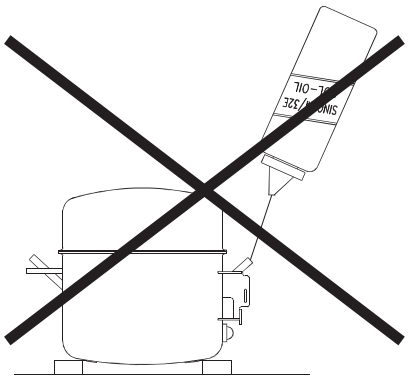

NEVER USE AN OIL DIFFERENT FROM THE ONE RECOMMENDED BY THE MANUFACTURER; THIS WOULD VOID ALL GUARANTEES.

Keep any oil remaining in the bottle for future topping up.
Now insert the intake filter on the pipe or in the hole.

After having added the oil, never overturn or excessively tilt the compressor as this would cause the oil run out.

The power supply voltage must be the same indicated on the data label: 230V/50Hz (115V/60Hz) and the socket must be 2 pole+ground type.

3.2 Operating instructions

Always use your compressor on a flat surface.

The start switch is situated on the cover of the pressure switch.

Turn the switch to position “0” (Fig.2).

Insert the plug into the socket and start the compressor turning the switch to position “1”.

The compressor working process is automatic.

WARNUNG über 15 und 30 MOTOREN

MACHEN SIE NICHT DIE ÖLBEFÜLLUNG DURCH DIE SAUGLEITUNG,DIE IN DER NäHE DER ELEKTRISCHE ANSCHLUSS POSITIONIERT IST.

NIE EINE ANDERE ÖLSORTE VERWENDEN ALS DIE VOM HERSTELLER ANGEGEBENE, ANDERFALLS VERFÄLLT DER GARANTIEANSPRUCH.

Das Verbliebende Öl zum nachfüllen aufbewahren.
Dann den Saugfilter durch leichten Druck des Saugrohrs einrasten lassen.

Nachdem Öl eingefüllt worden ist, darf der Kompressor nicht mehr schräggestellt oder gekippt werden, da sonst Öl ausfließt.

Der Kompressor funktioniert mit 230V/50Hz (115V/60Hz). Der Gerätestecker ist geerdet und zweipolig.

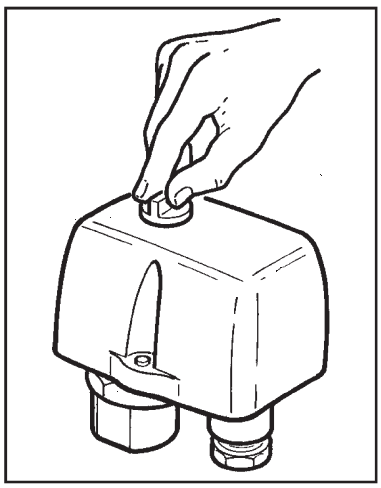

3.2 Bedienungsanleitung

Den Kompressor immer auf ebener Fläche aufstellen.

Der Einschalter ist auf dem Deckel des Druckwächters angeordnet.

Den Druckwächterknopf auf “0” stellen (Abb.2).

Den Stecker in die Steckdose stecken und den Kompressor einschalten, indem der Druckwächterdreheknopf auf “1” gestellt wird.

Der Betriebszyklus des Kompressors läuft vollautomatisch ab.

Fig.2

The pressure switch stops the compressor when the pressure in the tank reaches the maximum value allowed (8 bar≠120psi standard) and starts it again when the pressure drop to the minimum value (6 bar≠90psi standard).

Adjust the outlet air pressure operating on the reducer-filter (Fig.3)

Pressure is shown on the gauge placed on one side of the regulator.

Fig. 3

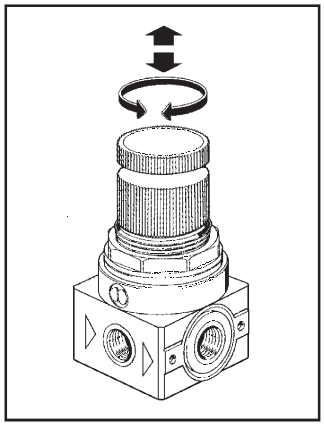

Der Druckwächter hält den Kompressor an, wenn der Druck im Tank den Höchstwer t(8 bar≠120psi standard) erreicht und schaltet ihn wieder ein, wenn der Druck den Mindestwert (6 bar≠90psi standard) erreicht.

Der Luftdruck wird durch den Drehknopf der Druckregler-Filtergruppe eingestellt (Abb. 3)

Der Ausgangsdruck wird vom Manometer an der Druckregler-Filtergruppe angezeigt..

Pressure adjustment (fig. 4):

1. adjustment of max. pressure (**cut out**)

Max pressure can be adjusted through the two screws “A” and “B”.

Rotate the screws “A” and “B” clockwise in order to increase pressure.

2. adjustment of differential pressure (**cut in).**

Differential pressure can be adjusted through the screw “C”.

Rotate the screw “C” clockwise to reduce differential pressure**.**

Druckwerteinstellung (Abb. 4):

1. Einstellung des Maximaldrucks (**cut out**)

Der Maximaldruck kann durch Einwirken auf die Schrauben A und B eingestellt werden.

Zur Druckminderung sind die Schrauben “A” und “B” im Gegenuhrzeigersinn zu drehen

2. Einstellung des Differenzdrucks (**cut in).**

Der Differenzdruck kann durch drehen der Schraube “C” eingestellt werde.

Schraube “C” im Uhrzeigersinn drehen um den Differenzdruck zu mindern.

Fig.4

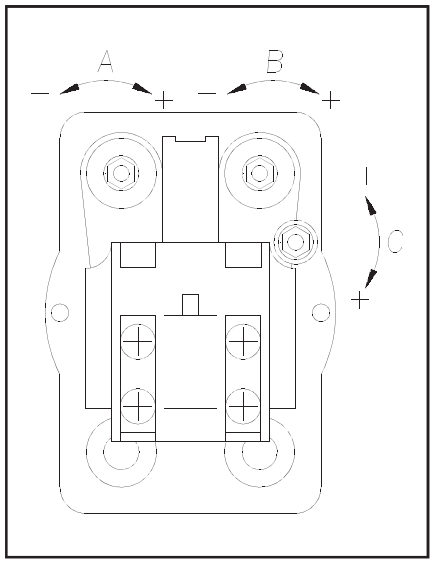

Attention

Pressure regolation must be carried out by skilled personnel only.

Wichtiger Hinweis

Druckein- oder verstellungen dürfen nur von Fachpersonal vorgenommen werden.

If the pressure switch does not work (**overpressure**), the safety valve will automatically operate and open when the pressure exceeds the max. setted value.

WARNING!
Compressors must be connected to an outlet protected by a suitable magneto-thermic switch.

The tabs show the absorption data for each type of compressor:

Motor type 15		Motor type 30		Motor type 50	
230 V 50 Hz	115 V 60 Hz	230 V 50 Hz	115 V 60 Hz	230 V 50 Hz	115 V 60 Hz
0,96A	1,85A	1,14A	2,73A	2,4 A	4,9 A

The compressor feeding lines or eventual extensions must have the wire section proportioned to the lenght.
The tables show the wires section data for each type of compressor in relation to the lenght:

	To 3 mt.		From 3 to 20 mt.	
	230 V 50 Hz	115 V 60 Hz	230 V 50 Hz	115 V 60 Hz
Motor typ 15	1 mm2	1 mm2	1,5 mm2	1,5 mm2
Motor typ 30	1 mm2	1 mm2	1,5 mm2	1,5 mm2
Motor typ 50	1 mm2	1,5 mm2	1,5 mm2	2,5 mm2
Motor typ 100	1,5 mm2	2,5 mm2	1,5 mm2	2,5 mm2
Motor typ 150	1,5 mm2	2,5 mm2	2,5 mm2	2,5 mm2
Motor typ 200	1,5 mm2	2,5 mm2	2,5 mm2	4 mm2

Wenn der Druckwächter bei Überdruck nicht anspricht, schaltet sich das Sicherheitsventil ein, das sich öffnet, wenn der Druck den maximalen Wert erreicht.

ACHTUNG!
Die Kompressoren müssen an eine durch einen passenden magnetotermischen Schalter geschützte Steckdose angeschlossen werden..
In der nachstehenden Tabelle sind die Stromaufnahmen der verschiedenen Modelle angegeben:

Motor typ 15		Motor typ 30		Motor typ 50	
230 V 50 Hz	115 V 60 Hz	230 V 50 Hz	115 V 60 Hz	230 V 50 Hz	115 V 60 Hz
0,96A	1,85A	1,14A	2,73A	2,4 A	4,9 A

Die Drähte der Speiseleitungen der Kompressoren und auch der eventuellen Verlängerungen müssen einen der Länge angemessenen Querschnitt aufweisen.
In den nachstehenden Tabellen ist der Querschnitt der Leiter für die verschiedenen Modelle bezüglich der Länge angegeben.

	Bis 3 mt.		Von 3 bis 20 mt.	
	230 V 50 Hz	115 V 60 Hz	230 V 50 Hz	115 V 60 Hz
Motor typ 15	1 mm2	1 mm2	1,5 mm2	1,5 mm2
Motor typ 30	1 mm2	1 mm2	1,5 mm2	1,5 mm2
Motor typ 50	1 mm2	1,5 mm2	1,5 mm2	2,5 mm2
Motor typ 100	1,5 mm2	2,5 mm2	1,5 mm2	2,5 mm2
Motor typ 150	1,5 mm2	2,5 mm2	2,5 mm2	2,5 mm2
Motor typ 200	1,5 mm2	2,5 mm2	2,5 mm2	4 mm2

3.3 Limits for continuous operation

- Curve n°1 (fig.5) indicates the length of continuous running at varying pressures, until the overload protector switces off the motor (at approx. 115°C oil temperature-measured from 20°C start point). Example: 6 bar = 116 minutes.

- Curve n°2 indicates the proportion of operation and standstill.
  Example: at 4 bar operation is 76% of the time, corresponding to 46 minutes operation/14 minutes standstill per hour.

The curves represent average values at 230V/50Hz operation, with an outside temperature = 20°C.

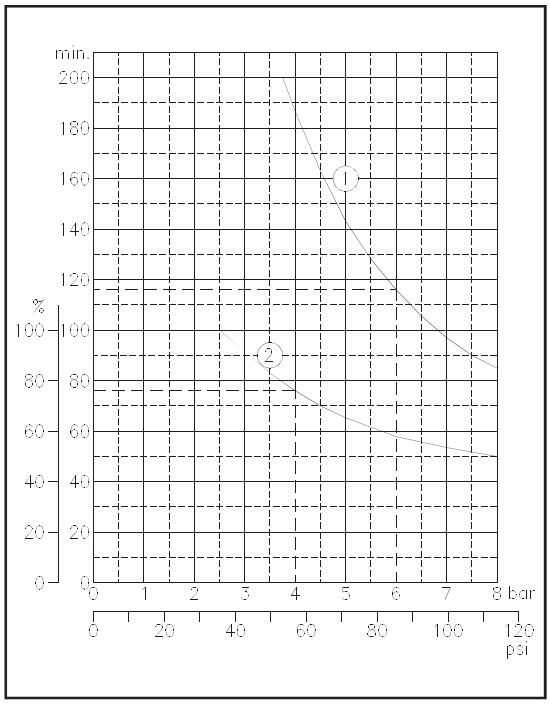

Fig.5

3.3 Einschränkung des Dauerbetriebs

- Die Kurve Nr. 1 zeigt den maximalen Dauerbetrieb bis za. 115° C Motortemperatur erreicht wird. (Ausschalttemperatur des Motorschutzes) bei anfänglicher Motortemperatur von 20°C.
  Beispiel: 6 bar = 116 Minuten.

- Die Kurve Nr. 2 zeigt das Verhältnis zwischen Lauf und Stillstand.
  Beispiel: 4 bar max. = 76% Laufzeit, d.h. 46 Minuten des Laufzeites und 14 Minuten Stillstandes pro Arbeitsstunde.

Die Kurve zeigt die Mittelwerte bei 230V/50Hz und ungebender Temperatur von 20° C.

3.4 Filling up

3.5 Check of filling time

3.4 Befüllungszeiten (Tank)

3.5 Kontrolle der Befüllungszeit

Filling up time of the tank from 0 to max. pressure (in seconds) Tankfüllungszeiten von 0 bis max.-Druck (in Sekunden)								
Volt/Hz	Compressor model: - Kompressormodell:							
	15 A	15 D	15 TC	15 TDC	15 EXPORT A	30/4	30 HA	30 D
230/50	38	100	88	88	25	94	94	94
115/60	32	85	73	73	20	78	78	78
	30 TC	30 TDC	30/6	30/12	50 D	50TDC-TC	50/6	50/9
230/50	82	82	140	140	70	40	40	105
115/60	68	68	115	115	58	33	33	87
	50/12	50/15	50/24	50 S	100/24	100/50	150/50	200/100
230/50	70	175	280	115	160	330	210	350
115/60	58	145	232	96	135	274	174	300
Test temperature 20°C						Testtemperatur 20°C		

Check the compressor as follows:
1.Empty the compressor air tank
2.Close the compressor outlet on the tank and check that the drain cap is closed
3.Start the compressor and check the time elapsing between starting and automatic switching off
4. Check that there are no leaks on connections.
5. check max. pressure= 8 bar/120 Psi

Befüllungszeit folgendermassen feststellen:
1.Tank vollständig entleeren;
2.Luftausgangshahn und Kondensat-Drainagehahn am Tank schliessen

3.Kompressor einschalten und die Zeit bis zur autom. Ausschaltung messen.
4. Sicherstellen, dass an den Verbindungen (Schläuche/Fittings) keine Luftlecks vorhanden sind
5. Maximaldruck feststellen = 8 bar/120 Psi

4 Maintenance

4.1 Periodic maintenance

WARNING!

All following operations, must be done by a specialised personnel.

4 Wartung

4.1 Regelmässig durchzuf. Wartung

ACHTUNG!

Alle diese Eingriffe dürfen nur von ausgebildetem Fachpersonal ausgeführt werden.

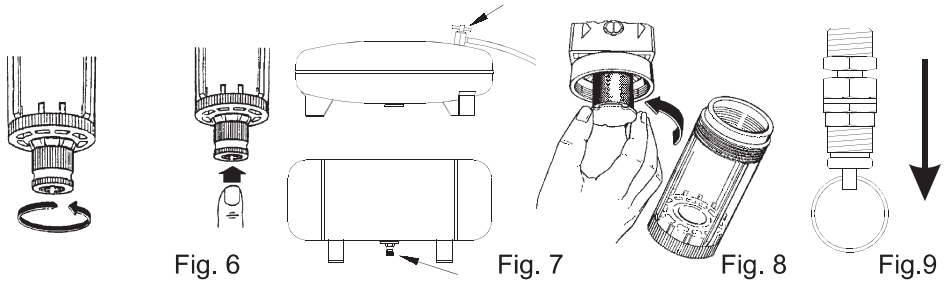

Fig. 6 Fig. 7 Fig. 8 Fig.9

		once a week Einmal pro Woche	once a month Einmal pro Monat	once a year Einmal pro Jahr
Check the oil level shown by the glass. When the motor is off, the oil level must correspond to the one shown by the label	Oelstand durch Oelstands-Schauglas prüfen. Der Oelstand muss der Angabe auf dem Etikett entsprechen.	*		
Drain the water collected in the air outlet filter proceeding as Fig. 6: (the operations are to be done with the tank under pressure)	Kondenswasser aus dem Filter/ Druckregler ablassen. Siehe dazu Abb. 6. Abei muss der Tank unter Druck stehen.		*	
Remove the condensate that has collected in the air tank. To empty the tank, put it under pressure, take the compressor to a place where the water will not damage the floor, tip the compressor slightly forward and open the tap (Fig. 7).	Kondensat aus dem Tank ablassen. Dazu den Tank mit Druck beaufschlagen und den den Kondensatablasshahn öffnen (Abb. 7) Tun Sie das an einem Ort, wo der Fussboden nicht beschädigt werden kann.		*	
Once a month check the compressor efficiency: possible connectors slackening, pressure hose wear, screws tightening, electric circuit efficency, etc	Druckaufbau kontrollieren.: Anschlüsse, Fittings und Verschraubungen elektrische Teile müssen fest sitzen.		*	
Every three months check the air intake filter. Replace it if is necessary.	Lufteinlassfilter prüfen. Bei Verstopfung auswechseln.		**Every 3 months** **Alle 3 Monate**	
Clean the compressor with a soft cloth. Dust and dirty prevent the compressor from cooling	Den Kompressor mit einem weichen Tuch reinigen. Staub und Schmutz verhindern die Kühlung		*	
Disassemble the coelescing cartridge contained in the air outlet filter (Fig. 8). This operation must be done with tank completely out of pression	Filtereinsatz (Abb. 8) ausbauen und mit Luft ausblasen. Dieser Vorgang darf nur bei vollständig entleertem Tank erfolgen.		**Every 6 months** **Alle 6 Monate**	
Check the filter reducer and its parts to optimize efficiency	Sichtkontrolle des Filter-/Druckreglers.			*
Check the safety valve (fig.9) pulling the ring gently when there is pressure in the tank	Ükventil (Abb .9) kontrollieren. Dabei den Zugring leicht ziehen, wenn im Tank Druck vorhanden ist.			*
Total replacement of oil	Oelwechsel			*

4.2 Oil replacement

Act as follows fig.10:
1. remove the motor unit from the tank, if necessary.
2. remove the finned cover by loosing the 4 screws.
3. tilt the motor unit towards outlet side (**do not turn it upside down**)and at the same time keep the inner unit in its seat with your hand.
4. Empty all oil

Note! Waste oil must be recycled in conformity with the regulations in force

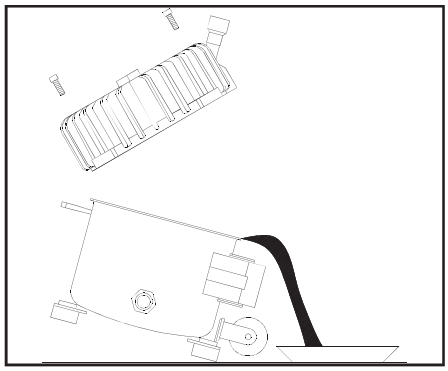

Fig.10

5. Check the O'ring of the finned cover
6. Place the finned cover in its seat again and check that during the operations the O'ring is properly placed in order to ensure a perfect seal between housing and cover.
7. Tighten the 4 screws of the finned cover
8. Assemble the motor unit on the tank

IMPORTANT!
Always use oil "ROLOIL – SINCOM/32E" since any other type of oil can cause severe mechanical damages to the compressor.
Consequently warranty is valid only if the above mentioned oil is used.

4.2 Oelwechsel

Folgendermassen vorgehen, Abb. 10:
1. Wenn notwendig, Motor vom Tank demontieren;
2. Kompressordeckel abnehmen; hierzu die 4 Befestigungsschrauben lösen.
3. Motoraggregat neigen (**auf keinen Fall abrupt 'kopfstellen'**) und mit der freien Hand den Motorblock festhalten)
4. Gehäuse nur soweit neigen um dasOel abfliessen zu lasen.

Hinweis! Altoel muss gemäss den im Aufstellungsland gültigen, einschlägigen Vorschriften entsorgt werden.

5. Zustand des O-Rings am Motorgehäusedeckel kontrollieren.
6. Deckel auf das Gehäuse aufsetzen und dabei darauf achten, dass der O-Ring richtig sitzt um eine 100-%ige Dichtung zu gewährleisten.
7. Die 4 Deckelbefestigungsschrauben wieder einschrauben und anziehen.r
8. Motoraggregat wieder auf den Tank aufsetzen und Befestigen.

WICHTIGER HINWEIS
Verwenden Sie NUR die Oelsorte "ROLOIL – SINCOM/32E" da andere Oele den Kompressor unwiederbringlich beschädigen können. Der Garantieschutz gilt demzufolge NUR wenn die obgenannte Oelsorte verwendet wird.

5 Troubleshooting

WARNING

- Before any operation on the compressor, disconnect the plug from the socket.

- Empty air tank of air before dismantling any part of compressor unit's pressure system.
- Following operations must be done by a specialist.

5.1 The compressor does not start

- a) No power from mains. Check fuses and socket.
- b) Breakage or loose joints in electrical connections. Check with tester for continuity as per wiring diagram(See page 8).

- c) Pressure in air tank too high for activation of pressure switch. The pressure switch makes circuit only when pressure has dropped to preset start pressure.
- d) Leaky non-return valve. Take off the flexible pressure pipe to see if air leaks out from the valve. If so, unscrew the valve cap (Fig.11 item 1), clean the rubber disk (item 2) and his place with a dry cloth and assembly the whole with care . If the leakage persists, the whole valve must be replaced.

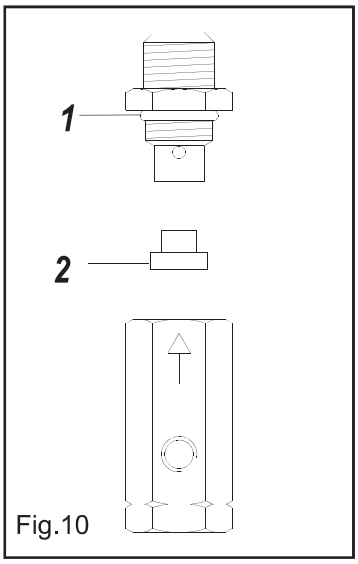

Fig.10

- e) The starting relay is defective. Call the manufacturer.
- f) Condenser defective. Replace it.

- g) The therrmal relay has switched off the compressor due to overheating. When cooled, the compressor will automatically turn on at the suitable temperature.

5 Fehlersuche- und Behebung

ACHTUNG!

- Vor jedem Eingriff am Konpressor den Strom abschalten.

- Den Lufttank ganz ablassen, bevor beliebigen unter Druck teilen abmontieren.

- Alle diese Eingriffe dürfen nur von ausgebildetem Fachpersonal ausgeführt werden.

5.1 Der Kompressor springt nicht an

- a) Kein Strom im Netz. Sicherungen und Stecker sind zu überprufen.
- b) Kabelbruch oder lose Verbindungen. Mit Prufgerät feststellen, ob Verbindung gemäß elektrischen Schaltplan (Vgl. S. 8) bestehet.
- c) Der Druck im Lufttank ist für die Aktivierung des Druckschalters zu hoch. Luft aus dem Tank ablassen.
- d) Undichtigkeit am Rückschlagventil. Das flexible Druckrohr muß vom Rückschlagventil abgenommen werden. Bitte prüfen Sie, ob aus dem Lufttank durch das Ventil entweicht. Wenn es passiert, den Ventilpfropfen losschrauben (Abb. 10 Nr. 1), und den Gummipfropfen (Abb. 10 Nr. 2) und seinen Sitz mit einem trockenen Tuch genau saubermachen. Ist das Ventil undicht, muß dieses anwechselt werden.
- e) Startrelais defekt. Kundendienst benachrichtigen
- f) Kondensator defekt. Teil auswechseln.
- g) Thermoschutzschalter hat den Kompressor infolge Überhitzung ausgeschaltet. Nach ausreichender Abkühlung springt der Kompressor automatisch wieder an.

5.2 *The compressor does not reach the maximum pressure*

- a) Check any air leak (See point 5.6).
- b) Check the pressure switch efficency and if necessary adjust it (See page 10 Pressure adjustment).
- c)The non-return-valve is clogged so creating a flow restriction. Clean or replace the valve.

5.3 *The compressor works, but pressure does not increase in tank (or increase too slowly)*

- a) The transportation cap has not been removed from the air intake pipe (or hole).
- b) Air filter clogged. Clean or replace.
- c) Check any air leak (See point 6).

5.4 *The compressor works but does not load*

- The defect can be due to a valve or a gasket break (Fig.12). Replace the damaged part immediately.

5.2 *Der kompressor läuft, erreicht jedoch nicht den höchstdruck.*

- a) Bitte die Anlage auf Undichtigkeit überprufen (Vgl. Punkt 5.6).
- b) Die Leistungsfähigkeit des Druckwächters kontrollieren und ihn gegebenfalls einstellen (Seite 10) den deckel abnehmen.
- c) Das Rückschlagventil ist defekt (oder verstopft), und ursacht eine Flußbeschränkung. Das Ventil ersetzen.

5.3 *Tder kompressor arbeitet, ohne daß jedoch der druck am tank ansteigt (oder ganz langsam ansteigt).*

- a) Die Verschlusskappe von Luftfilteransaugsrohr ist nicht entfernt worden.
- b) verschmutzer Luftfilter. Bitte das Filter reinigen oder austauschen.
- c) Bitte die Anlage auf Undichtigkeit überprufen (Vgl. Punkt 5.6).

5.4 *Der kompressor läuft, lädt jedoch nicht.*

- Die Störung kann auf defekten ventilen oder Dichtungen (Abb.12) beruhen, das beschädigte Teil sofort auswechseln.

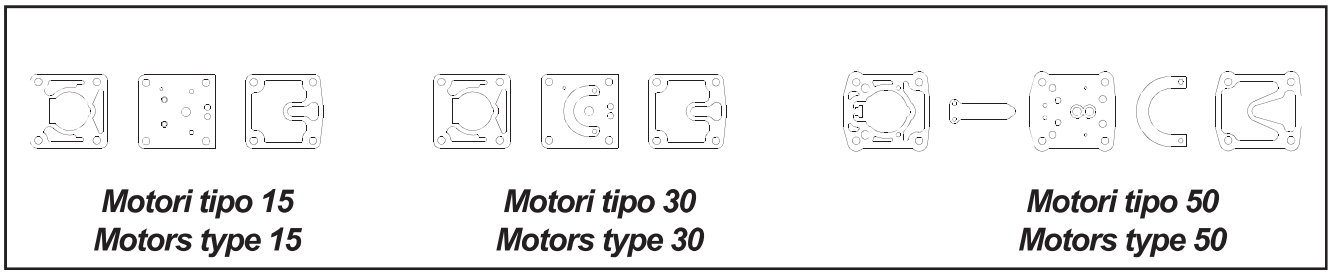

Motori tipo 15
Motors type 15

Motori tipo 30
Motors type 30

Motori tipo 50
Motors type 50

Fig. 12

5.5 *The compressor stops while working*

- The motor has an automatic resetting thermal protection, that stops the compressor when the temperature is too high. The compressor will start again automatically after 15/20 minutes.

5.6 *Air leaks*

- Can be due to bad seal of any connection, check all connections wetting with suds.

5.5 *Der kompressor hält während des betriebs an.*

- Dieser Motor ist mit einem automatischen rückgestellten Schutzrelais versehen, der den Kompressorbetrieb unterbricht, wenn die temperatur zu stark ansteigt. der Kompressor schaltet sich automatisch nach 15/20 Minuten wieder ein.

5.6 *Luftleckagen*

- Können auf undichte Verbindungen zurückführbar sein, weshalb alle Anschlusse zur Kontrolle mit Seifenwasser zu befeuchten sind.

5.7 Leak from the valve placed under the pressure switch

- Damaged valve, replace it.
- The defect can be due to an unperfect valve seal (See point **5.1d**).

5.8 The compressor starts when no air is being tapped

- Air leak (See point 5.6).

5.9 The compressor starts and stops more frequently than usual

- a) Large amount of condensate in air tank. Remove condensate.
- b) Air leak (See point 5.6).

5.10 The compressor does not switch on when pressure is under the minimum level and/or does not switch off at max. pressure

- Defective pressure switch. Replace.

5.11 The compressor gets very hot and/or uses a lot of oil

- a) Check oil level.
- b) Wrong oil has been filled in the compressor. Use oil recommended by the manufacturer only.
- c) Air leak (See point 5.6).
- d) Clogged intake filter. Clean or replace.

- e) Too high outsidet temperature. Do not close the unit in a cupboard unless adequately ventilated.

- f) Over-running.
  Ensure the compressor is the correct model for your work load.

5.7 Leckage am Ventil unter dem Drückwächter

- a) Beschädigtes ventil; bitte anwechseln.
- b) Die Störung kann durch ein undichtes Rückschlagventil hervorgeführen werden (vgl. Punkt **5.1d**).

5.8 Der Kompressor läuft, auch wenn man keine Luft benutzt.

- Luftleckage (Vgl. Punkt **5.6**).

5.9 Der Kompressor läuft, aber stoppt zu oft.

- a) Zu viel Kondenswasser im Tank. Ablassen.
- b) - Luftleckage (Vgl. Punkt **5.6**).

5.10 Der Kompressor läuft nicht, wenn der Luftdruck unter dem Mnd.-wert ist. Er stoppt nicht wenn der Luftdruck über dem max. wert ist.

- defekt im Druckschalter. Ersetzen.

5.11 Der Kompressor wird sehr heiß oder verbraucht zu viel öl.

- a) Ölstand ist unkorrekt.
- b) Falsches Öl würde verwendet. Nur das vom Hersteller empfohlene Öl benutzen.
- c) Luftleckage (Vgl. Punkt **5.6**).
- d) verstöpfter Saugfilter. Reinigen oder ersetzen.
- e) Die Raumtemperatur, ist zu hoch. Die Maschine nie in einem Schrank aufstellen, wenn nicht genug belüftet. Die Maschine muß in der kühlsten Stelle aufgestellt werden.
- f) Der Kompressor wird zu stark beansprucht. Bitte versichern Sie sich, daß der Kompressor Ihren Anspruchen genügt.

6 Special informations

6.1 Compressor demolition

During the compressor demolition all possible safety regulations must be observed in order to avoid any damage to people or things.

All the metal parts can be recycled; rubber and plastic parts have to be disposed of in the compliance with the laws in force in the country where the compressor is installed.

6.2 Spares

Defective parts must be replaced only by authorized personnel; all possible safety regulations must be observed in order to avoid any damage to people or things.

6.21 How to order spare parts

To order the spare parts it is necessary to:

- indicate the compressor serial number and the year of manufacturing.
- indicate the part code requested referring to exploded drawings of the various types of compressor.
- indicate the quantity requested.

WARNING

Failure to observe the safety regulations may cause serious damage to people or things. The manufacturer shall not be held liable for damage to people or things caused by improper or not permitted use of the compressor.

6.3 Warranty

- The compressor is guaranteed for 12 months from the date of purchase.
- It regards only the free replacement of parts recognised as defective by the manufacturer apart from the electric parts and worn parts.
- The guarantee automatically ceases in case of tampering and bad usage.
- The warranty does not include transport and labour costs.

6 Zusatzinformationen

6.1 Entsorgung des Kompressors

Beim Verschrotten des Kompressors müssen alle erforderlichen Sicherheitsvorkehrungen getroffen werden, um Personen- und/oder Sachschäden zu vermeiden.

Die Metallteile können wie Eisen verschrottet werden. Die Teilen aus Gummi, Kunststoff oder anderem Materiel müssen unter Beachtung der jeweiligen, im Aufstellungsland geltenden Vorschriften entsorgt werden.

6.2 Ersatzteile

Das Auswechseln von defekten Teilen muß ausschließlich durch Fachpersonal erfolgen. Dabei sind alle möglichen Sicherheitsvorkehrungen zu treffen, um Personen- und/oder Sachschäden zu verhindern.

6.21 Ersatzteilbestellung

Bei der Ersatzbestellung ist anzugeben:

- Kennummer des Kompressors und Baujahr.
- Kennummer des angeforderten Teiles, wobei auf die nachstehenden Zeichnungen des jeweiligen Kompressors bezug zu nehmen ist. Wenn an den letzten beiden Stellen der kennummer zwei X stehen
- Die gewünschte Menge schreiben.

ACHTUNG

Das Nichtbeachten der Sicherheitsbestimmungen kann zu schweren Personen- und/oder Sachsschäden führen.

Der Hersteller haftet nicht für Personen- und Sachschäden, die auf einen unzulässigen oder unsachgemäßen Gebrauch des Kompressors zurückzuführen sind.

6.3 Garantievorschriften

- Der Kompressor ist mit einer 12-monatigen Garantie versehen.
- Die Garantie deckt ausschließlich das kostenlose Auswechseln der vom Hersteller als defekt anerkannten Teile; Elektrische Teile sind vom Garantieschutz ausgeschlossen.
- Der falsche Gebrauch des Kompressors wie auch nicht genehmigte Änderungen führen auf jeden Fall zum Verfall der Garantie.
- Die Transportkosten und Arbeitskosten sind von der Garantie ausgeschlossen.