Leiterplattenklemme - MKKDS 1/ 9-3,5 - 1751468

Bitte beachten Sie, dass die hier angegebenen Daten dem Online-Katalog entnommen sind. Die vollständigen Informationen und Daten entnehmen Sie bitte der Anwenderdokumentation. Es gelten die Allgemeinen Nutzungsbedingungen für Internet-Downloads. (http://phoenixcontact.de/download)

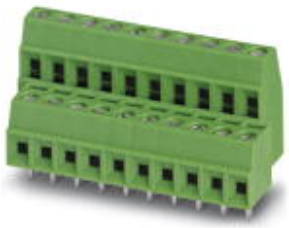

Abbildung zeigt eine 10-polige Variante mit 20 Kontakten

Leiterplattenklemme, Nennstrom: 8 A, Bemessungsspannung (III/2): 200 V, Nennquerschnitt: 1 mm², Rastermaß: 3,5 mm, Polzahl: 9, Anschlussart: Schraubanschluss mit Zughülse, Montage: Wellenlöten, Anschlussrichtung Leiter/Platine: 0 °, Farbe: grün, Pin-Layout: Lineares Pinning, Pinlänge [P]: 3,5 mm

Ihre Vorteile

- Bekanntes Anschlussprinzip erlaubt weltweiten Einsatz
- Geringe Erwärmung durch höchste Kontaktkraft
- Erlaubt den Anschluss von zwei Leitern
- Kleinste Bauform für den jeweiligen Leiterquerschnitt
- Leiteranschluss in mehreren Etagen ermöglicht höhere Kontaktdichte

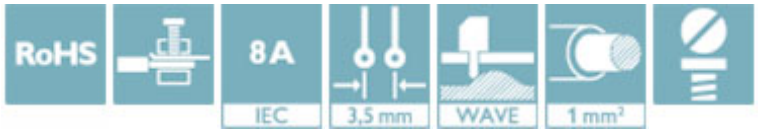

Kaufmännische Daten

Verpackungseinheit	50 STK
Mindestbestellmenge	50 STK
GTIN	4 017918 115852
GTIN	4017918115852
Gewicht pro Stück (exklusive Verpackung)	10,322 g
Gewicht pro Stück (inklusive Verpackung)	11,310 g
Zolltarifnummer	85369010
Herkunftsland	Deutschland
Verkaufsschlüssel	E1 - Leiterplattenanschl.

Technische Daten

Artikeleigenschaften

Kurzbezeichnung	Leiterplattenklemme
Artikelfamilie	MKKDS 1
Rastermaß	3,5 mm
Polzahl	9

Leiterplattenklemme - MKKDS 1/ 9-3,5 - 1751468

Technische Daten

Artikeleigenschaften

Anschlussart	Schraubanschluss mit Zughülse
Antriebsform Schraubenkopf	Längsschlitz (L)
Schraubengewinde	M2
Montageart	Wellenlöten
Pinlayout	Lineares Pinning
Anzahl der Etagen	2
Anzahl der Anschlüsse	18
Anzahl der Potenziale	18

Elektrische Kenndaten

Nennspannung	200 V

Anschlussvermögen

Anschlussart	Schraubanschluss mit Zughülse
steckbar	nein
Leiterquerschnitt starr	0,14 mm² ... 1,5 mm²
Leiterquerschnitt flexibel	0,14 mm² ... 1 mm²
Leiterquerschnitt AWG / kcmil	26 ... 16
Leiterquerschnitt flexibel m. Aderendhülse ohne Kunststoffhülse	0,25 mm² ... 0,5 mm²
Leiterquerschnitt flexibel m. Aderendhülse m. Kunststoffhülse	0,25 mm² ... 0,5 mm²
2 Leiter gleichen Querschnitts starr	0,14 mm² ... 0,5 mm²
2 Leiter gleichen Querschnitts flexibel	0,14 mm² ... 0,2 mm²
Abisolierlänge	5 mm
Anzugsdrehmoment	0,22 Nm ... 0,25 Nm

Materialangaben - Kontakt

Hinweis	WEEE/RoHS konform, whisker-frei nach IEC 60068-2-82/JEDEC JESD 201
Material Kontakt	Cu-Legierung
Metalloberfläche Klemmstelle (Deckschicht)	Zinn (5 - 7 µm Sn)
Metalloberfläche Klemmstelle (Zwischenschicht)	Nickel (2 - 3 µm Ni)
Metalloberfläche Lötbereich (Deckschicht)	Zinn (5 - 7 µm Sn)
Metalloberfläche Lötbereich (Zwischenschicht)	Nickel (2 - 3 µm Ni)

Materialangaben - Gehäuse

Isolierstoff	PA
Isolierstoffgruppe	I
CTI nach IEC 60112	600
Brennbarkeitsklasse nach UL 94	V0
Glühdraht-Entflammbarkeitszahl GWFI nach EN 60695-2-12	850
Glühdraht-Entzündungstemperatur GWIT nach EN 60695-2-13	775
Temperatur der Kugeldruckprüfung nach EN 60695-10-2	125 °C

Maßangaben zum Produkt

Leiterplattenklemme - MKKDS 1/ 9-3,5 - 1751468

Technische Daten

Maßangaben zum Produkt

Länge [l]	16,3 mm
Breite [w]	33,75 mm
Höhe [h]	19,7 mm
Rastermaß	3,5 mm
Bauhöhe (Höhe ohne Lötpin)	16,2 mm
Pinlänge [P]	3,5 mm
Stiftabstand	11,4 mm
Stiftabmessungen	0,5 x 0,9 mm
Maß a	28 mm

Maßangaben für Leiterplatten-Design

Bohrlochdurchmesser	1,1 mm
Stiftabstand	11,4 mm

Verpackungsangaben

Verpackungsart	verpackt im Karton
Verpackungseinheit	50
Benennung Verpackungseinheiten	Stück

Elektrische Prüfungen

Bemessungsstrom	8 A
Leiterquerschnitt	1 mm²
Bemessungsspannung (III/2)	200 V
Bemessungsstoßspannung (III/2)	2,5 kV

Luft- und Kriechstrecken

Bemessungsisolationsspannung (III/3)	160 V
Bemessungsisolationsspannung (III/2)	200 V
Bemessungsisolationsspannung (II/2)	400 V
Bemessungsstoßspannung (III/3)	2,5 kV
Bemessungsstoßspannung (III/2)	2,5 kV
Bemessungsstoßspannung (II/2)	2,5 kV

Normen und Bestimmungen

Anschluss gemäß Norm	EN-VDE
	CSA
Brennbarkeitsklasse nach UL 94	V0

Environmental Product Compliance

REACh SVHC	Lead 7439-92-1
China RoHS	Zeitraum für bestimmungsgemäße Verwendung (EFUP): 50 Jahre
	Informationen über gefährliche Substanzen finden Sie in der Herstellererklärung unter dem Reiter "Downloads"

Leiterplattenklemme - MKKDS 1/ 9-3,5 - 1751468

Zeichnungen

Bohrplan

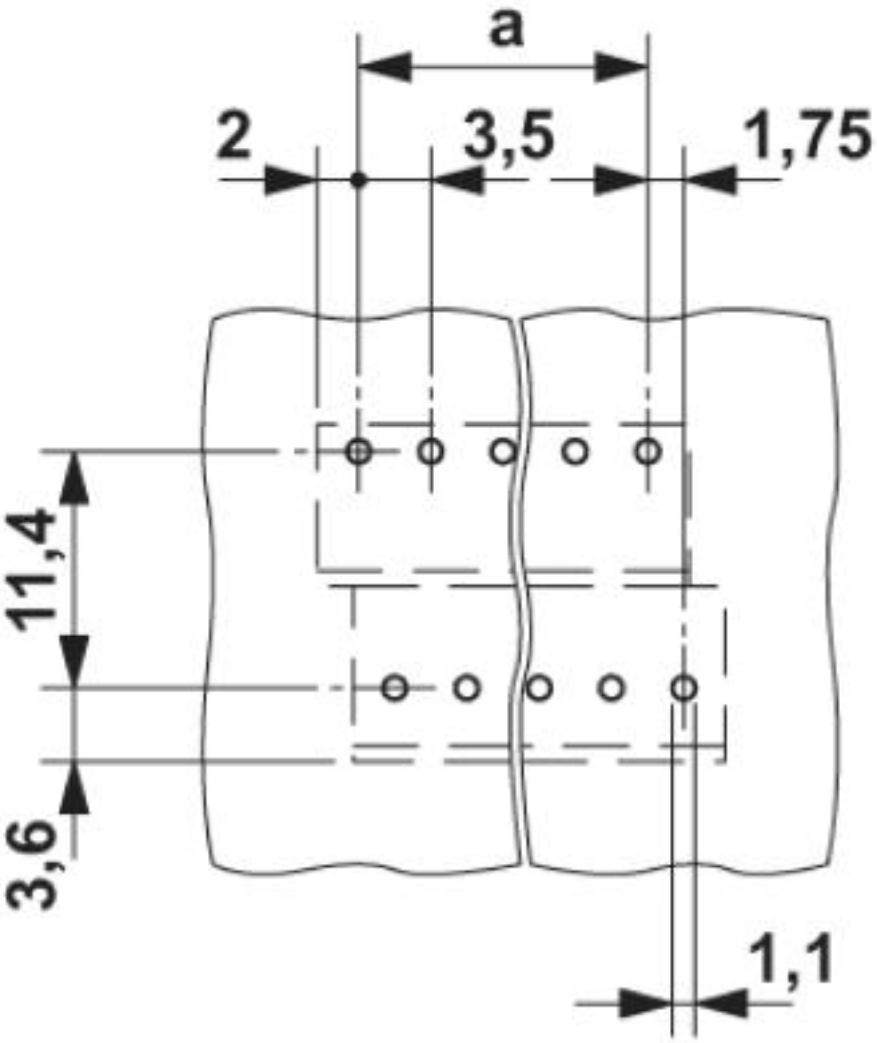

Leiterplattenklemme - MKKDS 1/ 9-3,5 - 1751468

Maßzeichnung

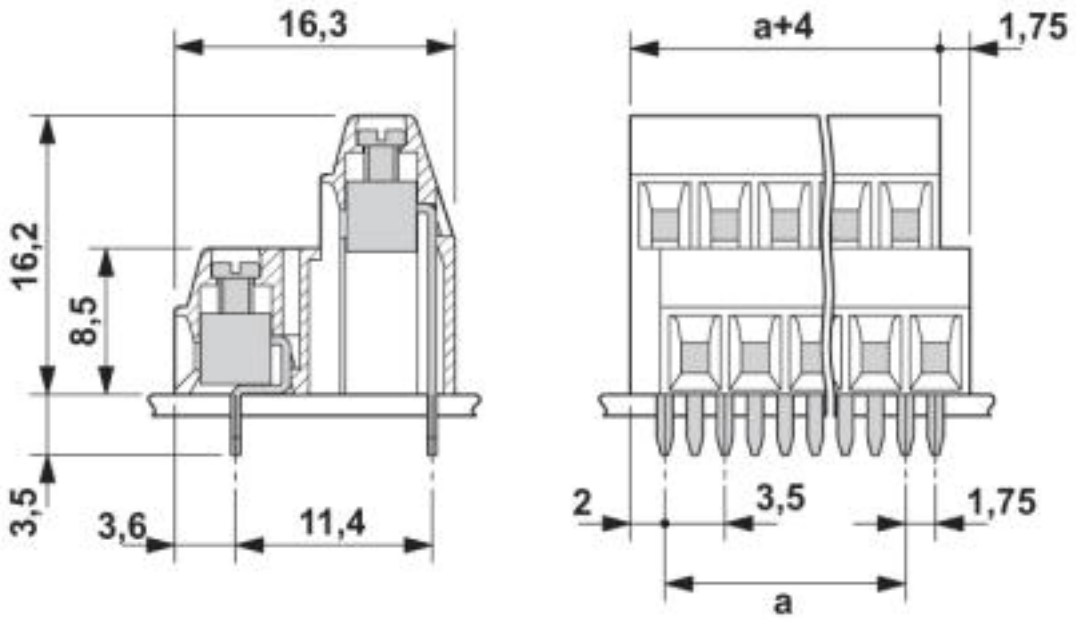

Klassifikationen

eCl@ss

eCl@ss 4.0	27141100
eCl@ss 4.1	27141100
eCl@ss 5.0	27141100
eCl@ss 5.1	27261100
eCl@ss 6.0	27261100
eCl@ss 7.0	27440401
eCl@ss 8.0	27440401
eCl@ss 9.0	27440401

ETIM

ETIM 3.0	EC001121
ETIM 4.0	EC002643
ETIM 5.0	EC002643
ETIM 6.0	EC002643
ETIM 7.0	EC002643

UNSPSC

UNSPSC 6.01	30211801
UNSPSC 7.0901	39121432
UNSPSC 11	39121432
UNSPSC 12.01	39121432
UNSPSC 13.2	39121432

Leiterplattenklemme - MKKDS 1/ 9-3,5 - 1751468

Klassifikationen

UNSPSC

UNSPSC 18.0	39121432
UNSPSC 19.0	39121432
UNSPSC 20.0	39121432
UNSPSC 21.0	39121432

Approbationen

Approbationen

Approbationen

CSA / IECEE CB Scheme / SEV / EAC / cULus Recognized

Ex Approbationen

Approbationsdetails

CSA http://www.csagroup.org/services-industries/product-listing/ 13631

	B	D
Nennspannung UN	150 V	300 V
Nennstrom IN	10 A	10 A
mm²/AWG/kcmil	28-16	28-16

IECEE CB Scheme http://www.iecee.org/ CH-10724

Nennspannung UN	125 V
Nennstrom IN	10 A
mm²/AWG/kcmil	1.5

SEV https://www.electrosuisse.ch/de/meta/shop/produktezertifikate.html IK-4486

Nennspannung UN	125 V
Nennstrom IN	10 A
mm²/AWG/kcmil	1.5

Leiterplattenklemme - MKKDS 1/ 9-3,5 - 1751468

Approbationen

EAC		B.01742

cULus Recognized		http://database.ul.com/cgi-bin/XYV/template/LISEXT/1FRAME/index.htm	E60425-19770427

	B	D
Nennspannung UN	300 V	300 V
Nennstrom IN	10 A	10 A
mm²/AWG/kcmil	30-16	30-16

Zubehör

Zubehör

Bezeichnungsstift

Bezeichnungsstift - B-STIFT - 1051993



Bezeichnungsstift, zur manuellen Beschriftung der unbedruckten Zackbandstreifen, Beschriftung wisch- und wasserfest, Strichstärke 0,5 mm

Klemmenmarker beschriftet

Kennzeichnungskarte - SK 3,5/2,8:FORTL.ZAHLEN - 0804073



Kennzeichnungskarte, Karte, weiß, beschriftet, längs: fortlaufende Zahlen 1 ... 10, 11 ... 20 usw. bis 91 ... 99, Montageart: kleben, für Klemmenbreite: 3,5 mm, Schriftfeldgröße: 3,5 x 2,8 mm

Klemmenmarker unbeschriftet

Kennzeichnungskarte - SK U/2,8 WH:UNBEDRUCKT - 0803883



Kennzeichnungskarte, Bogen, weiß, unbeschriftet, beschriftbar mit: PLOTMARK, CMS-P1-PLOTTER, Office-Drucksysteme, Montageart: kleben, für Klemmenbreite: 210 mm, Schriftfeldgröße: 186 x 2,8 mm, Anzahl der Einzelschilder: 3600

Schraubwerkzeug

Leiterplattenklemme - MKKDS 1/ 9-3,5 - 1751468

Zubehör

Schraubendreher - SZS 0,4X2,5 VDE - 1205037



Schraubendreher, Schlitz, VDE isoliert, Größe: 0,4x2,5x80 mm, 2-Komponentengriff, mit Abrollschutz

Phoenix Contact 2020 © - all rights reserved
http://www.phoenixcontact.com