Leiterplattengrundleiste - MCV 1,5/14-GF-3,81-LR - 1818300

Bitte beachten Sie, dass die hier angegebenen Daten dem Online-Katalog entnommen sind. Die vollständigen Informationen und Daten entnehmen Sie bitte der Anwenderdokumentation. Es gelten die Allgemeinen Nutzungsbedingungen für Internet-Downloads. (http://phoenixcontact.de/download)

Leiterplattengrundleiste, Nennstrom: 8 A, Bemessungsspannung (III/2): 160 V, Nennquerschnitt: 1,5 mm², Polzahl: 14, Rastermaß: 3,81 mm, Farbe: grün, Kontaktoberfläche: Zinn, Montage: Wellenlöten, Pin-Layout: Lineares Pinning, Pinlänge [P]: 3,4 mm



Abbildung zeigt eine 10-polige Variante des Artikels

Ihre Vorteile

- Bekanntes Montageprinzip erlaubt weltweiten Einsatz
- Verschraubbarer Flansch für höchste mechanische Stabilität
- Automatisches Verrasten und intuitives Lösen durch farblich abgesetzte Lock-and-Release-Bedienhebel
- Vertikaler Anschluss ermöglicht die mehrreihige Anordnung auf der Leiterplatte
- Höchste Flexibilität im Gerätedesign - eine Grundleiste für Steckverbinder mit unterschiedlichen Anschlusstechniken

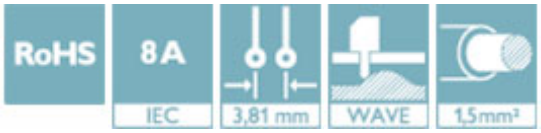

Kaufmännische Daten

Verpackungseinheit	50 STK
Mindestbestellmenge	50 STK
GTIN	4 046356 755283
GTIN	4046356755283
Gewicht pro Stück (exklusive Verpackung)	4,920 g
Gewicht pro Stück (inklusive Verpackung)	4,920 g
Zolltarifnummer	85366930
Herkunftsland	Deutschland
Verkaufsschlüssel	E1 - Leiterplattenanschl.

Technische Daten

Maße

Länge [l]	7,25 mm
Breite	63,73 mm
Rastermaß	3,81 mm
Maß a	49,53 mm

Leiterplattengrundleiste - MCV 1,5/14-GF-3,81-LR - 1818300

Technische Daten

Maße

Breite [w]	63,73 mm
Höhe [h]	12,6 mm
Bauhöhe	9,2 mm
Länge des Lötpins	3,4 mm
Stiftabmessungen	0,8 x 0,8 mm
Länge	7,25 mm

Allgemein

Artikelfamilie	MCV 1,5/..-GF-LR
Isolierstoffgruppe	IIIa
Bemessungsstoßspannung (III/3)	2,5 kV
Bemessungsstoßspannung (III/2)	2,5 kV
Bemessungsstoßspannung (II/2)	2,5 kV
Bemessungsspannung (III/3)	160 V
Bemessungsspannung (III/2)	160 V
Bemessungsspannung (II/2)	250 V
Anschluss gemäß Norm	EN-VDE
Nennstrom I_N	8 A
Belastungsstrom maximal	8 A
Isolierstoff	PBT
Brennbarkeitsklasse nach UL 94	V0
Farbe	grün
Polzahl	14

Normen und Bestimmungen

Anschluss gemäß Norm	EN-VDE
	CUL
Brennbarkeitsklasse nach UL 94	V0

Environmental Product Compliance

	Lead 7439-92-1
China RoHS	Zeitraum für bestimmungsgemäße Verwendung (EFUP): 50 Jahre
	Informationen über gefährliche Substanzen finden Sie in der Herstellererklärung unter dem Reiter "Downloads"

Zeichnungen

Leiterplattengrundleiste - MCV 1,5/14-GF-3,81-LR - 1818300

Bohrplan

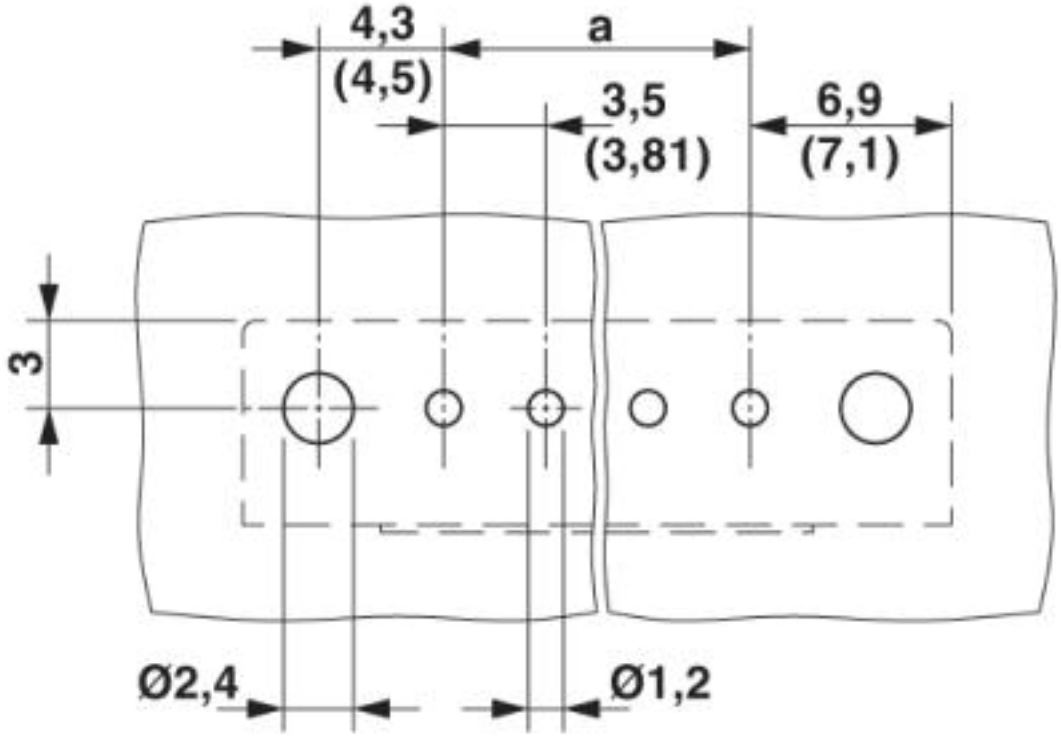

Diagramm

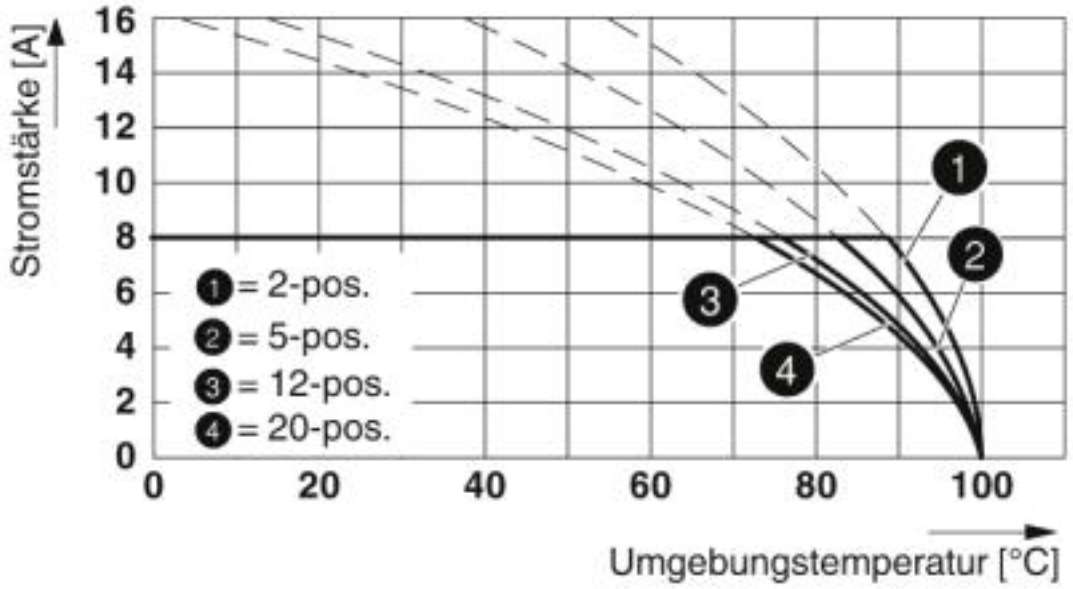

Typ: MC 1,5/...-ST-3,81-LR mit MCV 1,5/...-GF-3,81-LR

Leiterplattengrundleiste - MCV 1,5/14-GF-3,81-LR - 1818300

Maßzeichnung

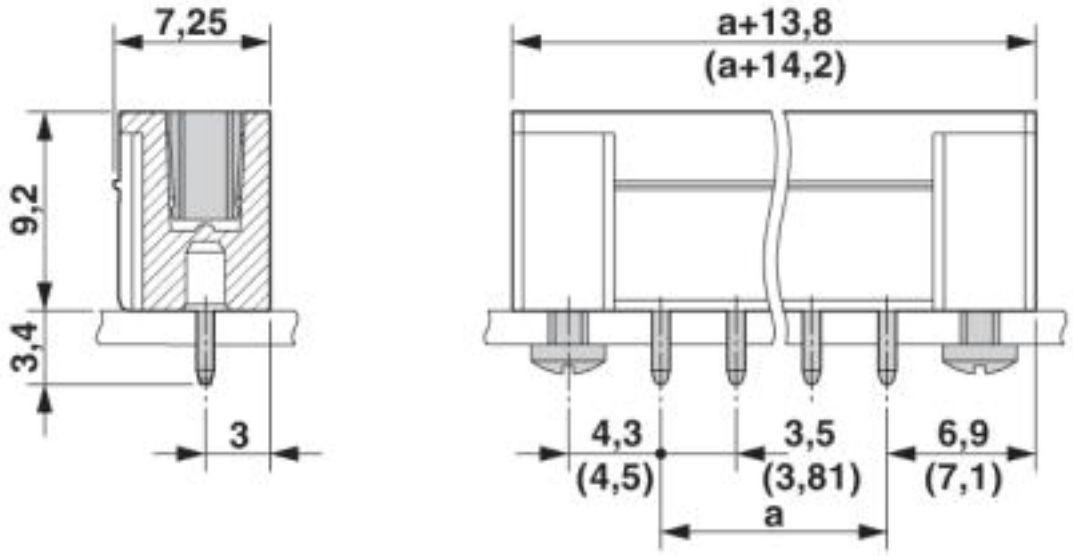

Maßzeichnung

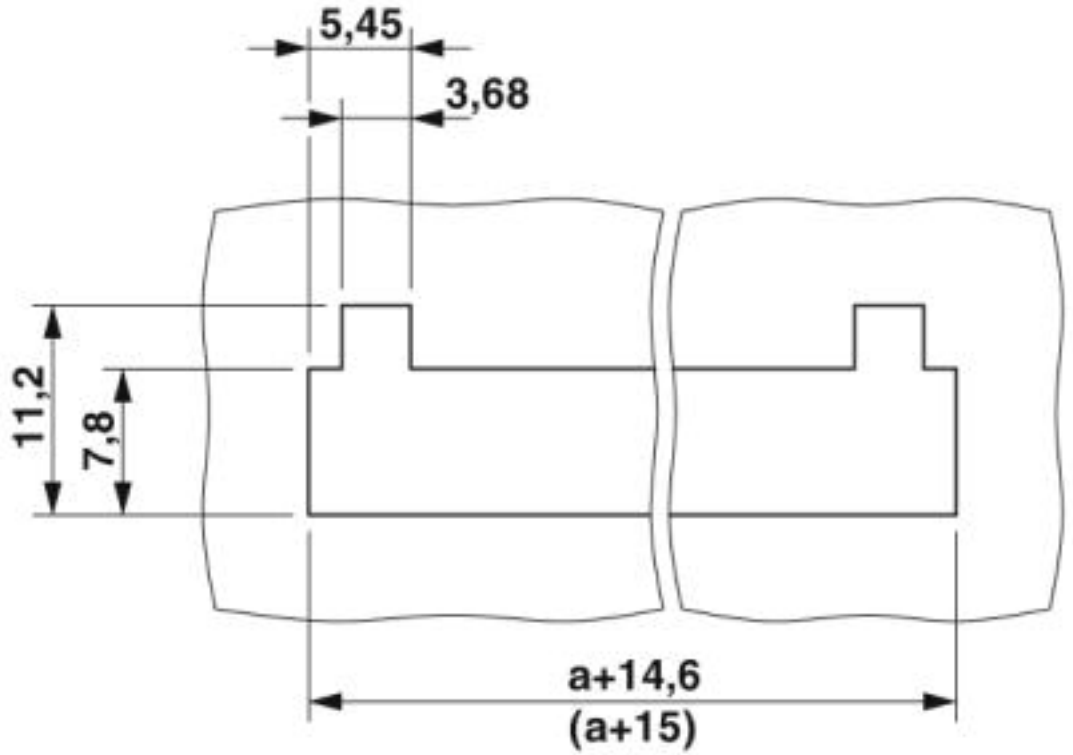

Klassifikationen

eCl@ss

eCl@ss 4.0	27260700

Leiterplattengrundleiste - MCV 1,5/14-GF-3,81-LR - 1818300

Klassifikationen

eCl@ss

eCl@ss 4.1	27260700
eCl@ss 5.0	27260700
eCl@ss 5.1	27260700
eCl@ss 6.0	27260700
eCl@ss 7.0	27440402
eCl@ss 8.0	27440402
eCl@ss 9.0	27440402

ETIM

ETIM 3.0	EC001121
ETIM 4.0	EC002637
ETIM 5.0	EC002637
ETIM 6.0	EC002637
ETIM 7.0	EC002637

UNSPSC

UNSPSC 6.01	30211810
UNSPSC 7.0901	39121409
UNSPSC 11	39121409
UNSPSC 12.01	39121409
UNSPSC 13.2	39121409
UNSPSC 18.0	39121409
UNSPSC 19.0	39121409
UNSPSC 20.0	39121409
UNSPSC 21.0	39121409

Approbationen

Approbationen

Approbationen

IECEE CB Scheme / VDE Gutachten mit Fertigungsüberwachung / EAC / cULus Recognized

Ex Approbationen

Approbationsdetails

Leiterplattengrundleiste - MCV 1,5/14-GF-3,81-LR - 1818300

Approbationen

IECEE CB Scheme	CB scheme	http://www.iecee.org/	DE1-60987-B1B2

Nennspannung UN	160 V
Nennstrom IN	8 A

VDE Gutachten mit Fertigungsüberwachung	VDE	http://www2.vde.com/de/Institut/Online-Service/VDE-gepruefteProdukte/Seiten/Online-Suche.aspx	40011723

Nennspannung UN	160 V
Nennstrom IN	8 A

EAC	EAC	B.01742

cULus Recognized	c UL us	http://database.ul.com/cgi-bin/XYV/template/LISEXT/1FRAME/index.htm	E60425-20110128

	B	D
Nennspannung UN	300 V	300 V
Nennstrom IN	8 A	8 A

Zubehör

Zubehör

Klemmenmarker beschriftet

Kennzeichnungskarte - SK 3,81/2,8:FORTL.ZAHLEN - 0804109



Kennzeichnungskarte, Karte, weiß, beschriftet, längs: fortlaufende Zahlen 1 ... 10, 11 ... 20 usw. bis 91 ... (99)100, Montageart: kleben, für Klemmenbreite: 3,81 mm, Schriftfeldgröße: 3,81 x 2,8 mm

Kodierelement

Leiterplattengrundleiste - MCV 1,5/14-GF-3,81-LR - 1818300

Zubehör

Kodierprofil - CP-MSTB - 1734634



Kodierprofil, wird in die Nut am Steckerteil bzw. invertierten Grundgehäuse eingeschoben, aus rotem Isolierstoff

Optionales Zubehör

Leiterplattensteckverbinder - MC 1,5/14-ST-3,81-LR - 1817165



Leiterplattenstecker, Nennstrom: 8 A, Bemessungsspannung (III/2): 160 V, Nennquerschnitt: 1,5 mm², Polzahl: 14, Rastermaß: 3,81 mm, Anschlussart: Schraubanschluss mit Zughülse, Farbe: grün, Kontaktoberfläche: Zinn

Leiterplattensteckverbinder - FK-MCP 1,5/14-ST-3,81-LR - 1817547



Leiterplattenstecker, Nennstrom: 8 A, Bemessungsspannung (III/2): 160 V, Nennquerschnitt: 1,5 mm², Polzahl: 14, Rastermaß: 3,81 mm, Anschlussart: Push-in-Federanschluss, Farbe: grün, Kontaktoberfläche: Zinn

Phoenix Contact 2020 © - all rights reserved
http://www.phoenixcontact.com