# Leiterplattenklemme - SPTAF 1/ 7-3,5-IL - 1861988

Bitte beachten Sie, dass die hier angegebenen Daten dem Online-Katalog entnommen sind. Die vollständigen Informationen und Daten entnehmen Sie bitte der Anwenderdokumentation. Es gelten die Allgemeinen Nutzungsbedingungen für Internet-Downloads. (http://phoenixcontact.de/download)



Abbildung zeigt eine 10-polige Variante des Artikels

Leiterplattenklemme, Nennstrom: 16 A, Bemessungsspannung (III/2): 160 V, Nennquerschnitt: 1,5 mm², Rastermaß: 3,5 mm, Polzahl: 7, Anschlussart: Push-in-Federanschluss, Montage: Wellenlöten, Anschlussrichtung Leiter/Platine: 45 °, Farbe: grün, Pin-Layout: Lineares Doppel-Pinning, Pinlänge [P]: 2,6 mm

## Ihre Vorteile

- Werkzeugloser, zeitsparender Push-in-Anschluss
- Definierte Kontaktkraft gewährleistet langzeitstabile Kontaktierung
- Intuitiv bedienbar durch farblich abgesetzten Betätigungsdrücker
- Geringe Bauteilgröße für platzkritische Anwendungen
- Schnell und komfortabel testen durch integrierte Prüfmöglichkeit




## Kaufmännische Daten

| | |
|---|---|
| Verpackungseinheit | 70 STK |
| Mindestbestellmenge | 70 STK |
| GTIN | 4 055626 135021 |
| GTIN | 4055626135021 |
| Gewicht pro Stück (exklusive Verpackung) | 3,477 g |
| Gewicht pro Stück (inklusive Verpackung) | 3,477 g |
| Zolltarifnummer | 85369010 |
| Herkunftsland | Polen |
| Verkaufsschlüssel | E1 - Leiterplattenanschl. |
| Hinweis | Auftragsgebundene Fertigung (keine Rücknahme) |

## Technische Daten

### Artikeleigenschaften

| | |
|---|---|
| Kurzbezeichnung | Leiterplattenklemme |
| Artikelfamilie | SPTAF 1/..-IL |
| Rastermaß | 3,5 mm |

# Leiterplattenklemme - SPTAF 1/ 7-3,5-IL - 1861988

## Technische Daten

### Artikeleigenschaften

| | |
|---|---|
| Polzahl | 7 |
| Anschlussart | Push-in-Federanschluss |
| Montageart | Wellenlöten |
| Pinlayout | Lineares Doppel-Pinning |
| Anzahl der Etagen | 1 |
| Anzahl der Anschlüsse | 7 |
| Anzahl der Potenziale | 7 |

### Elektrische Kenndaten

| | |
|---|---|
| Nennspannung | 160 V |

### Anschlussvermögen

| | |
|---|---|
| Anschlussart | Push-in-Federanschluss |
| Leiterquerschnitt starr | 0,2 mm² ... 1,5 mm² (Beim Anschluss und evtl. Ausrichten eines starren 1,5 mm² Leiters sind die mechanischen Querkräfte, welche auf die Klemme wirken können, durch seitliche Abstützung abzufangen.) |
| Leiterquerschnitt flexibel | 0,2 mm² ... 1,5 mm² |
| Leiterquerschnitt AWG / kcmil | 24 ... 16 |
| Leiterquerschnitt flexibel m. Aderendhülse ohne Kunststoffhülse | 0,25 mm² ... 0,75 mm² |
| Leiterquerschnitt flexibel m. Aderendhülse m. Kunststoffhülse | 0,25 mm² ... 0,75 mm² |
| Abisolierlänge | 8 mm |

### Materialangaben - Kontakt

| | |
|---|---|
| Hinweis | WEEE/RoHS konform, whisker-frei nach IEC 60068-2-82/JEDEC JESD 201 |
| Material Kontakt | Cu-Legierung |
| Oberflächenbeschaffenheit | schmelztauchverzinnt |
| Metalloberfläche Klemmstelle (Deckschicht) | Zinn (2 - 4 µm Sn) |
| Metalloberfläche Lötbereich (Deckschicht) | Zinn (2 - 4 µm Sn) |

### Materialangaben - Gehäuse

| | |
|---|---|
| Isolierstoff | PA |
| Isolierstoffgruppe | I |
| CTI nach IEC 60112 | 600 |
| Brennbarkeitsklasse nach UL 94 | V0 |

### Maßangaben zum Produkt

| | |
|---|---|
| Länge [ l ] | 11 mm |
| Breite [ w ] | 26 mm |
| Höhe [ h ] | 10,6 mm |
| Rastermaß | 3,5 mm |
| Bauhöhe (Höhe ohne Lötpin) | 8 mm |
| Pinlänge [P] | 2,6 mm |
| Stiftabstand | 5 mm |

# Leiterplattenklemme - SPTAF 1/ 7-3,5-IL - 1861988

## Technische Daten

### Maßangaben zum Produkt

| | |
|---|---|
| Stiftabmessungen | 0,75 x 0,3 mm |
| Maß a | 21 mm |

### Maßangaben für Leiterplatten-Design

| | |
|---|---|
| Bohrlochdurchmesser | 1,1 mm |
| Stiftabstand | 5 mm |

### Verpackungsangaben

| | |
|---|---|
| Verpackungsart | verpackt im Karton |
| Verpackungseinheit | 70 |
| Benennung Verpackungseinheiten | Stück |

### Allgemein Produkthinweise

| | |
|---|---|
| Art des Hinweises | Hinweis zur Anwendung |
| Hinweis | Maximal zulässiger Außendurchmesser der Aderisolierung ≤ 3 mm |

### Verarbeitungshinweise

| | |
|---|---|
| Prozess | Wellenlötung |
| Prüfspezifikation | in Anlehnung an IEC 61760-1:2006-04 |
| | in Anlehnung an IEC 60068-2-54:2006-04 |

### Umgebungsbedingungen

| | |
|---|---|
| Umgebungstemperatur (Lagerung/Transport) | -40 °C ... 70 °C |
| Umgebungstemperatur (Montage) | -5 °C ... 100 °C |
| Umgebungstemperatur (Betrieb) | -40 °C ... 100 °C (in Abhängigkeit der Derating-Kurve) |

### Anschluss und Verbindungsmethode

| | |
|---|---|
| Prüfung - Mehrmaliges Anschliessen und Lösen | DIN EN 60999-1 (VDE 0609-1):2000-12 |
| | Prüfung bestanden |
| Prüfung auf Leiterbeschädigung und -lockerung | DIN EN 60999-1 (VDE 0609-1):2000-12 |
| | Prüfung bestanden |

### Zugprüfung

| | |
|---|---|
| Zugprüfung | DIN EN 60999-1 (VDE 0609-1):2000-12 |
| | Prüfung bestanden |
| Leiterquerschnitt / Leiterart / Zugkraft | 0,2 mm² / starr / > 10 N |
| | 0,25 mm² / flexibel / > 10 N |
| | 1,5 mm² / starr / > 40 N |
| | 1,5 mm² / flexibel / > 40 N |

### Elektrische Prüfungen

| | |
|---|---|
| Bemessungsstrom | 16 A |
| Leiterquerschnitt | 1,5 mm² |
| Bemessungsspannung (III/2) | 160 V |
| Bemessungsstoßspannung (III/2) | 2,5 kV |

# Leiterplattenklemme - SPTAF 1/ 7-3,5-IL - 1861988

## Technische Daten

### Luft- und Kriechstrecken

| | |
|---|---|
| Luft und Kriechstrecken | DIN EN 60947-1 (VDE 0660-100):2011-10 |
| Prüfspezifikation | DIN EN 60947-1 (VDE 0660-100):2011-10 |
| Bemessungsisolationsspannung (III/3) | 160 V |
| Bemessungsisolationsspannung (III/2) | 160 V |
| Bemessungsisolationsspannung (II/2) | 320 V |
| Bemessungsstoßspannung (III/3) | 2,5 kV |
| Bemessungsstoßspannung (III/2) | 2,5 kV |
| Bemessungsstoßspannung (II/2) | 2,5 kV |
| Mindestwert der Luftstrecke - inhomogenes Feld (III/3) | 1,5 mm |
| Mindestwert der Luftstrecke - inhomogenes Feld (III/2) | 1,5 mm |
| Mindestwert der Luftstrecke - inhomogenes Feld (II/2) | 1,5 mm |
| Mindestwert der Kriechstrecke (III/3) | 2 mm |
| Mindestwert der Kriechstrecke (III/2) | 0,8 mm |
| Mindestwert der Kriechstrecke (II/2) | 1,6 mm |

### Vibrationsprüfung

| | |
|---|---|
| Prüfspezifikation | DIN EN 60068-2-6 (VDE 0468-2-6):2008-10 |
| Ergebnis | Prüfung bestanden |
| Frequenz | 10 - 150 - 10 Hz |
| Sweep-Geschwindigkeit | 1 Oktave/min |
| Amplitude | 0,35 mm (10 - 60,1 Hz) |
| Prüfdauer je Achse | 2,5 h |

### Normen und Bestimmungen

| | |
|---|---|
| Anschluss gemäß Norm | EN-VDE |
| Brennbarkeitsklasse nach UL 94 | V0 |

### Environmental Product Compliance

| | |
|---|---|
| China RoHS | Zeitraum für bestimmungsgemäße Verwendung: unbegrenzt = EFUP-e |
| | Keine Gefahrstoffe über den Grenzwerten |

## Zeichnungen

# Leiterplattenklemme - SPTAF 1/ 7-3,5-IL - 1861988

Bohrplan

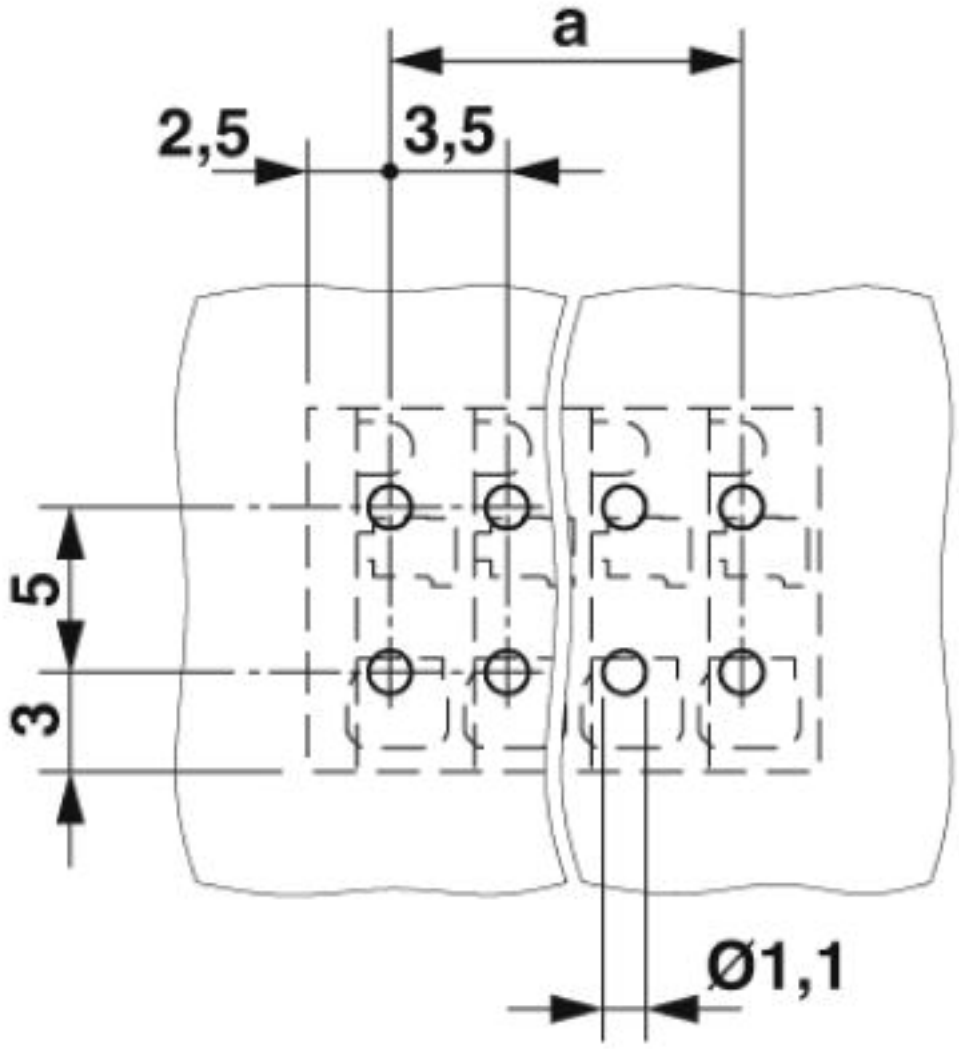

# Leiterplattenklemme - SPTAF 1/ 7-3,5-IL - 1861988

Diagramm

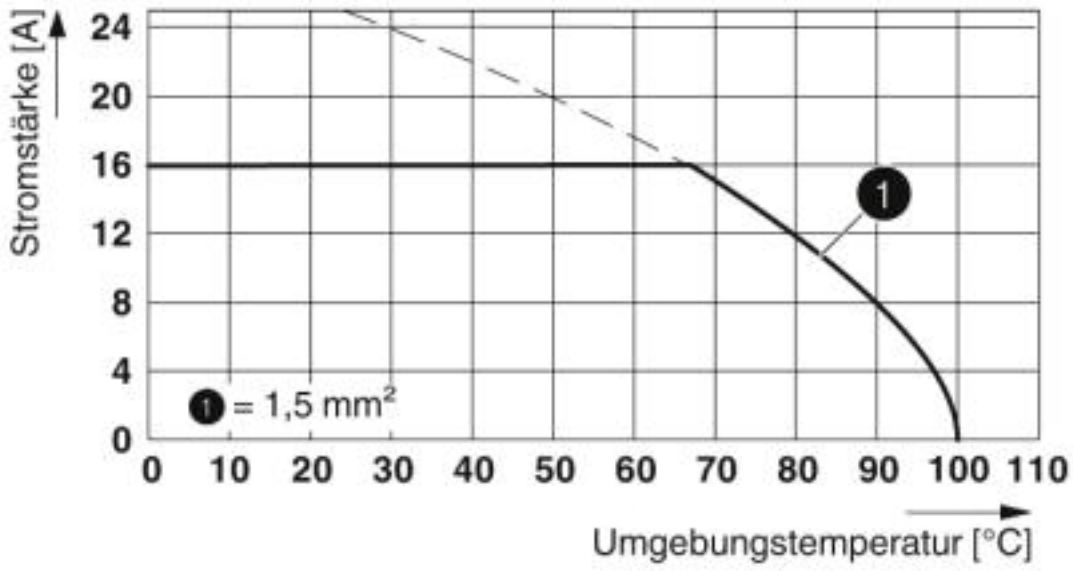


Typ: SPTAF 1/...-3,5-IL(EL)

Maßzeichnung

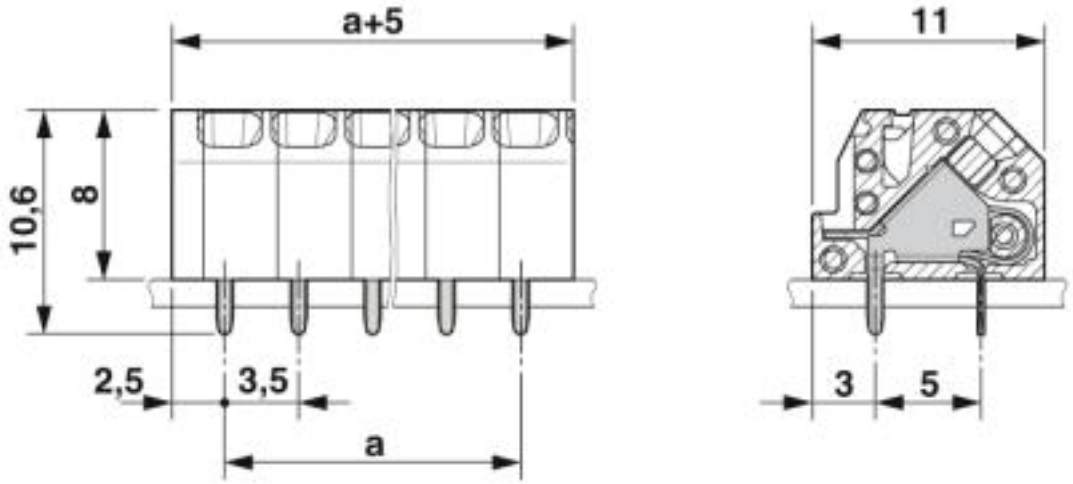


## Klassifikationen

### eCl@ss

| | |
|---|---|
| eCl@ss 5.1 | 27261100 |
| eCl@ss 6.0 | 27261100 |
| eCl@ss 7.0 | 27440401 |
| eCl@ss 8.0 | 27440401 |
| eCl@ss 9.0 | 27440401 |

# Leiterplattenklemme - SPTAF 1/ 7-3,5-IL - 1861988

## Klassifikationen

### ETIM

| | |
|---|---|
| ETIM 5.0 | EC002643 |
| ETIM 6.0 | EC002643 |
| ETIM 7.0 | EC002643 |

### UNSPSC

| | |
|---|---|
| UNSPSC 13.2 | 39121432 |
| UNSPSC 18.0 | 39121432 |
| UNSPSC 19.0 | 39121432 |
| UNSPSC 20.0 | 39121432 |
| UNSPSC 21.0 | 39121432 |

## Approbationen

### Approbationen

Approbationen

IECEE CB Scheme / VDE Zeichengenehmigung / cULus Recognized

Ex Approbationen

### Approbationsdetails

| | | | |
|---|---|---|---|
| IECEE CB Scheme | CB scheme | http://www.iecee.org/ | DE1-61914 |

| | |
|---|---|
| Nennspannung UN | 160 V |
| Nennstrom IN | 16 A |
| mm²/AWG/kcmil | 0.2-1.5 |

| | | | |
|---|---|---|---|
| VDE Zeichengenehmigung | VDE | http://www2.vde.com/de/Institut/Online-Service/VDE-gepruefteProdukte/Seiten/Online-Suche.aspx | 40047107 |

| | |
|---|---|
| Nennspannung UN | 160 V |
| Nennstrom IN | 16 A |
| mm²/AWG/kcmil | 0.2-1.5 |

# Leiterplattenklemme - SPTAF 1/ 7-3,5-IL - 1861988

## Approbationen

| | | | |
|---|---|---|---|
| cULus Recognized | c UL us | http://database.ul.com/cgi-bin/XYV/template/LISEXT/1FRAME/index.htm | E60425-20061129 |

| | B | D |
|---|---|---|
| Nennspannung UN | 300 V | 300 V |
| Nennstrom IN | 8 A | 8 A |
| mm²/AWG/kcmil | 24-16 | 24-16 |

## Zubehör

### Zubehör

### Crimpwerkzeug

Presszange - CRIMPFOX 6 - 1212034



Presszange, für Aderendhülsen ohne Isolierkragen nach DIN 46228 Teil 1 und Aderendhülsen mit Isolierkragen nach DIN 46228 Teil 4, 0,25 mm² ... 6,0 mm², seitliche Einführung, Trapez-Crimp

### Schraubwerkzeug

Schraubendreher - SZF 0-0,4X2,5 - 1204504



Betätigungswerkzeug, für ST-Klemmen, auch als Schlitzschraubendreher geeignet, Größe: 0,4 x 2,5 x 75 mm, 2-Komponentengriff, mit Abrollschutz

Phoenix Contact 2020 © - all rights reserved
http://www.phoenixcontact.com