CZ NÁVOD K OBSLUZE

Chladnička KSG 7282

BOMANN®

Obj. č.: 226 79 49

Vážený zákazníku,

děkujeme Vám za Vaši důvěru a za nákup chladničky Bomann

Tento návod k obsluze je součástí výrobku. Obsahuje důležité pokyny k uvedení výrobku do provozu a k jeho obsluze. Jestliže výrobek předáte jiným osobám, dbejte na to, abyste jim odevzdali i tento návod.

Ponechejte si tento návod, abyste si jej mohli znovu kdykoliv přečíst!

Popis a ovládací prvky

Pohled zezadu Čelní pohled

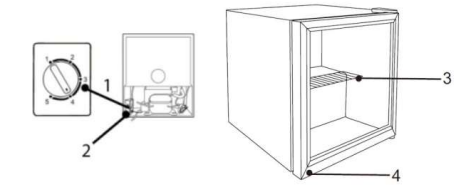

1 Regulátor teploty
2 Vypínač vnitřního osvětlení
3 Mřížové police
4 Patky

Instalace

Předpoklady, které musí splňovat místo instalace

- Je nezbytná dobrá cirkulace vzduchu kolem spotřebiče, aby bylo teplo řádně odváděno a provoz byl efektivní, s pokud možno co nejnižší spotřebou energie. Za tímto účelem musí být kolem spotřebiče k dispozici dostatek volného prostoru.
  - Vzdálenost od zadní strany spotřebiče cca 5 cm a od bočních stěn vždy cca 10 cm.
  - Spotřebič umístěte tak, aby bylo možné dveře spotřebiče úplně otevřít.
- Spotřebič smí stát jen na místě, jehož okolní teplota odpovídá klimatické třídě, pro kterou je spotřebič dimenzovaný. Klimatickou třídu najdete v „Datovém listu produktu“ a na typovém štítku, který se nachází ve vnitřním prostoru nebo na zadní straně spotřebiče.
- Instalujte spotřebič pouze na stabilní a bezpečnou plochu. Pokud nestojí vodorovně, odpovídajícím způsobem seřiďte patky.
- Vyhněte se instalaci:
  - vedle topných těles, sporáků, na místech s přímým slunečním zářením, vedle jiných zdrojů tepla;
  - na místech, kde se vyskytuje vysoká vlhkost (např. ve venkovním prostředí, v koupelně), protože kovové části v takových případech podléhají korozi;
  - v blízkosti těkavých a zápalných materiálů (např. plynu, benzinu, alkoholu, laků atd.) a v místnostech se špatnou cirkulací vzduchu (např. v garáži).
  - Spotřebič nevystavujte povětrnostním vlivům.

Elektrická přípojka

⚠ VAROVÁNÍ:

- Připojení k elektrické síti musí odpovídat místním zákonům a předpisům.
- Neodborné připojení může vést k úrazu elektrickým proudem!
- Nepozměňujte zástrčku spotřebiče!
- Pokud síťová zásuvka neodpovídá zástrčce spotřebiče, nechte zásuvku vyměnit odborníkem.
- Musí být zaručen přístup k zástrčce, aby bylo možné spotřebič v nouzové situaci okamžitě odpojit od napájení.
- Před připojením se ujistěte, že zdroj napětí odpovídá údajům na typovém štítku.
- Zástrčku zapojte do síťové zásuvky s ochranným kontaktem, nainstalované podle předpisů.
- Jestliže zástrčka po instalaci není volně přístupná, na straně instalace musí být z důvodu splnění relevantních bezpečnostních předpisů k dispozici příslušné oddělovací zařízení.

Změna umístění dveřního závěsu

Dveřní závěs lze přemístit z pravé strany (stav při dodání) na levou stranu, pokud to vyžaduje místo instalace.

⚠ VAROVÁNÍ: Při změně umístění dveřního závěsu nesmí být spotřebič připojený k napájení.

ℹ UPOZORNĚNÍ: Přivolejte si na pomoc další osobu.

Pravděpodobně budete potřebovat: křížový šroubovák, šroubový klíč a plochý šroubovák.

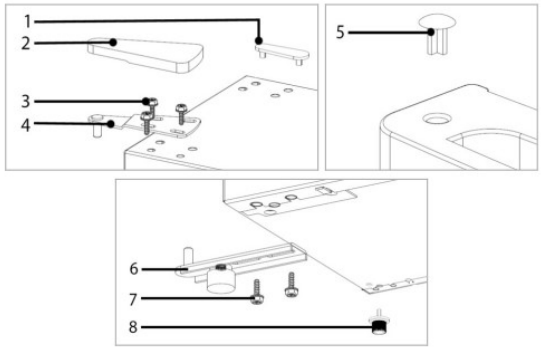

- Odstraňte záslepku (1) a obložení závěsu (2).
- Uvolněte šrouby (3) a sejměte dveřní závěs (4). Vyzvedněte dvířka spotřebiče z dveřního závěsu (6).
- Přemístěte záslepku (5) dvířek spotřebiče.
- Dvířka spotřebiče odložte stranou (na bezpečné místo).
- Spotřebič lehce naklopte dozadu a v této poloze ho zafixujte.
- Demontujte dveřní závěs (6) včetně patky tak, že povolíte šrouby (7).
- Vyšroubujte samostatnou patku (8).
- Přemístěte a odpovídajícím způsobem upevněte dveřní závěs (6) včetně patky se šrouby (7).
  Samostatnou patku (8) zašroubujte.
- Spotřebič znovu postavte do svislé polohy. Nasaďte dvířka spotřebiče na závěs a zafixujte je v požadované poloze.
- Odpovídajícím způsobem přemístěte a upevněte dveřní závěs (4) se šrouby (3).
- Vložte záslepku (1) do volného otvoru a obložení závěsu (2) nasaďte zpátky.

Zkontrolujte, zda jsou dveře svisle a vodorovně optimálně vyrovnané, tak by bylo zajištěné jejich hladké otevírání a zavírání.

Uvedení do provozu

Před prvním uvedením do provozu

POZOR: Po přepravě by měl spotřebič cca 4 hodiny stát ve svislé poloze, než ho připojíte k napájení.
Nerespektování tohoto pravidla může vést k chybnému fungování systému chlazení, a tedy k výpadku spotřebiče.

Spuštění spotřebiče

- Připojte spotřebič ke zdroji napájení.
- Nastavte regulátor teploty. K tomu si přečtěte také kapitolu „Nastavení“.

Nastavení
Výkonnostní stupně [1–5] regulují různé hodnoty teploty uvnitř.

Poloha 1 nejnižší stupeň (nejvyšší teplota uvnitř)
Poloha 5 nejvyšší stupeň (nejnižší teplota uvnitř)

Uvědomte si, že se teplota liší v závislosti na teplotě v okolí (na místě instalace), na četnosti otevírání dveří a na naplnění.
Zpočátku byste měli regulátor teploty nastavit na nejvyšší stupeň, dokud spotřebič nedosáhne požadované provozní teploty.
Doporučujeme vám, abyste teplotu poté nastavili o jeden stupeň níže, na střední úroveň. Později můžete provést případné další úpravy teploty.

Vnitřní osvětlení
Vnitřní osvětlení zapnete nebo vypnete vypínačem na zadní straně spotřebiče.

Uskladnění
Spotřebič je vhodný výhradně k chlazení a uskladnění nápojů.
Více úrovní pro zasunutí mřížových polic umožňuje individuální uskladnění.
Podle potřeby lze police za účelem optimalizace úložného prostoru výškově přestavit, resp. vyjmout.

Kapacita/objem:
44 plechovek po 330 ml (70 x 120 mm)
32 lahví po 500 ml (70 x 170 mm)

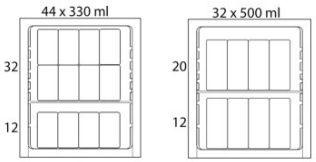

Velké láhve skladujte na mřížové polici ve vodorovné poloze, hrdlem dopředu.

Provozní zvuky

Druh zvuku	Příčina
Vrnění	Kompresor je v provozu
Zvuky vydávané kapalinou	Cirkulace chladiva
Klikání	Regulátor teploty zapnul nebo vypnul kompresor
Rušivé zvuky	Vibrace polic nebo chladicích hadů

Vypnutí
Chcete-li spotřebič vypnout, odpojte ho od zdroje napájení.
Pokud chcete spotřebič na delší dobu odstavit z provozu:

- Vyjměte veškerý jeho obsah.
- Nechte spotřebič odmrazit (v závislosti na modelu) a důkladně ho vyčistěte.
- Následně nechte dveře spotřebiče otevřené, abyste zamezili vzniku plísně a zápachu.

Tipy pro úsporu energie

- Spotřebič odpojte od napájecího zdroje, pokud ho nepoužíváte.
- Nestavějte spotřebič do blízkosti sporáků, topných těles nebo jiných zdrojů tepla. Pokud je okolní teplota vysoká, kompresor se spouští častěji a na delší dobu.
- Dbejte na dostatečné odvětrávání a přívod vzduchu na spodku spotřebiče a na jeho zadní straně.
- Větrací otvory nesmíte nikdy zakrývat.
- Teplotu nenastavujte nižší, než je potřeba.
- Teplé pokrmy nechte nejdříve vychladnout, než je vložíte do spotřebiče.
- Spotřebič pravidelně odmrazujte (v závislosti na modelu).
- Dveře spotřebiče ponechte otevřené jen po nezbytnou dobu.
- Vnitřní osvětlení zapněte pouze v případě potřeby.
- Těsnění dveří musí být zcela neporušené, aby se dveře správně zavřely.

Bezpečnostní předpisy, údržba a čištění

Z bezpečnostních důvodů a z důvodů registrace (CE) neprovádějte žádné zásahy do chladničky.
Případné opravy svěřte odbornému servisu. Nevystavujte tento výrobek přílišné vlhkosti, nenamáčejte jej do vody, nevystavujte jej vibracím, otřesům a přímému slunečnímu záření.
Tento výrobek a jeho příslušenství nejsou žádné dětské hračky a nepatří do rukou malých dětí!
Nenechávejte volně ležet obalový materiál. Fólie z umělých hmot představují nebezpečí pro děti, neboť by je mohly spolknout.

Pokud si nebudete vědět rady, jak tento výrobek používat a v návodu nenajdete potřebné informace, spojte se s naší technickou poradnou nebo požádejte o radu kvalifikovaného odborníka.

K čištění používejte pouze měkký, mírně vodou navlhčený hadřík. Nepoužívejte žádné prostředky na drhnutí nebo chemická rozpouštědla (ředidla barev a laků), neboť by tyto prostředky mohly poškodit povrch a součásti výrobku.

Chladicí kapalina
VAROVÁNÍ před zápalnými látkami
Chladicí okruh obsahuje chladicí prostředek isobutan (R600a), přírodní plyn s vysokou snášenlivostí v životním prostředí, který je hořlavý. Při přepravě a umísťování spotřebiče dbejte na to, aby nedošlo k poškození žádné části chladicího okruhu.

Čištění spotřebiče vnitřní výbavy

- Vnitřní prostor spotřebiče, vnější plochy, příslušenství a těsnění dveří pravidelně čistěte vlažnou vodou a jemným čisticím prostředkem, nebo čistým, vlhkým hadříkem z mikrovlákna bez čisticího prostředku.
- Obsah spotřebiče (uskladněné potraviny) při tom vyjměte a uložte na chladném místě.
- Kanálek na odvod vody při odmrazování čistěte opatrně, například čističem na dýmky.
- Poté, co vše důkladně uschlo, můžete spotřebič znovu uvést do provozu.

Odmrazování

POZOR:

K odstraňování ledu z výparníku nikdy nepoužívejte kovové předměty (např. nože). Jinak může dojít k jeho poškození.
K dosažení lepšího chlazení a omezení spotřeby energie musíte spotřebič pravidelně ručně odmrazovat následujícím způsobem:

- Před zahájením procesu odmrazování odpojte spotřebič od zdroje napájení.
- Obsah spotřebiče (uskladněné nápoje) vyjměte a uložte na chladném místě.
- Jakmile led roztál, vytřete vodu a vnitřek spotřebiče osušte.

Výměna svítidla

POZOR:

Kryt LED osvětlení NEODSTRAŇUJTE. LED osvětlení smí v případě poruchy/závady vyměnit nebo opravit pouze servis

Řešení problémů

Porucha	Příčina/Náprava
Spotřebič nepracuje, resp. nepracuje správně	Zkontrolujte napájení / nastavení teploty / teplotu v okolí. Uvolněte větrací otvory, spotřebič postavte do volného prostoru.
Obsah spotřebiče je příliš teplý	Zkontrolujte nastavení teploty / teplotu v okolí. Nechte dveře otevřené jen po nezbytnou dobu.
Spotřebič je během provozu hlučný	Zkontrolujte, zda je spotřebič ustavený vodorovně. Viz „Zvuky za provozu“.
Voda na dně spotřebiče	Zkontrolujte nastavení teploty / otvor kanálku na odvod vody při odmrazování.
Osvětlení nefunguje	Zkontrolujte napájení. Viz „Výměna svítidla“.

Recyklace

Elektronické a elektrické produkty nesmějí být vhazovány do domovních odpadů.
Likviduje odpad na konci doby životnosti výrobku přiměřeně podle platných zákonných ustanovení.

Šetřete životní prostředí! Přispějte k jeho ochraně!

Technické údaje

Elektrická přípojka

Připojovací napětí	220–240 V~ / 50 Hz
Jmenovitý výkon	0,5 A

Rozměry (v × š × hl) / hmotnost

Rozměry spotřebiče	51,0 × 43,0 × 47,5 cm
Čistá hmotnost	cca 16,0 kg

Překlad tohoto návodu zajistila společnost Conrad Electronic Česká republika, s. r. o.

Všechna práva vyhrazena. Jakékoliv druhy kopií tohoto návodu, jako např. fotokopie, jsou předmětem souhlasu společnosti Conrad Electronic Česká republika, s. r. o. Návod k použití odpovídá technickému stavu při tisku! **Změny vyhrazeny!**

© Copyright Conrad Electronic Česká republika, s. r. o. **MIH/02/2024**