Copying of this document and giving it to others, and the use or communication of the contents thereof, are forbidden without express authority. All rights reserved.

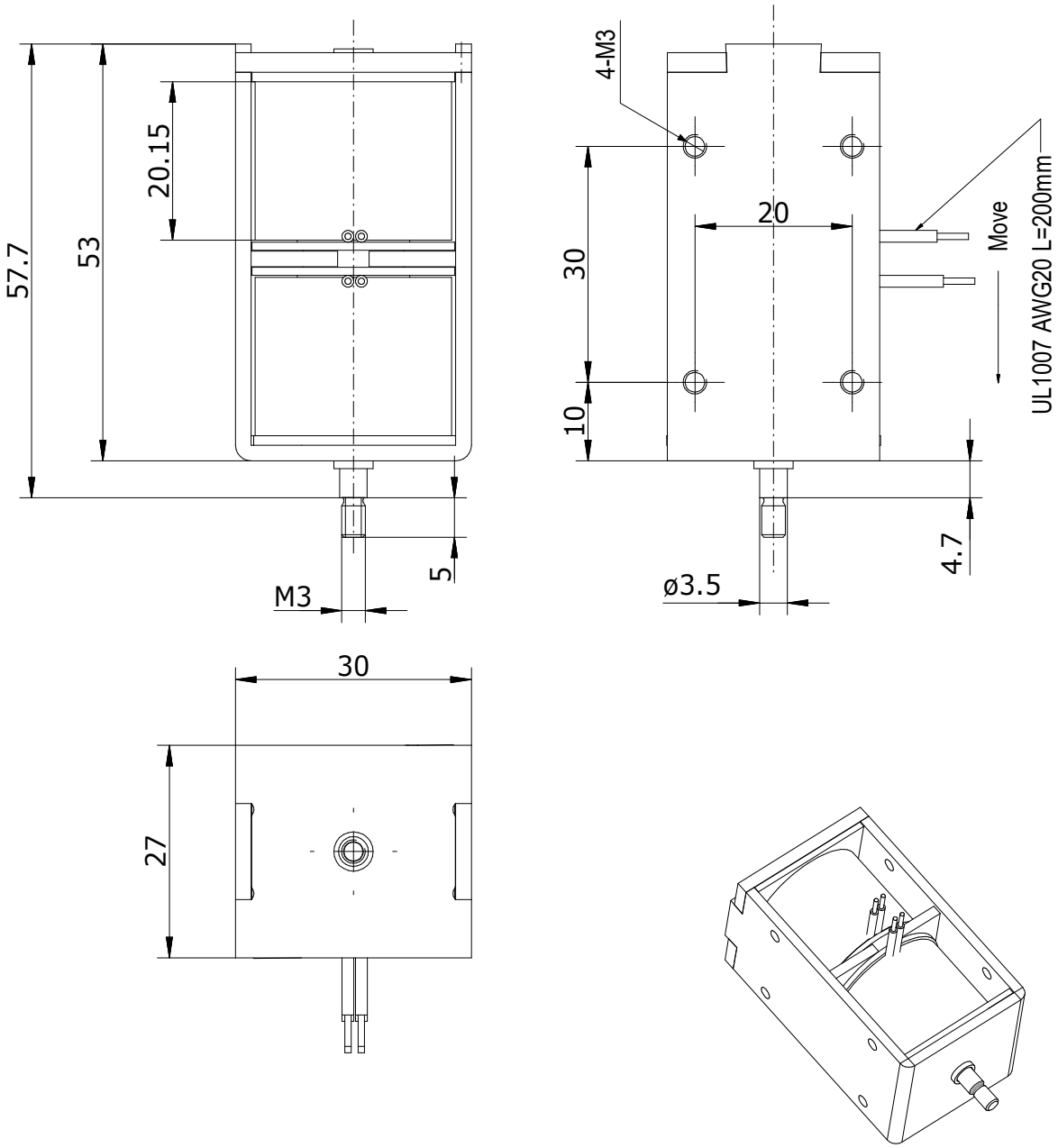

RED CONNECT "+", BROWN CONNECT"-" THE PLUNGER MOVE DOWN RED CONNECT "+", WHITE CONNECT"-" THE PLUNGER MOVE UP — 24V
RED CONNECT "+", BLUE CONNECT"-" THE PLUNGER MOVE DOWN RED CONNECT "+", WHITE CONNECT"-" THE PLUNGER MOVE UP — 12V

NOTE:

1. 54W
2. 0mm stroke,Pe- force>10N;
3. 12mm stroke, force>5N;
4. DUTY 20%.

RED MAGNETICS®	Maße in mm Dimensions in millimeters	Zul. Abw. f. Maße ohne Toleranzang. General tolerances ISO 2768-Km	Fertigzustand finished cond.
Maßstab Scale 1:1	Menge Quantity 1		
Rohstoff/Raw material -			
Rohteil-Nr./Raw piece No. -			
Werkzeug-Nr./Tool No. -			
2014	Datum Date	Name Name	
Bearb. Drawn	26.03.14	F. Käsbauer	
Gepr. Check.	26.03.14	A. Huber	
Norm Appr.			
Benennung/Designation			
Doppelspulenhubmagnet 12mm stroke length			
Sachnummer/Part-No.			
ITS-LX-3027-_ _ VDC			
Blatt Sheet 1	von of 1		
Ausg. Issue	Änderung Modification	Datum Date	Name Name
Dateiname Filename			
Ursprung Source			

Weitergabe und Vervielfältigung dieser Unterlage, sowie Verwertung und Mitteilung Ihres Inhalts nicht gestattet, soweit nicht ausdrücklich zugestanden. Alle Rechte vorbehalten