B-B

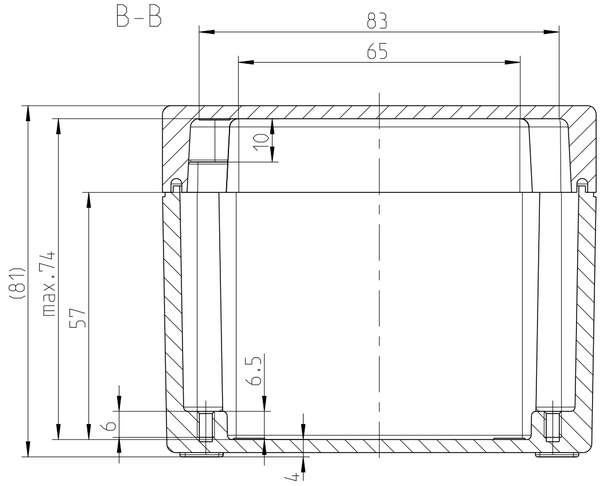

C-C

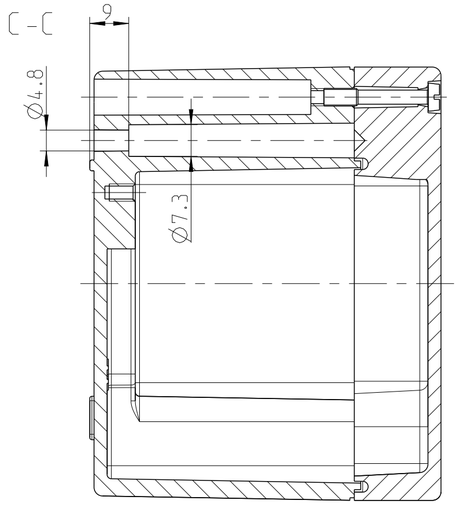

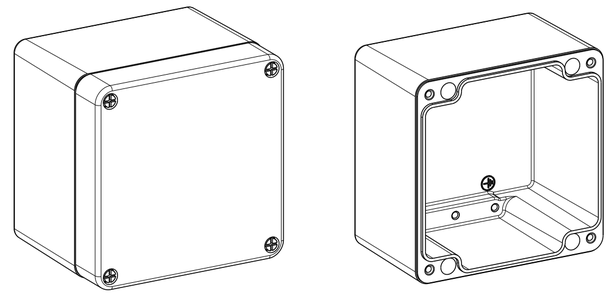

1:2

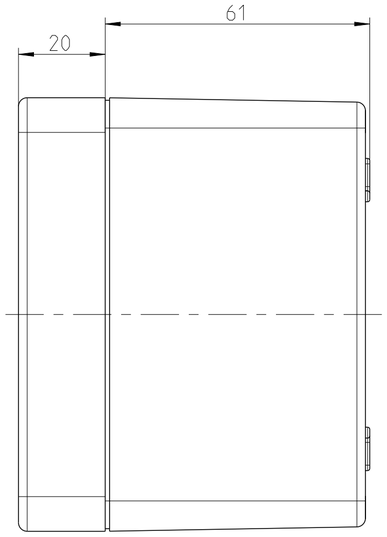

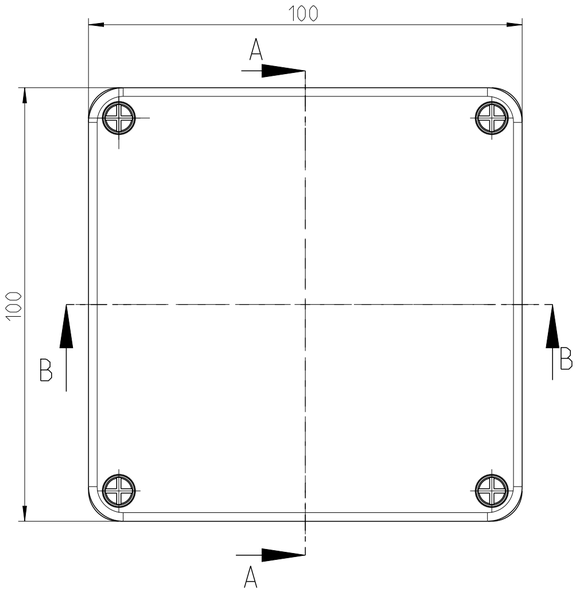

A-A

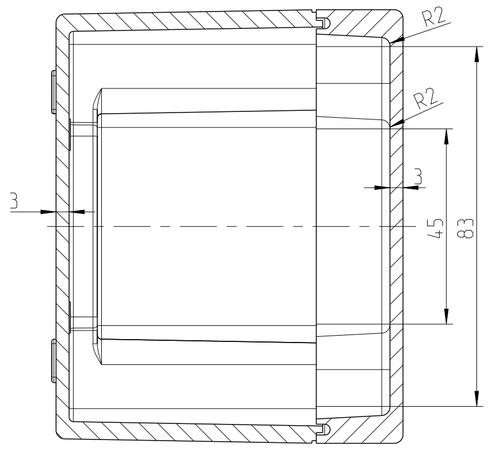

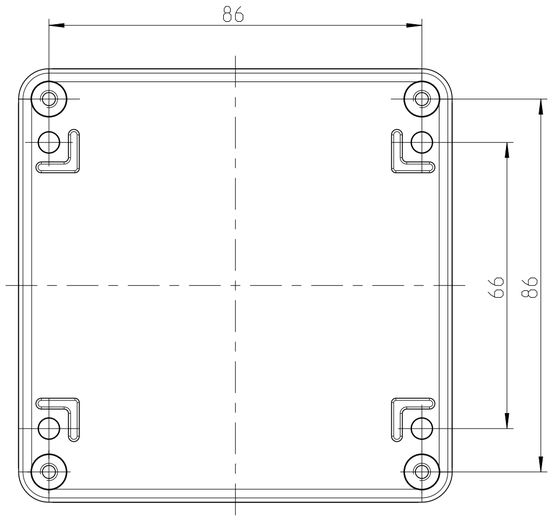

Innenansicht Unterteil/
interior view bottom part

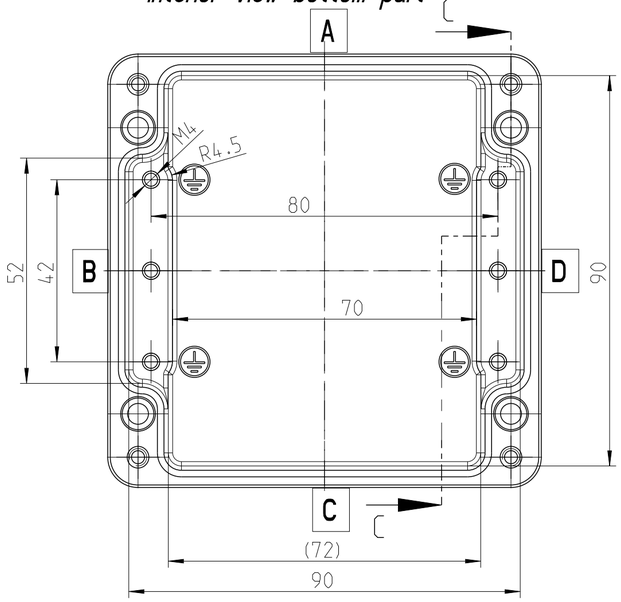

Innenansicht Deckel/
interior view lid

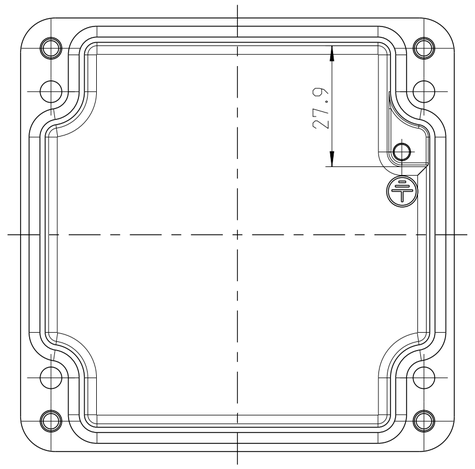

Fehlende Bemassungen können dem DXF entnommen werden
missing dimensions are provided in the DXF

Schutzvermerk ISO 16016 beachten. Refer to protection notice ISO 16016.

Maßstab / Scale 1:1

els spelsberg

Massblatt/Dimension sheet

AL 1010-8

M-AL-1010-8

A2

1 Freigabe 13.06.25

(Dateiname Modell:) M-AL-1010-8

(Dateiname Zeichnung:) M-AL-1010-8