Faciella Slim 30 AM17R/2600-830 1G1 ETDD

TOC: 7395851

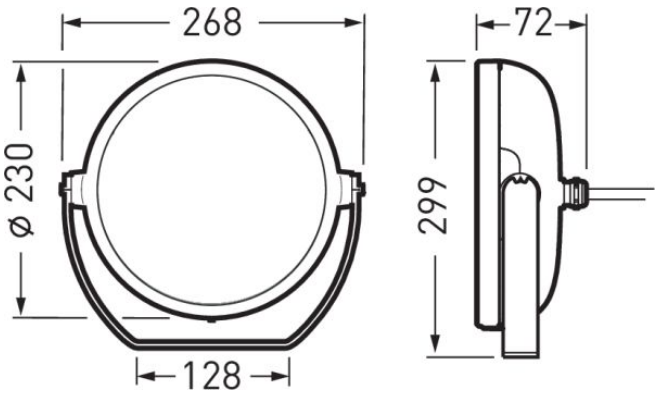

Produktmerkmale und Kenndaten

Leuchtentyp	Runder, kompakter LED-Scheinwerfer.
Montageart	Anbau|Outdoor Richtmontage
Leuchtenoptik	Spiegelreflektor aus eloxiertem Aluminium.
Anschlussleistung	40 W
Leistungsfaktor	0,95
Farbtemperatur	3.000 K
Bemessungslichtstrom	2.600 lm
Lichtausbeute	65 lm/W
LED-Lebensdauer	L80 (25 °C) = 50.000 h
Farbwiedergabeindex	80
Farbtoleranz	3 SDCM
Photobiologische Klasse	Gruppe 2 - mittleres Risiko
Leuchtenfarbe	DB703 Anthrazit
Leuchtenkörper	Runder, flacher Leuchtenkörper aus korrosionsbeständigem Aluminium-Druckguss. Oberfläche anodisiert und anschließend mit einer Epoxy-Pulvergrundierung und alterungsbeständigen Polyester-Pulverbeschichtung versehen. Befestigungsbügel aus verzinktem Stahl.
Elektrische Ausführung	Mit elektronischem Betriebsgerät, digital dimmbar (DALI).
Stoßspannungsfestigkeit (Differential Mode)	1 kV
Stoßspannungsfestigkeit (Common Mode)	2 kV
Leitungsquerschnitt	1,50 mm²
Anschlussart	Anschlussleitung
Dimmbereich	1 - 100 %
Monitoring Ready	Auf Anfrage
Bemessungsfrequenz	50/60 Hz
Bemessungsspannung	220 - 240 V
Klirrfaktor (THD) < %	10 %
Schutzart	IP65
Schutzklasse	I
Schlagfestigkeit IK	IK10
Glühdrahtbeständigkeit	850 °C
Umgebungstemperatur	25 °C
Länge-Netto	102 mm
Breite-Netto	268 mm
Höhe-Netto	256 mm
Gewicht	3,3 kg

Alle technischen Daten sowie Gewichts- und Maßangaben sind sorgfältig erstellt. Irrtum vorbehalten. Produktabbildungen sind beispielhaft und können vom Original abweichen. Änderungen, die dem Fortschritt dienen, behalten wir uns vor.

Lichtverteilungskurven

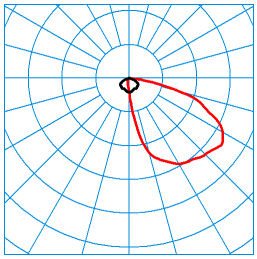

Faciella Slim 30 AM17R/2600-830 1G1 TX120348

DIN 5040: A30
UTE: 1,00 E
CEN Flux Code: 38 74 97 100 100 0 0 0 0

C0 - C180
C90 - C270

Lieferbares Zubehör

	Material	Bezeichnung
	Faciella 15/20 ES 6332300	Erdspieß aus Stahl, feuerverzinkt.

Ausschreibungstext

Runder, kompakter LED-Scheinwerfer. Die Leuchte ist Teil einer Baureihe mit Varianten, die unterschiedliche beleuchtungstechnische Anforderungen bei gleichem Leuchtendesign abdecken. Zur direkten Montage auf festem Untergrund. Mit Erdspieß (Zubehör) für Befestigung im Erdreich geeignet. Spiegelreflektor aus eloxiertem Aluminium. Mit asymmetrisch mittelbreit strahlender Lichtstärkeverteilung. Bemessungslichtstrom 2600 lm, Bemessungsleistung 40,00 W, Leuchten-Lichtausbeute 65 lm/W. Lichtfarbe warmweiß, ähnlichste Farbtemperatur (CCT) 3000 K, Farborttoleranz (initial MacAdam) ≤ 3 SDCM, allgemeiner Farbwiedergabeindex (CRI) R_a > 80. Mittlere Bemessungslebensdauer L_{80} (t_q 25 °C) = 50.000 h. Runder, flacher Leuchtenkörper aus korrosionsbeständigem Aluminium-Druckguss. Oberfläche anodisiert und anschließend mit einer Epoxy-Pulvergrundierung und alterungsbeständigen Polyester-Pulverbeschichtung versehen. Befestigungsbügel aus verzinktem Stahl. Farbe Leuchtenkörper anthrazit (DB 703). Der Leuchtenkörper kann auf Anfrage ohne Mehrkosten in nachfolgenden Farben ausgeführt werden: Schwarz texturisiert (Akzo Nobel 8118669, ähnlich RAL 9005), Weiß texturisiert (Akzo Nobel 8158870, ähnlich RAL 9016), Grau texturisiert (Akzo Nobel 8129595, ähnlich RAL 9006). Weitere Farbvarianten nach RAL oder DB Farbcode sind auf Anfrage gegen Mehrpreis möglich. Länge 102 mm, Leuchtenhöhe 256 mm, Breite 268 mm. Leuchtenkopf Ø 230 mm. Gewicht: 3,3 kg. Mit planer Abschlussscheibe, extraklar. Zentrales Gelenk zur Drehung und Schwenkung auf zwei Achsen mit Arretierungssystem für die präzise Strahlerausrichtung. Horizontaler Drehbereich: 330°, Schwenkbereich - 45° - 90°. Mit Gehäuseschrauben aus Edelstahl. Schutzklasse (EN 61140): I, Schutzart (DIN EN 60529): IP65, Stoßfestigkeitsgrad nach IEC 62262: IK10. Mit 5-poliger Anschlussleitung 5 x 0,75 mm^2, 1500 mm. Mit elektronischem Betriebsgerät, digital dimmbar (DALI). Das Produkt erfüllt die grundlegenden Anforderungen der anwendbaren EU-Richtlinien und des Produktsicherheitsgesetzes und trägt die CE-Kennzeichnung.

Alle technischen Daten sowie Gewichts- und Maßangaben sind sorgfältig erstellt. Irrtum vorbehalten. Produktabbildungen sind beispielhaft und können vom Original abweichen. Änderungen, die dem Fortschritt dienen, behalten wir uns vor.