Cultega T COM PAW 600-930 ETDI KL 05

TOC: 7915959

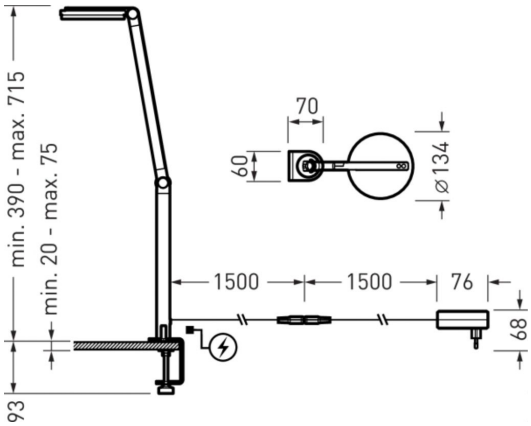

Produktmerkmale und Kenndaten

Leuchtentyp	Kompakte Tischleuchte mit einem flachen, runden Leuchtenkopf, drei Justiergelenken und Befestigungsklemme.
Montageart	Aufstellen
Leuchtenoptik	Mit prismierter Abdeckung für optimale Lichtverteilung.
Anschlussleistung	8,10 W
Leistungsfaktor	0,90
Farbtemperatur	3.000 K
Bemessungslichtstrom	700 lm
Lichtausbeute	86 lm/W
Austauschbarkeit Lichtquelle	Ja - austauschbar
LED-Lebensdauer	L80 (25 °C) = 50.000 h
Farbwiedergabeindex	90
Farbtoleranz	3 SDCM
Photobiologische Klasse	Gruppe 0 - kein Risiko
Leuchtenfarbe	RAL9005 Tiefschwarz
Leuchtenkörper	Leuchtenkörper aus Aluminium-Druckguss.
Elektrische Ausführung	Mit elektronischem Betriebsgerät, dimmbar (integriert).
Anschlussart	Netzstecker
Dimmbereich	1 - 100 %
Bemessungsfrequenz	50/60 Hz
Bemessungsspannung	220 - 240 V
Schutzart	IP20
Schutzklasse	II
Schlagfestigkeit IK	IK02
Glühdrahtbeständigkeit	650 °C
Umgebungstemperatur	25 °C
Max. Leuchten an B10	10
Max. Leuchten an B16	16
Max. Leuchten an C10	16
Max. Leuchten an C16	25
Länge-Netto	134 mm
Breite-Netto	134 mm
Höhe-Netto	808 mm
Gewicht	1,4 kg

Alle technischen Daten sowie Gewichts- und Maßangaben sind sorgfältig erstellt. Irrtum vorbehalten. Produktabbildungen sind beispielhaft und können vom Original abweichen. Änderungen, die dem Fortschritt dienen, behalten wir uns vor.

Lichtverteilungskurven

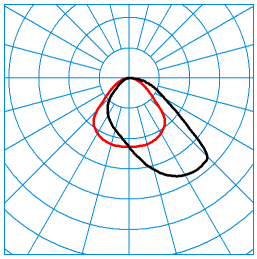

Cultega T COM PAW 600-930 ETDI KL 05
TX280846

C0 - C180
C90 - C270

DIN 5040: A40
UTE: 1,00 D
CEN Flux Code: 54 85 97 100 100

Lieferbares Zubehör

Material	Bezeichnung
Cultega T NT 7856300	Netzteil der Cultega Tischleuchte. Zum Ersatz oder Austausch.
Cultega T FP 01 7855700	Fußplatte der Cultega Tischleuchte. Zum Ersatz oder Austausch. Farbe weiß.
Cultega T FP 05 7855800	Fußplatte der Cultega Tischleuchte. Zum Ersatz oder Austausch. Farbe schwarz.
Cultega T KL 01 7855900	Tischklemme der Cultega Tischleuchte. Zum Ersatz oder Austausch. Farbe weiß.
Cultega T KL 05 7856000	Tischklemme der Cultega Tischleuchte. Zum Ersatz oder Austausch. Farbe schwarz.

Ausschreibungstext

Kompakte Tischleuchte mit einem flachen, runden Leuchtenkopf, drei Justiergelenken und Befestigungsklemme. Die Steuerung der Leuchte erfolgt über die Bedienelemente am Leuchtenkopf. Geeignet zur Beleuchtung einer Fläche RF3 nach DIN 5035-8 mit bis zu 500lx ohne Zusatzbeleuchtung. In Verbindung mit Allgemeinbeleuchtung (500lx) werden für bürospezifische Sehaufgaben modifizierte Beleuchtungsstärken nach DIN EN 12464-1:2021 von bis zu 1000lx auf der Fläche RF3 erreicht. Mit Tischklemme zur Befestigung der Leuchte am Rand einer massiven, tragfähigen Oberfläche mit einer Materialstärke von 20 mm - 75 mm und ca. 100 mm Klemmtiefe. Die Leuchte ist um 180° drehbar. Die Oberfläche des Befestigungsbereiches ist durch einen Gummipuffer geschützt. Mit prismierter Abdeckung für optimale Lichtverteilung. Mit direkter, asymmetrisch breit strahlender Lichtstärkeverteilung. Blendungsbewertung nach UGR-Einstufung (EN 12464-1) < 16. Bemessungslichtstrom 700 lm, Bemessungsleistung 8,10 W, Leuchten-Lichtausbeute 86 lm/W. Lichtfarbe warmweiß, ähnlichste Farbtemperatur (CCT) 3000 K, allgemeiner Farbwiedergabeindex (CRI) R_a > 90. Farborttoleranz (initial MacAdam) ≤ 3 SDCM, Mittlere Bemessungslebensdauer L80(t_q 25 °C) = 50.000 h. Die Lichtquelle ist entsprechend der Ökodesign-Anforderungen (VO (EU) 2019/2020) austauschbar. Leuchtenkörper aus Aluminium-Druckguss. Oberfläche feinstruktur-pulverbeschichtet, Farbe schwarz. (RAL 9005). Maße Leuchtenkopf Ø 134 mm x 23 mm, Leuchtenhöhe (stufenlos einstellbar) 390 mm - 715 mm. Schutzklasse (EN 61140): II, Schutzart (DIN EN 60529): IP20, Stoßfestigkeitsgrad nach IEC 62262: IK02, Prüftemperatur Glühdrahttest gemäß IEC 60695-2-11: 650 °C. Gewicht: 1,4 kg. Das Steckernetzteil (Euro-Anschlusstecker Typ C, EN 50075) ist mit einer Anschlussleitung und Kupplung zur Verbindung mit der Leuchtenleitung ausgestattet. Die Leitungsführung erfolgt komplett innerhalb des Leuchtenkörpers, die Anschlussleitung wird über eine Kunststoffverklemmung sicher ausgeführt. Die rückseitig ausgeführte Anschlussleitung (1500 mm) wird mittels Steckverbindung mit der Anschlussleitung des Netzteils (1500 mm) verbunden. Die Gesamtleitungslänge des Anschlusses beträgt 3000 mm. Mit elektronischem Betriebsgerät, dimmbar (integriert). Das Betriebsgerät ist entsprechend der Ökodesign-Anforderungen (VO (EU) 2019/2020) austauschbar. Bedienung über 2 Taster (Ein/Aus/Helligkeit). Das Produkt erfüllt die grundlegenden Anforderungen der anwendbaren EU-Richtlinien und des Produktsicherheitsgesetzes und trägt die CE-Kennzeichnung.

Zusatzinformation

Das Steckernetzteil, Bodenplatte oder Klemmvorrichtung sind im Lieferumfang enthalten. Diese Komponenten stehen zum Austausch oder als Ersatz zur Verfügung.

EPREL ID

E: 87200077

Alle technischen Daten sowie Gewichts- und Maßangaben sind sorgfältig erstellt. Irrtum vorbehalten. Produktabbildungen sind beispielhaft und können vom Original abweichen. Änderungen, die dem Fortschritt dienen, behalten wir uns vor.