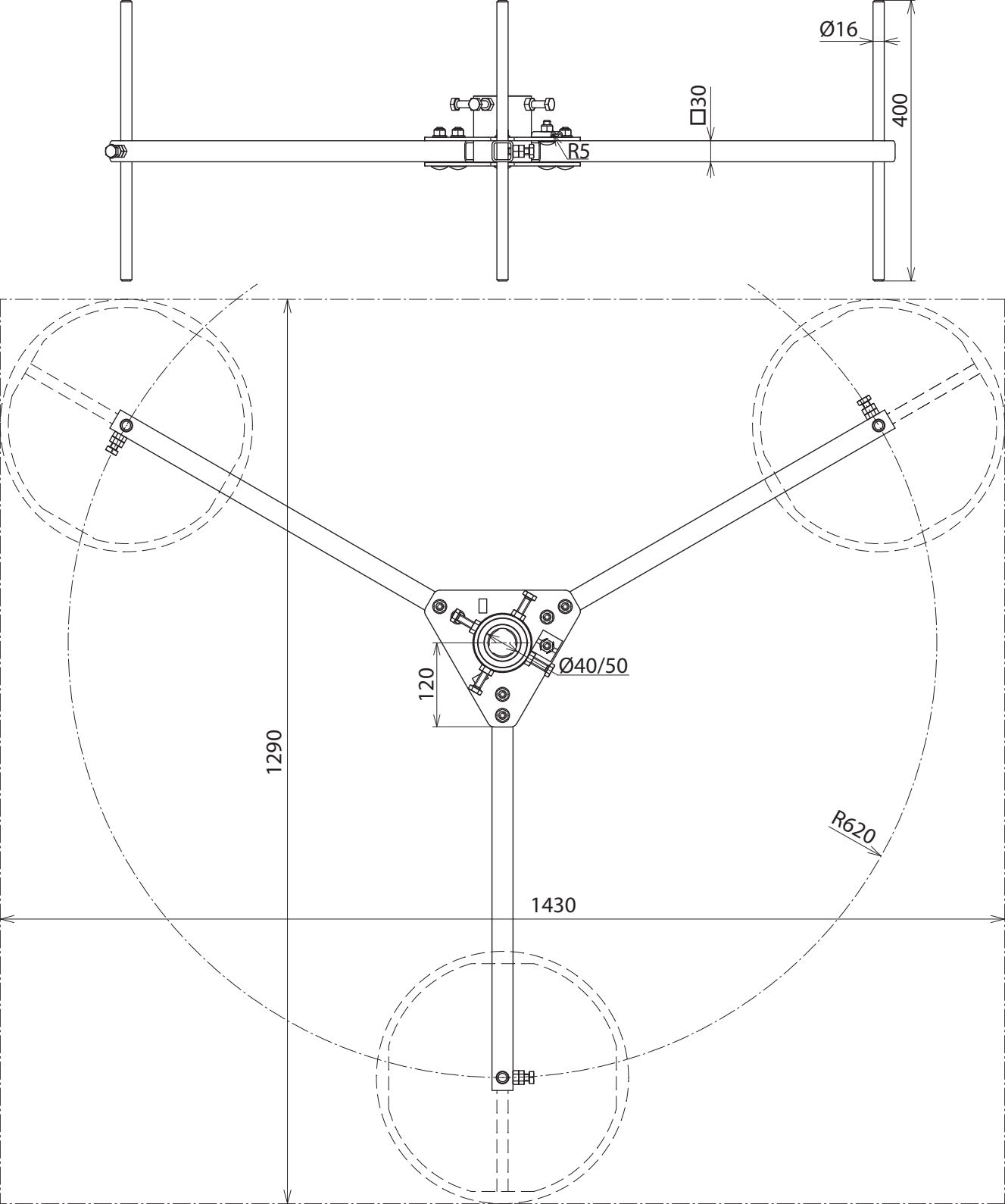
Ø16
□30
400
R5
120
Ø40/50
1290
R620
1430