Paulmann

IP20

www.paulmann.com/symbols

Paulmann Licht GmbH
Quezinger Feld 2
31832 Springe
Germany
www.paulmann.com

Art.-Nr.: **788.99**

PLIR 09/20

1x

1x

4xAAA
not incl.

A

only use
4x AAA batteries(1.5V)

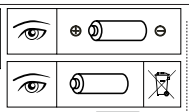

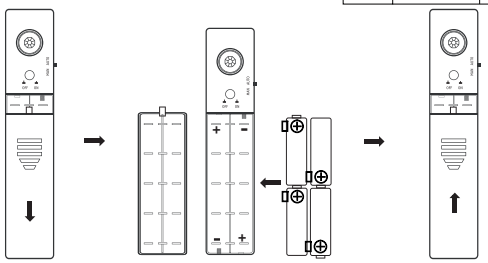

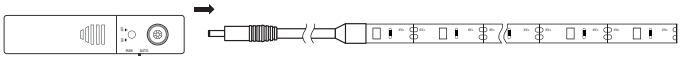

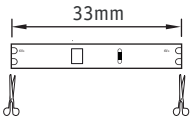

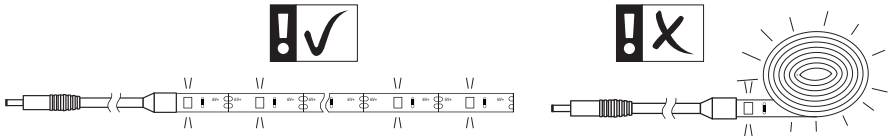

B

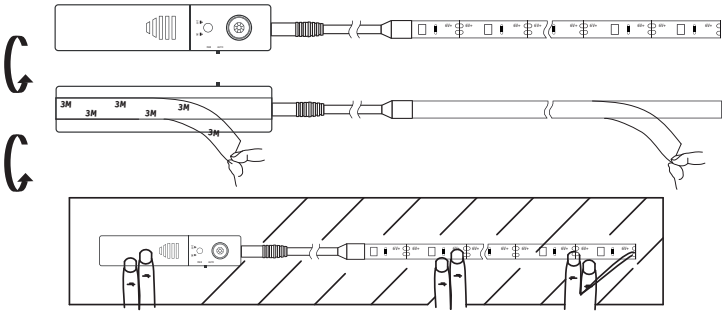

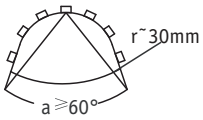

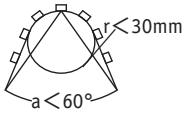

C1 C2

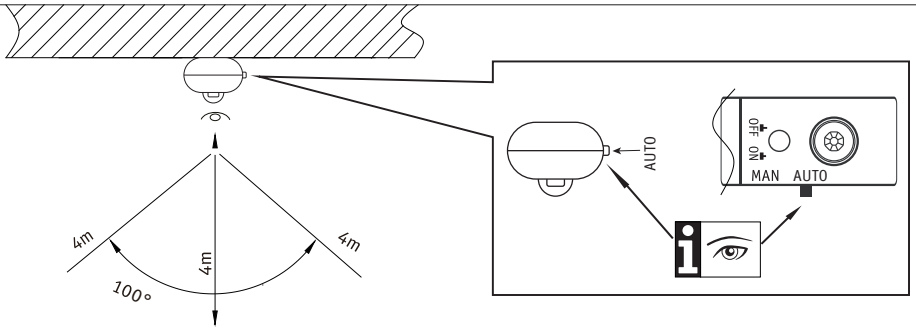

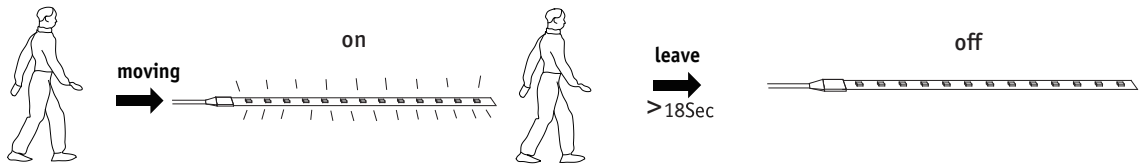

C1 C2

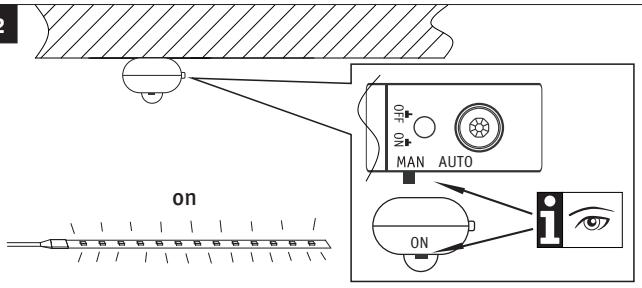

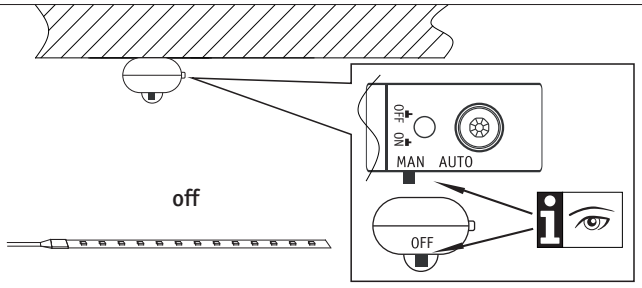

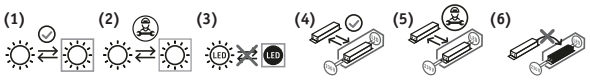

www.paulmann.com/symbols

D Dieses Produkt enthält eine Lichtquelle der Energieeff zienzklasse <siehe oben>.
Austauschbarkeit: **(1)** Lichtquelle oder **(4)** Betriebsgerät ist ohne dauerhafte Beschädigung der Leuchte austauschbar durch Endanwender. **(2)** Lichtquelle oder **(5)** Betriebsgerät ist durch eine Elektrofachkraft ohne dauerhafte Beschädigung der Leuchte austauschbar. **(3)** Lichtquelle oder **(6)** Betriebsgerät ist nicht austauschbar, die Leuchte muss ersetzt werden.

GB This product contains a light source with energy eff ciency class <see above>.
Replaceability: **(1)** Light source or **(4)** operating device can be replaced by end users without permanent damage to the luminaire. **(2)** Light source or **(5)** operating device can be replaced by a qualif ed electrician without permanently damaging the luminaire. **(3)** Light source or **(6)** operating device is not replaceable, the luminaire must be replaced.

F Ce produit comprend une ampoule de la classe d'eff cacité énergétique <voir ci-dessus>.
Interchangeabilité : **(1)** L'ampoule ou **(4)** le contrôleur peut être remplacé par l'utilisateur f nal sans risque de dégradation du luminaire. **(2)** L'ampoule ou **(5)** le contrôleur peut être remplacé par un électricien professionnel sans risque de dégradation du luminaire. **(3)** L'ampoule ou **(6)** le contrôleur n'est pas remplaçable. Le luminaire doit être changé.

AL Ky produkt përmban një llambë me kategori ef kasiteti energjie <shih lart>.
Ndërrimi: **(1)** Llamba ose **(4)** njësia e kontrollit mund të ndërrohet nga përdoruesi fundor pa shkaktuar dëmtim të përhershëm të abazhurit. **(2)** Llamba ose **(5)** njësia e kontrollit mund të ndërrohet nga elektricisti pa shkaktuar dëmtim të përhershëm të abazhurit. **(3)** Llamba ose **(6)** njësia e kontrollit nuk janë të ndërrueshme, duhet ndërruar abazhuri.

BG [illegible]
3[illegible] **(1)** [illegible] **(4)** [illegible] **(5)** [illegible] **(6)** [illegible]
(3) [illegible]

BIH Ovaj proizvod sadrži izvor svjetla klase energetske ef kasnosti <vidi gore>.
Mogu˜nost zamjene: **(1)** Izvor svjetla ili **(4)** pogonski ure˜aj može zamijeniti krajnji korisnik bez trajnog oště˜enja svjetiljke. **(2)** Izvor svjetla ili **(5)** pogonski ure˜aj može zamijeniti elektri˜ar bez trajnog oště˜enja svjetiljke. **(3)** Izvor svjetla ili **(6)** pogonski ure˜aj ne može se zamijeniti, svjetiljka se mora zamijeniti.

BY Ovaj proizvod sadrži izvor svjetla klase energetske ef kasnosti <vidi gore>.
Mogu˜nost zamjene: **(1)** Izvor svjetla ili **(4)** pogonski ure˜aj može zamijeniti krajnji korisnik bez trajnog oště˜enja svjetiljke. **(2)** Izvor svjetla ili **(5)** pogonski ure˜aj može zamijeniti elektri˜ar bez trajnog oště˜enja svjetiljke. **(3)** Izvor svjetla ili **(6)** pogonski ure˜aj ne može se zamijeniti, svjetiljka se mora zamijeniti.

CZ Tento výrobek obsahuje sv°telný zdroj t¸ídy energetické ú˜innosti <viz výše>.
Možnost vým°ny: **(1)** sv°telný zdroj nebo **(4)** provozní p¸ístroj m˜že vym°nit koncový uživatel bez trvalého poškození svítidla. **(2)** sv°telný zdroj nebo **(5)** provozní p¸ístroj m˜že vym°nit odborný elektrikář bez trvalého poškození svítidla. **(3)** sv°telný zdroj nebo **(6)** provozní p¸ístroj nelze vym°nit, svítidlo se musí nahradit za nové.

DK Dette produkt indeholde ren lyskilde i energiklasse <se foroven>.
Kan udskiftes: **(1)** Lyskilden eller **(4)** styreanordningen kan udskiftes af slutbrugeren uden vedvarende at beskadige lysarmaturet. **(2)** Lyskilden eller **(5)** styreanordningen kan udskiftes af en el-fagmand uden vedvarende at beskadige lysarmaturet. **(3)** Lyskilden eller **(6)** styreanordningen kan ikke udskiftes, lysarmaturet skal erstattes.

E Este producto contiene una fuente de luz de la clase de ef ciencia energética <véase arriba>.
Intercambiabilidad: La fuente de luz **(1)** o la unidad de alimentación **(4)** es sustituible por el usuario f nal sin que ello provoque daños permanentes en la luminaria. La fuente de luz **(2)** o la unidad de alimentación **(5)** es sustituible por parte de un electricista cualif cado sin que ello provoque daños permanentes en la luminaria. La fuente de luz **(3)** o la unidad de alimentación **(6)** no es sustituible; es necesario reemplazar la luminaria.

EST Toode sisaldab <vaata üles> energiatõhususklassiga valgusallikat.
Asendatavus: Ilma püsiva kahjustuseta valgustusega **(1)** valgusallika või **(4)** tööseadme vahetab välja lõppkasutaja. Ilma püsiva kahjustuseta valgustusega **(2)** valgusallika või **(5)** tööseadme vahetab välja elektrik. **(3)** Valgusallikas või **(6)** tööseade ei ole väljavahetatav; valgustus tuleb asendada.

FIN Tämä tuote sisältää energiateholuokan <ks. yllä> valonlähteen.
Vaihtaminen: Käyttäjävoivaihtaa **(1)** valonlähteen ja **(4)** käyttölaitteen valaisin tavahingoittamatta. Sähköasentaja voi vaihtaa **(2)** valonlähteen ja **(5)** käyttölaitteen valaisin tavahingoittamatta. **(3)** Valonlähdettä ja **(6)** käyttölaitetta ei voi vaihtaa, vaan tarvittaessa on koko valaisin vaihdettava.

GR Αυτό το προϊόν περ έχε α πηγή φωτός ενεργε ακής απόδοσης <†"έπε επ' νω>.
' υνατότητα αντ κατ' στασης: š **(1)** πηγή φωτός ή η **(4)** συσκευή πορε€να αντ κατασταθε€χωρ€ς όν η †"' †η της "υχν€ας από τον τε" κό χρήστη. š **(2)** πηγή φωτός ή η **(5)** συσκευή πορε€να αντ κατασταθε€από η"εκτρο"όγο χωρ€ς όν η †"' †η της "υχν€ας. ' εν ε€να δυνατή η αντ κατ' σταση της **(3)** πηγής φωτός ή της **(6)** συσκευής. Απα τε€ται αντ κατ' σταση της "υχν€ας.

H Ez a termék <lásd fent> energiaosztályú fényforrást tartalmaz.
Cserélhet•ség: A **(1)** fényforrást vagy az **(4)** üzemeltet• berendezést a végfelhasználó a lámpa maradandó rongálása nélkül ki tuja cserélni. A **(2)** fényforrást vagy az **(5)** üzemeltet• berendezést az elektronikai szakember a lámpa maradandó rongálása nélkül ki tudja cserélni. A **(3)** fényforrás vagy az **(6)** üzemeltet• berendezés nem cserélhet•, a lámpát ki kell cserélni.

HR Ovaj proizvod sadrži izvor svjetla razreda energetske u˜inkovitosti <vidi gore>.
Izmjenljivost: **(1)** Izvor svjetla ili **(4)** pogonski ure˜aj može se bez trajnog oště˜enja svjetiljke zamijeniti od strane krajnjeg korisnika. **(2)** Izvor svjetla ili **(5)** pogonski ure˜aj može se bez trajnog oště˜enja svjetiljke zamijeniti od strane stru˜nog elektri˜ara. **(3)** zvor svjetla ili **(6)** pogonski ure˜aj ne može se zamijeniti, svjetiljka se mora zamijeniti.

I Questo prodotto contiene una fonte luminosa di classe di eff cienza energetica <vedi sopra>.
Intercambiabilità: **(1)** fonte luminosa o **(4)** meccanismo di controllo sostituibile dall'utente f nale senza danni permanenti all'apparecchio. **(2)** fonte luminosa o **(5)** meccanismo di controllo sostituibile da un elettricista senza danni permanenti all'apparecchio. **(3)** fonte luminosa o **(6)** meccanismo di controllo non sostituibile, è necessario sostituire l'apparecchio.

IS Þessi vara inniheldur ljósgjafa í orkunýtnif okki <sjá hér að ofan>.
Hægt að skipta um: Notandi getur skipt um ljósgjafann **(1)** eða spenninn/straumfestuna **(4)** án þess að valda varanlegum skemmdum á ljósinu. Rafvirki getur skipt um ljósgjafann **(2)** eða spenninn/straumfestuna **(5)** án þess að valda varanlegum skemmdum á ljósinu. Ekki er hægt að skipta um ljósgjafann **(3)** eða spenninn/straumfestuna **(6)**, heldur verður að skipta ljósinu út.

LT Šiame gaminyje ·rengtas šviesos šaltinis, kurio energijos efektyvumo klas¸ yra <žr. pirmiau>.
Pakei˜iamumas: **(1)** šviesos šaltin· arba **(4)** valdymo ·tais¹ nepataisomai nesugadindamas šviestuvo gali pakeisti galutinis naudotojas. **(2)** šviesos šaltin· arba **(5)** valdymo ·tais¹ nepataisomai nesugadindamas šviestuvo gali pakeisti specialistas. **(3)** šviesos šaltinio arba **(6)** valdymo ·taiso pakeisti negalima, turi bº ti kei˜iamas šviestuvas.

LV Šis izstr»d»jums iek¼auj noteiktas energoefektivit»tes <skat. augš»> gaismas avotu.
Nomai¼as iesp³ja: gala lietot»js **(1)** gaismas avotu vai **(4)** lietošanas ier¿ci var nomainīt, ja nav radies past»vīgs gaismek¼a bojājums. profesion»ls elektriÀis **(2)** gaismas avotu vai **(5)** lietošanas ier¿ci var nomainīt, ja nav radies past»vīgs gaismek¼a bojājums. **(3)** gaismas avotu vai **(6)** lietošanas ier¿ci nevar nomainīt, gaismekli ir j»nomaina pret jaunu.

MK [illegible]
3[illegible] **(1)** [illegible] **(4)** [illegible] **(5)** [illegible] **(6)** [illegible]
(3) [illegible]

N Dette produktet inneholder en lyskilde i energieffektivitetsklasse <se ovenfor>.
Utskiftbarhet: **(1)** Lyskilden eller **(4)** drivenheten kan skiftes ut av sluttbrukeren uten å skade lampen. **(2)** Lyskilden eller **(5)** drivenheten kan skiftes ut av elektriker uten å skade lampen. **(3)** Lyskilden eller **(6)** drivenheten kan ikke skiftes ut, lampen må erstattes.

NL Dit product bevat een lichtbron van de energie-eff ciëntieklasse <zie hierboven>.
Uitwisselbaarheid: **(1)** lichtbron of **(4)** bedrijfsapparaat is zonder permanente beschadiging van de armatuur te verwisselen door de eindgebruiker. **(2)** lichtbron of **(5)** bedrijfsapparaat is zonder permanente beschadiging van de armatuur te verwisselen door een elektromonteur. **(3)** lichtbron of **(6)** bedrijfsapparaat is niet te verwisselen, de armatuur moet worden vervangen.

P Este produto contém uma fonte de luz com classe de ef ciência energética <ver acima>
Substituibilidade: A **(1)** fonte de luz ou a **(4)** unidade de controlo podem ser substituídas pelo utilizador f nal sem causar danos permanentes à lâmpada. A **(2)** fonte de luz ou a **(5)** unidade de controlo podem ser substituídas por um eletricista qualif cado sem causar danos permanentes à lâmpada. A **(3)** fonte de luz ou a **(6)** unidade de controlo não podem ser substituídas, a lâmpada deve ser substituída.

PL Niniejszy produkt zawiera Æródło Èwiatła o klasie efektywnoÈci energetycznej <patrz u góry>.
MoÈliwoÈci wymiany: UÈytkownik koÈcowy moÈe wymieni˜ **(1)** Æródło Èwiatła lub **(4)** urz¹dzenie steruj¹ce bez trwałego uszkodzenia oprawy. Elektryk moÈe wymieni˜ **(2)** Æródło Èwiatła lub **(5)** urz¹dzenie steruj¹ce bez trwałego uszkodzenia lampy. Nie moÈna wymieni˜ **(3)** Æródła Èwiatła ani **(6)** urz¹dzenia steruj¹cego, konieczna jest wymiana oprawy.

RO Acest produs con±ine o surs² de lumin² din clasa de ef cien±² <vede±i mai sus>.
Posibilitatea de înlocuire: **(1)** Sursa de lumin² sau **(4)** echipamentul de operare poate f înlocuit de utilizatorul f nal f²r² a deteriora lampa. **(2)** Sursa de lumin² sau **(5)** echipamentul de operare poate f înlocuit de c²tre un electrician specializat f²r² a deteriora permanent lampa. **(3)** Sursa de lumin² sau **(6)** echipamentul de operare nu pot fi înlocuite, lampa trebuie înlocuit² complet.

RUS [illegible]
[illegible] **(1)** [illegible] **(4)** [illegible] **(5)** [illegible] **(6)** [illegible]
(3) [illegible]

S Denna produkt innehåller en ljuskälla i energieffektivitetsklass <se ovan>.
Utbytbarhet: **(1)** Ljuskällan eller **(4)** driftsenheten kan bytas ut av slutanvändaren utan bestående men på armaturen. **(2)** Ljuskällan eller **(5)** driftsenheten kan bytas ut av en behörig elektriker utan bestående men på armaturen. **(3)** Ljuskällan eller **(6)** driftsenheten kan inte bytas ut; armaturen måste ersättas.

SK Tento výrobok obsahuje svetelný zdroj triedy energetickej ú˜innosti <pozri vyššie>.
VymeniteÄnosÅ **(1)** Svetelný zdroj alebo **(4)** prevádzkový prístroj môže vymeniÅ koncový používateÄbez trvalého poškodenia svietidla. **(2)** Svetelný zdroj alebo **(5)** prevádzkový prístroj môže vymeniÅ elektrikár bez trvalého poškodenia svietidla. **(3)** Svetelný zdroj alebo **(6)** prevádzkový prístroj sa nedá vymeniÅ, svietidlo sa musí nahradiÅ.

SLO Ta izdelek vsebuje vir svetlobe energijskega razreda <glejte zgoraj>.
Možnost zamenjave: **(1)** Vir svetlobe ali **(4)** krmilnik lahko brez trajnih poškodb svetilke zamenja uporabnik. **(2)** Vir svetlobe ali **(5)** krmilnik lahko brez trajnih poškodb svetilke zamenja samo usposobljen elektri˜ar. **(3)** Vira svetlobe ali **(6)** krmilnika ni mogo˜e zamenjati, svetilko je treba zamenjati v celoti.

SRB Ovaj proizvod sadrži izvor svetlosti energetske ef kasnosti <vidi gore>.
Zamenjivost: Krajnji korisnik može zameniti **(1)** izvor svetlosti ili **(4)** radni ure˜aj bez trajnog oště˜enja svetiljke. Elektri˜ar može zameniti **(2)** izvor svetlosti ili **(5)** radni ure˜aj bez trajnog oště˜enja svetiljke. **(3)** Izvor svetlosti ili **(6)** radni ure˜aj ne može se zameniti, svetiljka se mora zameniti.

TR Bu ürün, <yukarıya bakın> enerji verimlilik sınıfı bir ı˜ık kaynağı içerir.
Deþi˜tirilebilirlik: **(1)** I˜ık kaynağı veya **(4)** i˜letme cihazı, lambada kalıcı hasar olmaması kaydıyla son kullanıcılar tarafından deþi˜tirilebilir. **(2)** I˜ık kaynağı veya **(5)** i˜letme cihazı, lambada kalıcı hasar olmaması kaydıyla uzman bir elektrikçi tarafından deþi˜tirilebilir. **(3)** I˜ık kaynağı veya **(6)** i˜letme cihazı deþi˜tirilemez, lambanın deþi˜tirilmesi gerekir.

UA [illegible]
[illegible] **(1)** [illegible] **(4)** [illegible] **(5)** [illegible] **(6)** [illegible]
(3) [illegible]