steinel



RS 200 SC/C

Inhalt

1.	Zu diesem Dokument	3
2.	Allgemeine Sicherheitshinweise	3
3.	Gerätebeschreibung	4
4.	Elektrischer Anschluss	9
5.	Montage	10
6.	Funktion	20
7.	Wartung und Pflege	24
8.	Entsorgung	25
9.	Konformitätserklärung	25
10.	Herstellergarantie	26
11.	Technische Daten	28
12.	Störungsbehebung	29

1. Zu diesem Dokument

– Urheberrechtlich geschützt. Nachdruck, auch auszugsweise, nur mit unserer Genehmigung.
– Änderungen, die dem technischen Fortschritt dienen, vorbehalten.



Warnung vor Gefahren!



Warnung vor Gefahren durch Strom!



Warnung vor Gefahren durch Wasser!

2. Allgemeine Sicherheitshinweise



Gefahr durch Nichtbeachtung der Gebrauchsanleitung!

Diese Anleitung enthält wichtige Informationen für den sicheren Umgang mit dem Gerät. Auf mögliche Gefahren wird besonders hingewiesen. Die Nichtbeachtung kann zu Tod oder schweren Verletzungen führen.

- Anleitung sorgfältig lesen.
- Sicherheitshinweise befolgen.
- Zugänglich aufbewahren.

– Der Umgang mit elektrischem Strom kann zu gefährlichen Situationen führen. Die Berührung von stromführenden Teilen kann zu elektrischem Schock, Verbrennungen oder Tod führen.
– Die Arbeit an der Netzspannung ist nur durch qualifiziertes Fachpersonal zulässig.
– Landesübliche Installationsvorschriften und Anschlussbedingungen sind zu beachten (z. B. DE: VDE 0100, AT: ÖVE-ÖNORM E8001-1, CH: SEV 1000).
– Nur Original-Ersatzteile verwenden.

3. Gerätebeschreibung

Bestimmungsgemäßer Gebrauch RS 200 SC

– Sensor-LED-Leuchte mit aktivem Bewegungsmelder.
– Wand- und Deckenmontage.
– Innen- und Außenbereich. Im Außenbereich wegen sensitiver Erfassung nur bedingt einsetzbar.

Bestimmungsgemäßer Gebrauch RS 200 C

– LED-Leuchte.
– Wand- und Deckenmontage.
– Innen- und Außenbereich.

Funktionsprinzip RS 200 SC

– Der HF-/Radar-Bewegungsmelder strahlt hochfrequente elektromagnetische Wellen (5,8 GHz) ab und erfasst das durch Gegenstände reflektierte Echo.
– Das durch Bewegung veränderte Echo der Körper wird elektronisch umgesetzt und schaltet die LED-Leuchte automatisch ein.
– Eine Bewegungserfassung ist auch durch dünne Wände, Türen und Glasscheiben möglich.
– Bewegungserfassung auch kleinster Bewegungen möglich.
– Keine Fehlschaltungen durch Wärmequellen und Temperaturschwankungen.
– Der Erfassungsbereich des Sensors lässt sich über die Reichweiteneinstellung per Weboberfläche und App exakt eingrenzen.

Hinweis:
Die Hochfrequenzleistung des HF-Sensors beträgt ca. 1 mW - das ist nur ein 1000stel der Sendeleistung eines Handys oder einer Mikrowelle.

Funktionsprinzip RS 200 C

Die C-Varianten können über Bluetooth mit anderen Sensoren vernetzt werden, um eine Erweiterung des Erfassungsbereichs umzusetzen. Sie leiten die erfassten Signale (Präsenz und Helligkeit) über Bluetooth weiter. Die Steuerung erfolgt im vernetzten Sensor mit anderer Schnittstelle.

Lieferumfang

3.1

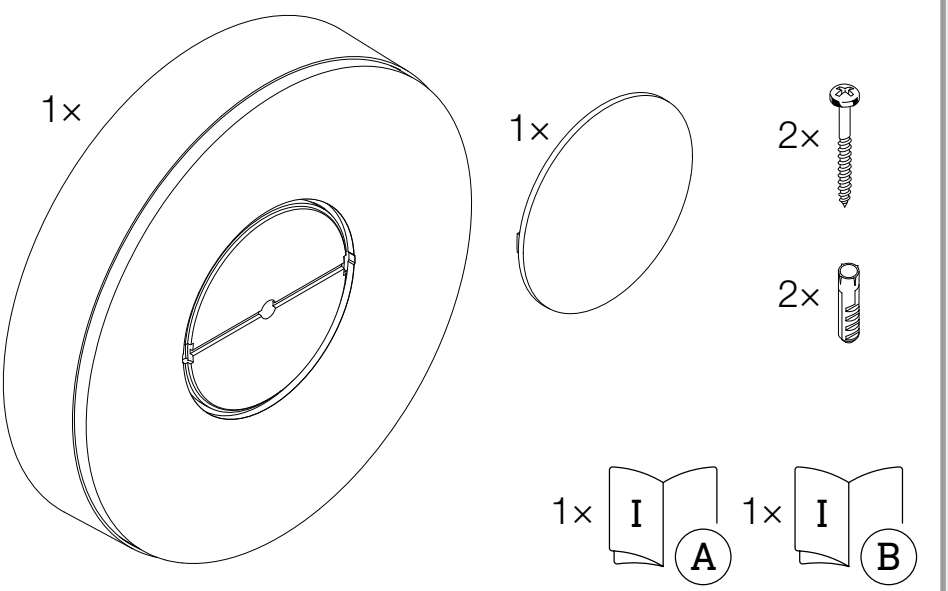

- 1 LED-Leuchte
- 1 Äußere Abdeckung
- 2 Schrauben
- 2 Dübel
- 1 Sicherheitsdatenblatt (A)
- 1 Quick-Start-Guide (B)

Produktmaße

3.2

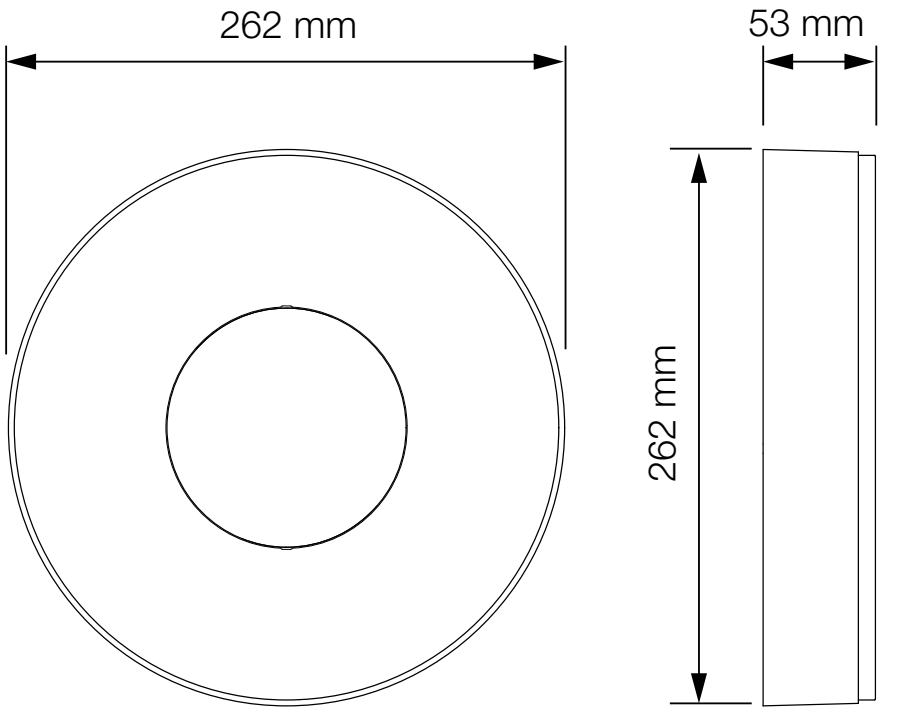

Geräteübersicht

3.3

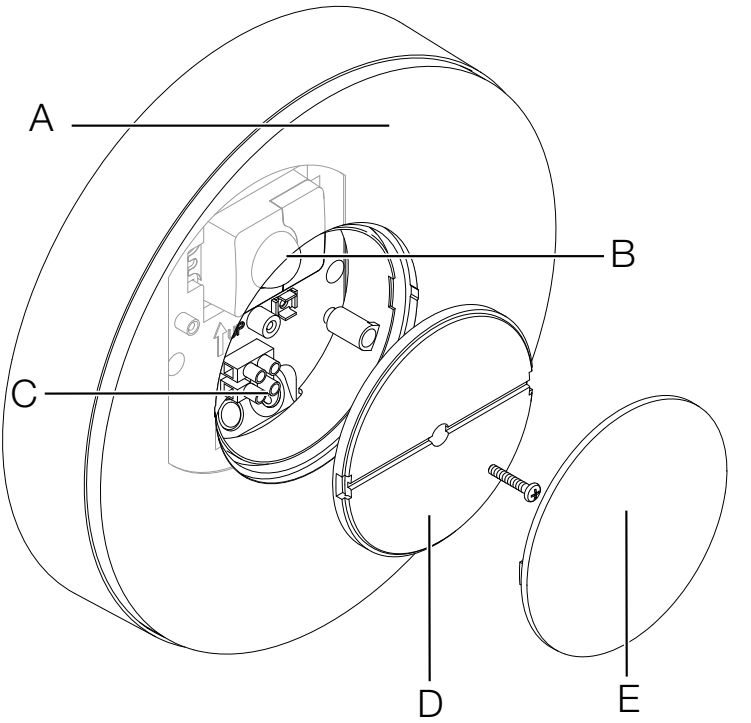

A LED-Leuchte
B Sensor (nur SC-Variante)
C Anschlussklemme
D Abdeckung
E Äußere Abdeckung

Lichtverteilungskurve

3.4

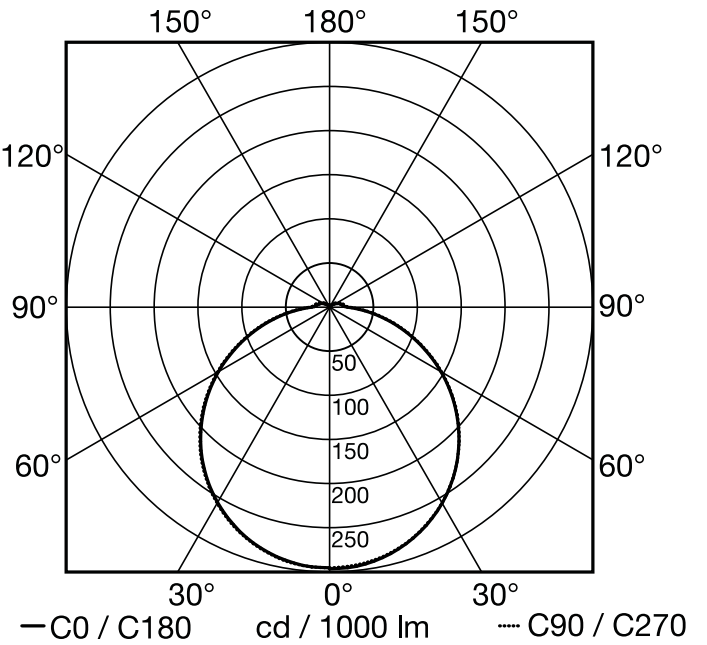

4. Elektrischer Anschluss

Schaltplan

4.1

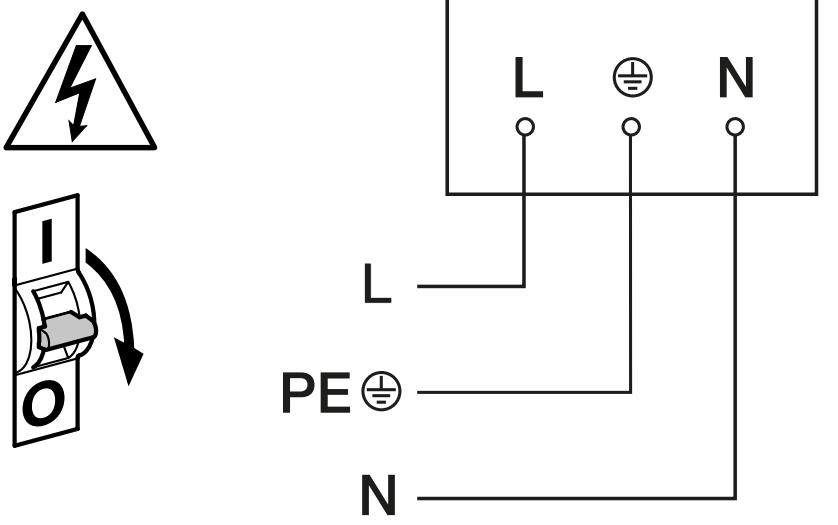

Die Netzzuleitung besteht aus einem 2 bis 3-adrigen Kabel:

L = Phase (meistens schwarz, braun oder grau)
N = Neutralleiter (meistens blau)
PE = Schutzleiter (grün/gelb)

Das Gerät kann auch elektrisch nach einem Netzschalter angeschlossen werden, wenn sichergestellt ist, dass der Netzschalter ständig eingeschaltet ist.

Die Lichtquelle dieser Leuchte ist nicht ersetzbar; falls die Lichtquelle ersetzt werden muss (z. B. am Ende ihrer Lebensdauer), ist die komplette Leuchte zu ersetzen.

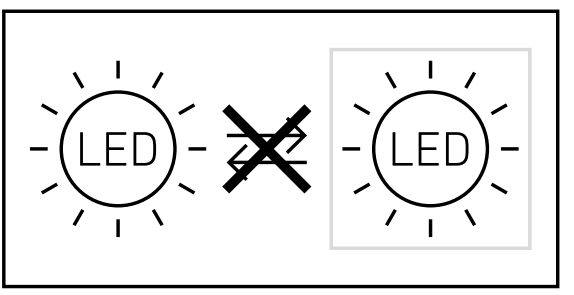

5. Montage



Gefahr durch elektrischen Strom!

Die Berührung von stromführenden Teilen kann zu elektrischem Schock, Verbrennungen oder Tod führen.

- Strom abschalten und Spannungszufuhr unterbrechen.
- Spannungsfreiheit mit Spannungsprüfer kontrollieren.
- Sicherstellen, dass die Spannungszufuhr unterbrochen bleibt.

Gefahr von Sachschäden!

Ein Vertauschen der Anschlussleitungen kann zu Kurzschluss führen.

- Anschlussleitungen identifizieren.
- Anschlussleitungen korrekt verbinden.

Montagevorbereitung

- Alle Bauteile auf Beschädigung prüfen. Bei Schäden das Produkt nicht in Betrieb nehmen.
- Geeigneten Montageort auswählen.
  - Unter Berücksichtigung der Reichweite.
  - Unter Berücksichtigung der Bewegungserfassung.
  - Erschütterungsfrei.
  - Erfassungsbereich frei von Hindernissen.
  - Nicht in explosionsgefährdeten Bereichen.
  - Nicht auf leicht entflammbaren Oberflächen.
  - Kein Einblick in die Lichtquelle aus kurzer Distanz (< 30 cm).
  - Mindestens 50 cm von anderen LED-Leuchten entfernt.

Reichweite Wandmontage

5.1

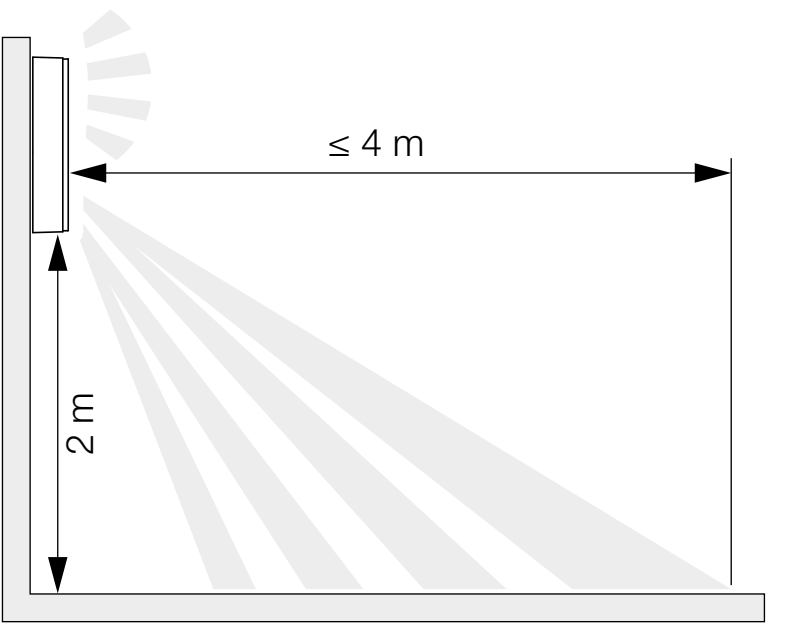

Reichweite Deckenmontage

5.2

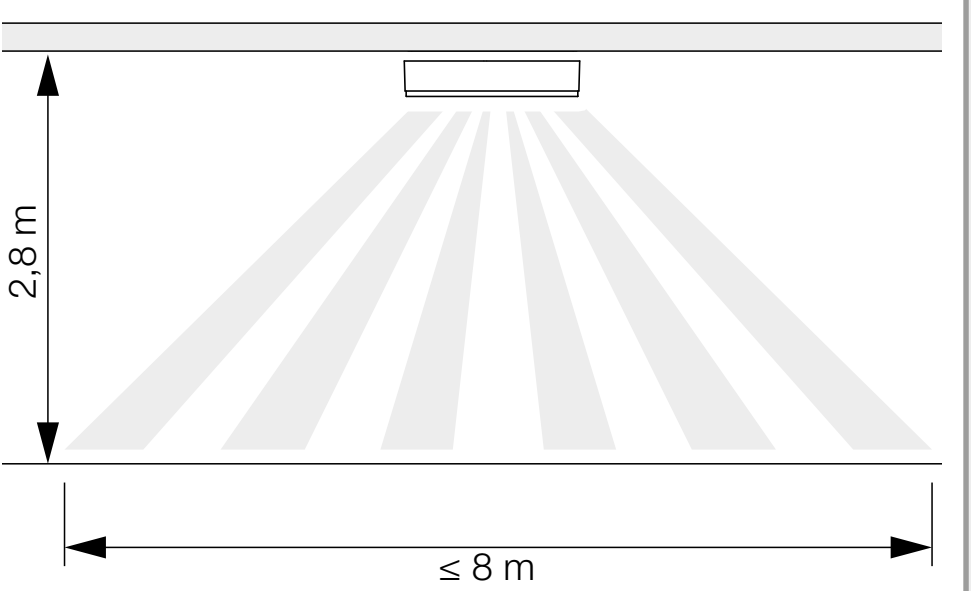

Bewegungserfassung seitlich zur Gehrichtung Wandmontage

5.3

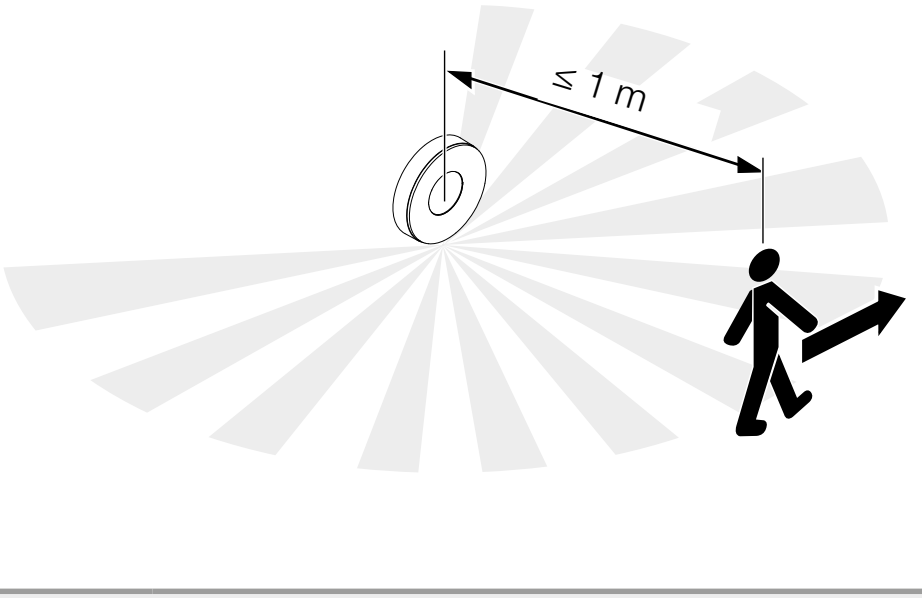

Bewegungserfassung in Gehrichtung Wandmontage

5.4

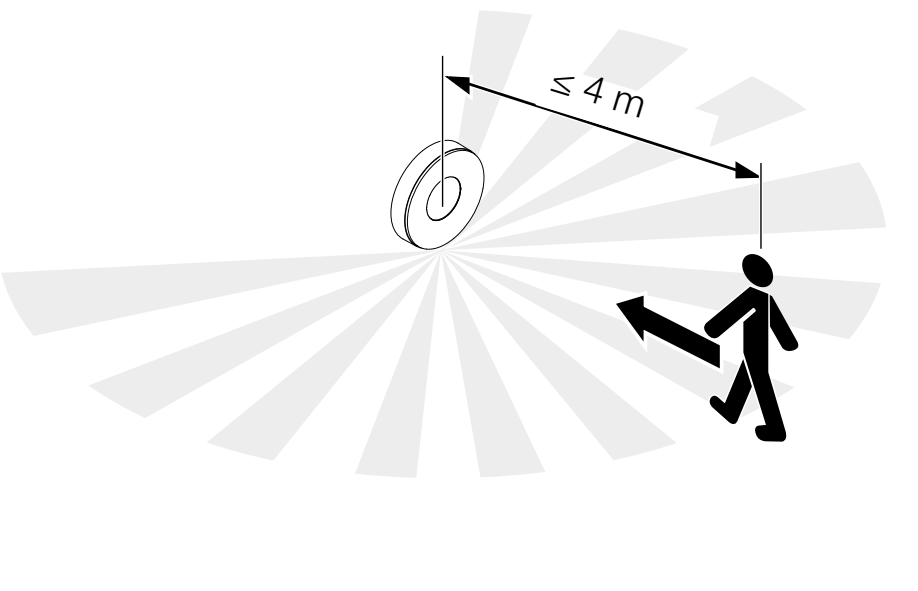

Bewegungserfassung seitlich zur Gehrichtung Deckenmontage

5.5

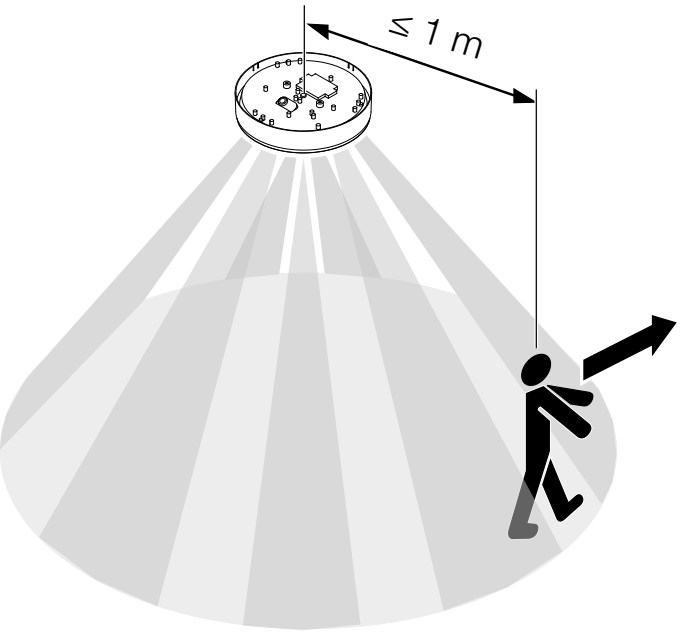

Bewegungserfassung in Gehrichtung Deckenmontage

5.6

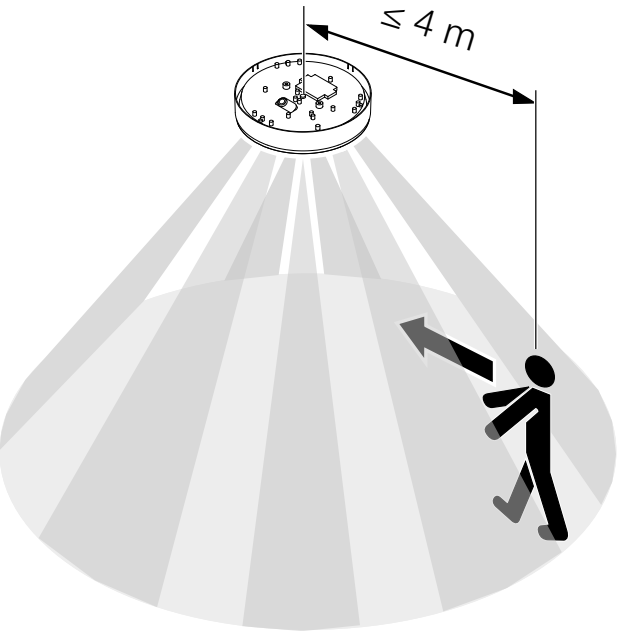

Montageschritte

5.7

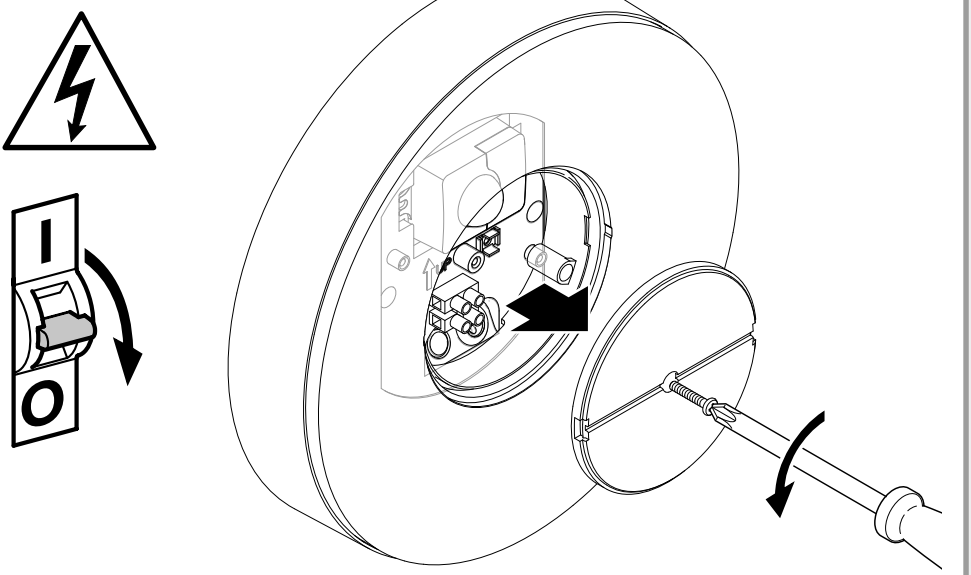

- Prüfen, dass die Spannungszufuhr abgeschaltet ist.
- Sicherungsschraube lösen.
- Abdeckung abschrauben.

5.8

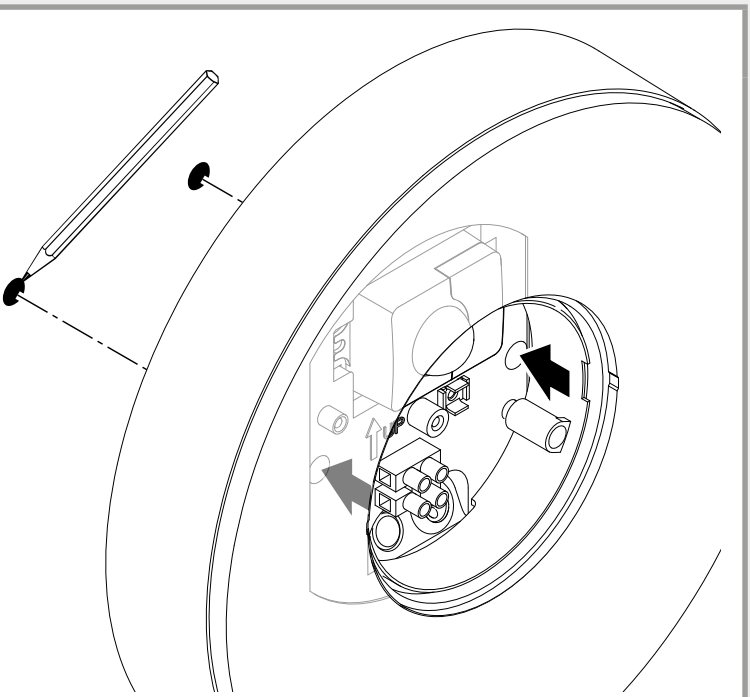

- Bohrlöcher anzeichnen.

5.9

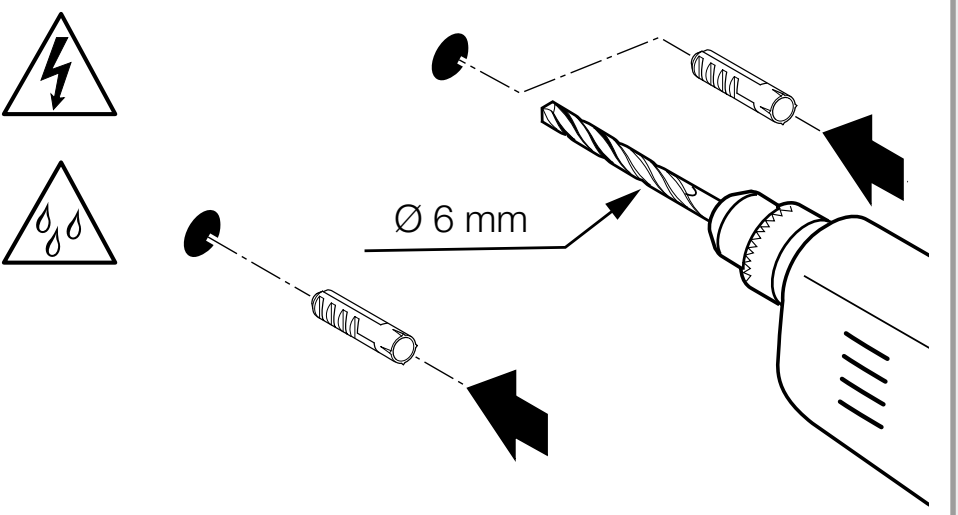

- Löcher bohren (ø 6 mm) und Dübel einsetzen.

5.10

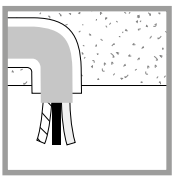

- LED-Leuchte bei Unterputz-Zuleitung anschrauben.

5.11

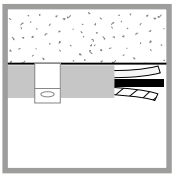

- LED-Leuchte bei Aufputz-Zuleitung anschrauben.

5.12

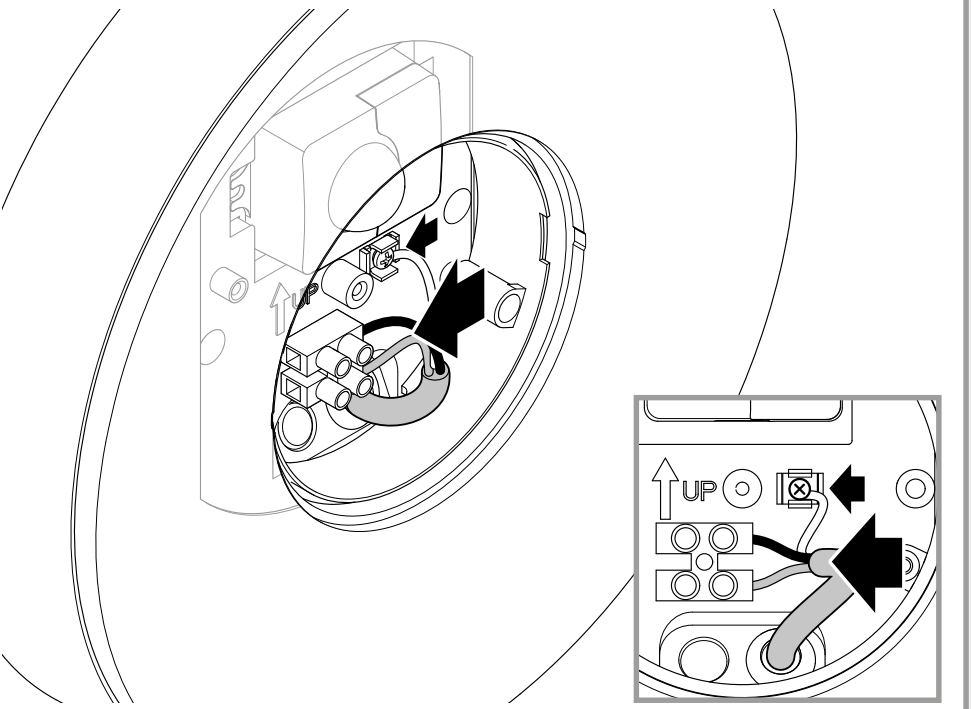

- Netzzuleitung laut Schaltplan anschließen.

„4. Elektrischer Anschluss“

5.13

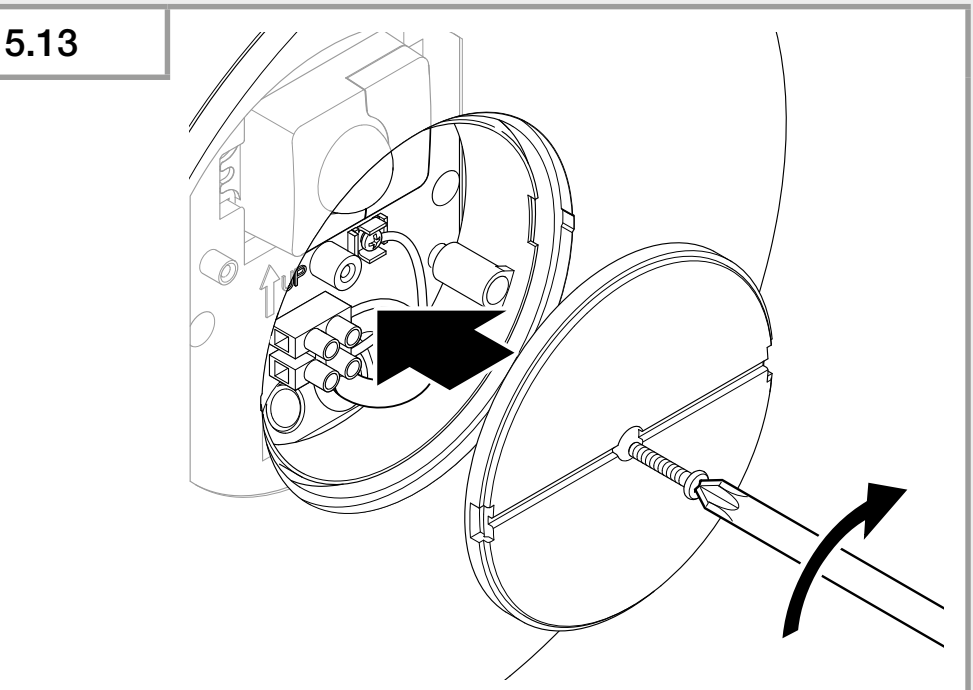

- Abdeckung anschrauben.

5.14

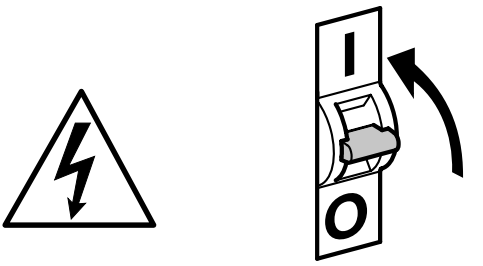

- Stromversorgung einschalten.

5.15

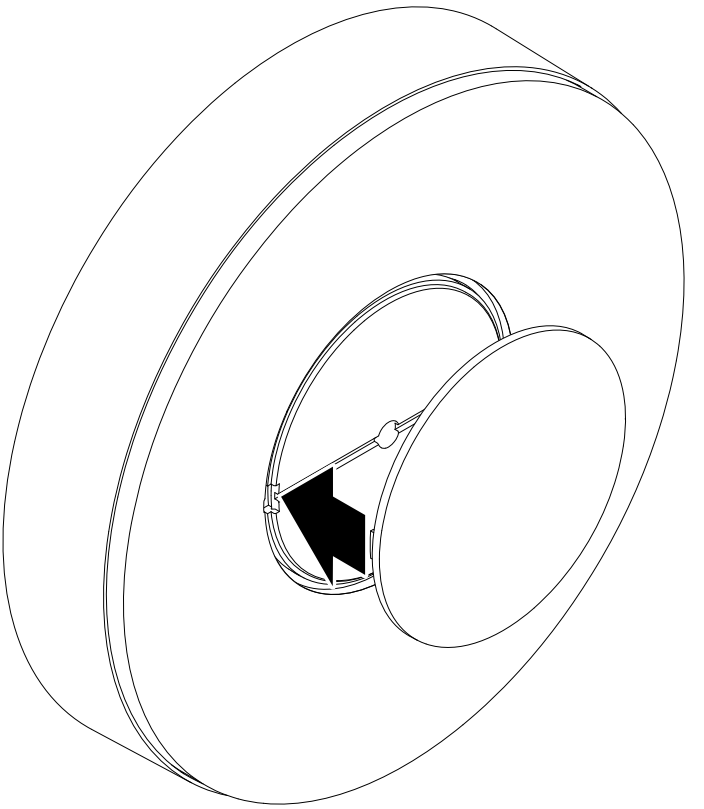

- Äußere Abdeckung aufsetzten.
- Einstellungen per App vornehmen (nur SC-Variante).

„6. Funktion“

6. Funktion

Die Funktionen sind für die SC-Varianten einstellbar.
Für die C-Varianten gelten die Funktionen nur in Kombination mit einem Bluetooth-Sensor-Produkt.

Die Einstellung der Funktionen erfolgt über die Steinel Connect App.

Steinel Connect App
Für die Konfiguration der Leuchte mit Smartphone oder Tablet muss die STEINEL Connect App aus Ihrem AppStore heruntergeladen werden. Es ist ein Bluetooth-fähiges Smartphone oder Tablet erforderlich.

Android

iOS

Funktionen, die durch die Steinel Connect App einstellbar sind:
- Zeiteinstellung.
- Reichweiteneinstellung.
- Dämmerungseinstellung.
- Grundlichtfunktion.
- Hauptlicht- / Grundlichtlevel einstellbar.
- Erweiterte Reichweiteneinstellung.
- Gruppenvernetzung.
- Dämmerungseinstellung durch Teach-In.

Hinweis:
Es muss ein Mindestabstand von 3 m zum WLAN-Router und zu den Access Points eingehalten werden, um Fehlfunktionen auszuschließen.

Werkseinstellungen (Auslieferungszustand)

Reichweite:	**max.**
Zeiteinstellung Hauptlicht:	**10 sek.**
Zeiteinstellung Grundlicht:	**1 min.**
Dämmerungseinstellung:	**2.000 Lux**
Grundlicht Dimmlevel:	**50 %**

Start-Up/Spannungsunterbrechung
Beim Trennen der Netzspannung werden die Einstellungen sowie der aktuelle Betriebszustand der LED-Leuchte gespeichert. Liegt die Netzspannung wieder an, werden diese wiederhergestellt.

Reichweiteneinstellung (Empfindlichkeit)
Mit dem Begriff Reichweite ist der etwa kreisförmige Durchmesser auf dem Boden gemeint, der sich bei Montage in 2 m Höhe als Erfassungsbereich ergibt.
– Einstellung auf maximal = max. Reichweite (4 m)
– Einstellung auf minimal = min. Reichweite (1 m)

Zeiteinstellung
Die Zeit (Ausschaltverzögerung) kann stufenlos von ca. 5 Sekunden bis max. 60 Minuten eingestellt werden. Jede erfasste Bewegung schaltet das Licht erneut ein.

Hinweis:
Nach jedem Abschalten des Geräts ist für eine Dauer von ca. 1 Sekunde keine erneute Bewegungserfassung möglich. Anschließend kann das Gerät bei Bewegung wieder Licht schalten.
Bei der Justierung des Erfassungsbereiches und für den Funktionstest wird empfohlen, die kürzeste Zeit einzustellen.

Dämmerungseinstellung
Die Ansprechhelligkeit (Dämmerung) kann stufenlos von ca. 2-2.000 Lux eingestellt werden.
☼ = Tageslichtbetrieb (helligkeitsunabhängig)
☾ = Dämmerungsbetrieb (ca. 2 Lux)

Bei der Einstellung des Erfassungsbereiches und für den Funktionstest bei Tageslicht muss der Einstellregler auf ☼ stehen.

Grundlicht
Die Helligkeit des Grundlichts kann zwischen 1 % und 50 % eingestellt werden.
Die Dauer des Grundlichts kann stufenlos zwischen 10 Minuten und 30 Minuten oder für die ganze Nacht eingestellt werden.

Hauptlicht
Die Helligkeit des Hauptlichts kann zwischen 50 % und 100 % eingestellt werden.

Gruppierung
Es gibt die Möglichkeit, das Gerät als Einzelleuchte zu betreiben oder mehrere Leuchten über eine Funkkommunikation in Gruppen zusammenzuschalten. Alle Leuchten die einer Gruppe zugeordnet sind, agieren nach den in der Steinel Connect App eingestellten Gruppenparametern. Die Reichweite kann für alle Gruppenteilnehmer individuell eingestellt werden.

Fade Time
Mit der Fade Time lässt sich die Dimmkurve beim Ein- und Ausschalten einstellen (1 s - 3 s).

Nachbarfunktion
Über die Steinel Connect App kann die Nachbarfunktion aktiviert bzw. deaktiviert werden.
Dabei werden die Nachbargruppen der aktiven Leuchtengruppe zugeordnet. Die Gruppe hört auf Einschaltsignale der zugeordneten Nachbargruppe und schaltet entsprechend der Einstellungen in das Hauptlicht oder in das Grundlicht.

7. Wartung und Pflege

Das Gerät ist wartungsfrei.



Gefahr durch elektrischen Strom!

Der Kontakt von Wasser mit stromführenden Teilen kann zu elektrischem Schock, Verbrennungen oder Tod führen.

- Gerät nur im trockenen Zustand reinigen.

Gefahr von Sachschäden!
Durch falsche Reinigungsmittel kann das Gerät beschädigt werden.

- Gerät mit einem leicht angefeuchteten Tuch ohne Reinigungsmittel reinigen.

Wichtig: Das Betriebsgerät ist nicht austauschbar.

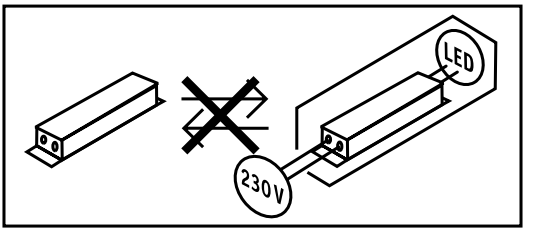

8. Entsorgung

Elektrogeräte, Zubehör und Verpackungen müssen einer umweltgerechten Wiederverwertung zugeführt werden.

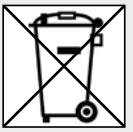

Werfen Sie Elektrogeräte nicht in den Hausmüll!

Nur für EU-Länder:
Gemäß der geltenden Europäischen Richtlinie über Elektro- und Elektronik-Altgeräte und ihrer Umsetzung in nationales Recht müssen nicht mehr gebrauchsfähige Elektrogeräte getrennt gesammelt und einer umweltgerechten Wiederverwertung zugeführt werden.

9. Konformitätserklärung

Hiermit erklärt die STEINEL GmbH, dass der Funkanlagentyp RS 200 SC/C der Richtlinie 2014/53/EU entspricht. Der vollständige Text der EU-Konformitätserklärung ist unter der folgenden Internetadresse verfügbar: www.steinel.de

10. Herstellergarantie

Herstellergarantie der STEINEL GmbH, Dieselstraße 80-84, 33442 Herzebrock-Clarholz Alle STEINEL-Produkte erfüllen höchste Qualitätsansprüche. Aus diesem Grund leisten wir als Hersteller Ihnen als Endkunden und Erstkäufer des neu hergestellten STEINEL-Produkts gerne eine Garantie gemäß den nachstehenden Bedingungen:
Die Garantie gilt nur für Verbraucher. Verbraucher ist jede natürliche Person, die bei Abschluss des Kaufes weder in Ausübung ihrer gewerblichen noch ihrer selbständigen beruflichen Tätigkeit handelt.
Die Garantie umfasst die Freiheit von Mängeln, die nachweislich auf einem Material- oder Herstellungsfehler beruhen und uns unverzüglich nach Feststellung und innerhalb der Garantiezeit gemeldet werden. Die Garantie gilt nur für STEINEL-Produkte, die in Deutschland gekauft und verwendet werden, ausschließlich der STEINEL Professional-Produkte. Sollten Sie das Produkt veräußern oder weitergeben, so geht die Garantie nicht auf den Nachbesitzer über.
Wir haben die Wahl, ob wir die Garantieleistung durch kostenlose Reparatur oder kostenlosen Austausch (ggf. durch ein gleich- oder höherwertiges Nachfolgemodell) leisten. Die Garantiezeit für Ihr erworbenes STEINEL-Produkt beträgt 3 Jahre (bei Produkten der XLED home-Serie 5 Jahre) jeweils ab Kaufdatum des Produkts. Die durch uns reparierten oder ersetzten Komponenten sind für die verbleibende Garantiezeit von dieser Garantie erfasst. Wir tragen die Transportkosten, jedoch nicht die Transportrisiken der Rücksendung.

Gesetzliche Mängelrechte, Unentgeltlichkeit

Die hier beschriebenen Leistungen gelten zusätzlich zu den gesetzlichen Gewährleistungsansprüchen – einschließlich besonderer Schutzbestimmungen für Verbraucher – und beschränken oder ersetzen diese nicht. Die Inanspruchnahme Ihrer gesetzlichen Rechte bei Mängeln ist unentgeltlich.

Ausnahmen von der Garantie
Ausdrücklich ausgenommen von dieser Garantie sind alle auswechselbaren Leuchtmittel. Darüber hinaus ist die Garantie ausgeschlossen:

- bei einem gebrauchsbedingten oder sonstigen natürlichen Verschleiß von Produktteilen oder Mängeln am STEINEL-Produkt, die auf gebrauchsbedingtem oder sonstigem natürlichen Verschleiß zurückzuführen sind,
- bei nicht bestimmungs- oder unsachgemäßem Gebrauch des Produkts oder Missachtung der Bedienungshinweise,
- wenn An- und Umbauten bzw. sonstige Modifikationen an dem Produkt eigenmächtig vorgenommen wurden oder Mängel auf die Verwendung von Zubehör-, Ergänzungs- oder Ersatzteilen zurückzuführen sind, die keine STEINEL-Originalteile sind,
- wenn Wartung und Pflege der Produkte nicht entsprechend der Bedienungsanleitung erfolgt sind,
- wenn Anbau- und Installation nicht gemäß den Installationsvorschriften von STEINEL ausgeführt wurden,
- bei Transportschäden oder -verlusten.

Geltung deutschen Rechts
Es gilt deutsches Recht unter Ausschluss des Übereinkommens der Vereinten Nationen über Verträge über den internationalen Warenkauf (CISG).

Geltendmachung
Wenn Sie die Garantie in Anspruch nehmen wollen, verwenden Sie bitte unser Online-Garantieformular unter „www.steinel.de/garantie“. Füllen Sie das Formular vollständig aus und laden Sie den Original-Kaufbeleg, der die Angabe des Kaufdatums und der Produktbezeichnung enthalten muss, hoch. Wir empfehlen Ihnen daher, Ihren Kaufbeleg bis zum Ablauf der Garantiezeit sorgfältig aufzubewahren. Nachdem wir Sie per E-Mail dazu aufgefordert haben, senden Sie das Produkt an Ihren Händler oder an unsere in der E-Mail angegebene Adresse.Falls Sie Rückfragen zu den Garantiebedingungen haben, rufen Sie

uns gerne über Tel. +49 5245 448 188 an oder schreiben uns eine E-Mail an service@steinel.de. Wir helfen Ihnen gerne weiter!



11. Technische Daten

- Abmessungen (Ø × T): *263 × 53 mm*
- Netzspannung: *220 – 240 V, 50/60 Hz*
- Leistungsaufnahme (P_{on}): *17,1 W*
- Standby Netzwerk (P_{net}): *0,50 W*
- Standby Sensor RS 200 SC (P_{sb}): *0,50 W*
- Lichtstrom (360°): *1.165 lm*
- Effizienz: *68 lm/W*
- Farbtemperatur: *3.000 K (warmweiß)*
- Farbwiedergabeindex: $R_a = 80$
- Mittlere Bemessungslebensdauer:
  L70B50 bei 25°C: >36.000 Std.
- Farbkonsistenz SDCM: *Anfangswert: 6*
- Lichtstärkeverteilung:

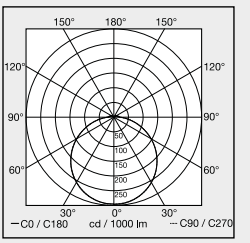

- HF Technik: 5,8 GHz (reagiert temperaturunabhängig auf kleinste Bewegungen)
- Erfassungswinkel RS 200 SC:
  360° mit 160° Öffnungswinkel
- Sendeleistung: *ca. 1 mW*
- Reichweite RS 200 SC: *Ø 1-8 m*
- Zeiteinstellung RS 200 SC: *5 s - 30 min*
- Dämmerungseinstellung RS 200 SC: *2 - 2.000 Lux*
- Schutzart: *IP 54*
- Schutzklasse: *I*
- Umgebungstemperatur: *-20 bis +40°C*
- Energieeffizienzklasse: *Dieses Produkt enthält eine Lichtquelle der Energieeffizienzklasse „E“.*
- Sendeleistung Bluetooth: 5 dBm / 3 mW
- Frequenz Bluetooth: 2,4 - 2,48 GHz

12. Störungsbehebung

Gerät ohne Spannung.

– Sicherung nicht eingeschaltet oder defekt.
  - Sicherung einschalten.
  - Defekte Sicherung austauschen.
– Leitung unterbrochen.
  - Leitung mit Spannungsprüfer überprüfen.
– Kurzschluss in der Netzzuleitung.
  - Anschlüsse überprüfen.
– Eventuell vorhandener Netzschalter aus.
  - Netzschalter einschalten.

Gerät schaltet nicht ein.

– Dämmerungseinstellung falsch gewählt.
  - Dämmerungseinstellung neu einstellen.
– Netzschalter AUS.
  - Netzschalter einstellen.
– Sicherung nicht eingeschaltet oder defekt.
  - Sicherung einschalten.
  - Defekte Sicherung austauschen.
– Schnelle Bewegungen werden zur Störungsminimierung unterdrückt oder Erfassungsbereich zu klein oder nicht korrekt.
  - Erfassungsbereich kontrollieren und justieren.
– Lichtquelle defekt.
  - Die Lichtquelle ist nicht wechselbar. Gerät komplett ersetzen.

Gerät schaltet nicht aus.

– Dauernde Bewegung im Erfassungsbereich.
  - Erfassungsbereich kontrollieren.
  - Bei Bedarf den Erfassungsbereich einschränken oder verändern.

Gerät schaltet unerwünscht ein.

– Gerät nicht bewegungssicher montiert.
  - Gerät fest montieren.
– Bewegung lag vor, wurde jedoch vom Beobachter nicht erkannt (Bewegung hinter Wand, Bewegung eines kleinen Objektes in unmittelbarer Lampennähe etc.).
  - Bereich kontrollieren.
  - Bei Bedarf den Erfassungsbereich einschränken oder verändern.

Index

1.	About this document	3
2.	General safety precautions	3
3.	System description	4
4.	Electrical connection	9
5.	Installation	10
6.	Function	20
7.	Maintenance and care	24
8.	Disposal	25
9.	Declaration of Conformity	25
10.	Manufacturer’s warranty	26
11.	Technical specifications	27
12.	Troubleshooting	28

1. About this document

– Under copyright. Reproduction either in whole or in part only with our consent.
– Subject to change in the interest of technical progress.



Hazard warning!



Warning of hazards from electricity!



Warning of hazards from water!

2. General safety precautions



Failure to observe these operating instructions presents hazards!

These instructions contain important information on the safe use of this product. Particular attention is drawn to potential hazards. Failure to observe this information may lead to death or serious injuries.

- Read instructions carefully.
- Follow safety advice.
- Keep instructions within easy reach.

– Working with electrical current may produce hazardous situations. Touching live parts can result in electrical shock, burns or death.
– Work on mains voltage must only be performed by qualified, skilled personnel.
– National wiring regulations and electrical operating conditions must be observed (e.g. DE: VDE 0100, AT: ÖVE-ÖNORM E8001-1, CH: SEV 1000).
– Only use genuine replacement parts.

3. System description

Proper use - RS 200 SC

– Sensor-switched LED light with active motion detector.
– Wall and ceiling mounting.
– Indoors and outdoors. Limited suitability for outdoor use as a result of detection sensitivity

Proper use - RS 200 C

– LED light.
– Wall and ceiling mounting.
– Indoors and outdoors.

RS 200 SC operating principle

– The HF/radar motion detector emits high-frequency electromagnetic waves (5.8 GHz) and detects the echo reflected by objects.
– The echo changed by movement of the body is converted electronically and switches the LED light ON automatically.
– Movement can also be detected through thin walls, doors and panes of glass.
– Even the tiniest of movements can be detected.
– No inadvertent triggering by heat sources or temperature fluctuations.
– The sensor's detection zone can be precisely limited by using the reach setting capability on the web interface and via app.

Note:
The high-frequency output of the HF sensor is approx. 1 mW – that's 1000 times less than the transmission power of a mobile phone or the output of a microwave.

RS 200 C operating principle

The C versions can be interconnected with other sensors via Bluetooth to extend the detection zone. They pass on the detected signals (presence and light level) via Bluetooth. This is controlled in the sensor interconnected with other interface.

Package contents

3.1

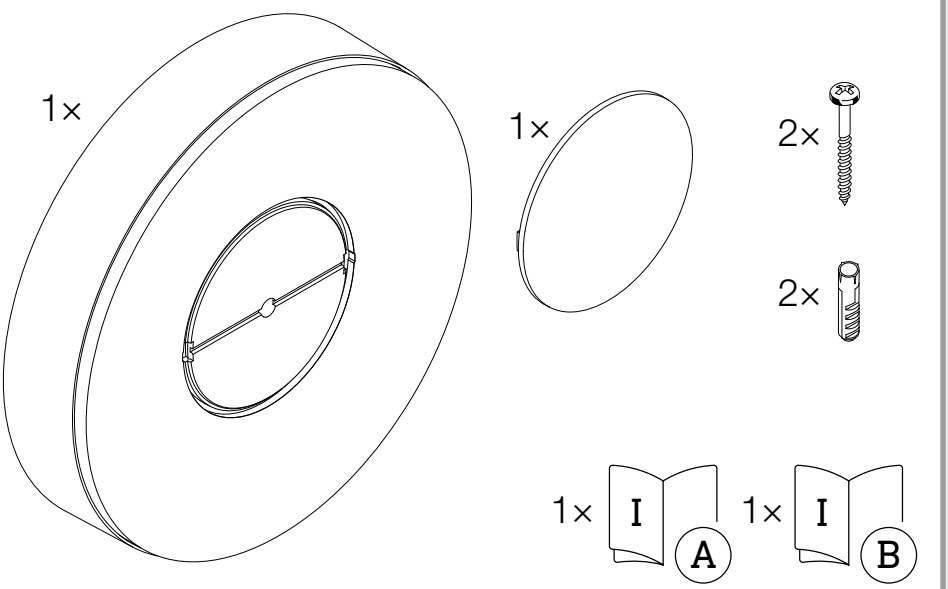

- 1 LED light
- 1 outer cover
- 2 screws
- 2 wall plugs
- 1 safety data sheet (A)
- 1 Quick start guide (B)

Product dimensions

3.2

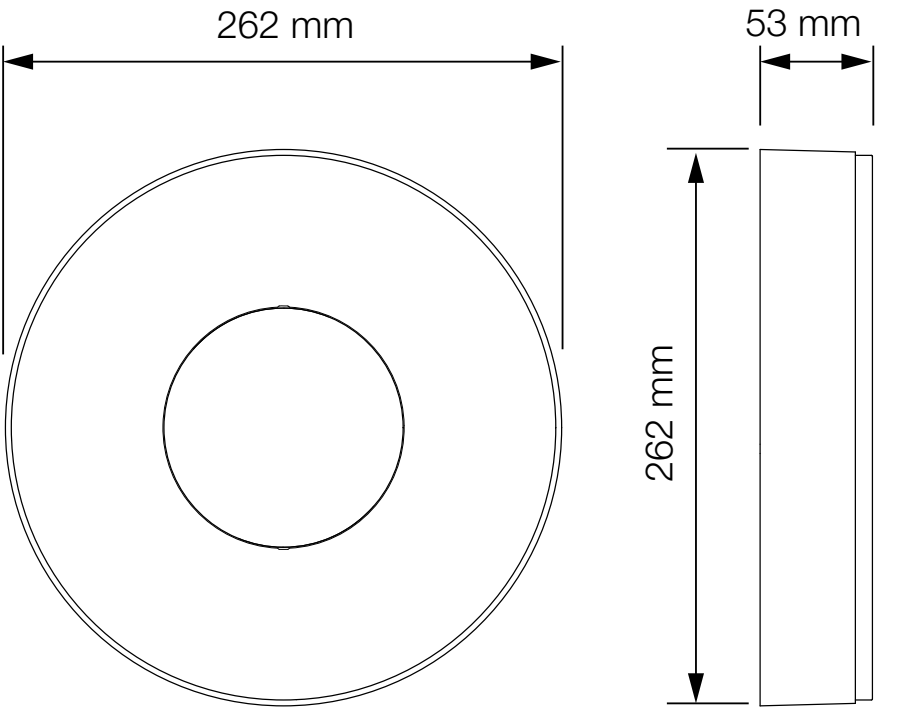

Product components

3.3

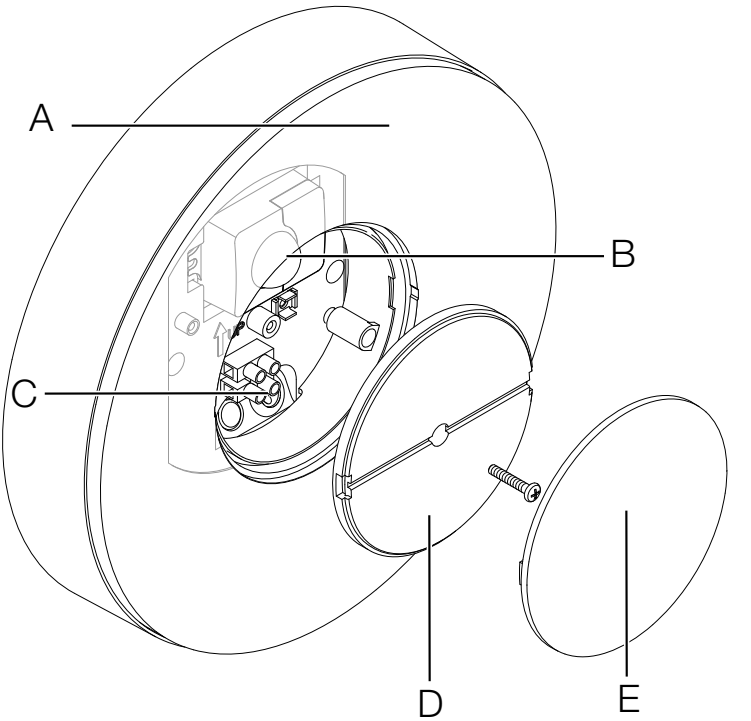

A LED light
B Sensor (SC version only)
C Connecting terminal
D Cover
E Outer cover

Light distribution curve

3.4

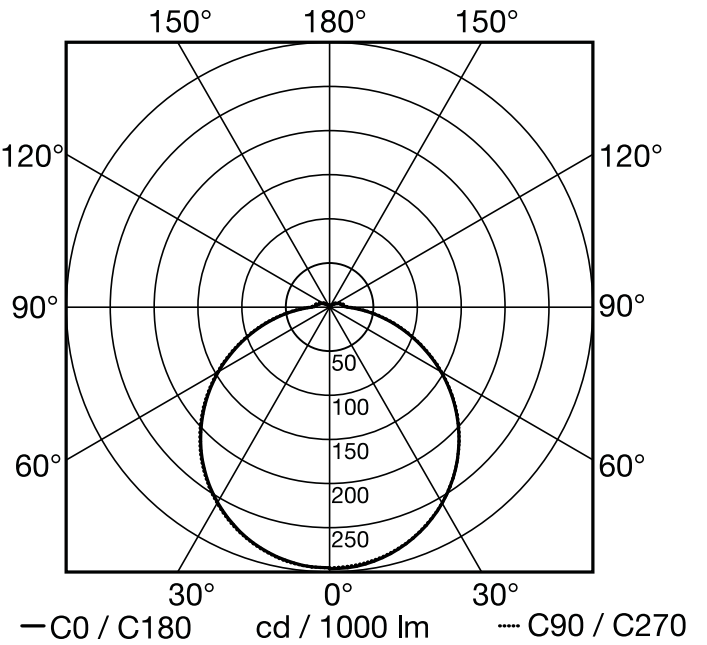

4. Electrical connection

Circuit diagram

4.1

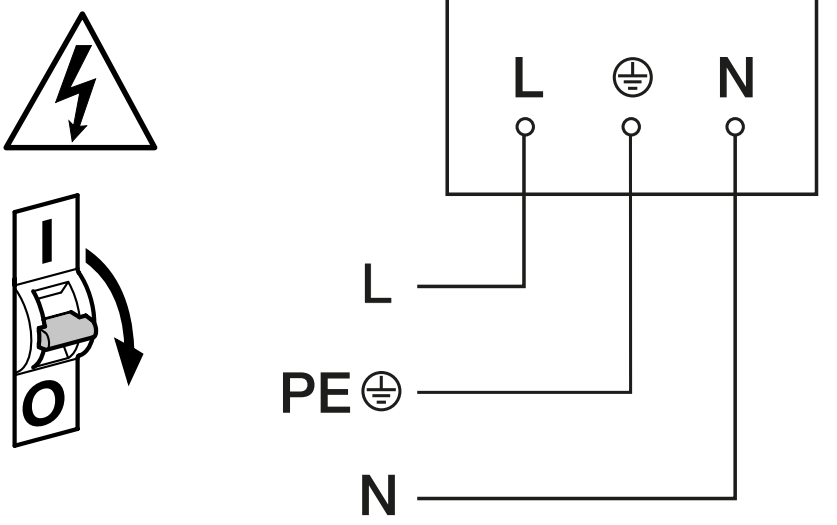

The mains supply lead is a 2 to 3-core cable:

L = phase conductor (usually black, brown or grey)
N = neutral conductor (usually blue)
PE = protective-earth conductor (green/yellow)

The floodlight can also be connected to the power supply downstream of a mains switch if it is ensured that the mains switch is left ON all the time.

The light source of this light cannot be replaced. If the light source needs to be replaced (e.g. at the end of its service life), the complete light must be replaced.

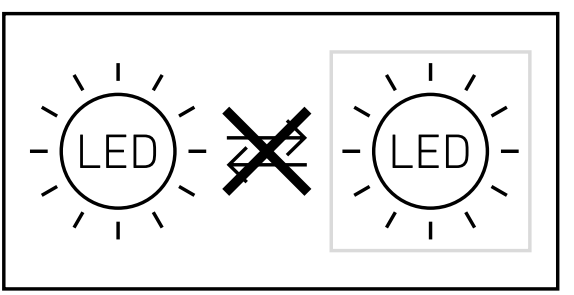

5. Installation



Hazard from electrical power.

Touching live parts can result in electrical shock, burns or death.

- Switch OFF power and interrupt power supply.
- Using a voltage tester, check to make sure that the power supply is disconnected.
- Make sure power supply remains interrupted.

Risk of damage to property!

Mixing up connection leads may produce a short circuit.

- Identify connection leads.
- Connect the leads correctly.

Preparing for installation

- Check all components for damage. Do not use the product if it is damaged.
- Select an appropriate site to install the product.
  - Take reach into consideration.
  - Take reach and motion detection into consideration.
  - Vibration-free.
  - No obstacles in detection zone.
  - Not in explosive atmospheres.
  - Not on normally flammable surfaces.
  - Do not look into the light source from a short distance (< 30 cm).
  - Spaced at a distance of at least 50 cm from other LED lights.

Reach, wall mounting

5.1

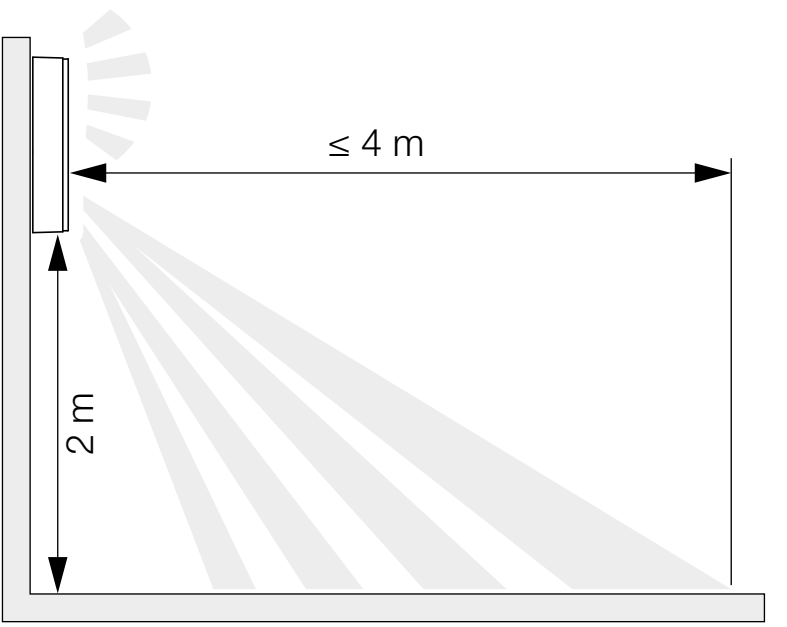

Reach, ceiling mounting

5.2

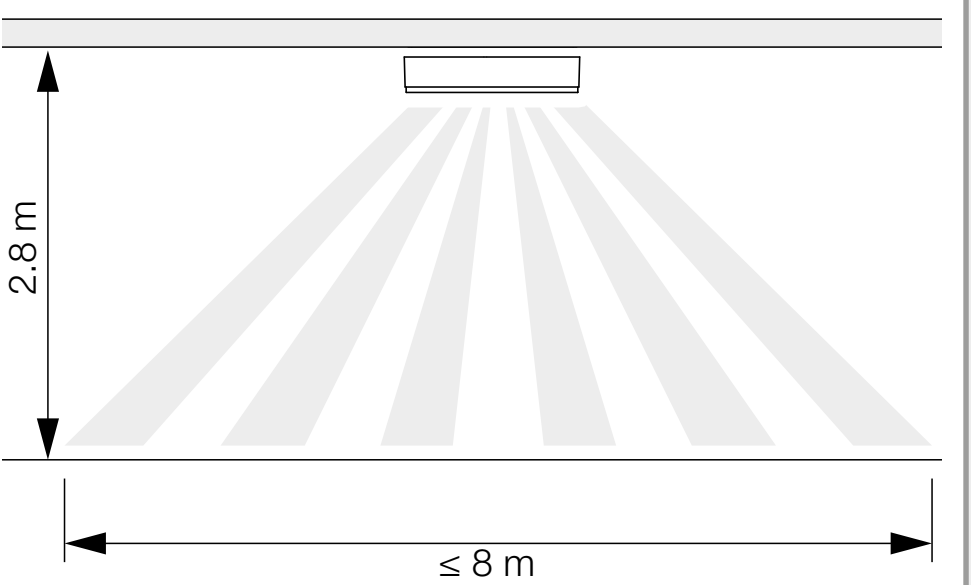

Detecting motion across the direction in which a person walks -wall mounting

5.3

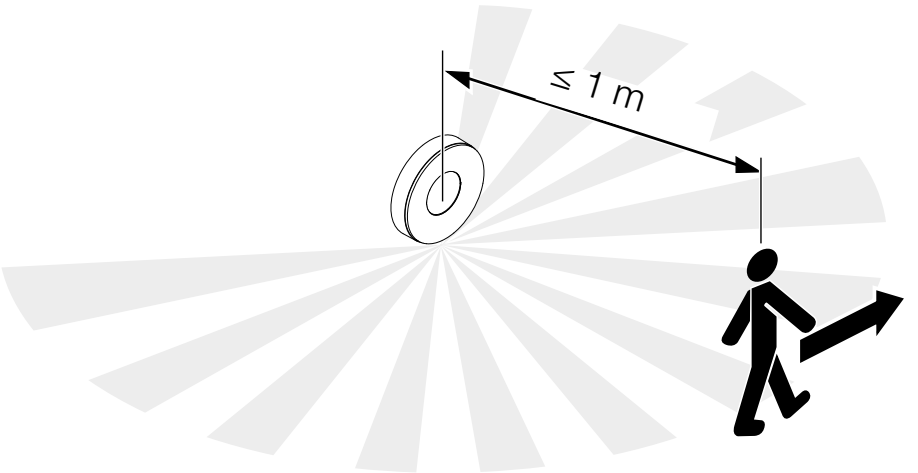

Detecting motion in the direction in which a person walks -wall mounting

5.4

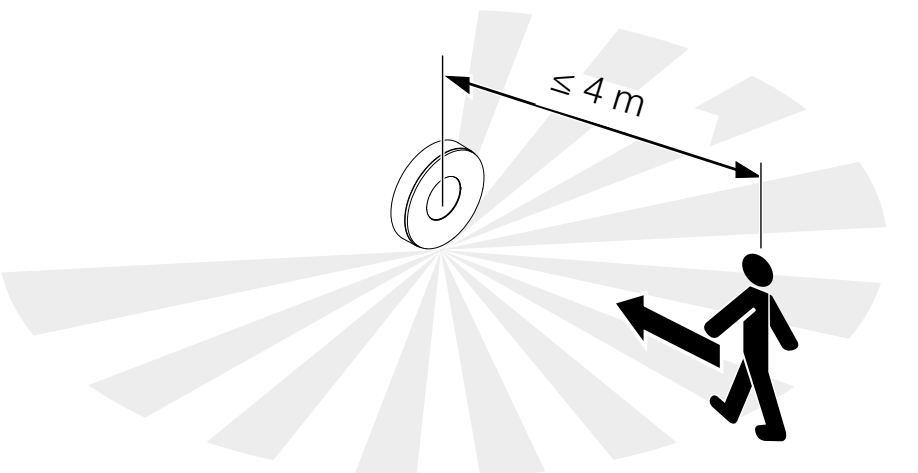

Detecting motion across the direction in which a person walks - ceiling mounting

5.5

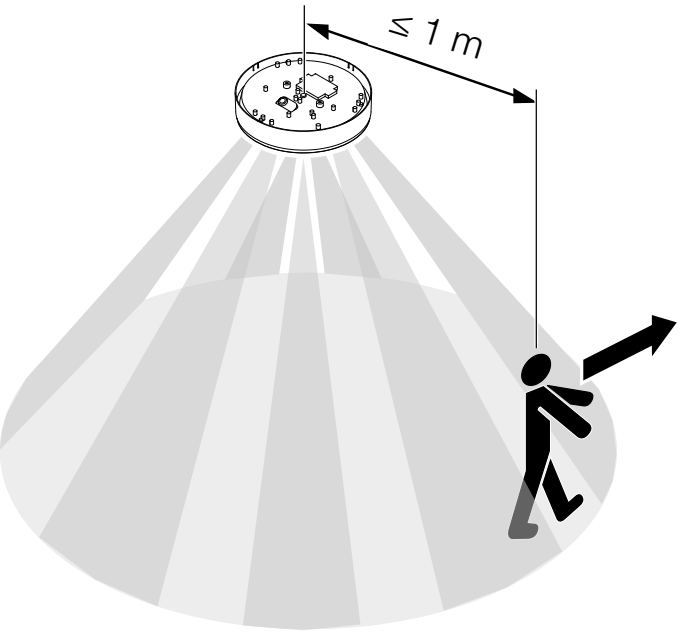

Detecting motion in the direction in which a person walks - ceiling mounting

5.6

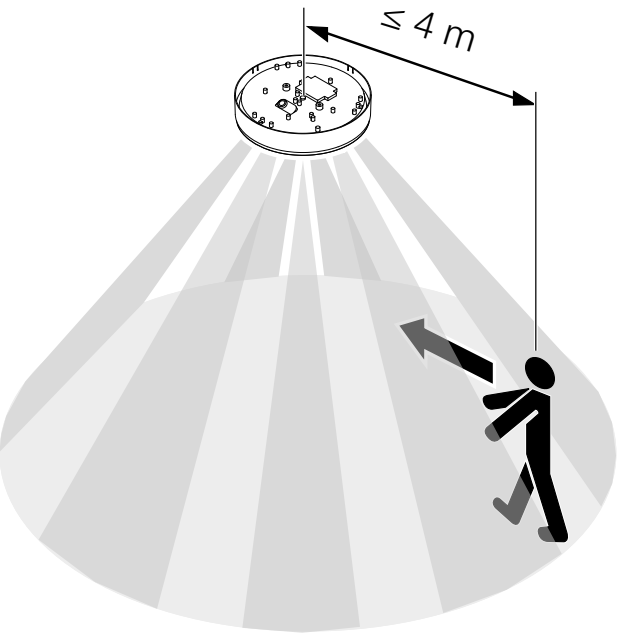

Mounting procedure

5.7

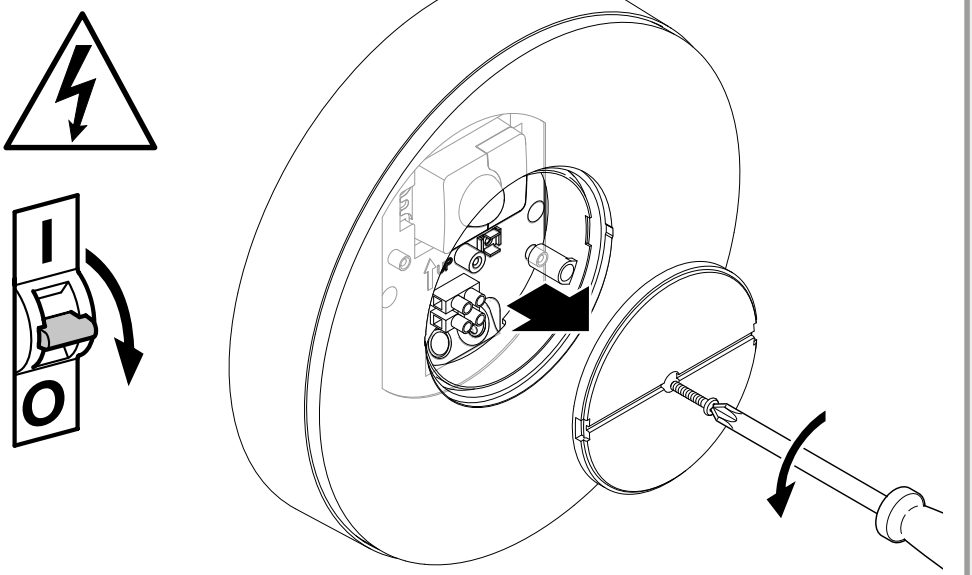

- Check to make sure the power supply is switched OFF.
- Unscrew retaining screw.
- Unscrew cover.

5.8

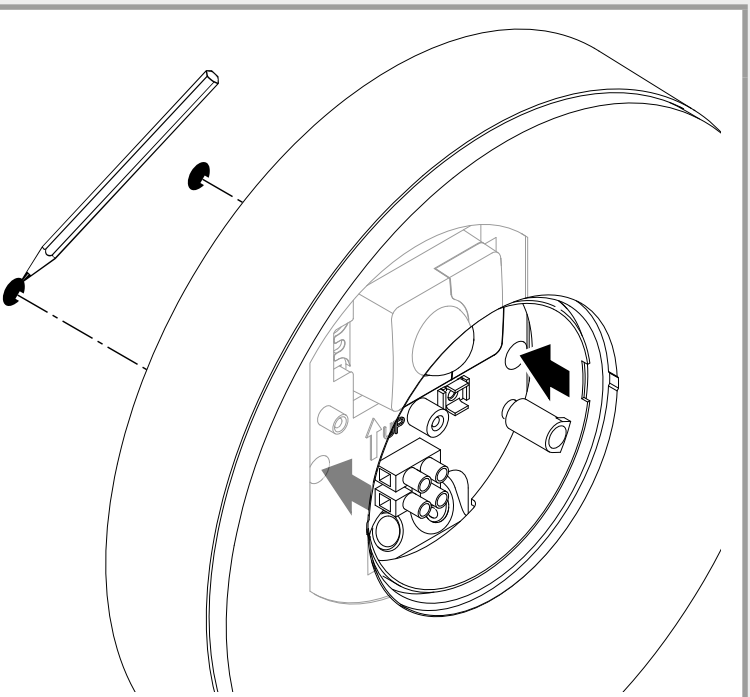

- Mark drill holes.

5.9

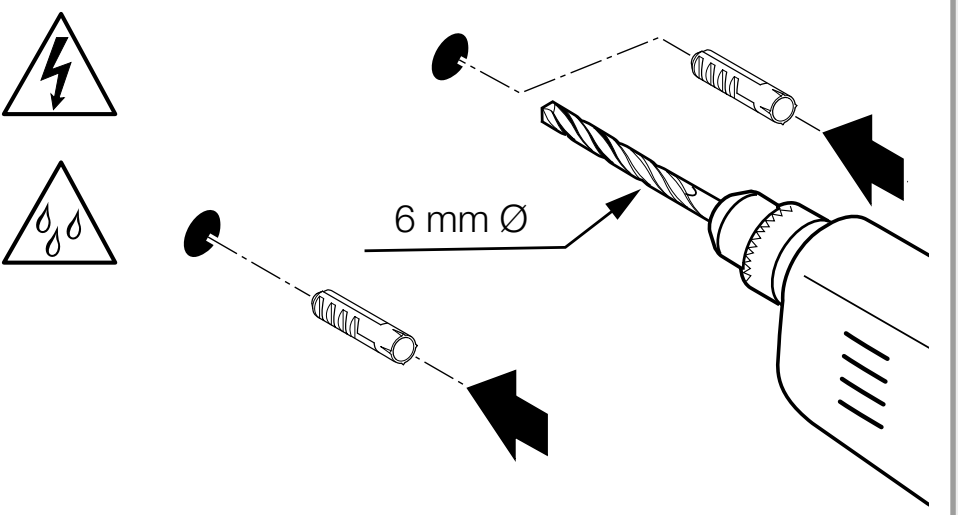

- Drill holes (ø 6 mm) and fit wall plugs.

5.10

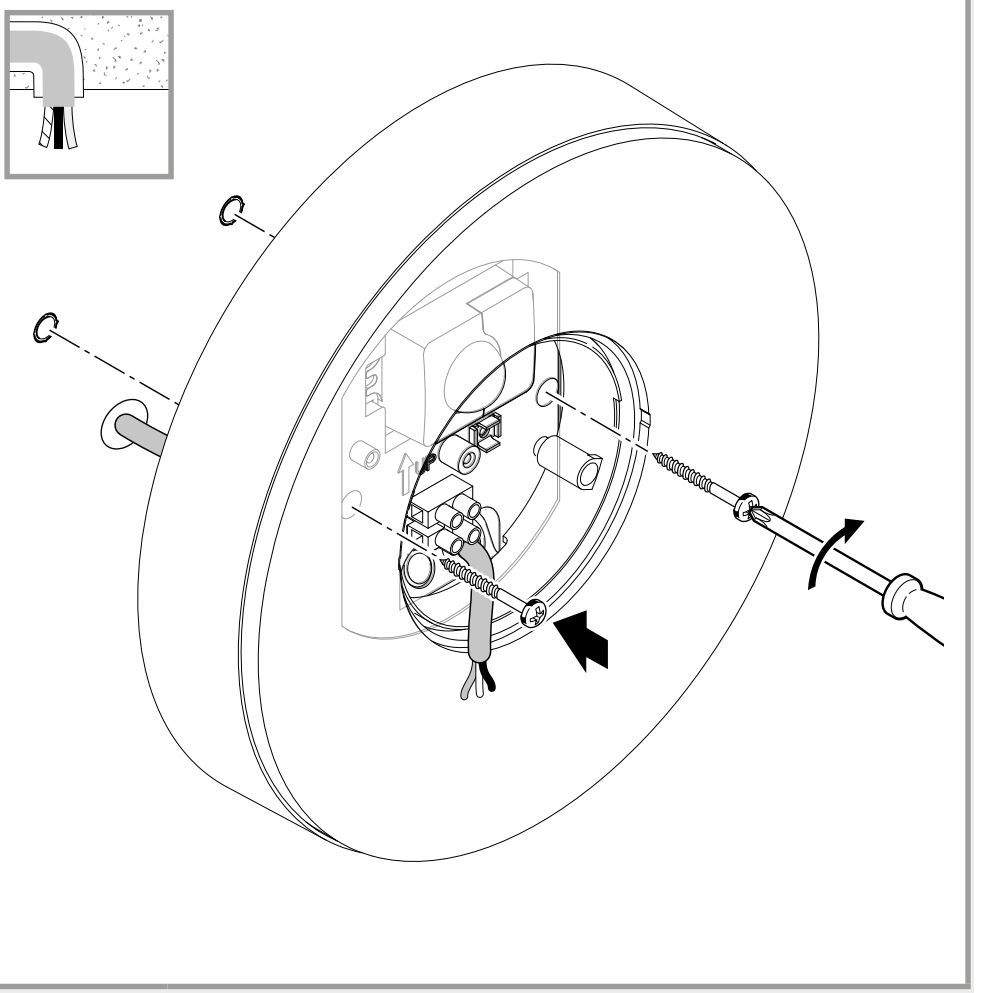

- Screwing on LED light with concealed power supply lead.

5.11

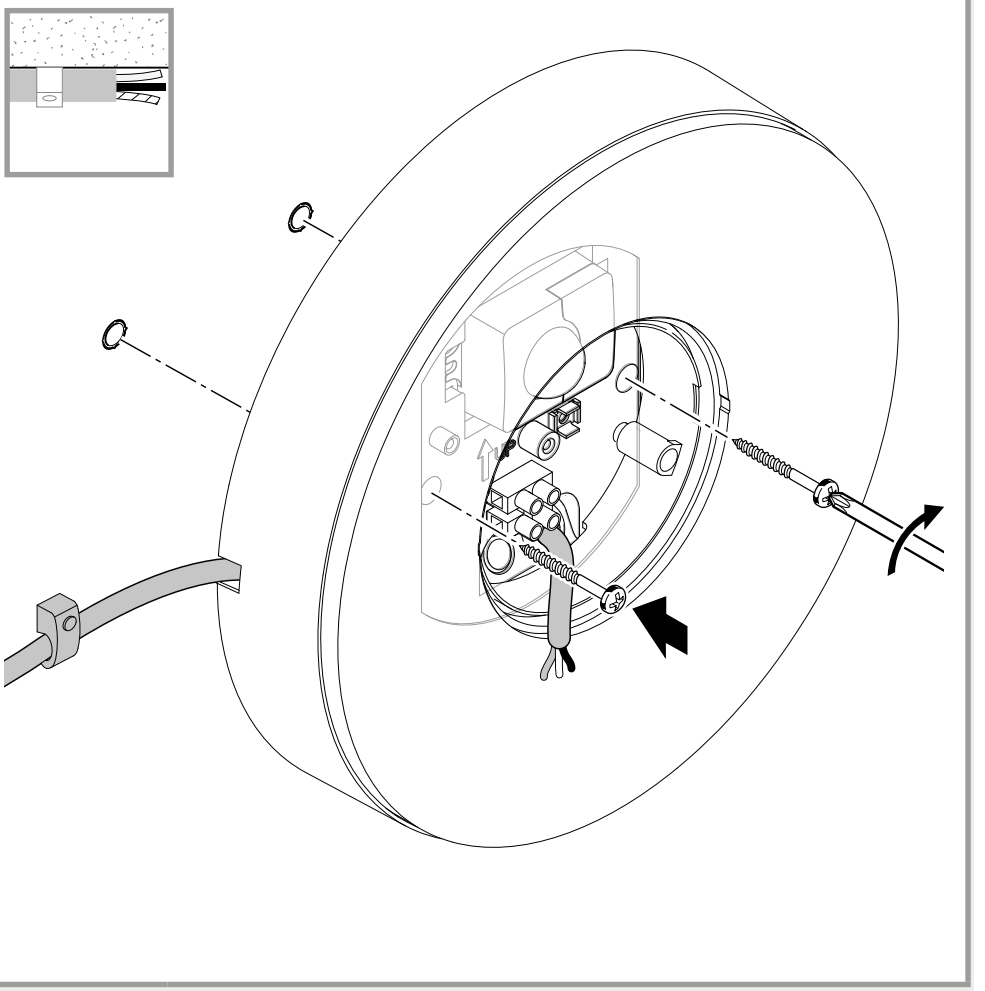

- Screwing on LED light with surface-mounted power supply lead.

5.12

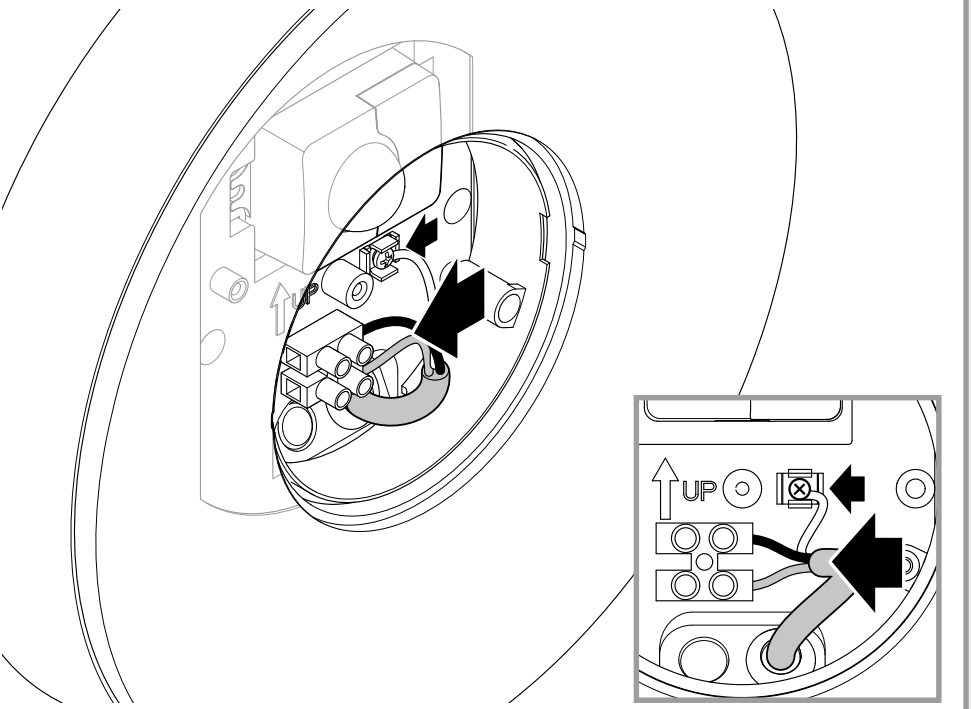

- Connect mains power supply lead as shown in the wiring diagram.

 „4. Electrical connection“

5.13

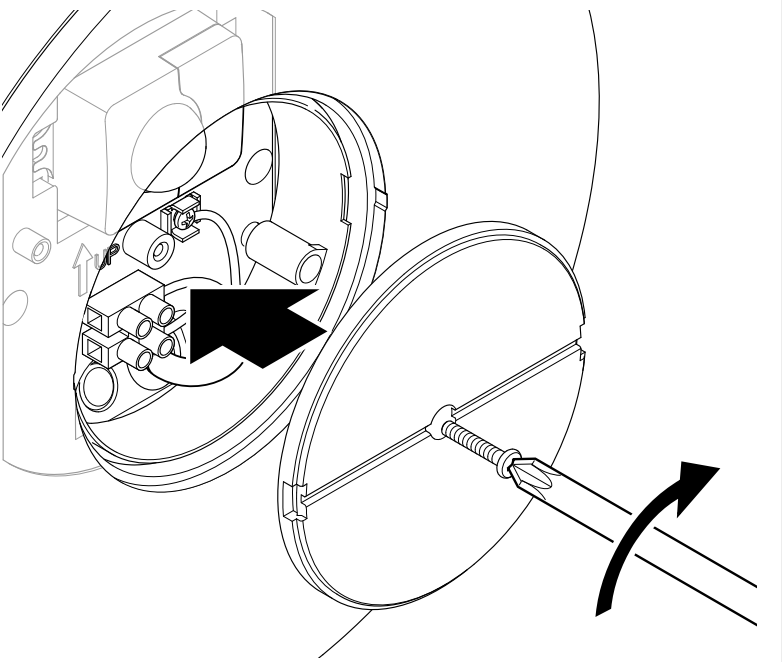

- Screw on cover.

5.14

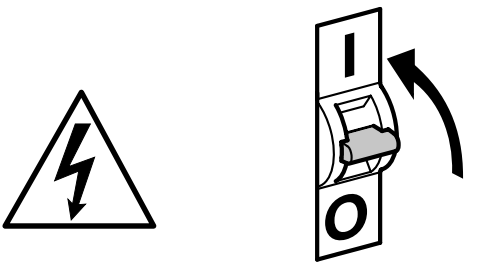

- Switch ON power supply.

5.15

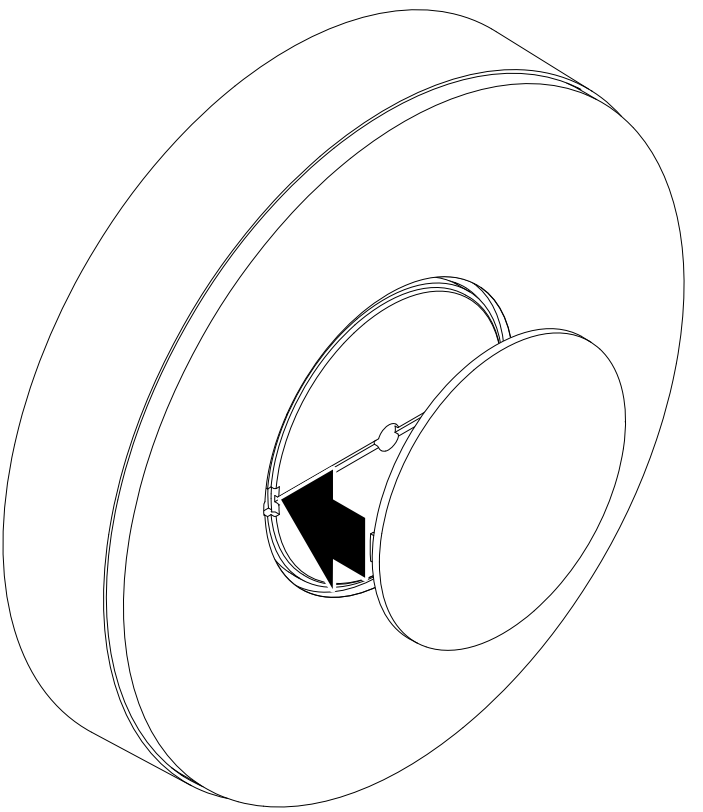

- Fit outer cover.
- Make settings via app (SC version only).

 „6. Function“

6. Function

The functions can be set for the SC types.
C version functions only work in combination with a Bluetooth sensor-switched product.

Functions are set via the Steinel Connect app.

Steinel Connect app
To configure the light via smartphone or tablet, you must download the STEINEL Connect app from your app store. You will need a Bluetooth-capable smartphone or tablet.

Android

iOS

Functions that can be set via the Steinel Connect app:
- Time setting.
- Reach setting.
- Twilight setting.
- Basic light level function.
- Main light / basic light level adjustable.
- Extended reach adjustment.
- Group interconnection.
- Twilight setting by teach-in.

Note:
To rule out malfunctioning, a minimum distance of 3 m must be allowed from the Wi-Fi router and the access points.

Factory settings (state on leaving the factory)

Reach:	**max.**
Main light time setting:	**10 sec.**
Basic light time setting:	**1 min.**
Twilight level:	**2,000 lux**
Basic light dimming level:	**50 %**

Commissioning/power interruption
The settings and current operating status of the LED light are saved automatically in the event of power failure or disconnection from the power supply. Settings are reactivated as soon as the mains power supply is restored.

Reach setting (sensitivity)
Reach is the term used to describe the diameter of the more or less circular detection zone produced on the ground after mounting the SensorLight at a height of 2 m.
– Set to maximum = max. reach (4 m)
– Set to minimum = min. reach (1 m)

Time setting
The time (stay-ON time) can be set to any period from approx. 5 seconds to a maximum of 60 minutes. Every movement detected re-activates the light.

Note:
Note: after the unit switches OFF, it takes approx.
1 second before it is able to start detecting movement again. The unit can then switch ON again in response to movement.
The shortest time setting is recommended when adjusting the detection zone and performing the functional test.

Twilight setting
The response threshold (twilight) can be infinitely varied from approx. 2 to 2,000 lux.
☼ = daylight mode (depending on ambient light level)
☾ = night-time operation (approx. 2 lux)

The control dial must be turned to ☼ when adjusting the detection zone and performing the functional test in daylight.

Basic light level
The brightness of the basic light level setting can be varied between 1% and 50%.
The period for which the basic light level stays ON for can be infinitely varied between 10 minutes and 30 minutes, or set to remain ON all night.

Main light level
The brightness of the main light level setting can be varied between 50% and 100%.

Grouping
The unit can be operated as a separate light or several lights can be interconnected in groups via wireless communication. All lights belonging to a group operate in line with the group parameters set in the Steinel Connect app. Reach can be set individually for all lights in the lighting group.

Fade time
Fade Time can be used to set the rate of dimming on switching the light ON and OFF (1 s - 3 s).

Neighbouring-light function

The neighbouring-light function can be activated and deactivated via the Steinel Connect app.

This function assigns the neighbouring groups to the active lighting group. The active group responds to activation signals from the neighbouring group assigned to it and switches to main light or basic light as defined in the settings.

7. Maintenance and care

The tool requires no maintenance.

Hazard from electrical power.

Contact between water and live parts can result in electric shock, burns or death.

- Only clean tool in a dry state.

Risk of damage to property!

Using the wrong cleaning product can damage the light.

- Clean tool with a moist cloth without detergent.

Important note: the control gear cannot be replaced.

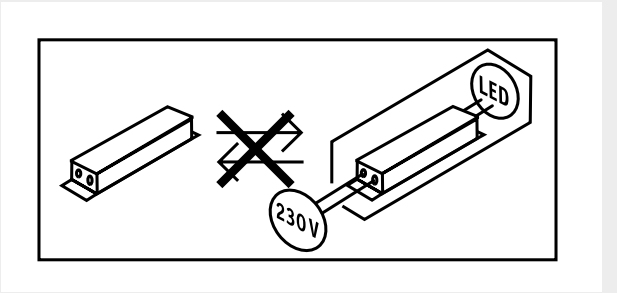

8. Disposal

Electrical and electronic equipment, accessories and packaging must be recycled in an environmentally compatible manner.



Do not dispose of electrical and electronic equipment as domestic waste.

EU countries only:
Under the current European Directive on Waste Electrical and Electronic Equipment and its implementation in national law, electrical and electronic equipment no longer suitable for use must be collected separately and recycled in an environmentally compatible manner.

9. Declaration of Conformity

STEINEL GmbH hereby declares that the RS 200 SC/C radio equipment type conforms to Directive 2014/53/EU. The full wording of the EU Declaration of Conformity is available for downloading from the following Internet address: www.steinel.de

10. Manufacturer’s warranty

This Steinel product has been manufactured with utmost care, tested for proper operation and safety and then subjected to random sample inspection. Steinel guarantees that it is in perfect condition and proper working order. The warranty period is 36 months and starts on the date of sale to the consumer. We will remedy defects caused by material flaws or manufacturing faults. The warranty will be met by repair or replacement of defective parts at our own discretion. The warranty shall not cover damage to wear parts, damage or defects caused by improper treatment or maintenance. Further consequential damage to other objects shall be excluded.

Claims under the warranty will only be accepted if the unit is sent fully assembled and well-packed with a brief description of the fault, a receipt or
invoice (date of purchase and dealer’s stamp) to the appropriate Service Centre.

Repair service:
If defects occur outside the warranty period or are not covered by the warranty, ask your nearest service station for the possibility of repair.

3 YEAR MANUFACTURER'S WARRANTY

11. Technical specifications

- Dimensions (Ø × D): *263 × 53 mm*
- Power supply: *220-240 V, 50/60 Hz*
- Power consumption (P_{on}): *17.1 W*
- Standby (network) (P_{net}) *0.50 W*
- Standby sensor RS 200 SC (P_{sb}): *0.50 W*
- Luminous flux (360°): *1,165 lm*
- Efficiency: *68 lm/W*
- Colour temperature: *3,000 K (warm white)*
- Colour rendering index: R_a = *80*
- Average rated life expectancy: *L70B50 at 25°C: >36,000 hours*
- Colour consistency SDCM: *starting value: 6*
- Luminous intensity distribution:

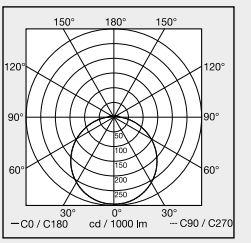

- HF Technik: 5.8 GHz (reacts independent of temperature to the smallest movements)
- RS 200 SC angle of coverage: *360° with 160° angle of aperture*
- Transmission power: *approx. 1 mW*
- RS 200 SC reach: *Ø 1-8 m*
- RS 200 SC time setting: *5 s - 30 min*
- RS 200 SC twilight setting: *2-2,000 lux*
- IP rating: *IP54*
- Protection class: *I*
- Ambient temperature: *-20 to +40°C*
- Energy efficiency class: *this product contains an energy efficiency class "E" light source*
- Transmission power: 5 dBm / 3 mW
- Frequenz Bluetooth: 2.4 - 2.48 GHz

12. Troubleshooting

Unit without power.

– Fuse not switched ON or faulty.
  - Switch ON fuse.
  - Change faulty fuse.
– Break in wiring.
  - Check wiring with voltage tester.
– Short circuit in mains power supply lead.
  - Check connections.
– Any mains switch OFF
  - Switch ON mains switch.

Unit does not switch ON.

– Wrong twilight setting selected.
  - Reset twilight setting.
– Mains switch OFF.
  - Turn on mains switch.
– Fuse not switched ON or faulty.
  - Switch ON fuse.
  - Change faulty fuse.
– Rapid movements being suppressed to minimise malfunctioning, or detection zone too small or incorrectly defined.
  - Check and adjust detection zone.
– Light source faulty.
  - The light source cannot be changed. Completely replace unit.

Unit does not switch OFF.

– Continued movement within the detection zone.
  - Check detection zone.
  - If necessary, limit or change detection zone.

Unit switches ON when it should not.

– Floodlight not mounted for detecting movement reliably.
  - Securely mount floodlight.
– Movement occurred but not identified by the observer (movement behind wall, small object moving in immediate proximity of lamp etc.).
  - Check detection zone.
  - If necessary, limit or change detection zone.

Sommaire

1.	À propos de ce document	3
2.	Consignes de sécurité générales	3
3.	Description de l’appareil	4
4.	Branchement électrique	9
5.	Montage	10
6.	Fonctions	20
7.	Entretien et maintenance	24
8.	Recyclage	25
9.	Déclaration de conformité	25
10.	Garantie du fabricant	26
11.	Caractéristiques techniques	27
12.	Élimination des défauts	28

1. À propos de ce document

– Il est protégé par la loi sur les droits d'auteur. Une réimpression, même partielle, n'est autorisée qu'après notre accord préalable.
– Sous réserve de modifications techniques permettant des améliorations techniques.



Attention danger !



Attention danger dû au courant électrique !



Attention danger dû à l'eau !

2. Consignes de sécurité générales



Danger en cas de non-respect des instructions du mode d'emploi !

Le présent document contient des informations importantes sur la manipulation et l'utilisation en toute sécurité de l'appareil. Nous signalerons les risques éventuels au fur et à mesure dans ce document. L'ignorance des risques peut entraîner de graves blessures, voire la mort.

- Veuillez lire attentivement le mode d'emploi.
- Veuillez respecter les consignes de sécurité.
- Le conserver à portée de la main.

– Le travail sur des installations électriques peut présenter des dangers. Le contact avec des pièces sous tension peut entraîner une électrocution, des brûlures, voire la mort.
– Seules des personnes qualifiées et spécialisées sont autorisées à effectuer des travaux sur le réseau électrique.

– Ces travaux doivent donc être effectués correctement et conformément aux normes en vigueur (p. ex. NF C-15100, A - ÖVE / ÖNORM E8001-1, CH - SEV 1000).
– Utiliser uniquement des pièces de rechange d'origine.

3. Description de l'appareil

Utilisation conforme aux prescriptions relatives au RS 200 SC

– Luminaire LED à détection équipé d'un détecteur de mouvement actif.
– Pour montage au mur ou au plafond.
– Pour l'intérieur et l'extérieur. Sa détection sensible fait qu'il ne peut être utilisé que dans certaines limites à l'extérieur.

Utilisation conforme aux prescriptions relatives au RS 200 C

– Luminaire à LED.
– Pour montage au mur ou au plafond.
– Pour l'intérieur et l'extérieur.

Principe de fonctionnement du RS 200 SC

– Le détecteur de mouvement HF/à radar émet des ondes électromagnétiques à hyperfréquence (5,8 GHz) et capture les échos renvoyés par les objets.
– L'écho modifié par le mouvement des personnes est traité par un système électronique qui met en marche automatiquement le luminaire à LED.
– L'appareil peut également détecter les mouvements à travers des cloisons fines, des portes et des vitres.
– Détection des moindres mouvements également possible.
– Pas de déclenchements intempestifs dus à des sources de chaleur et à des variations de la température.
– Il est possible de régler avec précision la zone de détection du détecteur en réglant la portée depuis l'interface Web ou depuis l'appli.

Remarque :
La puissance haute fréquence du détecteur HF est d'env. 1 mW – ce qui ne représente qu'un 1000e de la puissance d'émission d'un smartphone ou d'un four à micro-ondes.

Principe de fonctionnement du RS 200 C
Il est possible de mettre les variantes C en réseau via Bluetooth avec d'autres détecteurs afin d'agrandir la zone de détection. Ils transmettent les signaux détectés (présence et luminosité) via Bluetooth. La commande a lieu sur le détecteur mis en réseau avec une autre interface.

Contenu de la livraison

3.1

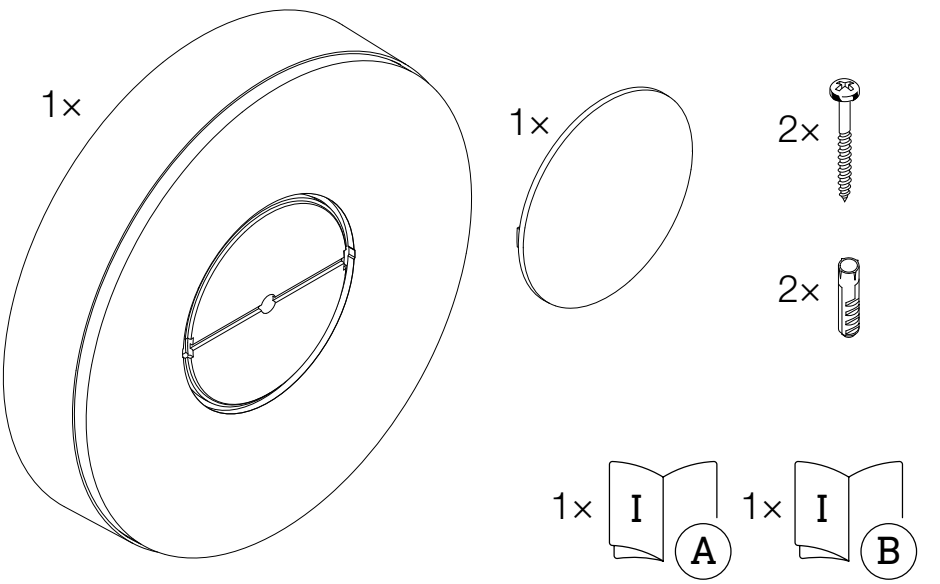

– 1 luminaire à LED
– 1 cache extérieur
– 2 vis
– 2 chevilles
– 1 fiche technique de sécurité (A)
– 1 guide de démarrage rapide (B)

Dimensions du produit

3.2

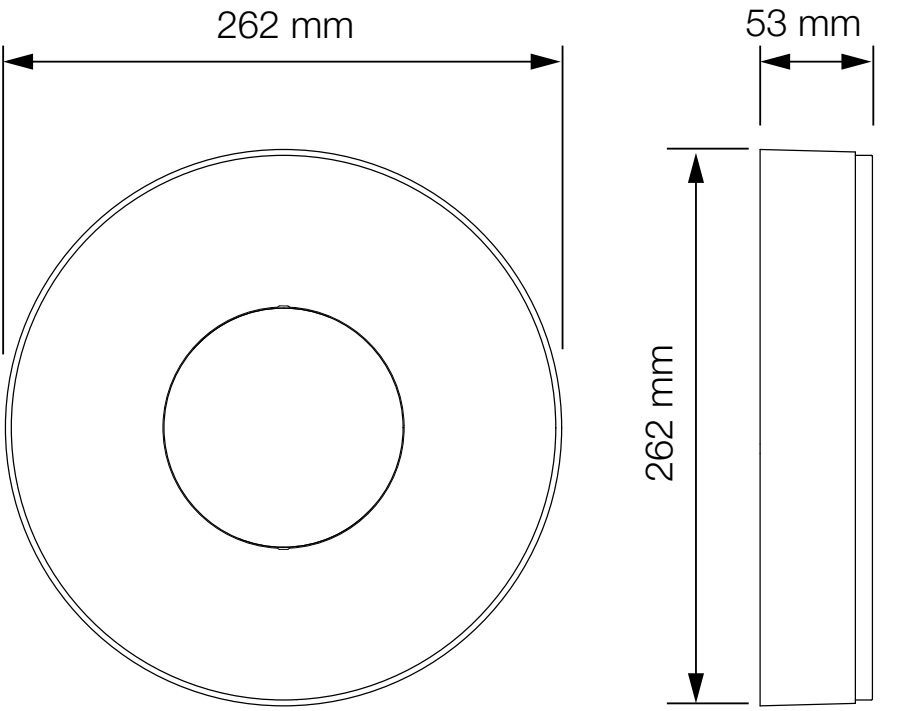

Vue d’ensemble de l’appareil

3.3

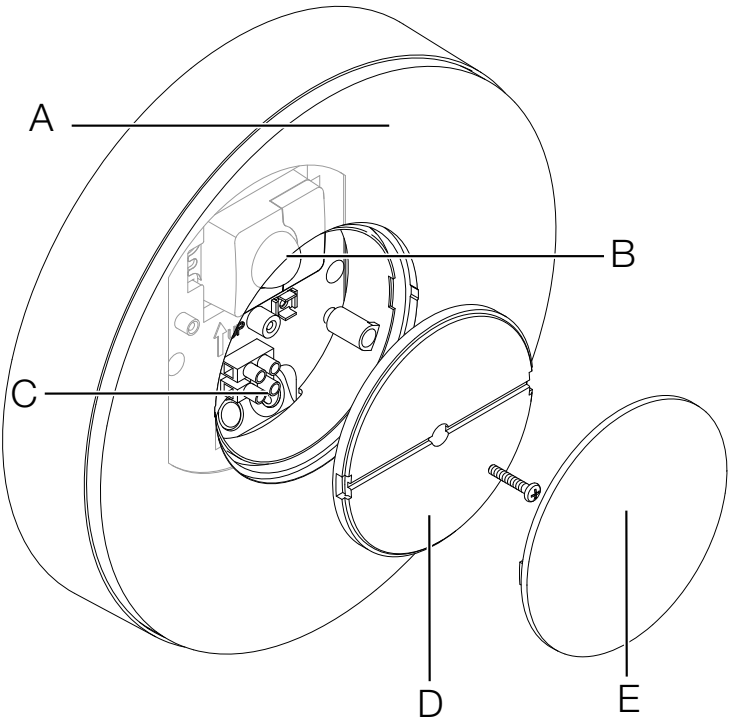

A Luminaire à LED
B Détecteur (uniquement version SC)
C Domino
D Cache
E Cache extérieur

Courbe de répartition de la lumière

3.4

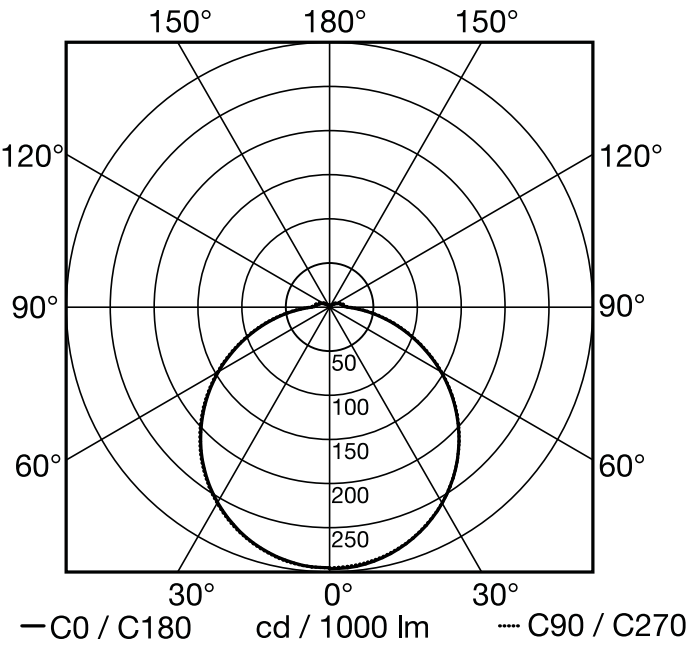

4. Branchement électrique

Schéma de câblage

4.1

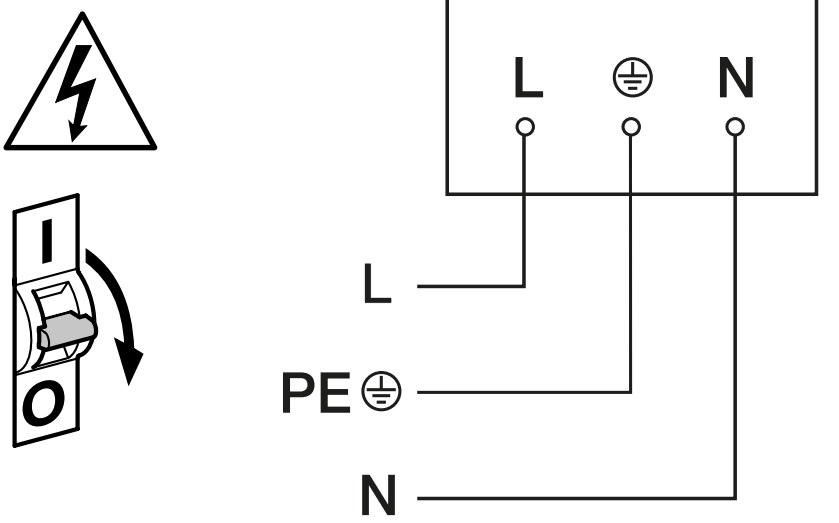

Le câble d'alimentation secteur est composé d'un câble à 2-3 conducteurs :

L = phase (généralement noir, marron ou gris)
N = neutre (généralement bleu)
PE = conducteur de terre (vert/jaune)

Il est possible de brancher l'appareil également en aval d'un interrupteur secteur s'il est garanti que ce dernier est toujours en position MARCHE.

Il n'est pas possible de remplacer la source de ce luminaire. S'il fallait la remplacer (par ex. si elle est brûlée), il faut remplacer le luminaire en entier.

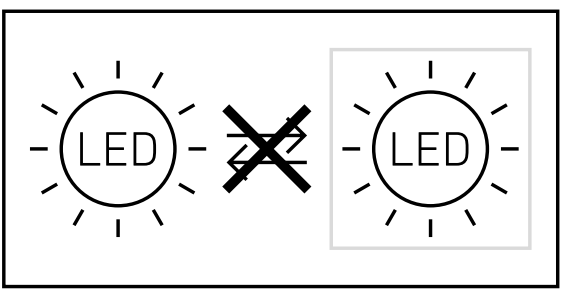

5. Montage



Risque d’électrocution !

Le contact avec des pièces sous tension peut entraîner une électrocution, des brûlures, voire la mort.

- Mettre l'appareil hors tension et couper l'alimentation électrique.
- Vérifier l’absence de tension à l’aide d’un testeur de tension.
- S’assurer que l’alimentation électrique demeure coupée.

Risque de dommages matériels !

Une interversion des câbles de raccordement peut conduire à un court-circuit.

- Repérer les câbles de raccordement.
- Brancher correctement les câbles de raccordement.

Préparatifs de montage

- Contrôler l’absence de dommages sur toutes les pièces. Ne pas mettre le produit en service en cas de dommage.
- Sélectionner le lieu d’installation approprié.
  - En tenant compte de la portée
  - et de la détection des mouvements.
  - Monter l’appareil à l’abri d’éventuelles secousses.
  - Zones de détection sans obstacle.
  - Il est interdit d’installer l’appareil dans des zones à risque d’explosion.
  - Ne pas monter l’appareil sur des surfaces inflammables.
  - Ne pas regarder directement la source lumineuse allumée à une courte distance (< 30 cm).
  - À une distance minimale de 50 cm des autres luminaires à LED.

Portée en cas de montage au mur

5.1

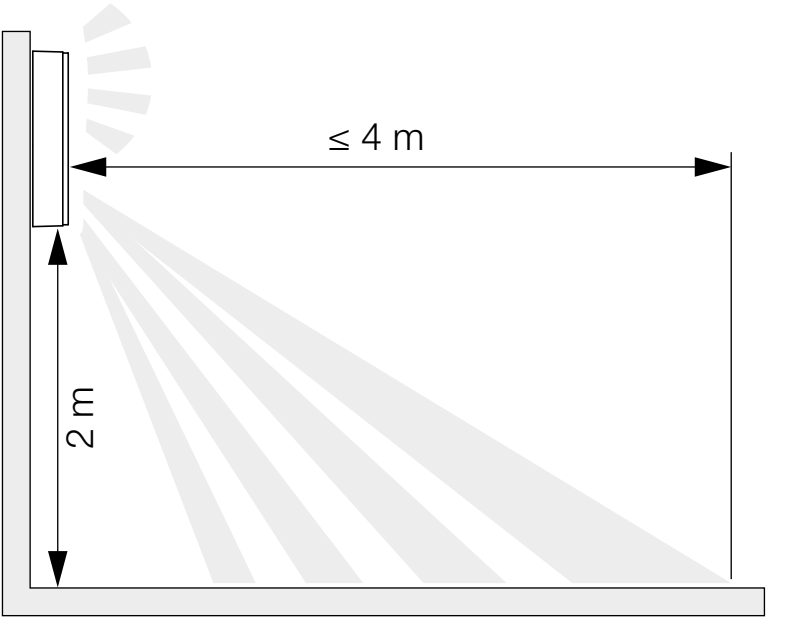

Portée en cas de montage au plafond

5.2

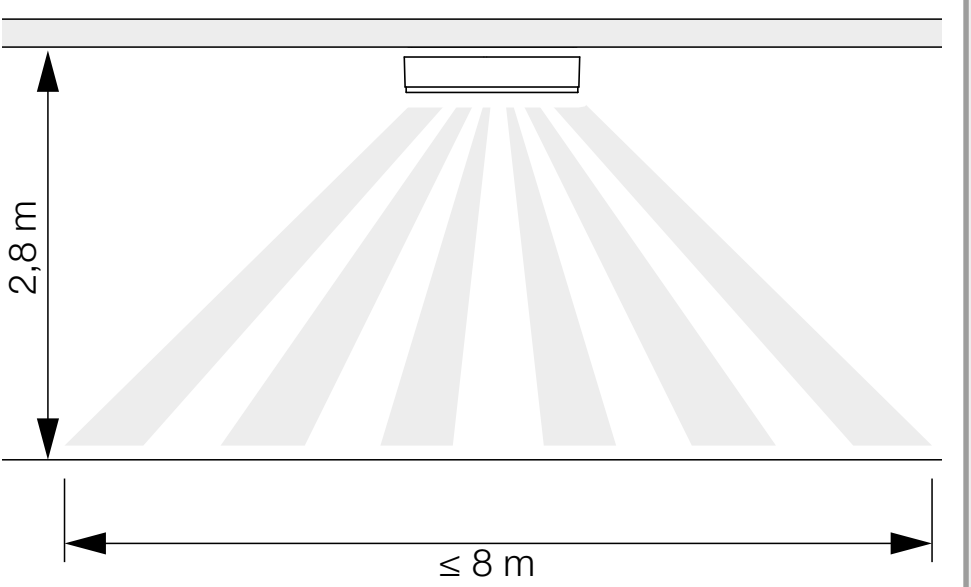

Détection de mouvement perpendiculairement au sens du passage - montage au mur

5.3

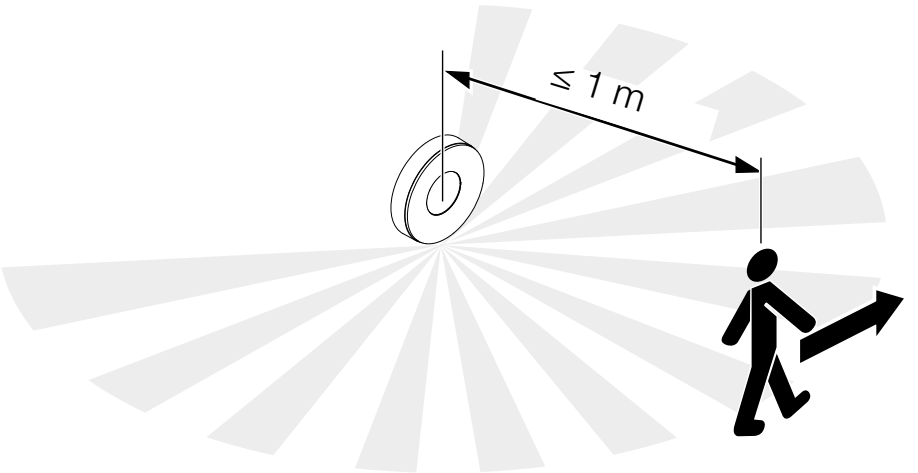

Détection de mouvement dans le sens du passage - montage au mur

5.4

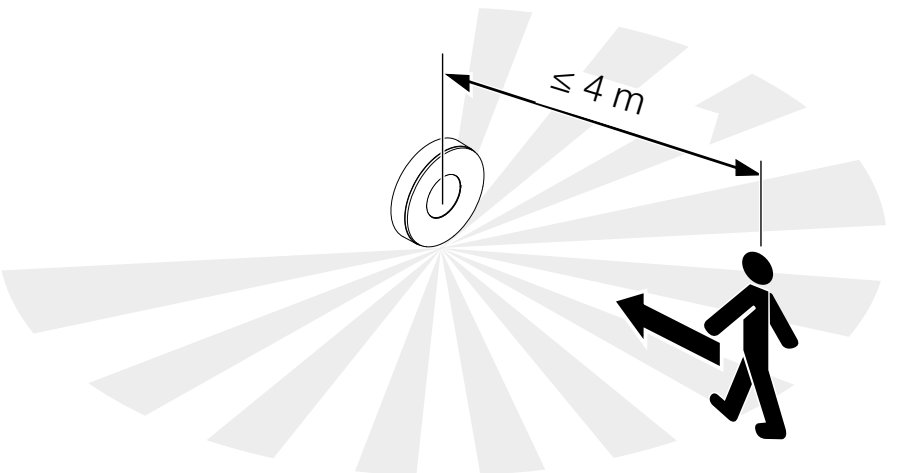

Détection de mouvement perpendiculairement au sens du passage - montage au plafond

5.5

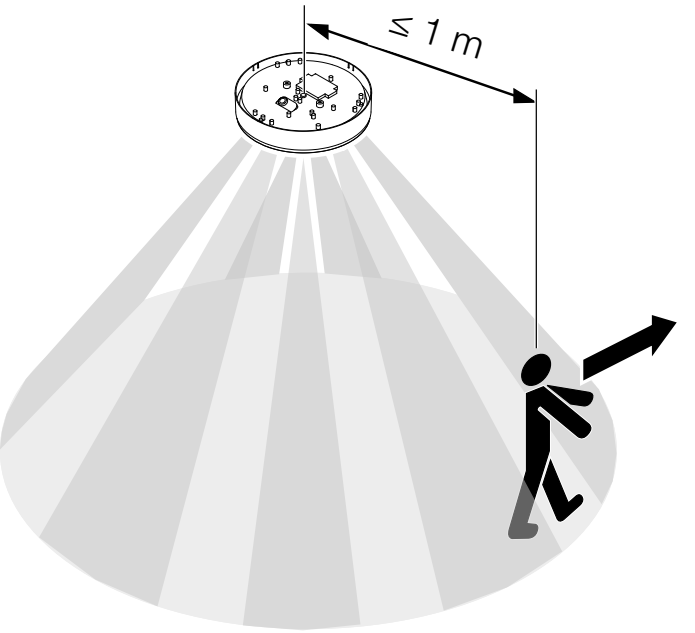

Détection de mouvement dans le sens du passage - montage au plafond

5.6

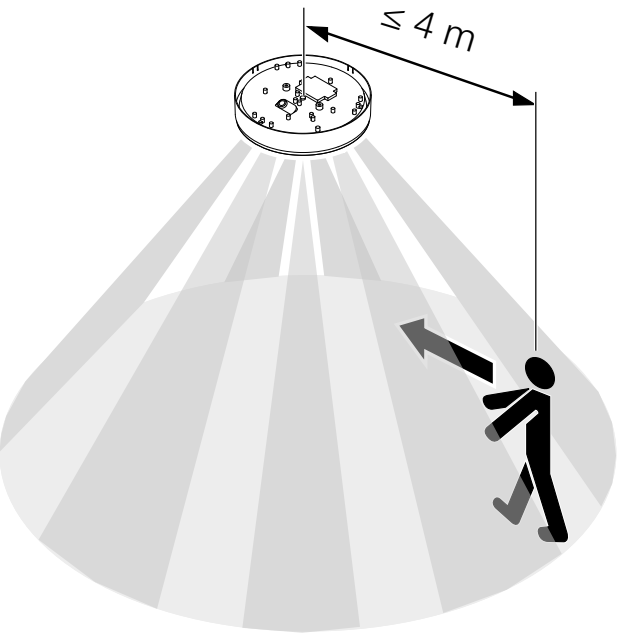

Étapes de montage

5.7

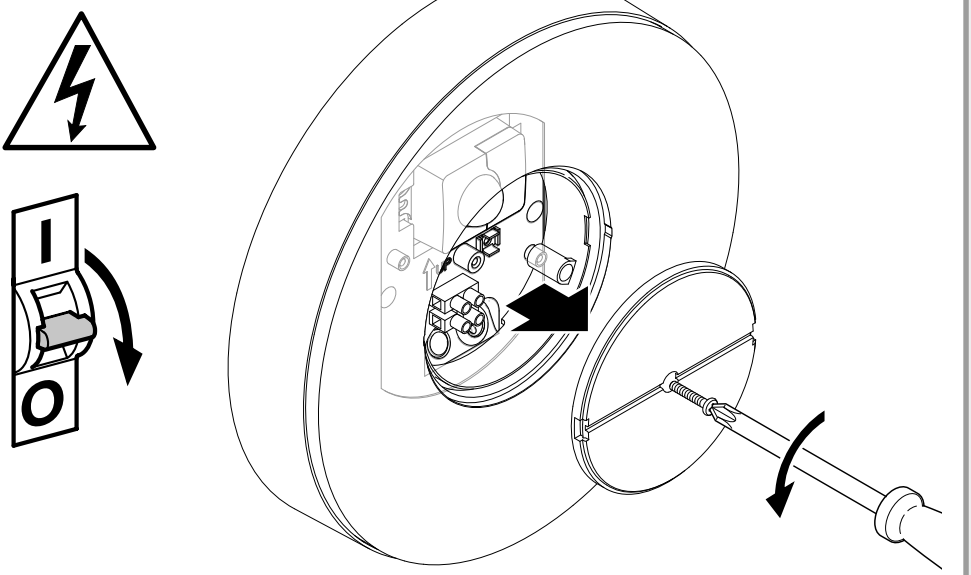

- Vérifier que l'alimentation électrique a été coupée.
- Desserrer la vis de blocage.
- Dévisser le cache.

5.8

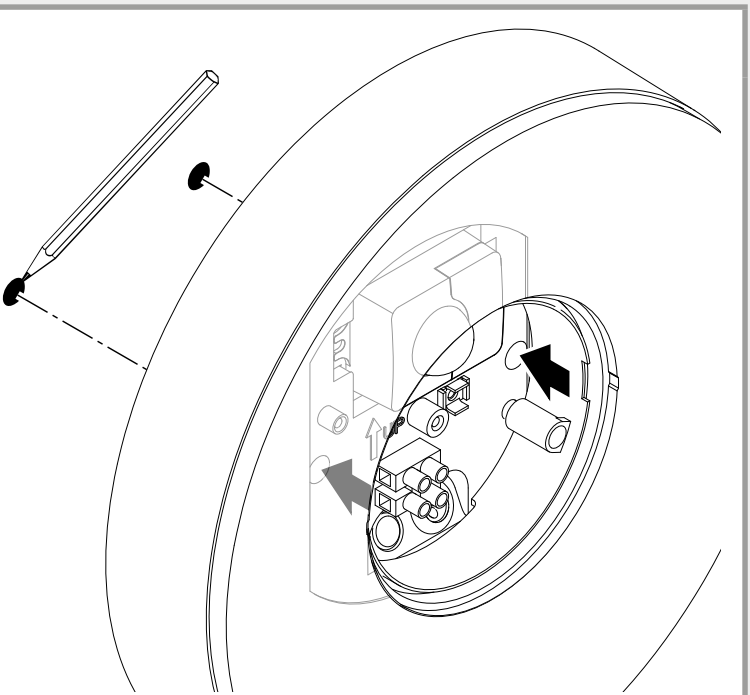

- Marquer l'emplacement des trous.

5.9

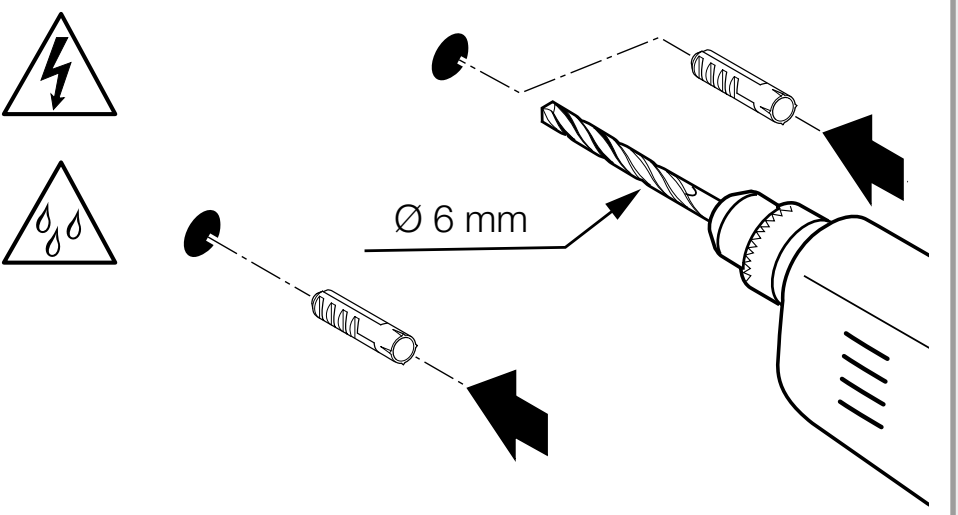

- Percer les trous (Ø 6 mm) puis mettre les chevilles.

5.10

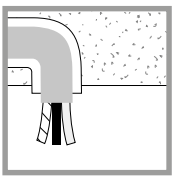

- Visser le luminaire à LED en cas de câble d’alimentation encastré.

5.11

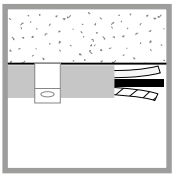

- Visser le luminaire à LED en cas de câble d’alimentation en saillie.

5.12

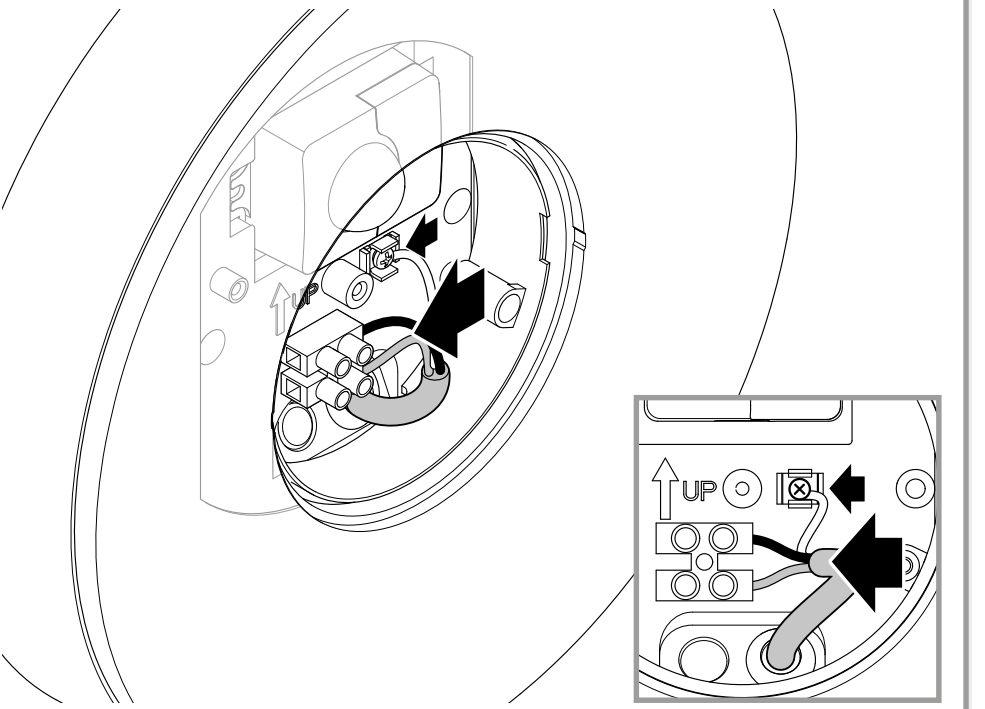

- Brancher le câble secteur conformément au schéma de câblage.

„4. Branchement électrique“

5.13

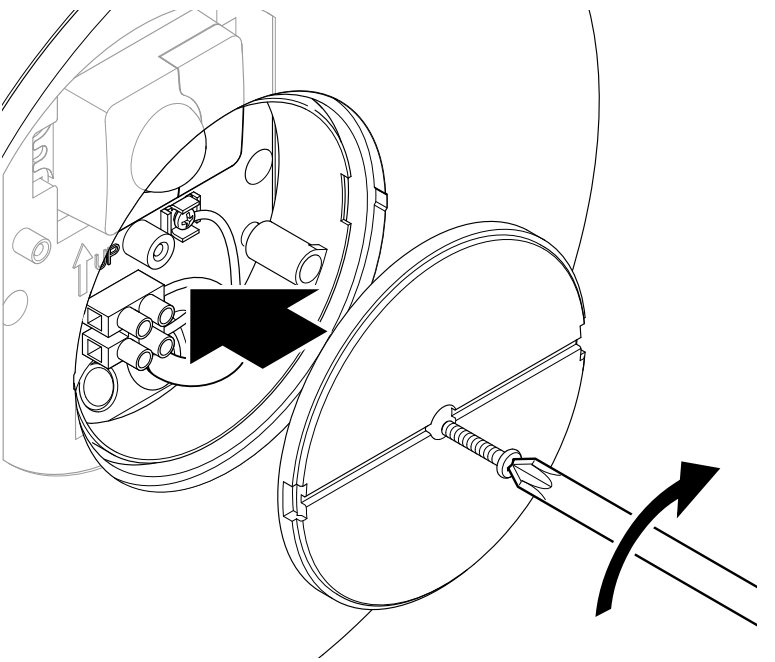

- Visser le cache.

5.14

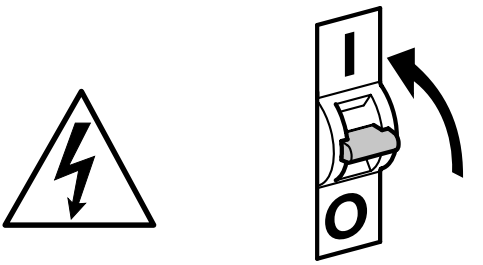

- Mettre l’appareil sous tension.

5.15

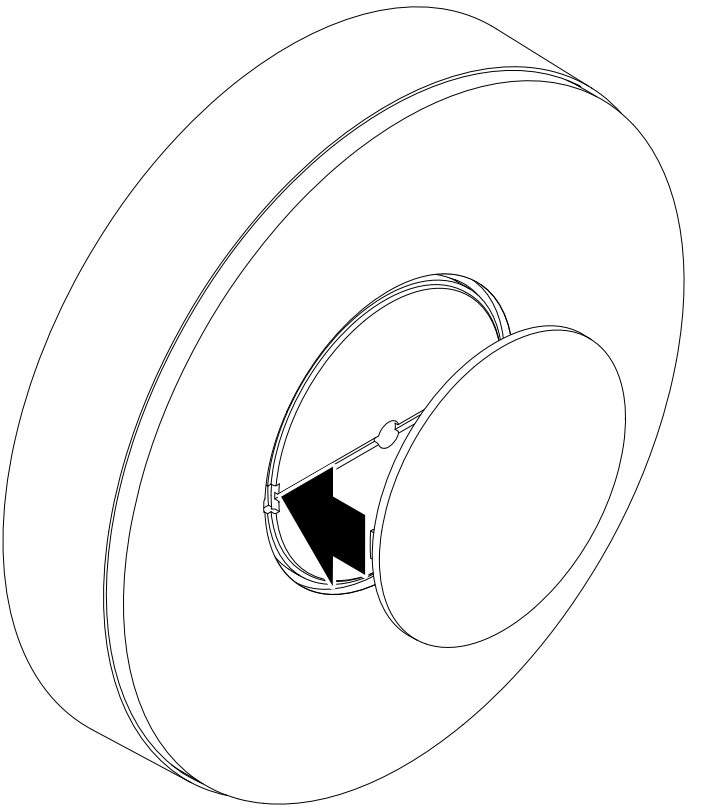

- Poser le cache extérieur.
- Procéder aux réglages via l’appli (uniquement version SC).

„6. Fonctions“

6. Fonctions

Il est possible de régler les fonctions pour les versions SC. Pour les variantes C, les fonctions ne sont possibles qu'en combinaison avec un produit à détection Bluetooth.

Les fonctions sont réglées via l'appli STEINEL Connect.

L'appli STEINEL Connect
Il faut télécharger l'appli STEINEL Connect depuis votre AppStore pour pouvoir configurer le luminaire avec un smartphone ou une tablette. Un smartphone ou une tablette compatible Bluetooth est nécessaire.

Android

iOS

Les fonctions suivantes peuvent être réglées depuis l'appli STEINEL Connect :
- Temporisation.
- Réglage de la portée.
- Réglage du seuil de déclenchement.
- Fonction Balisage.
- Éclairage principal / balisage réglable.
- Réglage de la portée étendu.
- Mise en réseau de groupe.
- Réglage du seuil de déclenchement via Teach-In.

Remarque :
Il est nécessaire de respecter une distance minimale de 3 m entre l'appareil et le routeur WiFi ou les points d'accès afin d'exclure tout dysfonctionnement.

Réglages effectués en usine (état à la livraison)

Portée :	**max.**
Temporisation de l'éclairage principal :	**10 s**
Temporisation du balisage :	**1 min**
Réglage du seuil de déclenchement :	**2000 lx**
Niveau de variation du balisage :	**50 %**

Démarrage / coupure de tension
Lors d'une coupure de la tension secteur, les réglages ainsi que l'état de fonctionnement actuel du luminaire à LED sont enregistrés. Ils sont rétablis à la prochaine connexion du luminaire à la tension secteur.

Réglage de la portée (sensibilité)
Le terme portée désigne l'espace à peu près circulaire formé sur le sol par la zone de détection pour un montage à 2 m de hauteur.
– Réglage sur maximum = portée max. (4 m)
– Réglage sur minimum = portée min. (1 m)

Temporisation
Il est possible de régler progressivement la temporisation d'environ 5 secondes à 60 minutes au maximum. Tout mouvement détecté allume à nouveau le projecteur.

Remarque :
Après chaque extinction de l'appareil, une nouvelle détection de mouvement est interrompue pendant 1 seconde environ. Ce n'est qu'à l'issue de ce laps de temps que l'appareil peut à nouveau enclencher l'éclairage en cas de mouvement.
Lors du réglage de la zone de détection et du test de fonctionnement, nous recommandons de régler la durée la plus courte.

Réglage du seuil de déclenchement
Il est possible de régler progressivement la luminosité de déclenchement (crépuscule) entre env. 2 à 2000 lx.
☼ = fonctionnement diurne (indépendamment de la luminosité)
☾ = fonctionnement nocturne (env. 2 lx)

Lors du réglage de la zone de détection et du test de fonctionnement en plein jour, le bouton de réglage doit être sur ☼.

Balisage
Il est possible de régler la luminosité du balisage entre 1 % et 50 %.
Il est possible de régler progressivement la durée du balisage entre 10 minutes et 30 minutes ou toute la nuit.

Éclairage principal
Il est possible de régler la luminosité de l'éclairage principal entre 50 % et 100 %.

Regroupement
Il est possible d'utiliser l'appareil comme luminaire individuel ou d'utiliser plusieurs luminaires dans des groupes via la communication radio. Tous les luminaires qui sont affectés à un groupe agissent selon les paramètres de groupe réglés dans l'appli STEINEL Connect. La portée peut être réglée individuellement pour tous les luminaires du groupe.

Fade Time (durée d'éclairage tamisé)
Fade Time (durée d'éclairage tamisé) permet de régler (entre 1 s et 3 s) la courbe de variation de l'intensité lumineuse au moment de l'allumage et de l'extinction.

Fonction spéciale voisins

Il est possible d’activer/de désactiver la fonction spéciale voisins en utilisant l’appli STEINEL Connect.
Cela permet de définir les groupes voisins du groupe de luminaires activé. Le groupe activé réagit aux signaux d'enclenchement du groupe voisin affecté et commute en éclairage principal ou en balisage en fonction des réglages effectués.

7. Entretien et maintenance

L’appareil ne nécessite aucun entretien.

Risque d’électrocution !

Si des pièces sous tension sont au contact avec de l’eau, il y a risque d’électrocution, de brûlures, voire danger de mort.

- Nettoyer l’appareil uniquement à sec.

Risque de dommages matériels !
Des détergents inappropriés risquent d’endommager l’appareil.

- Nettoyer le projecteur avec un chiffon légèrement humide sans détergent.

Important : il n’est pas possible de remplacer l’appareil.

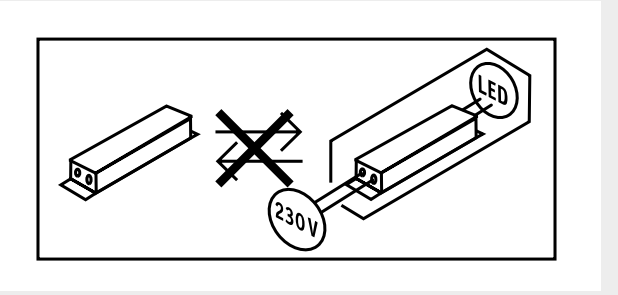

8. Recyclage

Les appareils électriques, les accessoires et les emballages doivent être soumis à un recyclage respectueux de l'environnement.



Ne pas jeter les appareils électriques avec les ordures ménagères !

Uniquement pour les pays de l'UE :
Conformément à la directive européenne en vigueur relative aux appareils électriques et électroniques usagés et à son application dans le droit national, les appareils électriques qui ne fonctionnent plus doivent être collectés séparément des ordures ménagères et doivent faire l'objet d'un recyclage écologique.

9. Déclaration de conformité

Steinel GmbH déclare par la présente que le type d'appareils radio RS 200 SC/C est conforme à la directive 2014/53/UE. Vous trouverez le texte intégral de la déclaration de conformité UE à l'adresse Internet suivante : http://www.steinel.de

10. Garantie du fabricant

Ce produit STEINEL a été fabriqué avec le plus grand soin. Son fonctionnement et sa sécurité ont été contrôlés suivant des procédures fiables et il a été soumis à un contrôle final par sondage. STEINEL garantit un état et un fonctionnement irréprochables. La durée de garantie est de 36 mois et débute au jour de la vente au consommateur. Nous remédions aux défauts provenant d'un vice de matière ou de construction. La garantie sera assurée à notre discrétion par réparation ou échange des pièces défectueuses. La garantie ne s'applique ni aux pièces d'usure, ni aux dommages et défauts dus a une utilisation ou à une maintenance incorrecte. Les dommages consécutifs causés à d'autres objets sont exclus de la garantie. La garantie ne s'applique que si l'appareil non démonté est retourné au point de service après-vente le plus proche, dans un emballage adéquat, accompagné d'une brève description du défaut et d'un ticket de caisse ou d'une facture portant la date d'achat et le cachet du vendeur.

Service de réparation : une fois la garantie écoulée ou en cas de défauts non couverts par la garantie, contactez votre point de service après-vente pour savoir si une remise en état de l'appareil est possible.

3 ANS
DE GARANTIE FABRICANT

11. Caractéristiques techniques

- Dimensions (Ø × P) : *263 × 53 mm*
- Tension du réseau : *220-240 V, 50/60 Hz*
- Puissance absorbée (P_{on}) : *17,1 W*
- Mode veille réseau (P_{net}) : *0,50 W*
- Mode veille du détecteur RS 200 SC (P_{sb}) : *0,50 W*
- Flux lumineux (360°) : *1165 lm*
- Efficacité : *68 lm/W*
- Température de couleur : *3 000 K (blanc chaud)*
- Indice de rendu des couleurs : *R_a = 80*
- Durée de vie moyenne de calcul : *L70B50 à 25 °C : >36 000 h*
- Uniformité des couleurs SDCM : *valeur initiale : 6*
- Répartition de l'intensité lumineuse :

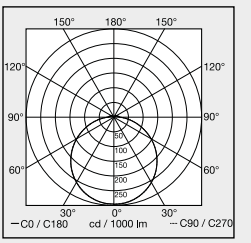

- Technique HF : 5,8 GHz (réagit indépendamment de la température au moindre mouvement)
- Angle de détection RS 200 SC : *360° avec une ouverture angulaire de 160°*
- Puissance d'émission : *env. 1 mW*
- Portée RS 200 SC : *Ø 1-8 m*
- Temporisation RS 200 SC : *de 5 s à 30 min*
- Réglage du seuil de déclenchement RS 200 SC : *de 2 à 2000 lx*
- Indice de protection : *IP 54*
- Classe de protection : *I*
- Température ambiante : *de -20 à +40 °C*
- Classe d'efficacité énergétique : *ce produit contient une source de classe d'efficacité énergétique « E ».*
- Bluetooth: 5 dBm/3 mW
- Fréquence Bluetooth: de 2,4 à 2,48 GHz

12. Élimination des défauts

L’appareil n’est pas sous tension.

– Fusible non enclenché ou défectueux.
  - Enclencher le fusible.
  - Remplacer le fusible défectueux.
– Câble coupé.
  - Vérifier le câble à l’aide d’un testeur de tension.
– Court-circuit dans le câble secteur.
  - Vérifier les branchements.
– L’interrupteur secteur éventuellement présent en position arrêt.
  - Mettre l’interrupteur secteur en position MARCHE.

L’appareil ne s’allume pas.

– Mauvais choix du réglage du seuil de déclenchement.
  - Régler à nouveau le seuil de déclenchement.
– Interrupteur secteur en position ARRÊT.
  - Mettre l’interrupteur secteur en position MARCHE.
– Fusible non enclenché ou défectueux.
  - Enclencher le fusible.
  - Remplacer le fusible défectueux.
– Les mouvements rapides ne sont pas identifiés afin de limiter les dysfonctionnements ou la zone de détection réglée est trop petite ou n’est pas correcte.
  - Contrôler ou régler la zone de détection.
– Source défectueuse.
  - Il n’est pas possible de remplacer la source. Remplacer l’appareil.

L’appareil ne s’éteint pas.

– Mouvement continu dans la zone de détection.
  - Contrôler la zone de détection.
  - Si besoin est, réduire ou modifier la zone de détection.

L’appareil s’allume de façon intempestive.

– L’appareil est mal fixé et bouge.
  - Monter l’appareil de manière fixe.
– Un mouvement a eu lieu, l’observateur ne l’a cependant pas remarqué (mouvement derrière le mur, mouvement d’un petit objet à proximité immédiate du projecteur, etc.).
  - Contrôler la zone de détection.
  - Si besoin est, réduire ou modifier la zone de détection.

Inhoud

1.	Over dit document	3
2.	Algemene veiligheidsvoorschriften	3
3.	Beschrijving van het apparaat	4
4.	Elektrische aansluiting	9
5.	Montage	10
6.	Werking	20
7.	Onderhoud en verzorging	24
8.	Verwijderen	25
9.	Conformiteitsverklaring	25
10.	Fabrieksgarantie	26
11.	Technische gegevens	27
12.	Verhelpen van storingen	28

1. Over dit document

– Rechten uit het auteursrecht voorbehouden. Vermenigvuldiging, ook van delen van deze handleiding, is alleen met onze toestemming geoorloofd.
– Wijzigingen in het kader van de technische vooruitgang zijn voorbehouden.



Waarschuwing voor gevaar!



Waarschuwing voor risico's door elektriciteit!



Waarschuwing voor risico's door water!

2. Algemene veiligheidsvoorschriften



Gevaar door niet naleving van de gebruiksaanwijzing!

Deze gebruiksaanwijzing bevat belangrijke informatie inzake een veilige omgang met het apparaat. Er wordt in het bijzonder gewezen op mogelijke risico's. Indien deze informatie niet wordt nageleefd, kan dit ernstig lichamelijk letsel en zelfs de dood tot gevolg hebben.

- Gebruiksaanwijzing zorgvuldig doorlezen.
- Veiligheidsvoorschriften naleven.
- Toegankelijk bewaren.

– Door de omgang met elektrische stroom kunnen gevaarlijke situaties ontstaan. Het aanraken van stroomvoerende componenten kan een elektrische schok, verbrandingen of zelfs de dood tot gevolg hebben.
– Werkzaamheden aan de netspanning mogen uitsluitend door gekwalificeerd vakpersoneel worden uitgevoerd.

– De nationale installatievoorschriften en aansluitvoorwaarden moeten worden nageleefd (bijv. DE: VDE 0100, AT: ÖVE-ÖNORM E8001-1, CH: SEV 1000).
– Gebruik uitsluitend originele reserveonderdelen.

3. Beschrijving van het apparaat

Gebruik volgens de voorschriften RS 200 SC
– Led-sensorlamp met actieve bewegingsmelder.
– Wand- en plafondmontage.
– Voor binnen en buiten. In verband met de gevoelige registratie slechts beperkt geschikt voor gebruik buiten.

Gebruik volgens de voorschriften RS 200 C
– Led-lamp.
– Wand- en plafondmontage.
– Voor binnen en buiten.

Functieprincipe RS 200 SC
– De HF-/radar-bewegingsmelder straalt hoogfrequente elektromagnetische golven (5,8 GHz) uit en registreert de door voorwerpen teruggekaatste echo hiervan.
– Het door beweging veranderde echo van de lichamen wordt elektronisch omgezet en hierdoor schakelt de led-lamp automatisch aan.
– Bewegingen kunnen ook door dunne wanden, deuren en ruiten heen worden geregistreerd.
– Een bewegingsregistratie is ook bij minimale bewegingen mogelijk.
– Geen verkeerde schakelingen door warmtebronnen of temperatuurschommelingen.
– Het registratiebereik van de sensor kan m.b.v. de reikwijdte-instelling via internet of app exact worden afgegrensd.

Opmerking:
Het hoogfrequente vermogen van de HF-sensor bedraagt ca. 1 mW – dat is slechts een 1000ste van het zendvermogen van een mobiele telefoon of een magnetron.

Functieprincipe RS 200 C
D.m.v. Bluetooth kunnen de C-varianten aan andere sensoren worden gekoppeld, om zo het registratiebereik te vergroten. De geregistreerde signalen (aanwezigheid en lichtsterkte) worden via Bluetooth doorgestuurd. De aangesloten sensor die een andere interface heeft zorgt vervolgens voor de aansturing.

Bij de levering inbegrepen

3.1

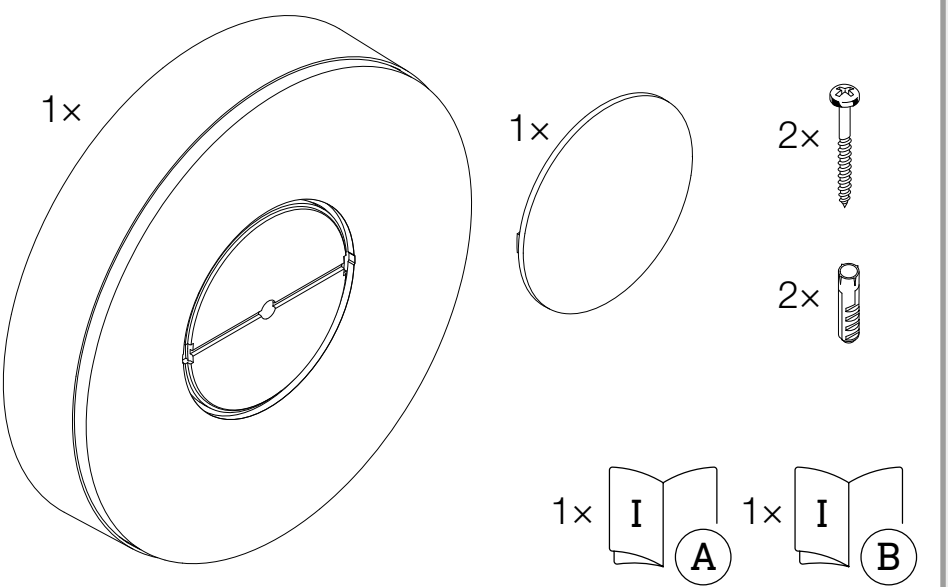

– 1 led-lamp
– 1 afdekkap
– 2 schroeven
– 2 pluggen
– 1 veiligheidsinformatieblad (A)
– 1 Quick-Start-Guide (B)

Afmetingen product

3.2

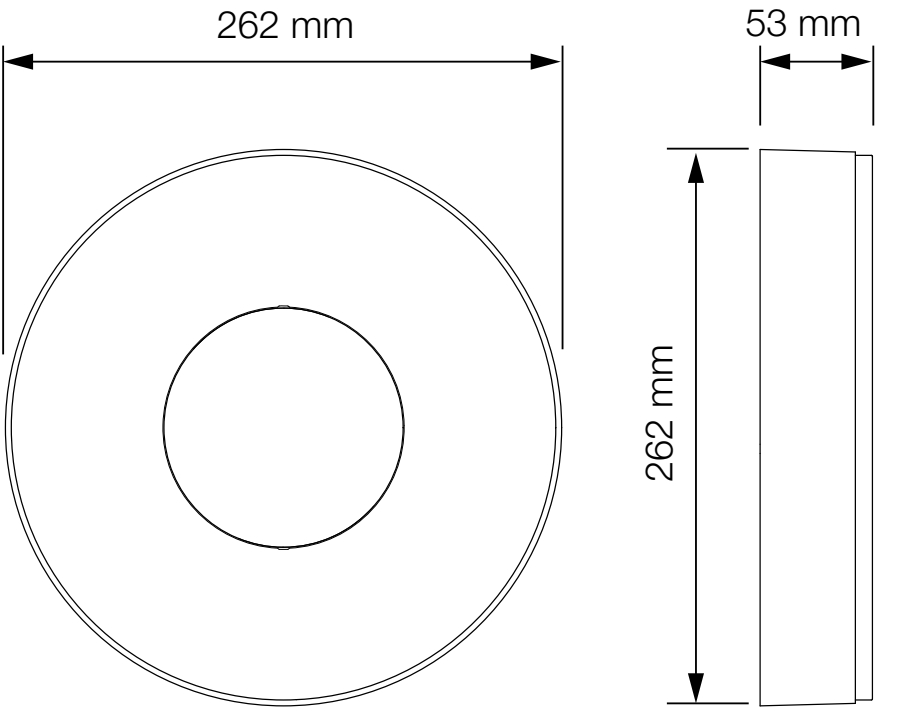

Overzicht apparaat

3.3

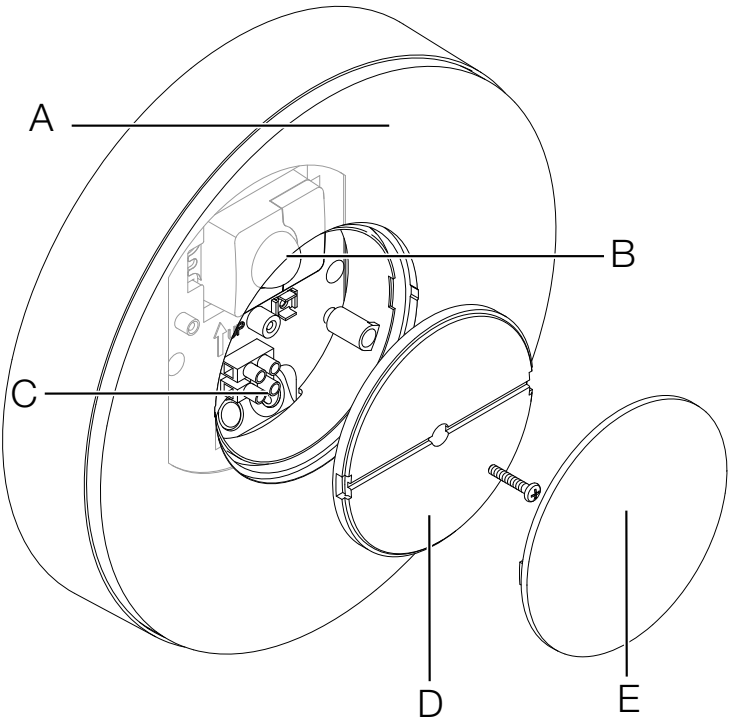

A Led-lamp
B Sensor (alleen SC-variant)
C Aansluitklem
D Afdekking
E Afdekkap

Lichtverdelingscurve

3.4

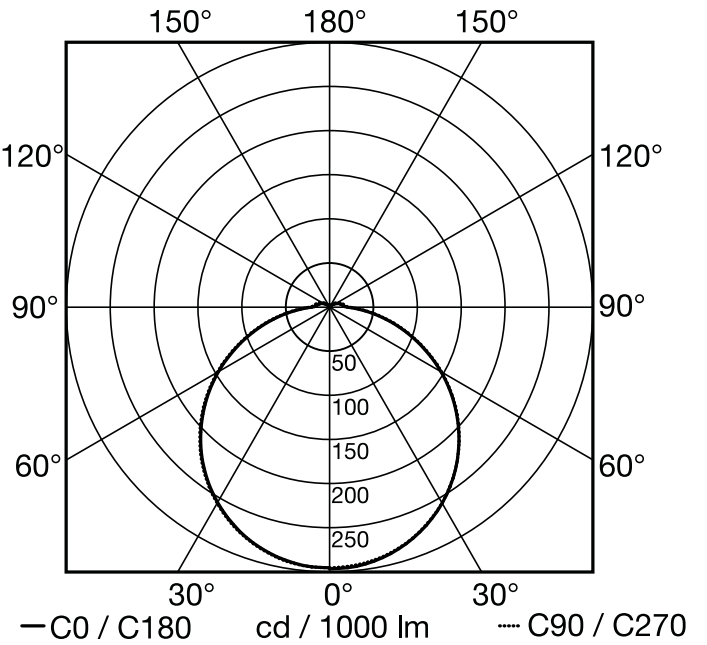

4. Elektrische aansluiting

Schakelschema

4.1

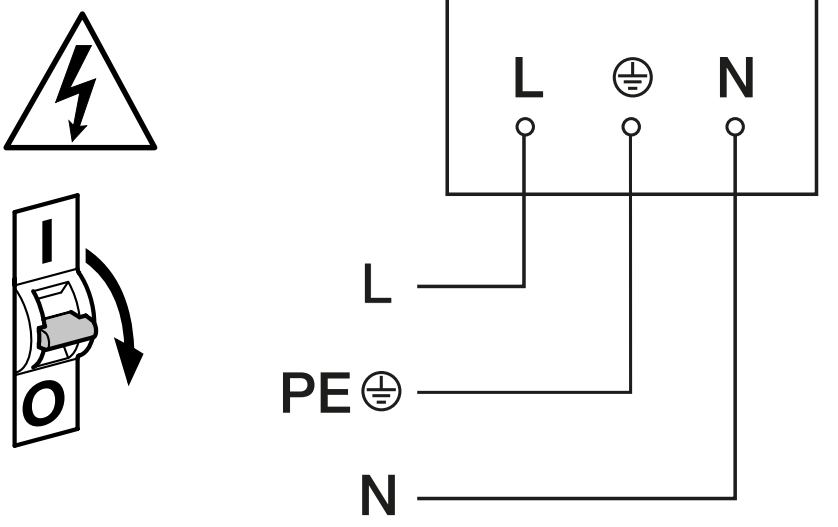

De stroomtoevoer bestaat uit een 2- tot 3-polige kabel:

L = fase (meestal zwart, bruin of grijs)
N = nuldraad (meestal blauw)
PE = aarde (groen/geel)

Het apparaat kan ook elektrisch worden aangesloten achter een netschakelaar, indien gewaarborgd is dat de netschakelaar continu is ingeschakeld.

De lichtbron van deze lamp kan niet worden vervangen. Mocht het noodzakelijk worden om die te vervangen (bijv. aan het einde van zijn levensduur), dan moet de complete lamp worden vervangen.

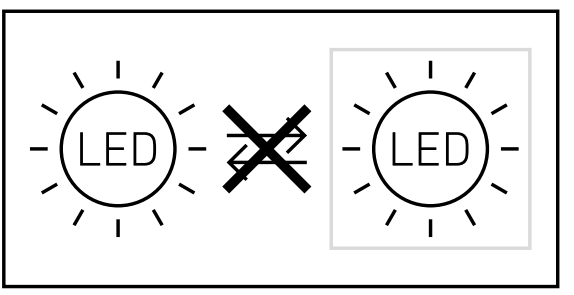

5. Montage



Gevaar door elektrische stroom!

Het aanraken van stroomvoerende componenten kan een elektrische schok, verbrandingen of zelfs de dood tot gevolg hebben.

- De stroom uitschakelen en de spanningstoevoer onderbreken.
- Controleer m.b.v. een spanningstester dat er geen spanning op staat.
- Zorg ervoor dat de spanningstoevoer onderbroken blijft.

Gevaar voor beschadigingen!
Het verwisselen van de kabels kan kortsluiting tot gevolg hebben.

- Identificeer de aansluitkabels.
- Aansluitkabels correct verbinden.

Montagevoorbereiding

- Alle onderdelen controleren op beschadigingen. Neem het product bij beschadigingen niet in gebruik.
- Geschikte montageplaats kiezen.
  - Houd rekening met het bereik.
  - Houd rekening met de bewegingsregistratie.
  - Trillingsvrij.
  - Registratiebereik vrij van hindernissen.
  - Niet in een explosieve omgeving monteren.
  - Niet op licht ontvlambare oppervlakken monteren.
  - Niet vanaf korte afstand in de lichtbron kunnen kijken (< 30 cm).
  - Minimaal 50 cm van andere led-lampen verwijderd.

Reikwijdte wandmontage

5.1

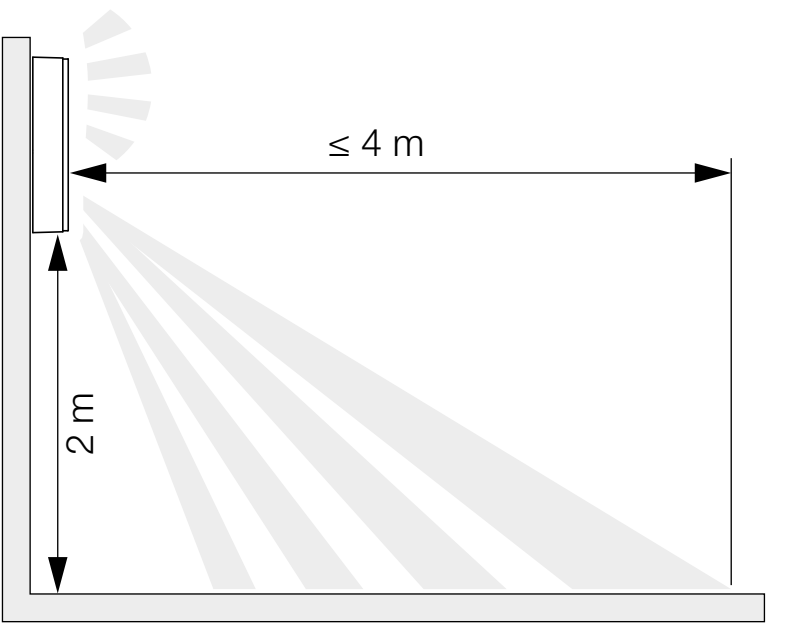

Reikwijdte plafondmontage

5.2

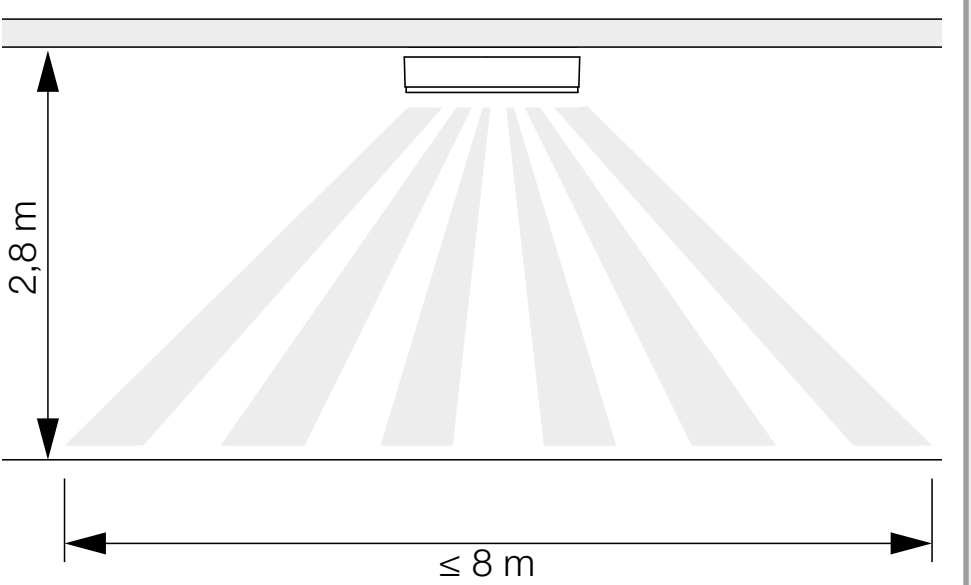

Bewegingsregistratie zijdelings op de looprichting wandmontage

5.3

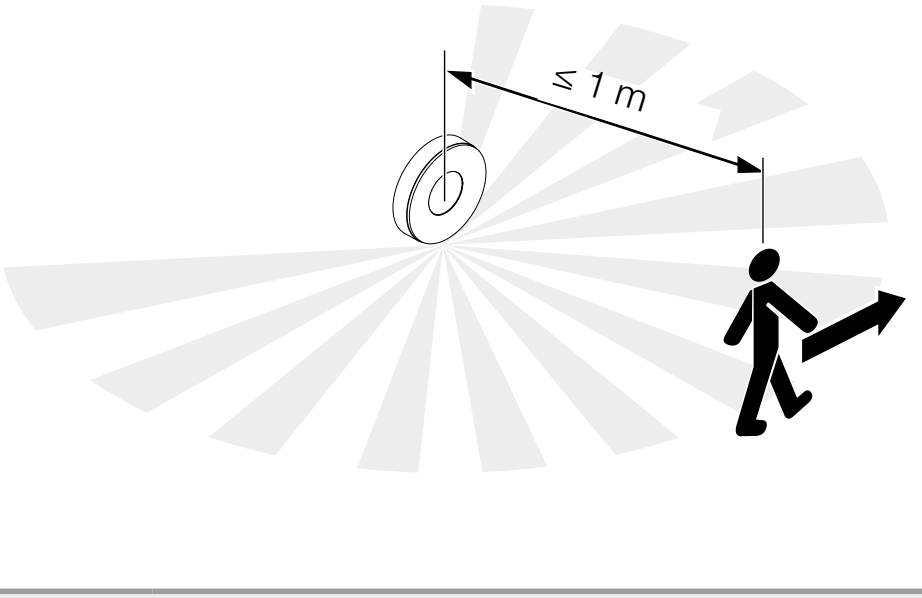

Bewegingsregistratie in de looprichting wandmontage

5.4

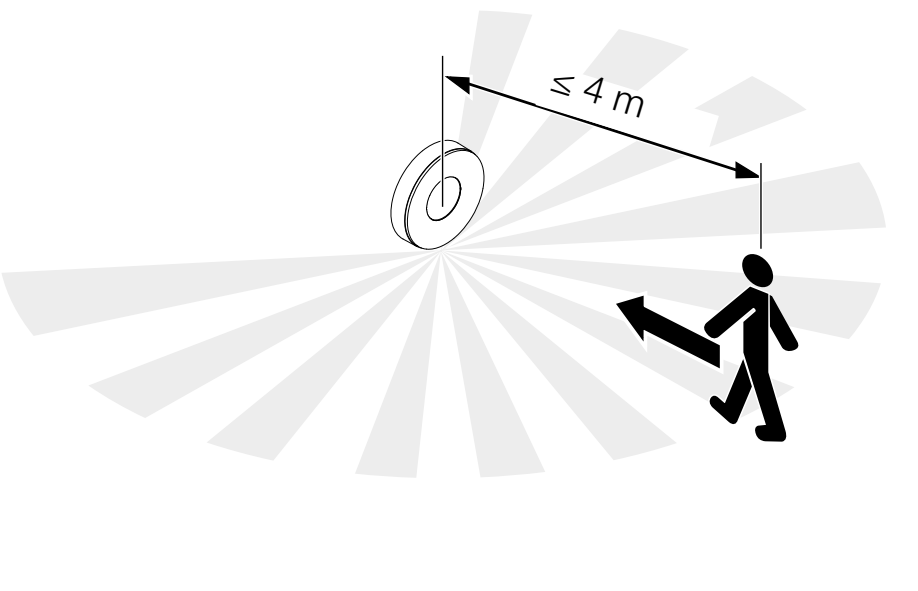

Bewegingsregistratie zijdelings op de looprichting plafondmontage

5.5

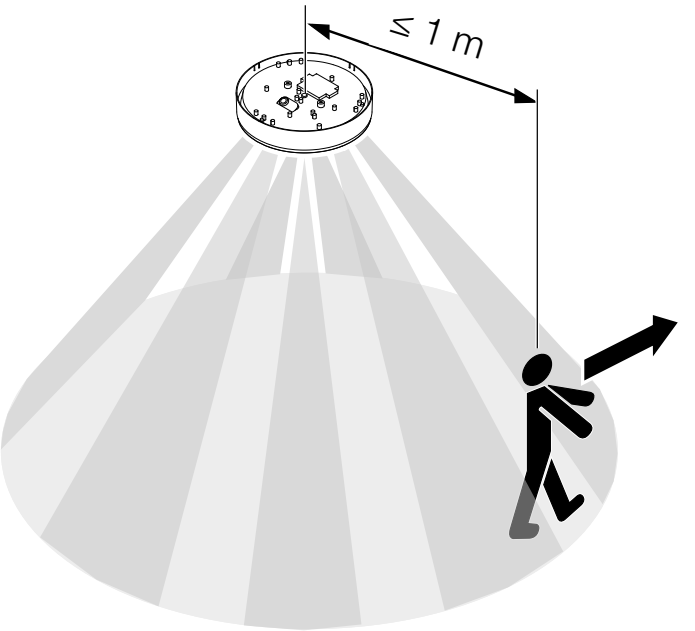

Bewegingsregistratie in de looprichting plafondmontage

5.6

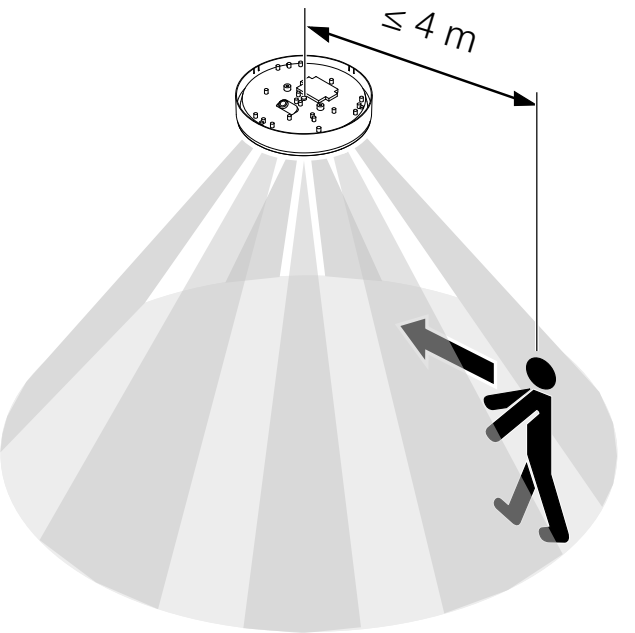

Montagestappen

5.7

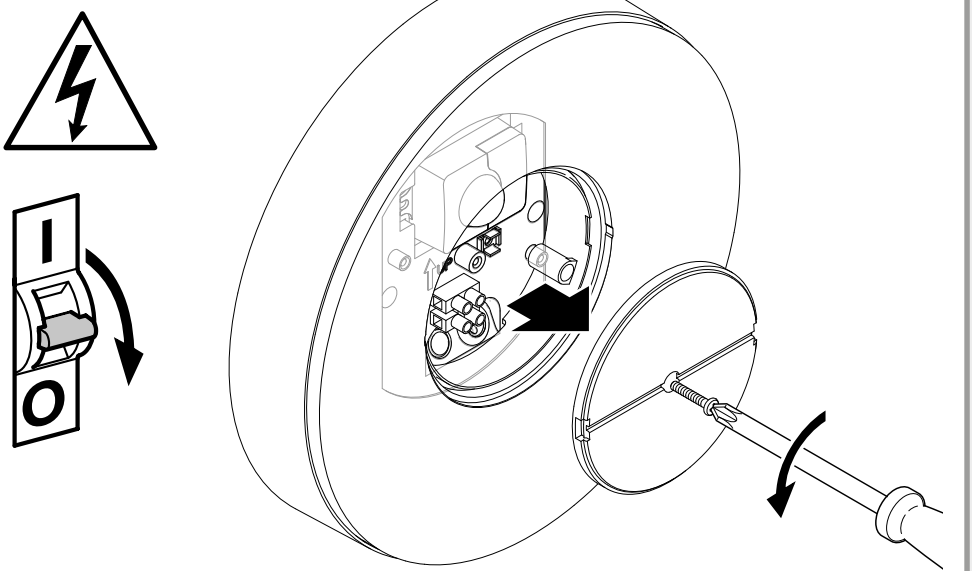

- Controleer of de spanningstoevoer is uitgeschakeld.
- Borgschroef losdraaien.
- Afdekking afschroeven.

5.8

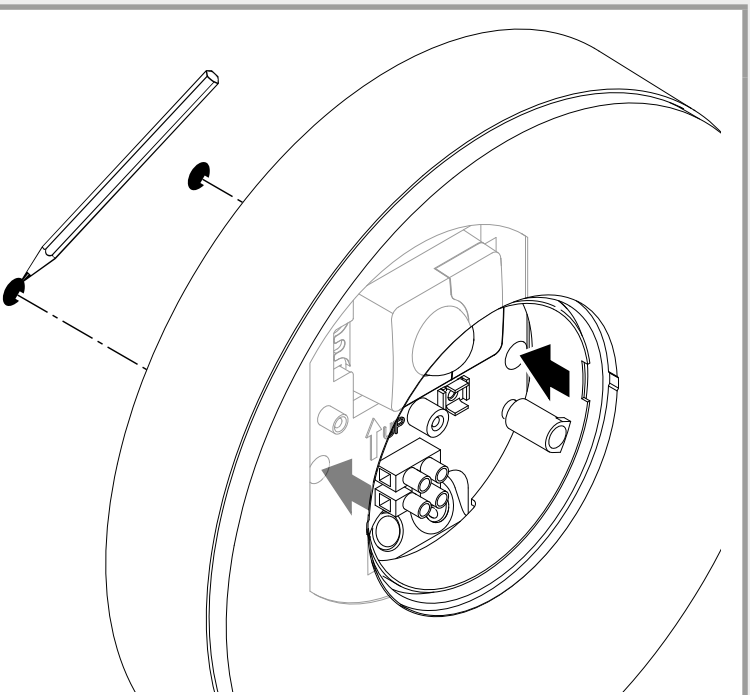

- Boorgaten aftekenen.

5.9

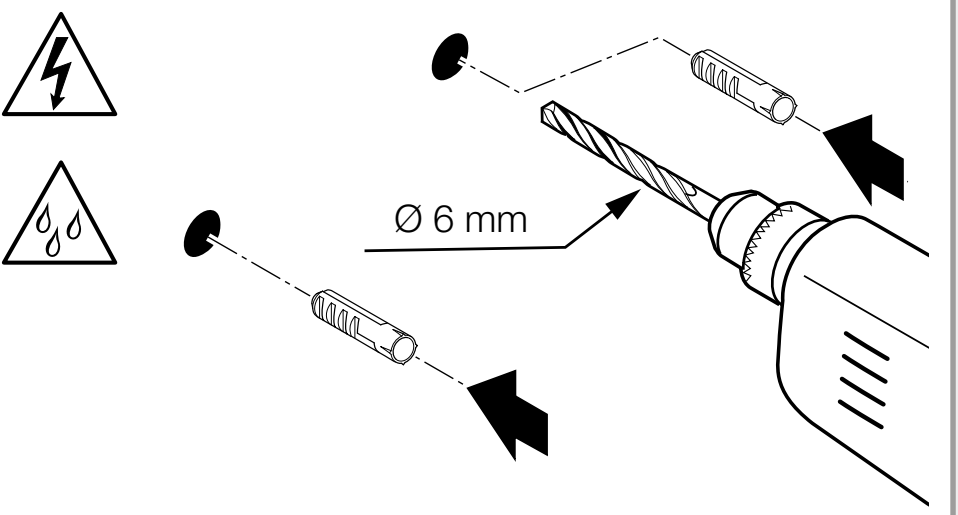

- Gaten boren (ø 6 mm) en pluggen inbrengen.

5.10

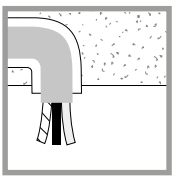

- Led-lamp bij kabels in de muur vastschroeven.

5.11

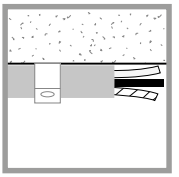

- Led-lamp bij kabels op de muur vastschroeven.

5.12

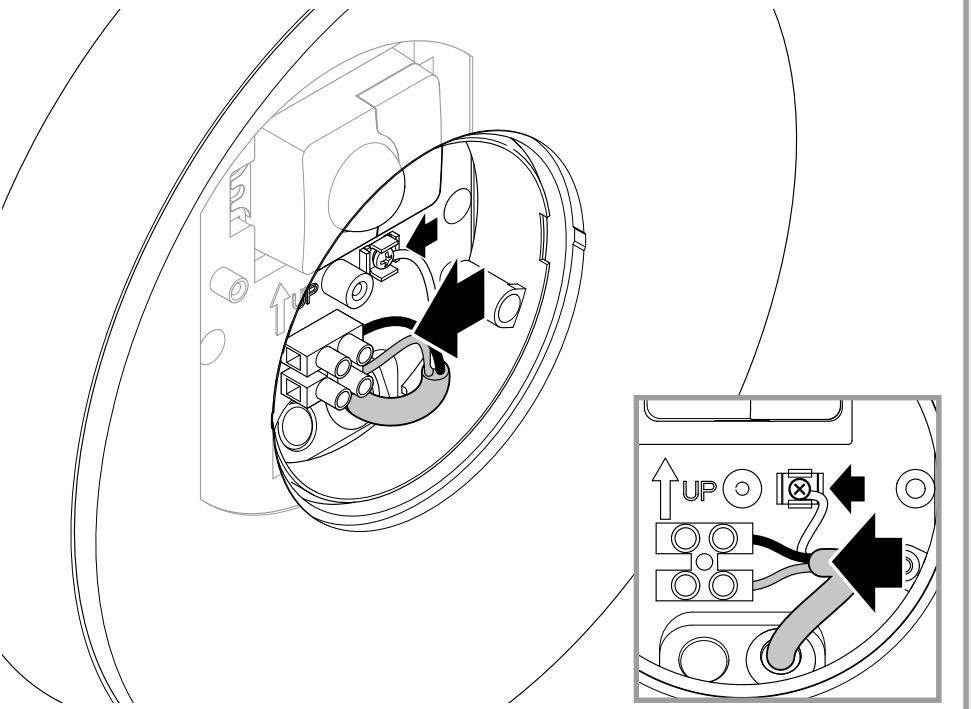

- Stroomtoevoer volgens schakelschema aansluiten.

 „4. Elektrische aansluiting“

5.13

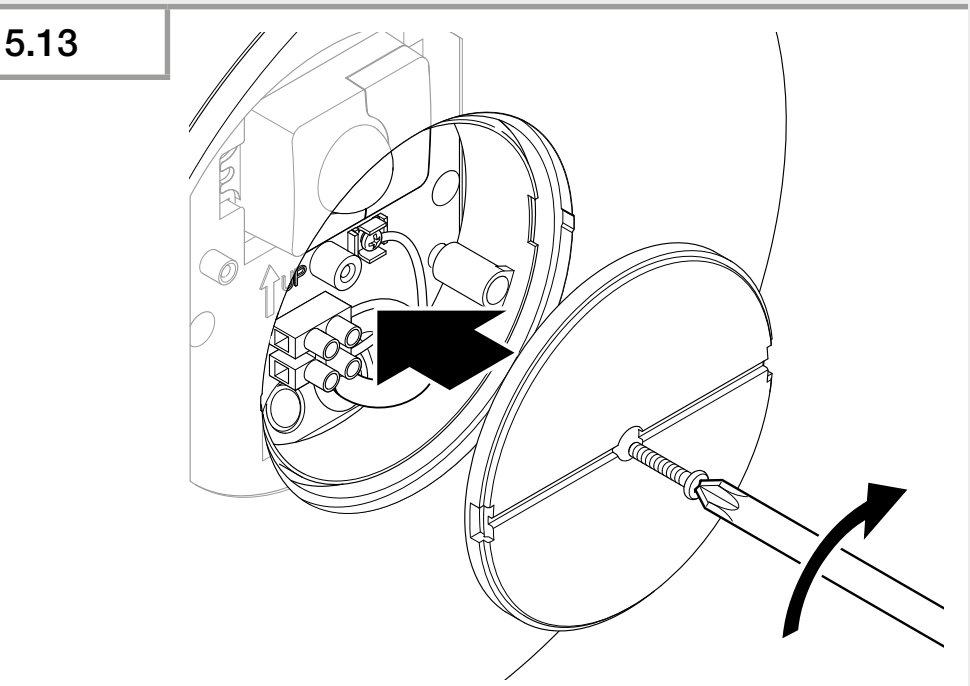

- Afdekking vastschroeven.

5.14

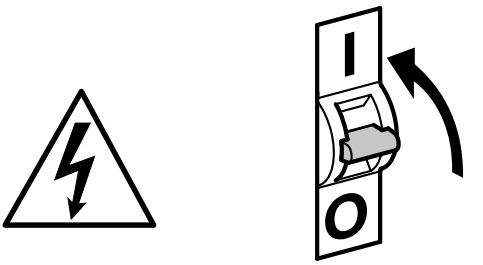

- Stroomtoevoer inschakelen.

5.15

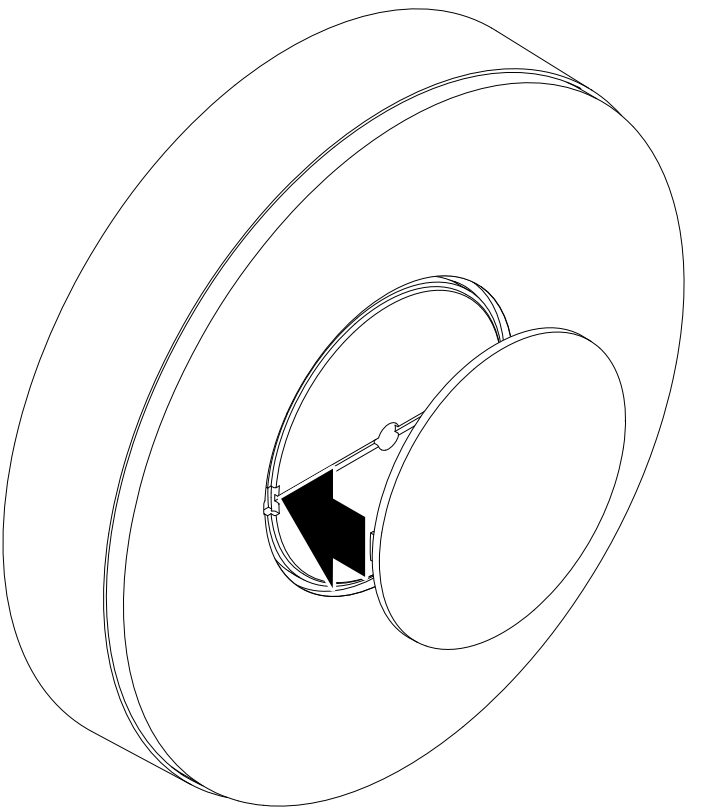

- Afdekkap plaatsen.
- Instellingen met de app uitvoeren (alleen SC-variant).

„6. Werking“

6. Werking

De functies van de SC-varianten kunnen worden ingesteld. Voor de C-varianten gelden de functies alleen in combinatie met een Bluetooth-sensorproduct.

Het instellen van de functies wordt met de Steinel Connect app uitgevoerd.

Steinel Connect app
Voor de configuratie van de lamp m.b.v. smartphone of tablet moet de STEINEL Connect app gedownload worden uit de AppStore. Hiervoor is een voor Bluetooth geschikt(e) smartphone of tablet vereist.

Android

iOS

Functies die met de Steinel Connect app kunnen worden ingesteld:
- Tijdinstelling.
- Reikwijdte-instelling.
- Schemerinstelling.
- Basislichtfunctie.
- Hoofdlicht-/basislichtlevel instelbaar.
- Uitgebreide reikwijdte-instelling.
- Groepskoppeling.
- Schemerinstelling door teach-in.

Opmerking:
Er moet een minimumafstand van 3 m tot de WLAN-router en de Access Points worden aangehouden om storingen te voorkomen.

Fabrieksinstellingen (toestand bij levering)

Reikwijdte:	**max.**
Tijdinstelling hoofdlicht:	**10 sec.**
Tijdinstelling basislicht:	**1 min.**
Schemerinstelling:	**2.000 lux**
Basislicht dimniveau:	**50 %**

Start-Up/spanningsonderbreking
Wanneer de netspanning wordt onderbroken, worden de instellingen en de huidige bedrijfstoestand van de led-lamp opgeslagen. Als de netspanning weer terugkomt, worden deze instellingen weer actief.

Reikwijdte-instelling (gevoeligheid)
Met het begrip reikwijdte wordt de ongeveer ronde cirkel op de grond bedoeld, die als registratiebereik ontstaat bij montage op 2 m hoogte.
– Instelling op maximaal = max. reikwijdte (4 m)
– Instelling op minimaal = min. reikwijdte (1 m)

Tijdinstelling
De tijd (uitschakelvertraging) kan traploos van ca. 5 seconden tot max. 60 minuten worden ingesteld. Elke geregistreerde beweging schakelt het licht opnieuw in.

Opmerking:
Na iedere uitschakeling van het apparaat is gedurende ca. 1 seconde geen nieuwe bewegingsregistratie mogelijk. Daarna kan het apparaat het licht weer inschakelen bij bewegingen.
Bij het instellen van het registratiebereik en voor de functie-test wordt geadviseerd om de kortste tijd in te stellen.

Schemerinstelling
De inschakellichtsterkte (schemering) kan traploos van ca. 2-2.000 lux worden ingesteld.
☼ = daglichtstand (onafhankelijk van de lichtsterkte)
☾ = schemerstand (ca. 2 lux)

Bij de instelling van het registratiebereik en voor de functietest bij daglicht moet de instelknop op ☼staan.

Oriëntatielicht
De lichtsterkte van het basislicht kan tussen 1% en 50% worden ingesteld.
De duur van het basislicht kan traploos tussen 10 minuten en 30 minuten of de gehele nacht worden ingesteld.

Hoofdlicht
De lichtsterkte van het hoofdlicht kan tussen 50% en 100% worden ingesteld.

Groepen vormen
U heeft de mogelijkheid om het apparaat als losse lamp te gebruiken of meerdere lampen d.m.v. draadloze communicatie tot een groep te verbinden. Alle lampen die aan een groep zijn toegewezen, gedragen zich volgens de groepsparameters die in de Steinel Connect app zijn ingesteld. De reikwijdte kan voor alle groepsdeelnemers individueel worden ingesteld.

Fade Time
Met Fade Time kan de dimcurve bij het in- en uitschakelen worden ingesteld (1 s - 3 s).

Buurfunctie
Met de Steinel Connect app kan de buurfunctie geactiveerd/gedeactiveerd worden.
Hierbij worden de buurgroepen aan de actieve lampengroep gekoppeld. De actieve groep reageert op inschakelsignalen van de gekoppelde buurgroep en schakelt het hoofdlicht of basislicht in, afhankelijk van de instellingen.

7. Onderhoud en verzorging

Dit apparaat is onderhoudsvrij.

Gevaar door elektrische stroom!

Het contact van water met stroomvoerende componenten kan een elektrische schok, verbrandingen of zelfs de dood tot gevolg hebben.

- Reinig het apparaat alleen in droge toestand.

Gevaar voor beschadigingen!
De lamp kan door het gebruiken van verkeerde schoonmaakmiddelen worden beschadigd.

- Reinig het apparaat met een licht bevochtigde doek zonder reinigingsmiddel.

Belangrijk: de regelaar kan niet worden vervangen.

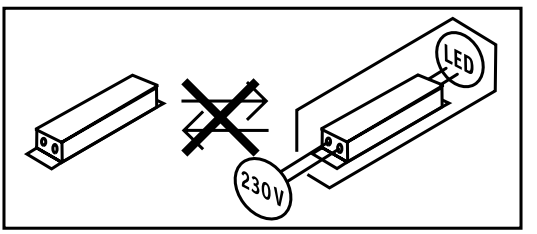

8. Verwijderen

Elektrische apparaten, toebehoren en verpakkingen dienen milieuvriendelijk gerecycled te worden.



Doe elektrische apparaten niet bij het huisvuil!

Alleen voor EU-landen:
Conform de geldende Europese richtlijn voor verbruikte elektrische en elektronische apparatuur en hun implementatie in nationaal recht, dienen niet langer bruikbare elektrische apparaten gescheiden ingezameld en milieuvriendelijk gerecycled te worden.

9. Conformiteitsverklaring

Hiermee verklaart de firma STEINEL GmbH, dat de draadloze installatie RS 200 SC/C aan richtlijn 2014/53/EU voldoet. De volledige tekst van de EU-conformiteitsverklaring is beschikbaar onder het volgende internetadres: www.steinel.de

10. Fabrieksgarantie

Dit Steinel-product is met grote zorgvuldigheid gefabriceerd, getest op goede werking en veiligheid volgens de geldende voorschriften en vervolgens steekproefsgewijs gecontroleerd. Steinel verleent garantie op de storingvrije werking. De garantietermijn bedraagt 36 maanden en gaat in op de datum van aanschaf door de klant. Wij verhelpen gebreken die berusten op materiaal- of productiefouten. De garantie bestaat uit reparatie of vernieuwen van de defecte onderdelen, door ons te beoordelen. Garantie vervalt bij schade aan onderdelen, die aan slijtage onderhevig zijn en bij schade of gebreken, die door ondeskundig gebruik of onderhoud ontstaan. Schade aan andere voorwerpen is uitgesloten van garantie.

De garantie wordt alleen verleend wanneer het niet-gedemonteerde apparaat met korte storingsbeschrijving, kassabon of rekening (koopdatum en winkelierstempel), goed verpakt naar het desbetreffende serviceadres wordt gestuurd.

Reparatieservice:
Na afloop van de garantieduur of bij gebreken die niet onder de garantie vallen, kunt u het dichtstbijzijnde serviceadres naar de mogelijkheden van een reparatie vragen.

3 JAAR FABRIEKS GARANTIE

11. Technische gegevens

- Afmetingen (Ø × D): *263 × 53 mm*
- Netspanning: *220-240 V, 50/60 Hz*
- Opgenomen vermogen (P_{on}): *17,1 W*
- Stand-by netwerk (P_{net}): *0,50 W*
- Stand-by sensor RS 200 SC (P_{sb}): *0,50 W*
- Lichtstroom (360°): *1.165 lm*
- Efficiëntie: *68 lm/W*
- Kleurtemperatuur: *3.000 K (warm wit)*
- Index kleurweergave: *R_a = 80*
- Gemiddelde levensduur: *L70B50 bij 25°C: >36.000 uur*
- Kleurconsistentie SDCM: *beginwaarde: 6*
- Lichtsterkteverdeling:

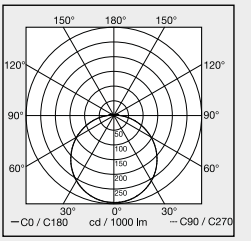

- HF-techniek: 5,8 GHz (reageert temperatuuronafhankelijk op de kleinste bewegingen)
- Registratiehoek RS 200 SC: *360° met 160° openingshoek*
- Zendvermogen: *ca. 1 mW*
- Reikwijdte RS 200 SC: *Ø 1-8 m*
- Tijdinstelling RS 200 SC: *5 sec. - 30 min*.
- Schemerinstelling RS 200 SC: *2-2.000 lux*
- Bescherming: *IP 54*
- Veiligheidsklasse: *I*
- Omgevingstemperatuur: *-20 tot +40°C*
- Energieklasse: *dit product heeft een lichtbron met energieklasse 'E'.*
- Zendvermogen Bluetooth: 5 dBm/3 mW
- Frequentie Bluetooth: 2,4 - 2,48 GHz

12. Verhelpen van storingen

Apparaat zonder spanning.

– Zekering niet ingeschakeld of defect.
  - Zekering inschakelen.
  - Defecte zekering vervangen.
– Kabel onderbroken.
  - Kabel testen met spanningstester.
– Kortsluiting in de stroomtoevoer.
  - Aansluitingen controleren.
– Eventueel aanwezige netschakelaar uit.
  - Netschakelaar inschakelen.

De lamp schakelt niet in.

– Schemerinstelling verkeerd gekozen.
  - Schemerinstelling opnieuw instellen.
– Netschakelaar UIT.
  - Netschakelaar instellen.
– Zekering niet ingeschakeld of defect.
  - Zekering inschakelen.
  - Defecte zekering vervangen.
– Snelle bewegingen worden onderdrukt om storingen te vermijden of het registratiebereik is te klein of niet correct.
  - Registratiebereik controleren en aanpassen.
– Lichtbron defect.
  - De lichtbron kan niet worden vervangen. Het complete apparaat vervangen.

De lamp schakelt niet uit.

– Permanente beweging in het registratiebereik.
  - Registratiebereik controleren.
  - Indien nodig het registratiebereik verkleinen of veranderen.

Het apparaat schakelt ongewenst aan.

– Apparaat niet veilig voor bewegingen gemonteerd.
  - Apparaat stevig monteren.
– Er was een beweging, maar deze werd niet als zodanig herkend (beweging achter muur, beweging van een klein object in de directe omgeving van de lamp etc.).
  - Bereik controleren.
  - Indien nodig het registratiebereik verkleinen of veranderen.

Sommario

1.	Riguardo a questo documento	3
2.	Avvertenze generali relative alla sicurezza	3
3.	Descrizione apparecchio	4
4.	Allacciamento elettrico	9
5.	Montaggio	10
6.	Funzionamento	20
7.	Manutenzione e cura	24
8.	Smaltimento	25
9.	Dichiarazione di conformità	25
10.	Garanzia del produttore	26
11.	Dati tecnici	27
12.	Eliminazione dei guasti	28

1. Riguardo a questo documento

– Tutelato dai diritti d'autore. La ristampa, anche solo di estratti, è consentita solo previa nostra approvazione.
– Con riserva di modifiche legate ai progressi della tecnologia.



Avvertimento contro pericoli!



Avvertimento contro pericoli dovuti alla corrente elettrica!



Avvertimento contro pericoli dovuti all'acqua!

2. Avvertenze generali relative alla sicurezza



Pericolo in caso d'inosservanza delle istruzioni per l'uso!

Le presenti istruzioni per l'uso contengono importanti informazioni per un utilizzo sicuro dell'apparecchio. Vengono fatti particolarmente presenti i possibili pericoli. L'inottemperanza alle istruzioni potrebbe portare alla morte o a gravi lesioni.

- Leggere attentamente le istruzioni.
- Seguire le avvertenze sulla sicurezza.
- Conservare le istruzioni in un luogo facilmente accessibile.

– Nei lavori legati alla corrente elettrica si potrebbero verificare situazioni pericolose. Il contatto con parti conduttive potrebbe provocare una scossa elettrica, ustioni o addirittura la morte.
– I lavori sulla tensione di rete possono essere eseguiti esclusivamente da personale specializzato e qualificato.

– Si devono osservare le condizioni di allacciamento e le norme nazionali in materia d'installazione (per es. DE: VDE 0100, AT: ÖVE-ÖNORM E8001-1, CH: SEV 1000).
– Utilizzare esclusivamente pezzi di ricambio originali.

3. Descrizione apparecchio

Utilizzo adeguato allo scopo RS 200 SC
– Lampada LED a sensore con rilevatore di movimento attivo.
– Montaggio a parete e a soffitto.
– In ambienti interni ed esterni. Per via della sensibilità del rilevamento, impiegabile solo limitatamente negli ambienti esterni

Utilizzo adeguato allo scopo RS 200 C
– Lampada LED.
– Montaggio a parete e a soffitto.
– In ambienti interni ed esterni.

Principio di funzionamento RS 200 SC
– Il rilevatore di movimento HF / radar emette onde elettromagnetiche ad alta frequenza (5,8 GHz) e rileva l'eco riflesso dagli oggetti.
– L'eco dei corpi modificato dal movimento viene trasformato elettronicamente e ciò provoca l'accensione automatica della lampada LED.
– Un rilevamento del movimento è possibile anche attraverso pareti sottili, porte e lastre di vetro.
– Possono essere rilevati anche i minimi movimenti.
– Non sono possibili interventi a sproposito dovuti a fonti di calore o fluttuazioni della temperatura.
– Il campo di rilevamento del sensore può essere delimitato con esattezza tramite la regolazione del raggio d'azione dal sito Internet o dalla app.

Avvertenza:
La potenza del sensore HF è di ca. 1 mW – ciò equivale solo ad un millesimo della potenza di trasmissione di un telefono cellulare o di un microonde.

Principio di funzionamento RS 200 C
Le varianti C possono essere collegate in rete tramite Bluetooth con altri sensori al fine di estendere il campo di rilevamento. Esse inoltrano i segnali rilevati (presenza e luminosità) tramite Bluetooth. Il comando avviene nel sensore collegato in rete con un'altra interfaccia.

Volume di fornitura

3.1

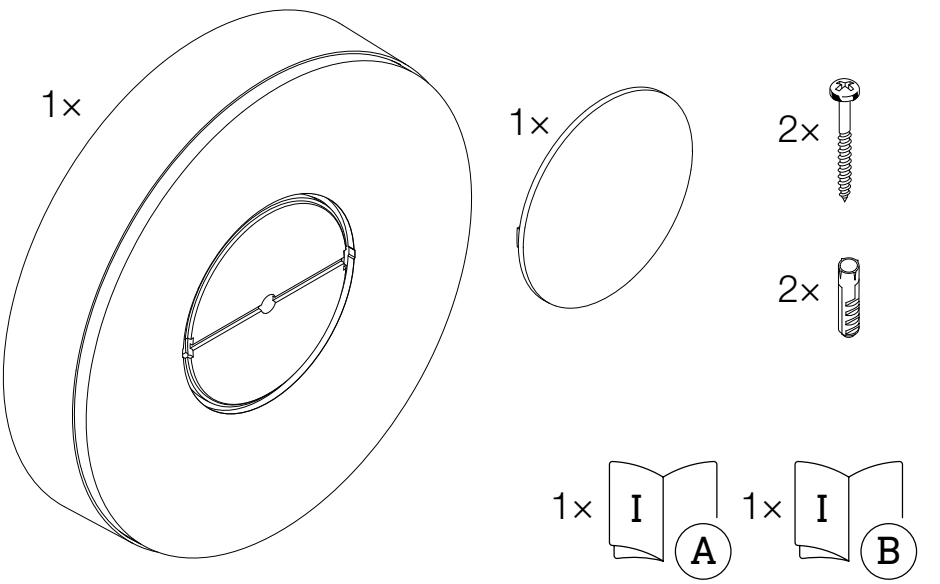

- 1 lampada LED
- 1 copertura esterna
- 2 viti
- 2 tasselli
- 1 scheda dati sulla sicurezza (A)
- 1 guida per l'avvio rapido (B)

Dimensioni del prodotto

3.2

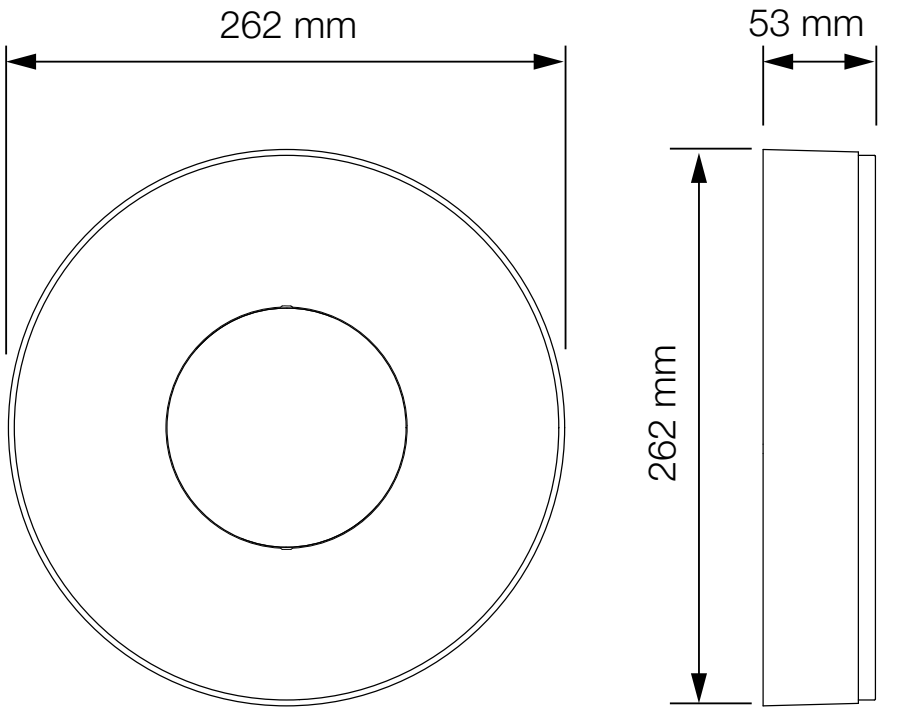

Panoramica degli apparecchi

3.3

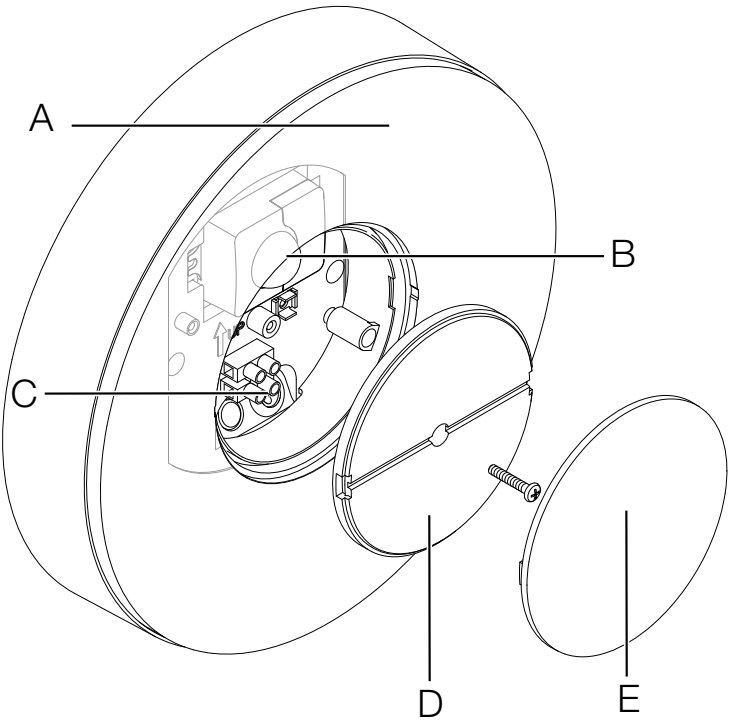

A Lampada LED
B Sensore (solo variante SC)
C Morsettiera di allacciamento
D Copertura
E Copertura esterna

Curva di distribuzione della luce

3.4

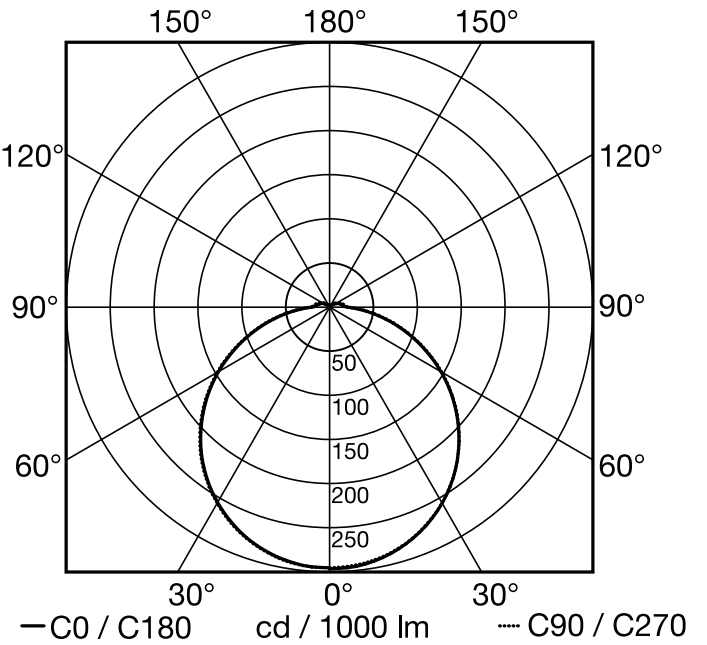

4. Allacciamento elettrico

Schema elettrico

4.1

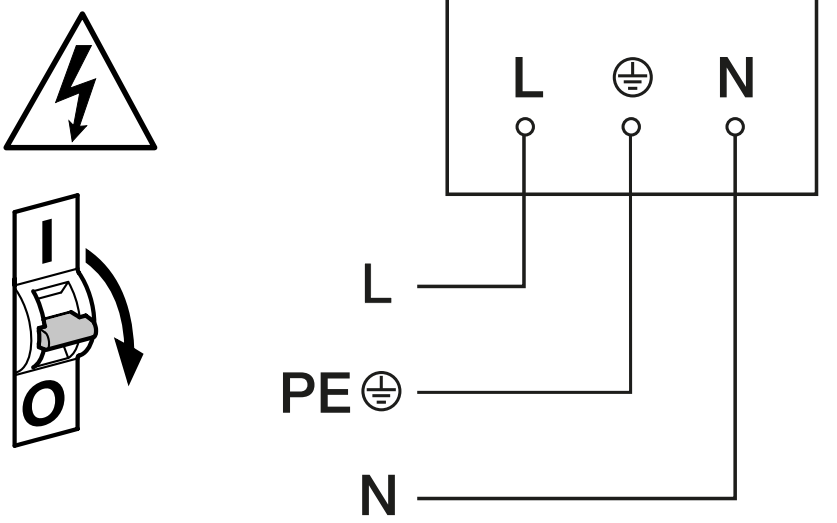

La linea di alimentazione dalla rete consiste in un cavo a 2 o 3 fili:

L = fase (di prevalenza nero, marrone o grigio)
N = filo neutro (di prevalenza blu)
PE = conduttore di terra (verde/giallo)

L'apparecchio può anche essere allacciato elettricamente a valle di un interruttore di rete, purché sia garantito che quest'ultimo rimanga sempre acceso.

La sorgente luminosa di questa lampada non è sostituibile; in caso ciò fosse necessario, per es. alla fine della sua durata utile, occorre cambiare l'intera lampada.

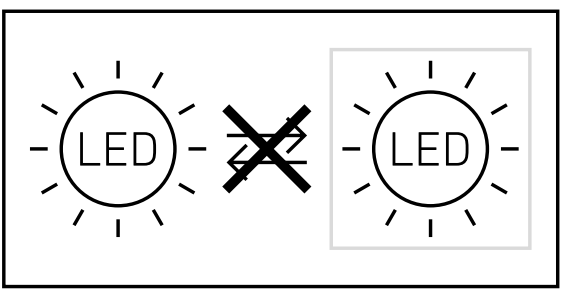

5. Montaggio



Pericolo legato alla presenza di corrente elettrica!

Il contatto con parti conduttive potrebbe provocare una scossa elettrica, ustioni o addirittura la morte.

- Staccare la corrente e interrompere la tensione di alimentazione di rete.
- Accertarsi dell'assenza di tensione con un indicatore di tensione.
- Provvedere affinché l'alimentazione della rete elettrica rimanga interrotta.

Pericolo di danni a cose!

Uno scambio dei cavi di allacciamento potrebbe provocare un cortocircuito.

- Contrassegnare i cavi di allacciamento in modo da poterli identificare.
- Collegare correttamente i cavi di allacciamento.

Preparazione del montaggio

- Controllare tutti i componenti per verificare se presentano danneggiamenti. In caso di danni non mettete in funzione il prodotto.
- Selezionare il luogo di montaggio adatto.
  - Tenendo in considerazione del raggio d'azione.
  - Tenendo in considerazione il rilevamento del movimento
  - Protetto da vibrazioni.
  - Campo di rilevamento privo di ostacoli.
  - Non in aree a rischio di esplosione.
  - Non su superfici facilmente infiammabili.
  - Non guardare la sorgente luminosa da breve distanza (<30 cm).
  - Mantenere una distanza di almeno 50 cm da altre lampade LED.

Raggio d'azione montaggio a parete

5.1

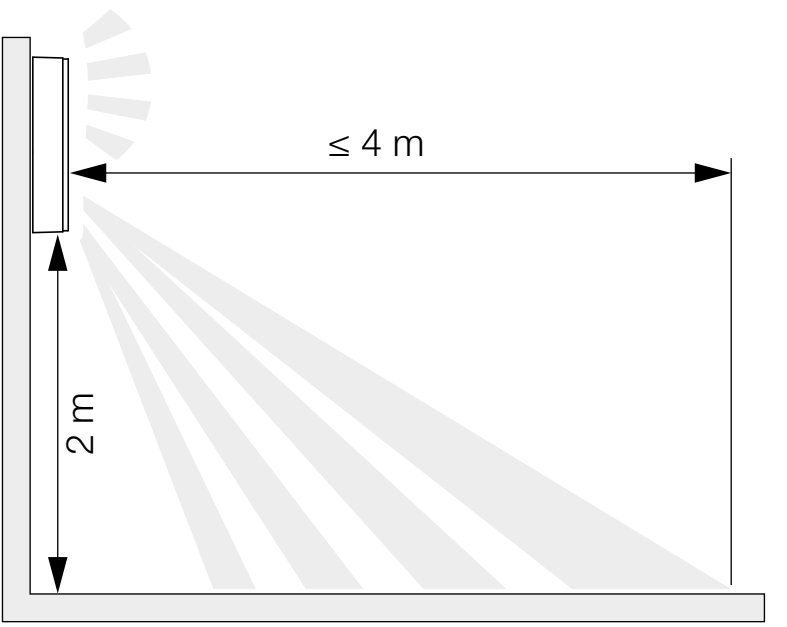

Raggio d'azione montaggio a soffitto

5.2

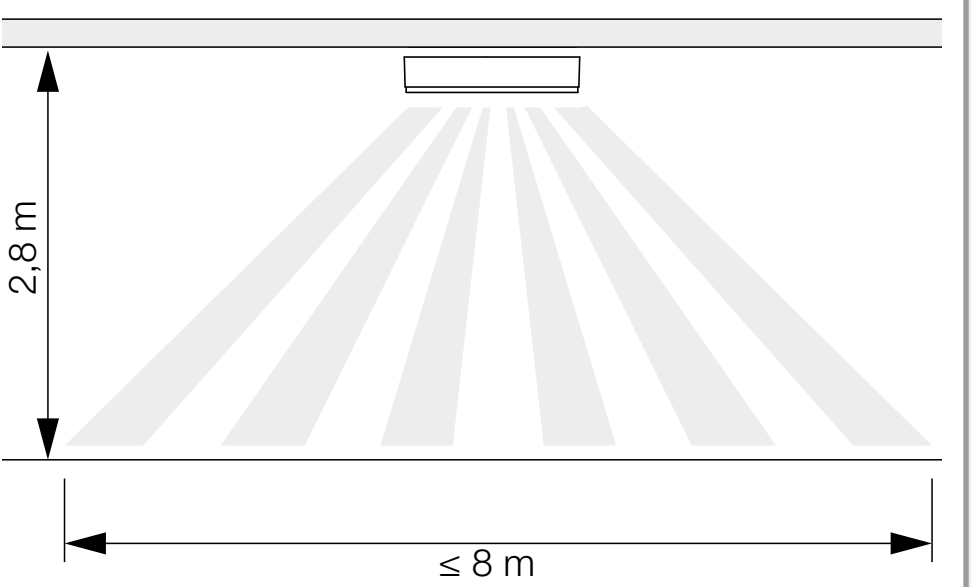

Rilevamento del movimento rispetto alla direzione di marcia tangenziale montaggio a parete

5.3

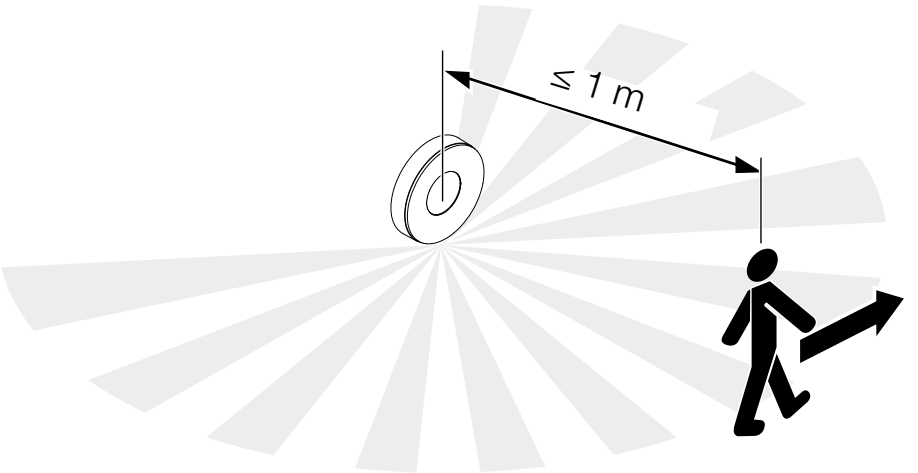

Rilevamento del movimento rispetto alla direzione di marcia radiale montaggio a parete

5.4

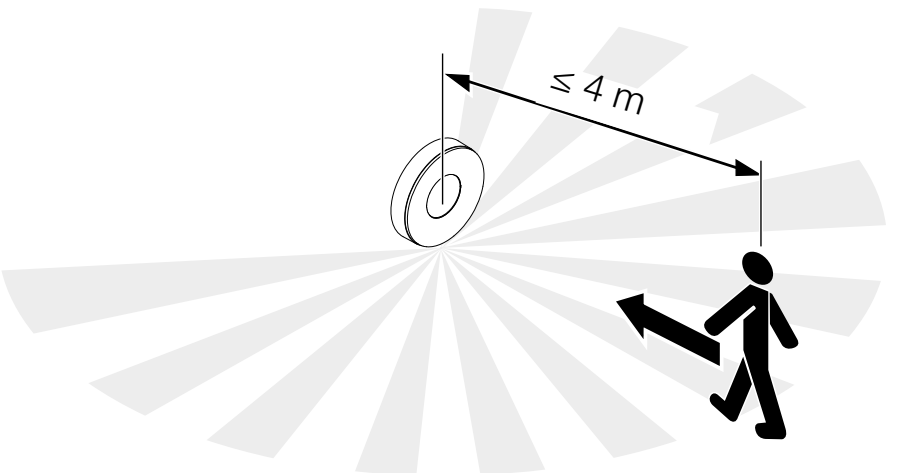

Rilevamento del movimento rispetto alla direzione di marcia tangenziale montaggio a soffitto

5.5

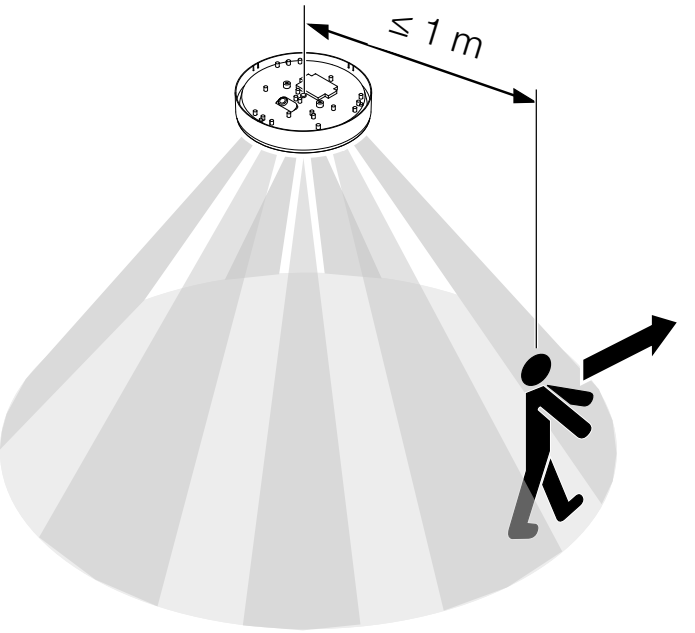

Rilevamento del movimento rispetto alla direzione di marcia radiale montaggio a soffitto

5.6

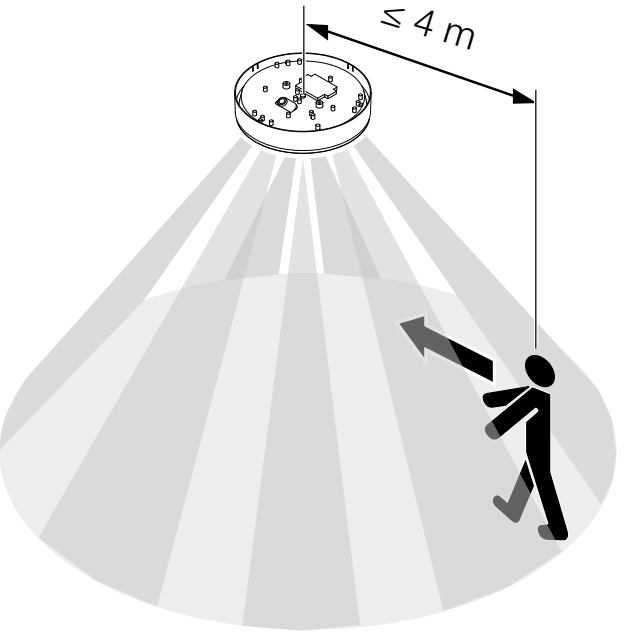

Fasi di montaggio

5.7

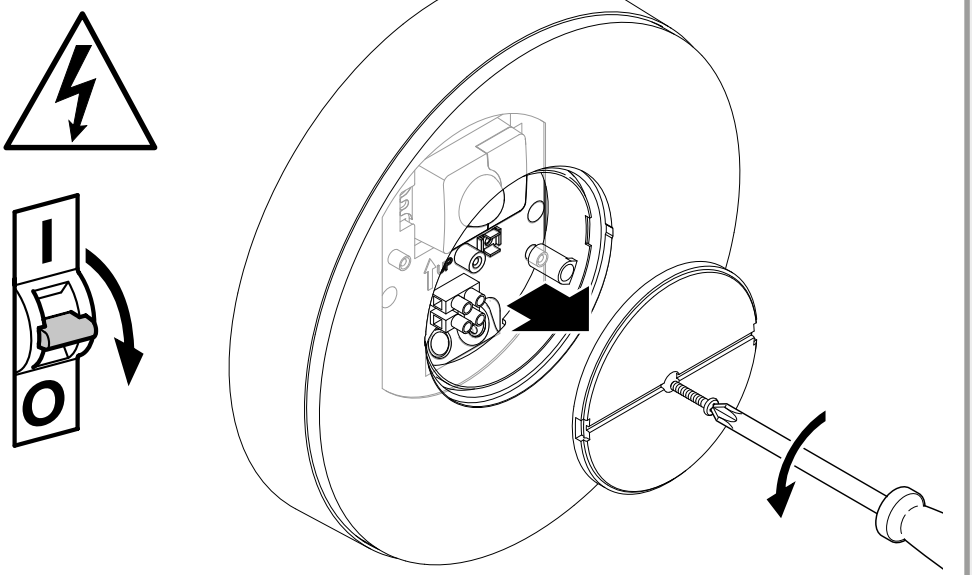

- Accertarsi che la tensione di alimentazione di rete sia disattivata.
- Svitare la vite di sicurezza.
- Svitare la copertura.

5.8

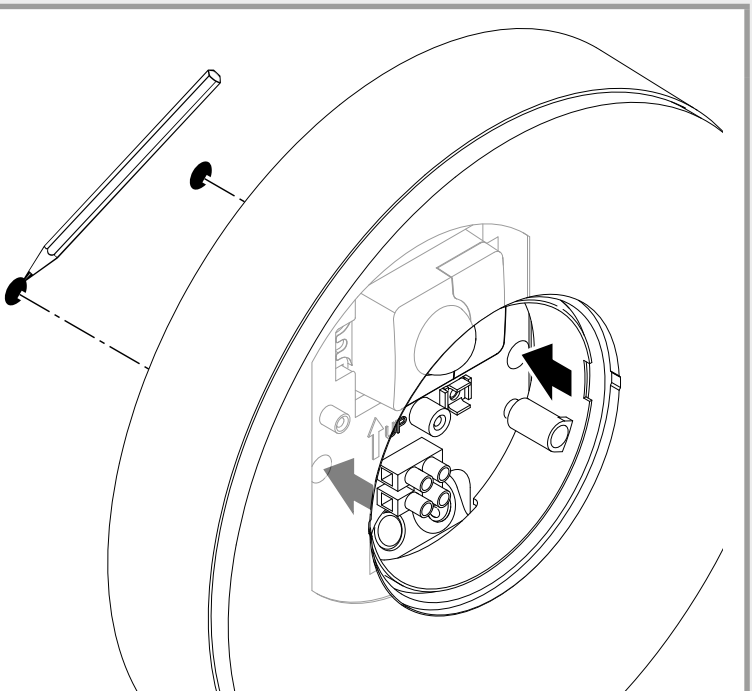

- Segnare i fori.

5.9

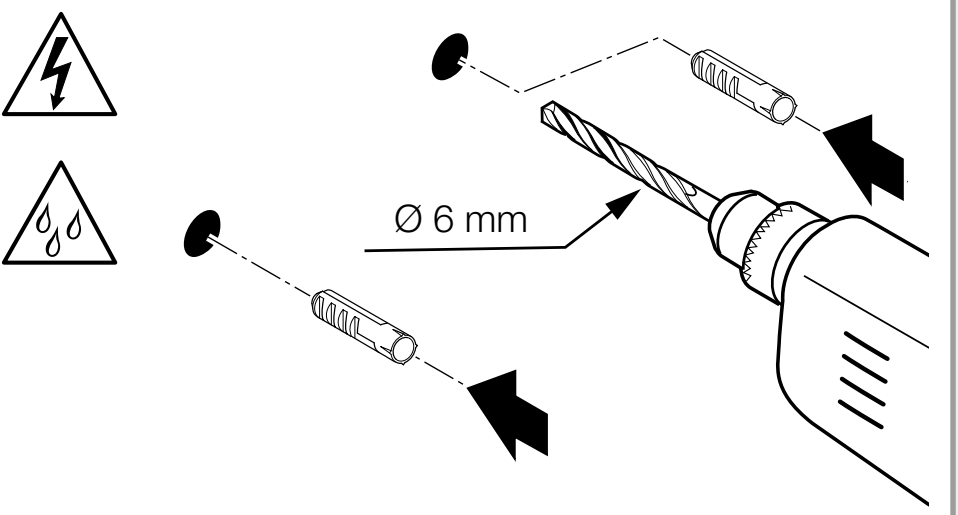

- Effettuare i fori (ø 6 mm) e inserire i tasselli.

5.10

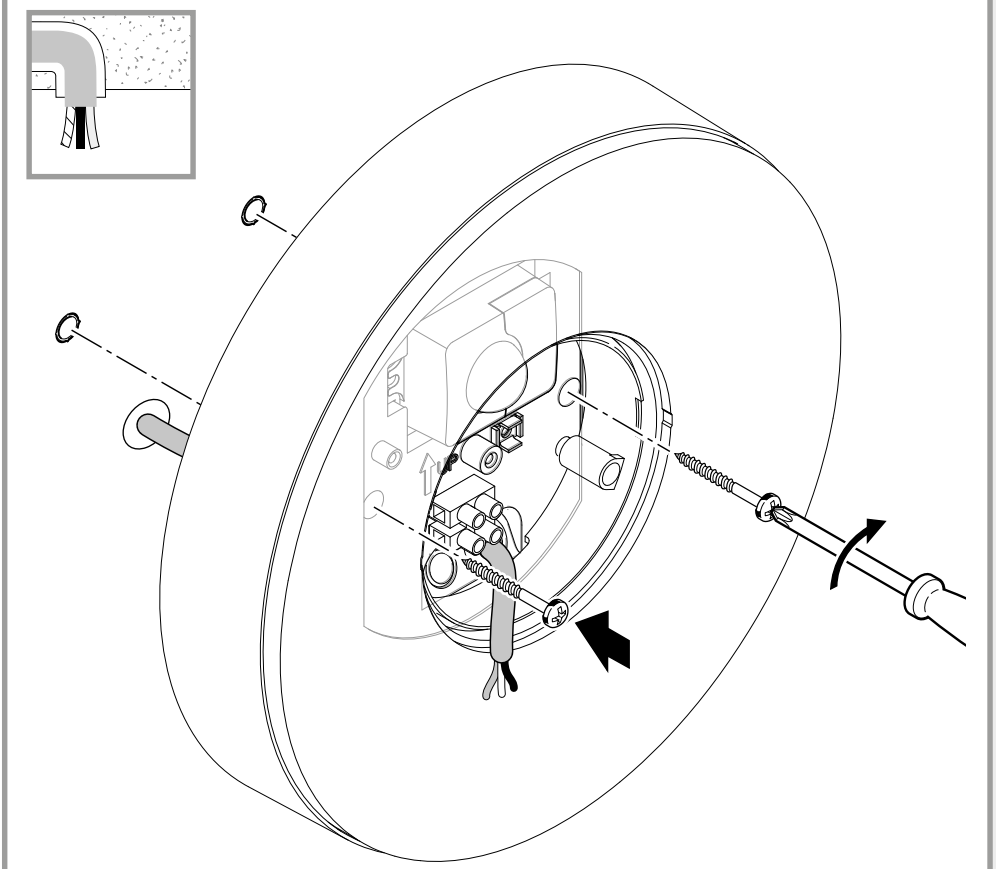

- Avvitamento della lampada LED nel caso di conduttore incassato.

5.11

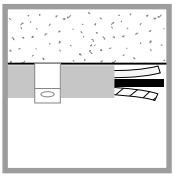

- Avvitamento della lampada LED nel caso di conduttore in superficie.

5.12

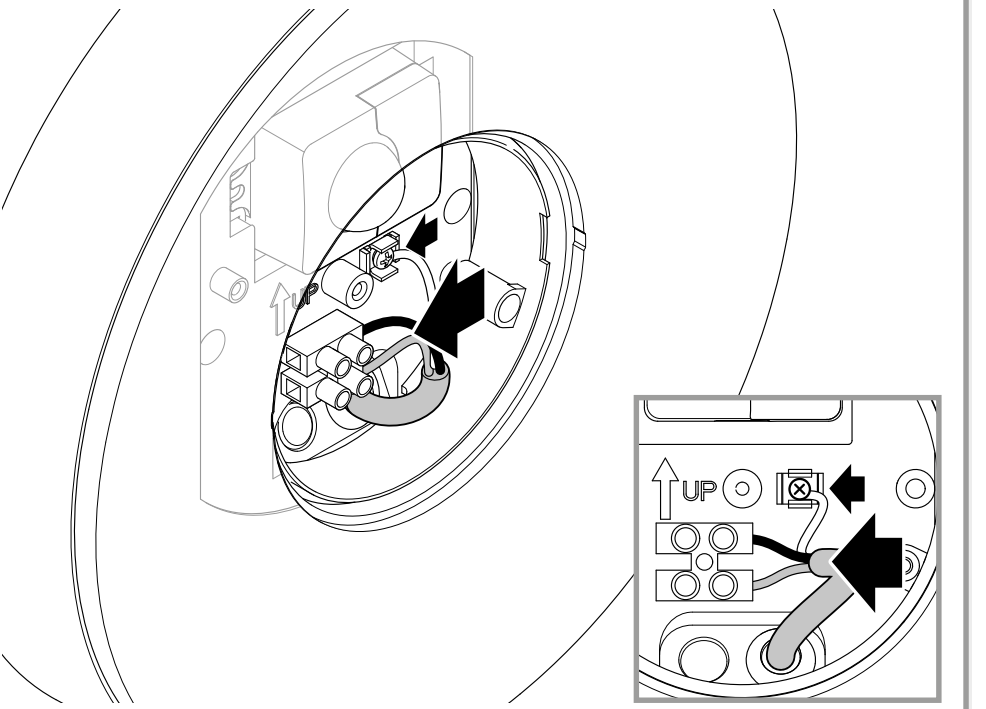

- Allacciare il cavo di rete secondo quanto indicato nello schema elettrico.

 „4. Allacciamento elettrico“

5.13

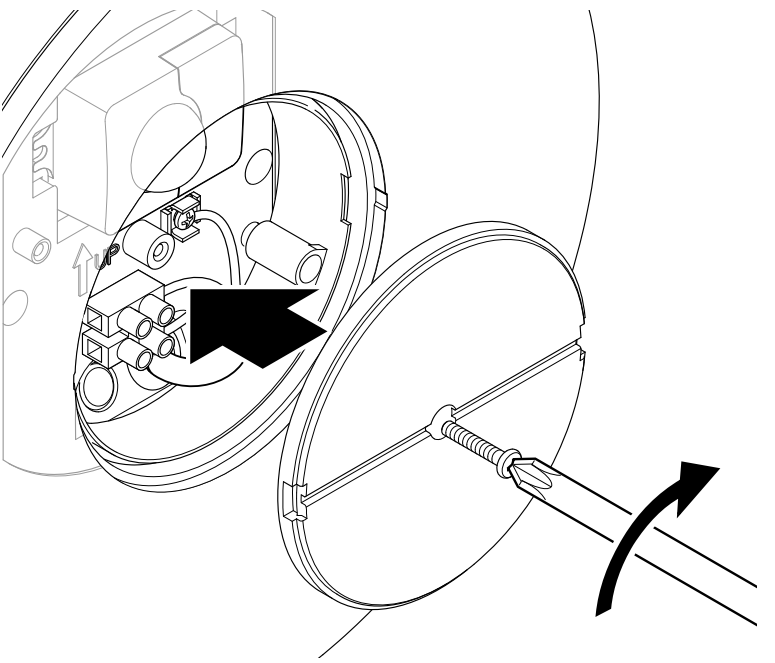

- Avvitare la copertura.

5.14

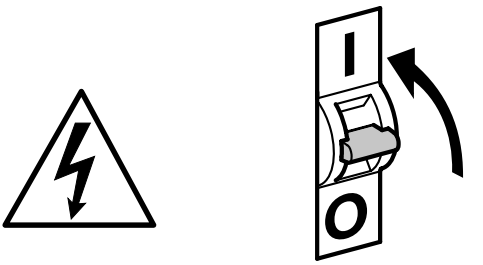

- Attivare l'alimentazione della rete elettrica.

5.15

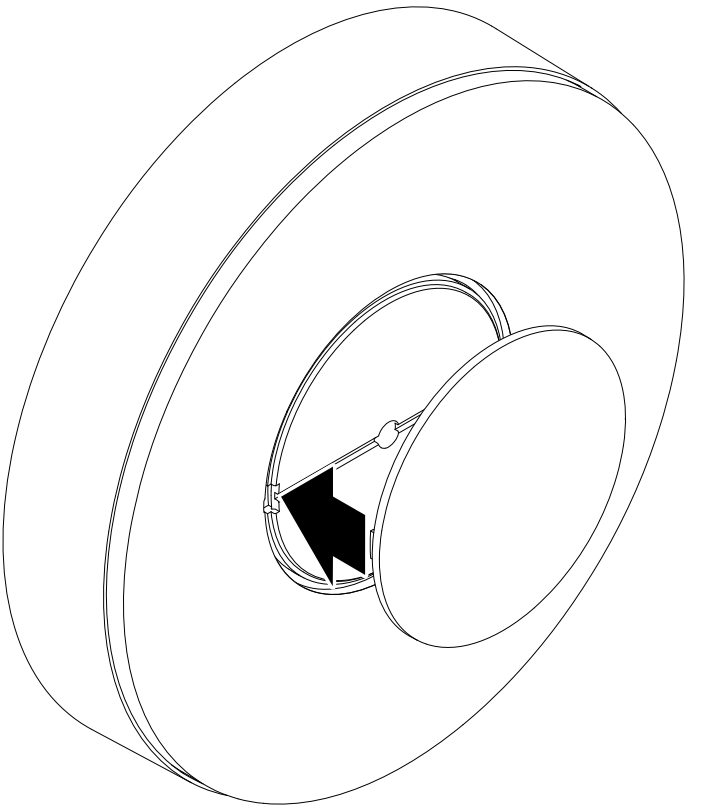

- Applicare la copertura esterna.
- Effettuare le impostazioni tramite app (solo variante SC).

„6. Funzionamento“

6. Funzionamento

Le funzioni si possono impostare per le varianti SC.
Per le varianti C le funzioni valgono solo in combinazione con un prodotto a sensore Bluetooth.

L'impostazione delle funzioni avviene tramite la app Steinel Connect.

Steinel Connect App
Per la configurazione della lampada con smartphone o tablet dovete scaricare la App STEINEL Connect dal Vostro AppStore. A tale scopo è necessario uno smartphone o tablet.

Android

iOS

Funzioni impostabili tramite la app Steinel Connect:
- Regolazione del periodo di accensione.
- Regolazione del raggio d'azione.
- Regolazione crepuscolare.
- Funzione luce notturna.
- Livello luce principale / luce notturna regolabile.
- Regolazione del raggio d'azione avanzata.
- Collegamento in rete di gruppi .
- Regolazione crepuscolare tramite Teach-In.

Avvertenza:
Al fine di escludere malfunzionamenti, si deve rispettare una distanza minima di 3 m dal router WLAN e dagli Access Points.

Impostazioni di fabbrica (condizioni alla consegna)

Raggio d'azione:	**max.**
Regolazione del periodo di accensione luce principale:	**10 sec**
Regolazione del periodo di accensione luce notturna:	**1 min**
Regolazione di luce crepuscolare:	**2.000 Lux**
Livello di dimmerazione luce notturna:	**50%**

Start-up/interruzione della tensione
Quando si stacca la tensione di rete, le impostazioni e le condizioni di esercizio attuali della lampada LED vengono memorizzate. Quando la tensione di rete ritorna, esse vengono ripristinate.

Regolazione del raggio d'azione (sensibilità)
Con il concetto di raggio d'azione si intende il diametro più o meno circolare che risulta sul pavimento quando si effettua il montaggio a 2 m di altezza.
– Impostazione sul massimo = raggio d'azione massimo (4 m)
– Impostazione sul minimo = raggio d'azione minimo (1 m)

Regolazione del periodo di accensione
Il tempo (ritardo dello spegnimento) può essere regolato in continuo tra ca. 5 secondi e max. 60 minuti. Ad ogni nuovo rilevamento di movimento la luce si accende nuovamente o viene posticipato il momento dello spegnimento.

Avvertenza:
Ogni volta che viene spento l'apparecchio per una durata di ca. 1 secondo, non è possibile un nuovo rilevamento di movimento. Trascorso questo tempo, l'apparecchio è di nuovo in grado di provocare l'accensione della luce in caso di rilevamento di movimento.
Quando si imposta il campo di rilevamento e si esegue il test di funzionamento, è consigliabile impostare il tempo minimo.

Regolazione crepuscolare
La soglia d'intervento (luce crepuscolare) può essere impostata in continuo tra ca. 2 e 2.000 Lux.
☼ = funzionamento con luce diurna (indipendentemente dalla luminosità)
☾ = funzionamento crepuscolare (ca. 2 Lux)

Nella regolazione del campo di rilevamento e per il test di funzionamento a luce diurna il regolatore deve trovarsi su ☼.

Luce notturna
La luminosità della luce notturna può essere impostata tra il 1% e il 50%.
La durata della luce notturna può essere regolata in continuo tra 10 minuti e 30 minuti o impostata per tutta la notte.

Luce principale
La luminosità della luce principale può essere impostata tra il 50% e il 100%.

Raggruppamento
Vi è la possibilità di utilizzare l'apparecchio come lampada singola o di comandare più lampade assieme via radio raggruppandole. Tutte le lampade che sono assegnate a un gruppo agiscono secondo i parametri impostati nella app Steinel Connect. Il raggio d'azione può essere impostato individualmente per ciascuna lampada del gruppo.

Fade Time
Con il Fade Time si può impostare la curva di dimmerazione all'atto dell'accensione e dello spegnimento (1s - 3s).

Funzione di accensione contemporanea delle lampade adiacenti

Tramite la App Steinel Connect si possono attivare o disattivare le lampade adiacenti.

In tale contesto vengono assegnati i gruppi adiacenti del gruppo di lampade attivo. Il gruppo reagisce ai segnali di accensione del gruppo adiacente assegnato e passa alla luce principale o alla luce notturna a seconda delle impostazioni.

7. Manutenzione e cura

L’apparecchio non necessita di manutenzione.

Pericolo legato alla presenza di corrente elettrica!

Il contatto di parti conduttive con acqua può provocare una scossa elettrica, ustioni o addirittura la morte.

- Pulire l’apparecchio solo quando è asciutto.

Pericolo di danni a cose!
Detergenti sbagliati potrebbero danneggiare l’apparecchio.

- Pulite l’apparecchio con un panno leggermente inumidito, senza detersivi.

Importante: l’alimentatore non è sostituibile.

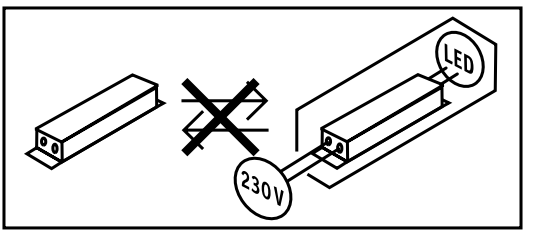

8. Smaltimento

Apparecchi elettrici, accessori e materiali d'imballaggio devono essere consegnati a un centro di riciclaggio riconosciuto.



Non gettare gli apparecchi elettrici nei rifiuti domestici!

Solo per paesi UE:
conformemente alla Direttiva Europea vigente in materia di rifiuti di apparecchi elettrici ed elettronici e alla sua attuazione nel diritto nazionale, gli apparecchi elettrici ed elettronici non più idonei all'uso devono essere separati dagli altri rifiuti e consegnati a un centro di riciclaggio riconosciuto.

9. Dichiarazione di conformità

La STEINEL GmbH dichiara che il tipo di impianto radio RS 200 SC/C risponde alla Direttiva 2014/53/UE.
Il testo integrale della dichiarazione di conformità UE è disponibile al seguente indirizzo Internet: www.steinel.it

10. Garanzia del produttore

Questo prodotto STEINEL viene costruito con la massima cura, con controlli di funzionamento e del grado di sicurezza in conformità alle norme vigenti in materia; vengono poi effettuati collaudi con prove a campione. STEINEL si assume la garanzia di una fabbricazione ed un funzionamento perfetti. La garanzia si estende a 36 mesi ed inizia il giorno d'acquisto da parte dell'utilizzatore finale. Noi eliminiamo difetti riconducibili al materiale o alla fabbricazione; la prestazione della garanzia consiste a nostra discrezione nella riparazione o nella sostituzione dei pezzi difettosi.
Il diritto alla prestazione di garanzia viene a decadere in caso di danni a pezzi soggetti ad usura nonché in caso di danni o difetti che sono da ricondurre ad un trattamento inadeguato o ad una cattiva manutenzione. Sono esclusi dal diritto di garanzia gli ulteriori danni conseguenti che si verificano su oggetti estranei.

La garanzia viene prestata solo se l'apparecchio viene inviato non smontato, ben imballato e accompagnato da una breve descrizione del difetto e dallo scontrino o dalla fattura (in cui siano indicati la data dell'acquisto e il timbro del rivenditore), al centro di assistenza competente.

Centro assistenza riparazioni:
Dopo la scadenza del periodo di garanzia o in caso di difetti per i quali non si ha diritto alla prestazione di garanzia, siete pregati di rivolgerVi al centro di assistenza più vicino per informarVi sulla possibilità di riparazione.

3 ANNI
DI GARANZIA
DEL PRODUTTORE

11. Dati tecnici

- Dimensioni (Ø × prof.): *263 × 53 mm*
- Tensione di rete: *220-240 V, 50/60 Hz*
- Potenza assorbita (P_{on}): *17,1 W*
- Standby rete (P_{net}): *0,50 W*
- Standby sensore RS 200 SC (P_{sb}): *0,50 W*
- Flusso luminoso (360°): *1.165 lm*
- Efficienza: *68 lm/W*
- Temperatura del colore: *3.000 K (bianco caldo)*
- Indice di resa cromatica: $R_a = 80$
- Durata utile media misurata:
  L70B50 a 25°C: >36.000 ore
- Consistenza del colore SDCM: *Valore iniziale: 6*
- Distribuzione dell'intensità luminosa:

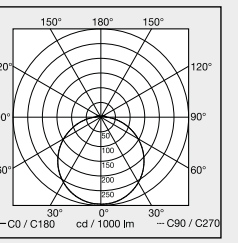

- Tecnica ad alta frequenza: 5,8 GHz (reagisce ai minimi movimenti indipendentemente dalla temperatura)
- Angolo di rilevamento RS 200 SC:
  360° con angolo di apertura 160°
- Potenza di trasmissione: *ca. 1 mW*
- Raggio d'azione RS 200 SC: *Ø 1-8 m*
- Regolazione del periodo di accensione RS 200 SC:
  5 s - 30 min
- Regolazione di luce crepuscolare RS 200 SC:
  2 - 2.000 Lux
- Grado di protezione: *IP 54*
- Classe di protezione: *I*
- Temperatura ambiente: *-20 - +40°C*
- Classe di efficienza energetica:
  questo prodotto contiene una sorgente luminosa che corrisponde alla classe di efficienza energetica "E".
- Potenza di trasmissione Bluetooth: 5 dBm/3 mW
- Frequenza Bluetooth: 2,4 - 2,48 GHz

12. Eliminazione dei guasti

Apparecchio senza tensione.

– Il fusibile non è acceso o è difettoso.
  • Accendere il fusibile.
  • Sostituire il fusibile difettoso.
– Linea interrotta.
  • Controllare il cavo con un indicatore di tensione.
– Corto circuito nel cavo di collegamento alla rete.
  • Controllare gli allacciamenti.
– Eventuale interruttore di rete spento.
  • Accendere l'interruttore di rete.

L'apparecchio non si accende.

– La regolazione di luce crepuscolare scelta è troppo bassa.
  • Reimpostare la regolazione di luce crepuscolare.
– Interruttore di rete spento.
  • Attivare l'interruttore di rete.
– Il fusibile non è acceso o è difettoso.
  • Accendere il fusibile.
  • Sostituire il fusibile difettoso.
– Il rilevamento di movimenti molto rapidi viene soppresso ai fini di ridurre al massimo i guasti, oppure il campo di rilevamento impostato è troppo ridotto o non corretto.
  • Controllare o regolare il campo di rilevamento.
– Sorgente luminosa guasta.
  • La sorgente luminosa non è sostituibile. Sostituire completamente l'apparecchio.

L'apparecchio non si spegne.

– Movimento continuo nel campo di rilevamento.
  • Controllare il campo di rilevamento.
  • In caso di necessità limitare o modificare il campo di rilevamento.

L’apparecchio si accende a sproposito.

– L’apparecchio non è fissato in modo tale che non si muova.
  • Montare l’involucro in modo che sia ben fisso.
– Il movimento si è verificato, ma non è stato riconosciuto dall’osservatore (movimento di vegetazione riscaldata, o movimento di un corpo di piccole dimensioni nelle immediate vicinanze della lampada, ecc.)
  • Controllate il campo
  • In caso di necessità limitare o modificare il campo di rilevamento.

Índice

1.	Acerca de este documento	3
2.	Indicaciones generales de seguridad	3
3.	Descripción del aparato	4
4.	Conexión eléctrica	9
5.	Montaje	10
6.	Funciones	20
7.	Mantenimiento y cuidado	24
8.	Eliminación	25
9.	Declaración de conformidad	25
10.	Garantía de fabricante	26
11.	Datos técnicos	27
12.	Reparación de averías	28

1. Acerca de este documento

– Protegido por derechos de autor. Queda terminantemente prohibida la reimpresión, ya sea total o parcial, salvo con autorización expresa.
– Sujeto a modificaciones en función del progreso técnico.



¡Advertencia de peligros!



¡Advertencia de peligros por corriente eléctrica!



¡Advertencia de peligros por agua!

2. Indicaciones generales de seguridad



¡Peligro por la no observación de las instrucciones de uso!

Estas instrucciones contienen información importante sobre el manejo seguro del aparato. Se advierte especialmente de posibles peligros. La no observancia puede causar la muerte o lesiones graves.

- Léanse las instrucciones detenidamente.
- Cúmplanse las indicaciones de seguridad.
- Manténgase al alcance.

– El manejo de la corriente eléctrica puede causar situaciones peligrosas. El contacto físico con piezas conductoras de electricidad puede causar shocks eléctricos, quemaduras o la muerte.
– El trabajo en la tensión eléctrica deberá ser realizado exclusivamente por personal técnico especializado.

– Se cumplirán las normativas de instalación y los requisitos de acometida específicos de cada país (p. ej., DE: VDE 0100, AT: ÖVE-ÖNORM E8001-1, CH: SEV 1000).
– Utilice solo piezas de repuesto originales.

3. Descripción del aparato

Uso previsto RS 200 SC
– Lámpara Sensor LED con detector de movimiento activo.
– Montaje sobre pared y en el techo.
– Zona interior/exterior. Uso restringido en el exterior por detección sensitiva.

Uso previsto RS 200 S
– Lámpara LED.
– Montaje sobre pared y en el techo.
– Zona interior/exterior.

Principio funcional RS 200 SC
– El detector de movimiento HF/de radar emite ondas electromagnéticas de alta frecuencia (5,8 GHz) y registra así el eco que los objetos reflejan.
– El eco de los cuerpos modificado por el movimiento es transformado electrónicamente y activa automáticamente la lámpara LED.
– Permite incluso una detección a través de paredes, puertas o cristales delgados.
– Detección incluso de mínimos movimientos.
– Sin conexiones erróneas por fuentes de calor o fluctuaciones térmicas.
– El campo de detección del sensor puede limitarse con precisión a través de la interfaz web o la app.

Nota:
La potencia de alta frecuencia del sensor HF es de aprox. 1 mW, es decir, solo una milésima de la potencia de emisión de un teléfono móvil o de un microondas.

Principio funcional RS 200 C
Las variantes C pueden interconectarse vía Bluetooth con otros sensores para ampliar el campo de detección. Transmiten las señales detectadas (presencia y luminosidad) vía Bluetooth. El control se realiza en el sensor interconectado con otra interfaz.

Volumen de suministro

3.1

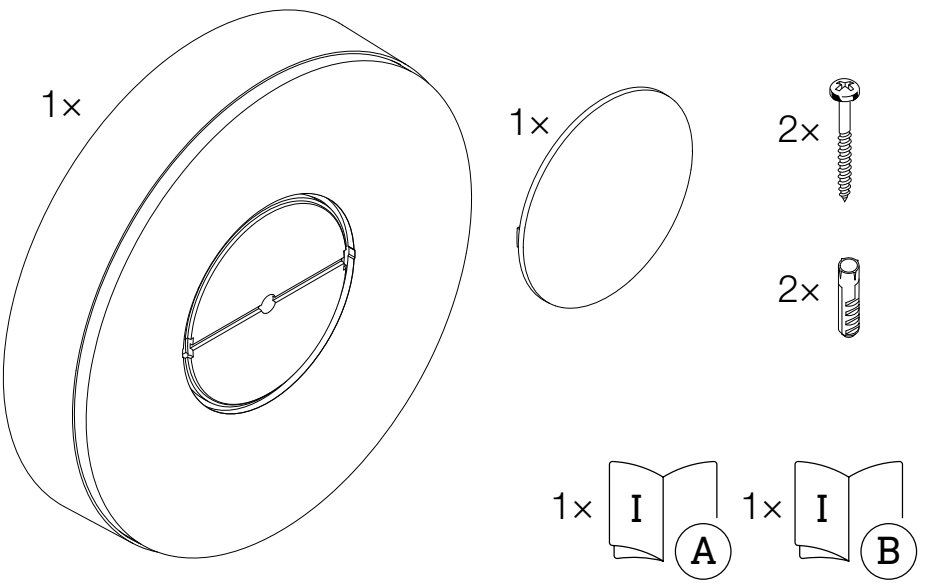

– 1 lámpara LED
– 1 cubierta exterior
– 2 tornillos
– 2 espigas
– 1 hoja de datos de seguridad (A)
– 1 guía rápida (B)

Dimensiones del producto

3.2

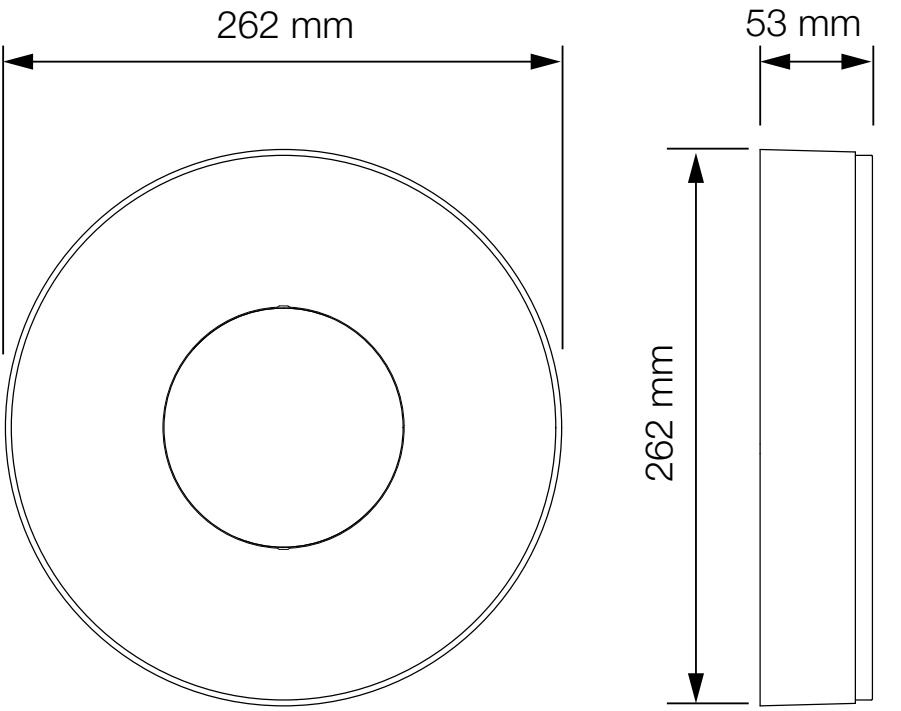

3.3

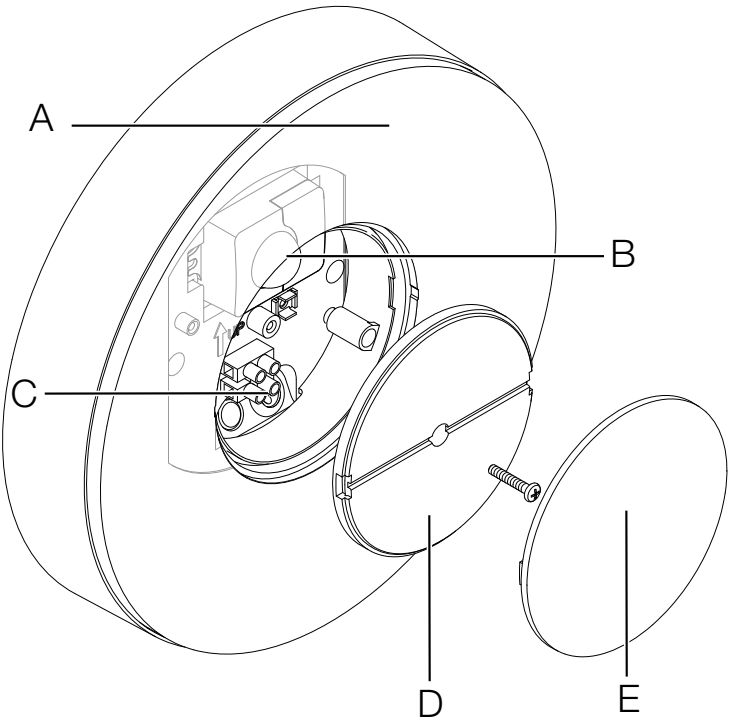

A Lámpara LED
B Sensor (solo variante SC)
C Borne de conexión
D Cubierta
E Cubierta exterior

Curva de dispersión lumínica

3.4

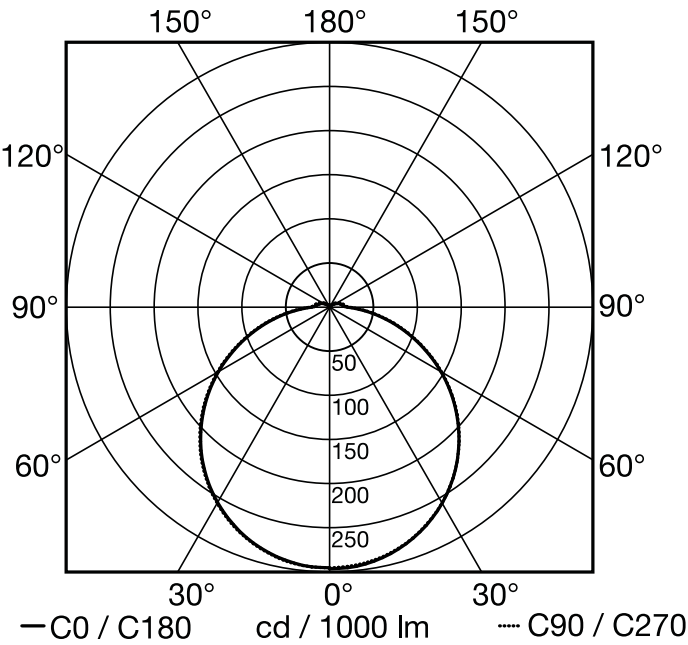

4. Conexión eléctrica

Diagrama electrónico

4.1

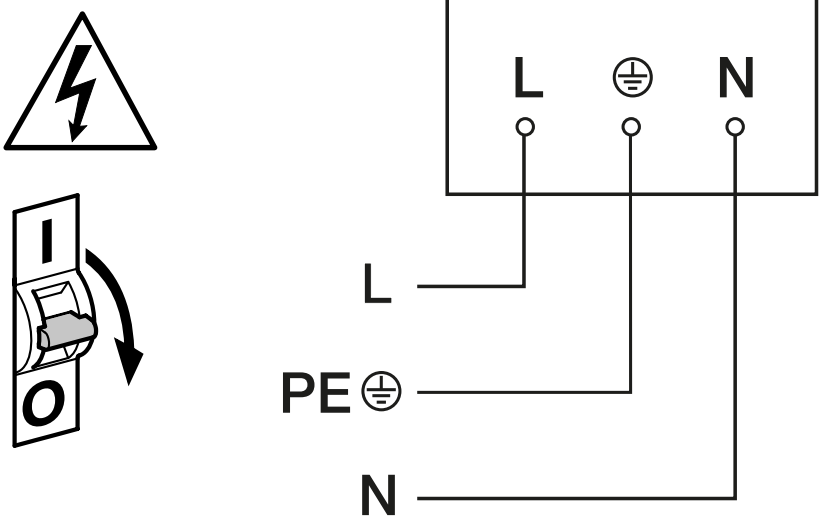

El cable de alimentación de red consta de un cable de 2 o 3 hilos:

L = fase (generalmente negro, marrón o gris)
N = neutro (generalmente azul)
PE = toma de tierra (verde/amarillo)

El aparato también puede conectarse eléctricamente después de un interruptor de red si se garantiza que el interruptor de red está permanentemente conectado.

La bombilla de esta lámpara no se puede reemplazar, para reemplazar la bombilla (p. ej. al fin de su vida útil), hay que cambiar toda la lámpara.

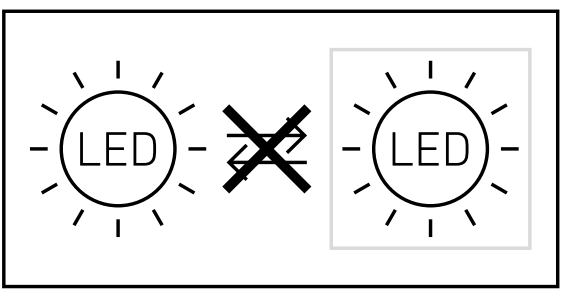

5. Montaje



¡Peligro por corriente eléctrica!

El contacto físico con piezas conductoras de electricidad puede causar shocks eléctricos, quemaduras o la muerte.

- Desconectar la corriente e interrumpir la alimentación de tensión.
- Controlar la ausencia de tensión con un comprobador de tensión.
- Asegurar que la alimentación de tensión permanezca interrumpida.

¡Peligro de daños materiales!

Los cables invertidos pueden causar cortocircuitos.

- Identificar los cables de conexión.
- Conectar correctamente los cables de conexión.

Preparación de montaje

- Asegurarse de que todos los componentes se encuentran en perfecto estado. No poner en servicio el producto si presenta daños.
- Elegir un lugar de montaje adecuado.
  - Tener para ello en cuenta el alcance.
  - Tener para ello en cuenta la detección de movimientos.
  - Sin vibraciones.
  - Campo de detección libre de obstáculos.
  - No en zonas con peligro de explosión.
  - No sobre superficies fácilmente inflamables.
  - No mirar a la fuente de luz desde corta distancia (< 30 cm).
  - A una distancia mínima de 50 cm de otras lámparas LED.

Alcance montaje en la pared

5.1

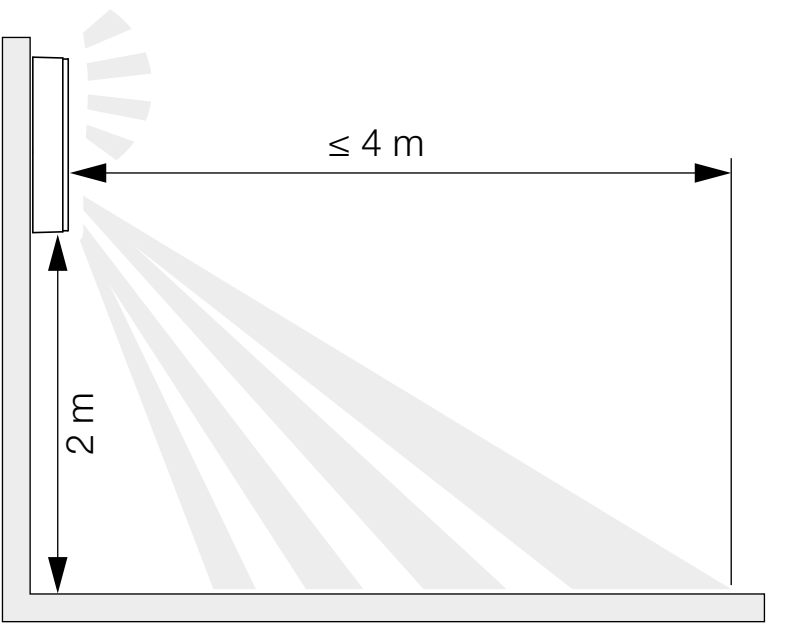

Alcance montaje en el techo

5.2

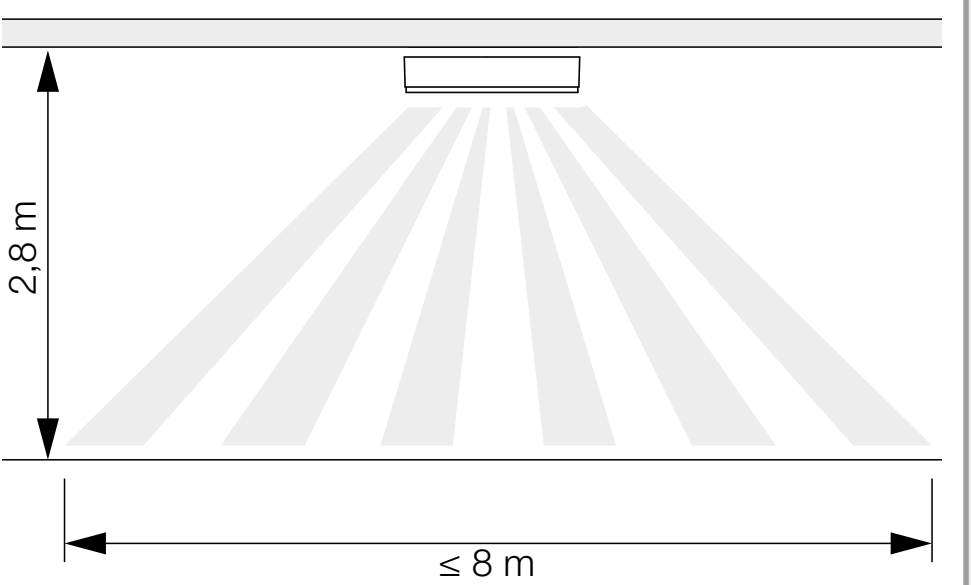

Detección de movimiento lateral respecto al sentido del movimiento montaje en la pared

5.3

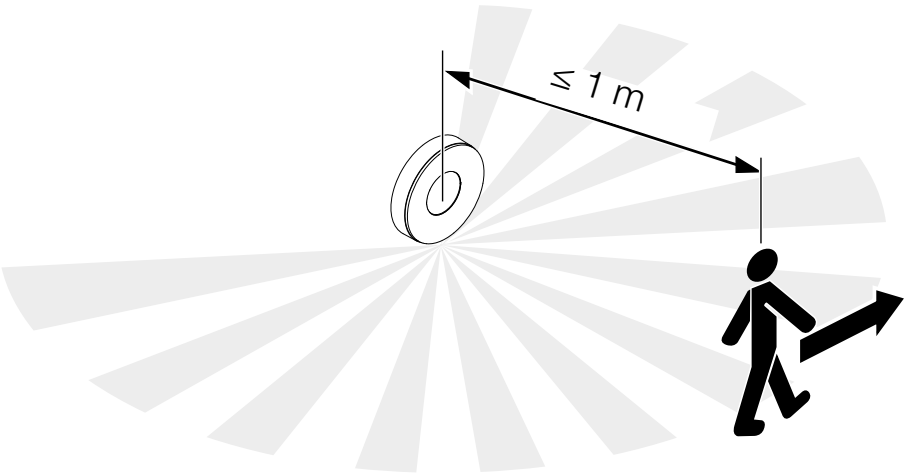

Detección de movimiento en sentido del movimiento montaje en la pared

5.4

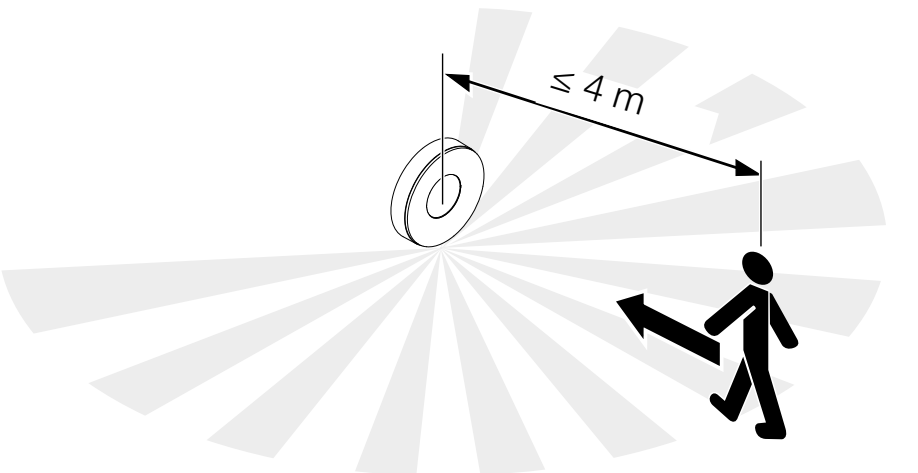

Detección de movimiento lateral respecto al sentido del movimiento montaje en el techo

5.5

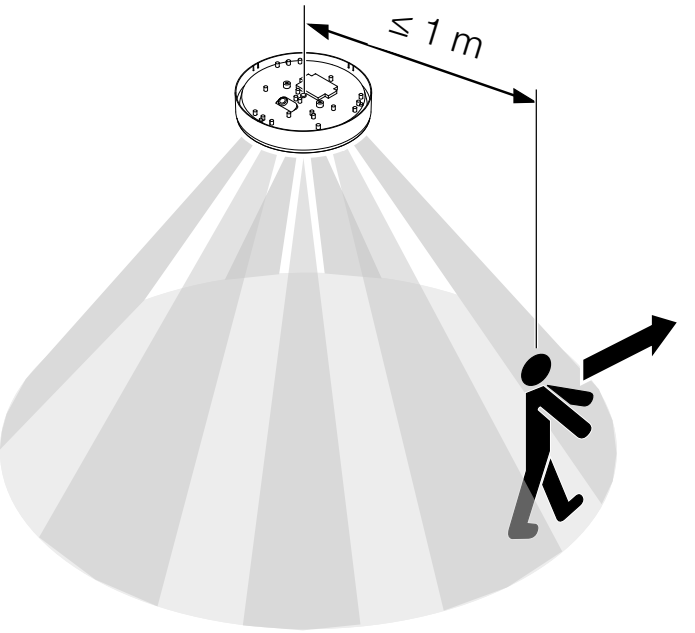

Detección de movimiento en sentido del movimiento montaje en el techo

5.6

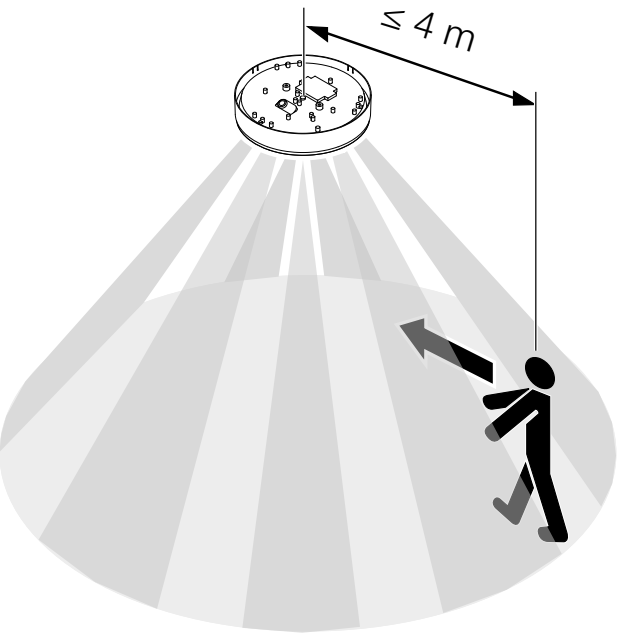

5.7

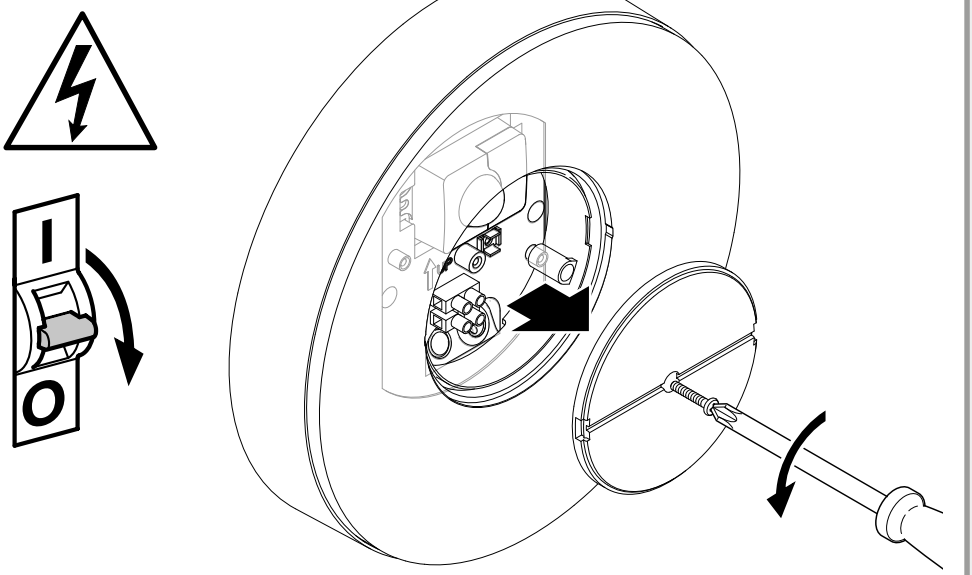

- Comprobar que la alimentación de tensión esté desconectada.
- Desenroscar el tornillo de retención.
- Destornillar la cubierta.

5.8

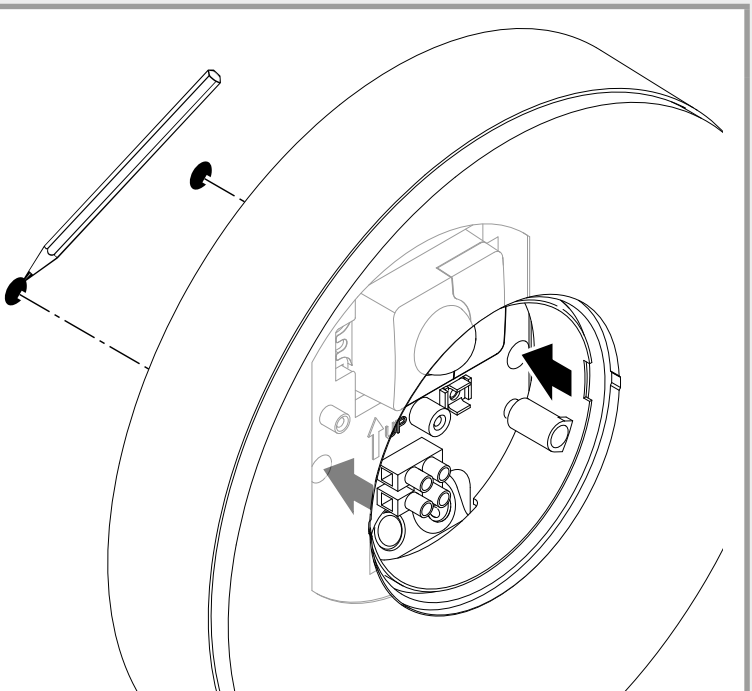

- Marcar los orificios a taladrar.

5.9

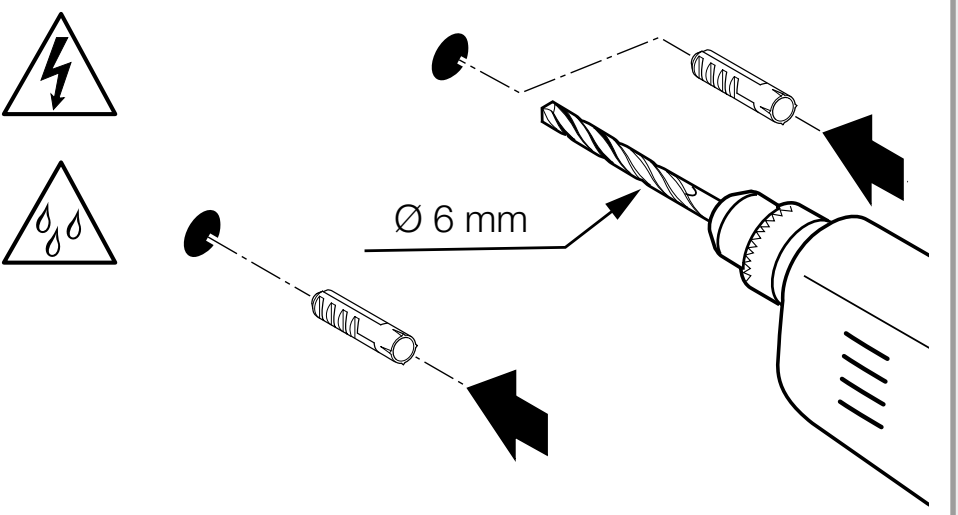

- Taladrar los orificios (ø 6 mm) e insertar los tacos.

5.10

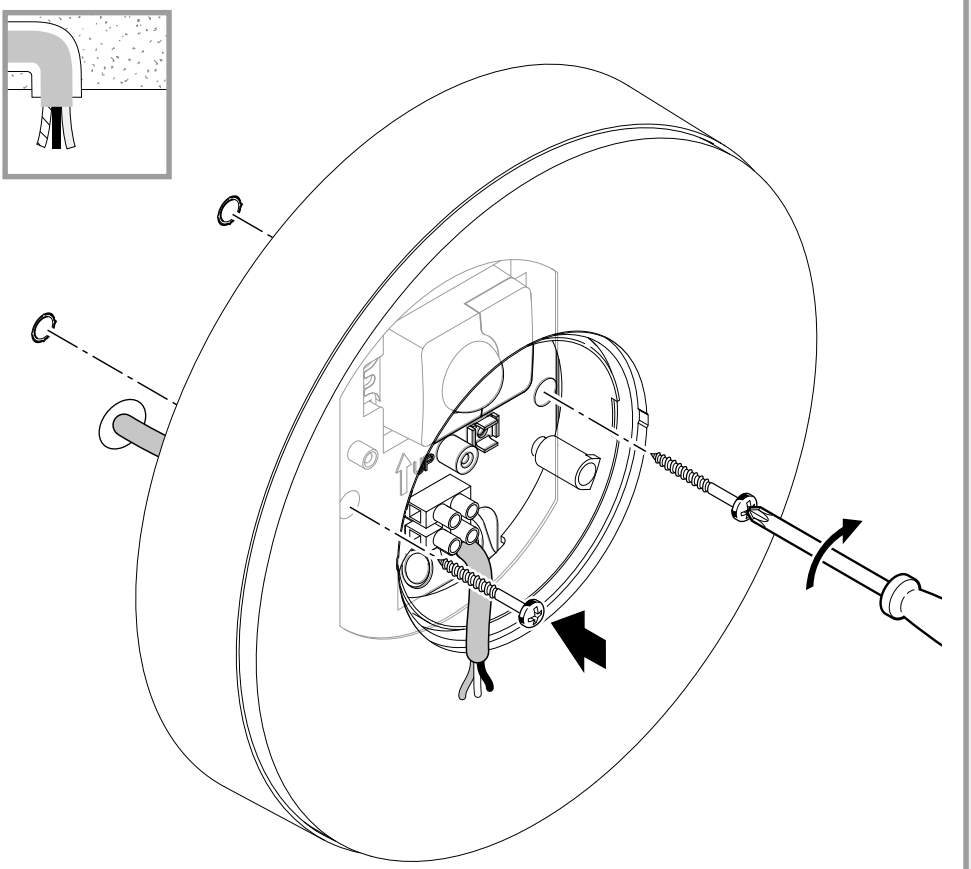

- Atornillar la lámpara LED con cable empotrado.

5.11

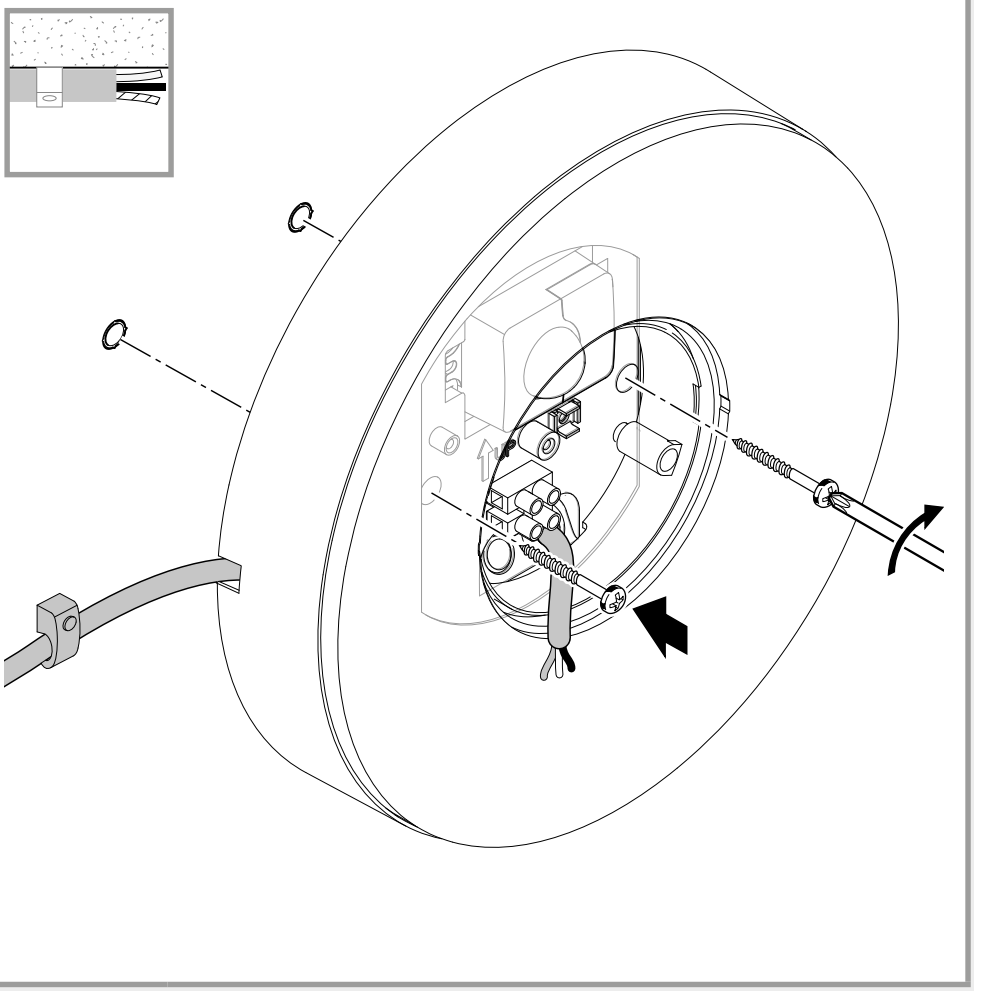

- Atornillar la lámpara LED con cable de superficie.

5.12

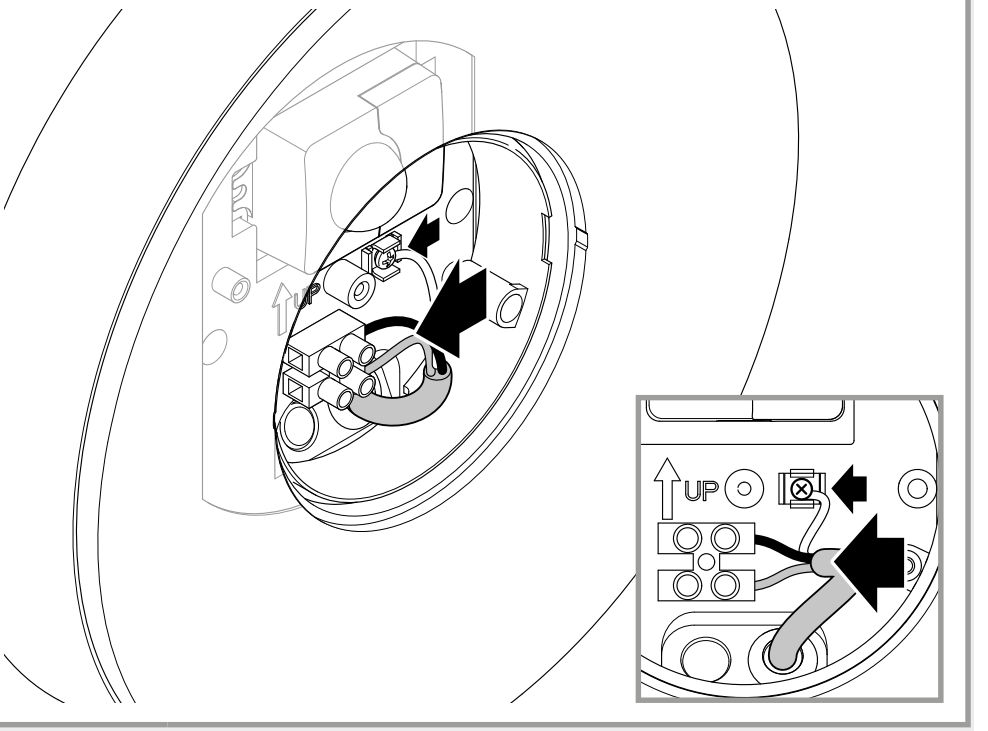

- Conectar el cable de alimentación conforme al diagrama electrónico.

„4. Conexión eléctrica“

5.13

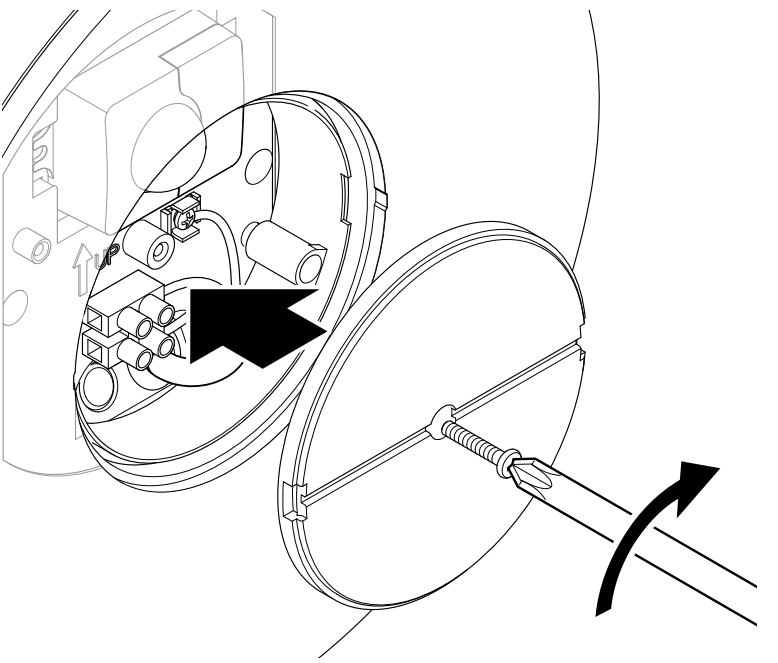

- Atornillar la cubierta.

5.14

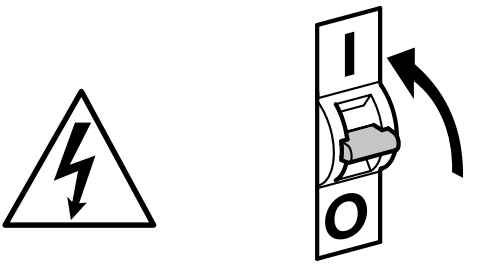

- Conectar la alimentación eléctrica.

5.15

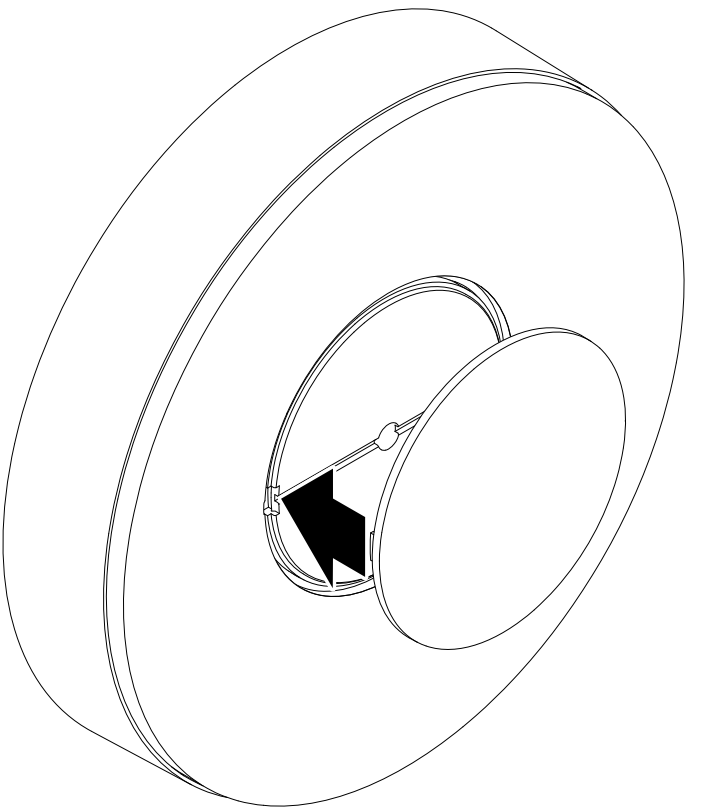

- Colocar la cubierta exterior.
- Configuración vía app (solo variante SC).

„6. Funciones“

6. Funciones

Las funciones son configurables para las variantes SC. Para las variantes C, las funciones solo son aplicables en combinación con un producto con sensor Bluetooth.

Las funciones se configuran vía la Steinel Connect App.

Steinel Connect App
Para configurar la lámpara mediante smartphone o tablet, se ha de bajar la aplicación STEINEL Connect de su AppStore. Se requiere un smartphone o tablet aptos para Bluetooth.

Android

iOS

Funciones ajustables vía la Steinel Connect App:
- Temporización.
- Regulación del alcance.
- Regulación crepuscular.
- Función de luz de cortesía.
- Luz principal / de cortesía regulable.
- Regulación del alcance avanzada.
- Interconexión por grupos.
- Regulación crepuscular vía aprendizaje.

Nota:
Se deberá guardar una distancia mínima de 3 m hasta el enrutador wifi y los puntos de acceso para excluir fallos.

Configuración de fábrica (estado original de entrega)

Alcance:	**máx.**
Temporización luz principal:	**10 s**
Temporización luz de cortesía:	**1 min**
Regulación crepuscular:	**2.000 lux**
Luz de cortesía nivel de graduación:	**50%**

Inicio/interrupción de tensión
Al interrumpirse la tensión de red, se memoriza la configuración y el estado de operación actual de la lámpara LED. Una vez recuperada la tensión de red, estos vuelven a restablecerse.

Regulación del alcance (sensibilidad)
Con el concepto alcance de detección, se denomina el diámetro aproximadamente circular que se obtiene como campo de detección en el suelo con un montaje a 2 m de altura.
– Posición al máximo = alcance máx. (4 m)
– Posición al mínimo = alcance mín. (1 m)

Temporización
El tiempo (desconexión diferida) puede regularse sin etapas desde aprox. 5 s hasta un máximo de 60 min. Cualquier movimiento registrado vuelve a encender la luz.

Observación:
Después de cada desconexión del dispositivo hay que esperar aprox. 1 segundo para una nueva detección de movimiento. A continuación, el dispositivo puede volver a encender la luz en caso de un movimiento.
Para el ajuste del campo de detección y la prueba de funcionamiento se recomienda ajustar el tiempo mínimo.

Regulación crepuscular
La luminosidad reactiva (crepúsculo) puede regularse sin etapas entre aprox. 2 y 2.000 lux.
☼ = funcionamiento diurno (independiente de la luminosidad)
☾ = funcionamiento crepuscular (aprox. 2 lux)

Para ajustar el campo de detección y para probar el funcionamiento a la luz del día, el tornillo de regulación ha de estar puesto en ☼.

Luz de cortesía
La luminosidad del la luz de cortesía puede ajustarse entre un 1% y un 50%.
La duración del la luz de cortesía puede ajustarse entre 10 minutos y 30 minutos o para toda la noche.

Luz principal
La luminosidad del la luz principal puede ajustarse entre un 50% y un 100%.

Agrupamiento
El dispositivo puede utilizarse como lámpara particular o interconectada junto con varias lámparas vía radiocomunicación en grupos. Todas las lámparas asignadas a un grupo actúan según los parámetros de grupo establecidos en la Connect App de Steinel. El alcance puede ajustarse para cada dispositivo del grupo por separado.

Temporización de desvanecimiento
Con el tiempo de desvanecimiento se puede ajustar la curva de atenuación al encender y apagar (1 s – 3 s).

Función colindante
Mediante la Steinel Connect App se puede activar y desactivar la función colindante.
Así se asignan los grupos colindantes del grupo de lámparas activado. El grupo activo registra las señales de conexión de los grupos colindantes asociados y cambia, conforme a la configuración, a la luz principal o la luz de cortesía.

7. Mantenimiento y cuidado

El aparato está exento de mantenimiento.

¡Peligro por corriente eléctrica!

El contacto del agua con piezas conductoras de electricidad puede causar shocks eléctricos, quemaduras o la muerte.

- Limpiar el aparato solo en estado seco.

¡Peligro de daños materiales!
Utilizando un limpiador no apropiado, el aparato puede sufrir daños.

- Limpiar el aparato con un paño ligeramente humedecido sin detergente.

Importante: El controlador no puede sustituirse.

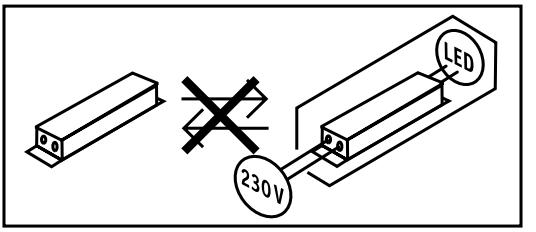

8. Eliminación

Aparatos eléctricos, accesorios y embalajes han de someterse a un reciclaje respetuoso con el medio ambiente.

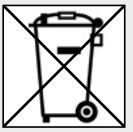

¡No eche los aparatos eléctricos a la basura doméstica!

Solo para países de la UE:
Según la Directiva europea vigente sobre residuos de aparatos eléctricos y electrónicos y su transposición al derecho nacional, aparatos eléctricos fuera de uso han de ser recogidos por separado y sometidos a un reciclaje respetuoso con el medio ambiente.

9. Declaración de conformidad

Por la presente, STEINEL GmbH declara que el modelo de instalación inalámbrica RS 200 SC/C se corresponde con la Directiva 2014/53/UE.
El texto completo de la declaración de conformidad UE está disponible a través de la siguiente dirección de Internet: www.steinel.de

10. Garantía de fabricante

Este producto STEINEL ha sido elaborado con el máximo esmero, habiendo pasado los controles de funcionamiento y seguridad previstos por las disposiciones vigentes, así como un control adicional de muestreo al azar. Steinel garantiza el perfecto estado y funcionamiento. El período de garantía es de 36 meses comenzando el día de la venta al consumidor. Reparamos defectos de material o de fabricación, la garantía se aplicará a base de la reparación o el cambio de piezas defectuosas, según nuestro criterio. La prestación de garantía queda anulada para daños producidos en piezas de desgaste y daños y defectos originados por uso o mantenimiento inadecuados. Quedan excluidos de la garantía los daños consecuenciales causados en objetos ajenos.

La garantía solo será efectiva enviando el aparato no deshecho, con una breve descripción del fallo, tíquet de caja o factura (con fecha de compra y sello del comercio), bien empaquetado, al correspondiente centro de servicio.

Servicio de reparación:
Una vez transcurrido el período de garantía o en caso de defectos sin derecho de garantía, consulte su centro de servicio más próximo para averiguar una posible reparación.

3 AÑOS
DE GARANTÍA
DE FABRICANTE

11. Datos técnicos

- Dimensiones (Ø x prof.): *263 × 53 mm*
- Tensión de red: *220-240 V, 50/60 Hz*
- Consumo de potencia (P_{on}): *17,1 W*
- Standby red (P_{net}) *0,50 W*
- Standby sensor RS 200 SC (P_{sb}): *0,50 W*
- Flujo luminoso (360°): *1.165 lm*
- Eficiencia: *68 lm/W*
- Color de luz: *3.000 K (blanco cálido)*
- Índice de reproducción cromática: R_a = *80*
- Vida útil media asignada: *L70B50 a 25°C: > 36.000 h*
- Consistencia cromática SDCM: *valor inicial: 6*
- Distribución de intensidad luminosa:

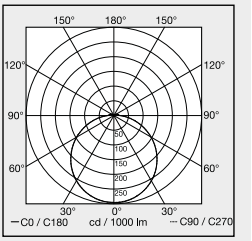

- Técnica HF: 5,8 GHz (reacciona a mínimos movimientos, con independencia
- Ángulo de detección RS 200 SC: *360° con ángulo de apertura de 160°*
- Potencia de emisión: *aprox. 1 mW*
- Alcance RS 200 SC: *Ø 1-8 m*
- Temporización RS 200 SC: *5 s - 30 min*
- Regulación crepuscular RS 200 SC: *2-2.000 lux*
- Índice de protección: *IP 54*
- Clase de aislamiento: *I*
- Temperatura ambiente: *-20 a +40 °C*
- Clase de eficiencia energética: *Este producto incluye una fuente de luz de la clase de eficiencia energética "E".*
- Potencia de emisión Bluetooth: 5 dBm/3 mW
- Frecuencia Bluetooth: 2,4-2,48 GHz

12. Reparación de averías

Aparato sin tensión.

– Fusible desactivado o defectuoso.
  - Activar fusible.
  - Cambiar el fusible defectuoso.
– Línea interrumpida.
  - Comprobar la línea de alimentación con un comprobador de tensión.
– Cortocircuito en el cable de alimentación.
  - Comprobar las conexiones.
– El interruptor de alimentación está desconectado (si lo hay)
  - Poner el interruptor en ON.

El aparato no se enciende.

– Regulación crepuscular mal seleccionada.
  - Ajustar de nuevo la regulación crepuscular.
– El interruptor de alimentación está en OFF.
  - Ajustar el interruptor de alimentación.
– Fusible desactivado o defectuoso.
  - Activar fusible.
  - Cambiar el fusible defectuoso.
– Los movimientos rápidos se suprimen para minimizar las interferencias o el campo de detección es demasiado pequeño o no correcto.
  - Comprobar y ajustar el campo de detección.
– Fuente de luz defectuosa.
  - La fuente de luz no se puede cambiar. Cambiar el aparato completo.

El aparato no se apaga.

– Movimiento permanente en el campo de detección.
  - Comprobar el campo de detección.
  - En caso necesario, limitar o modificar el campo de detección.

El aparato se enciende sin querer.

– El aparato no se ha montado asegurado contra movimiento.
  • Fijar bien el aparato.
– Se produjo un movimiento no detectado por el observador (movimiento detrás de una pared, de un objeto pequeño en las inmediaciones de la lámpara etc.)
  • Controlar el campo de detección.
  • En caso necesario, limitar o modificar el campo de detección.

Índice

1.	Sobre este documento	3
2.	Instruções de segurança gerais	3
3.	Descrição do aparelho	4
4.	Ligação elétrica	9
5.	Montagem	10
6.	Funcionamento	20
7.	Manutenção e conservação	24
8.	Reciclagem	25
9.	Declaração de conformidade	25
10.	Garantia do fabricante	26
11.	Dados técnicos	27
12.	Eliminação de avarias	28

1. Sobre este documento

– Protegido pela lei sobre direitos de autor. Qualquer reimpressão, mesmo que apenas parcial, só é permitida com o nosso consentimento.
– Reservado o direito a alterações que visem o progresso técnico.



Aviso de perigo!



Aviso de perigo originado por eletricidade!



Aviso de perigo originado por água!

2. Instruções de segurança gerais



A inobservância das instruções de utilização acarreta perigos!

Estas instruções contêm informações importantes para a utilização segura do aparelho. Potenciais perigos são identificados por indicações específicas. A inobservância destas indicações pode causar a morte ou ferimentos graves.

- Leia as instruções atentamente.
- Siga as instruções de segurança.
- Guarde as instruções num lugar acessível.

– Lidar com a corrente elétrica pode levar a situações perigosas. O contacto com peças condutoras de corrente pode resultar em choque elétrico, queimaduras ou na morte.
– Os trabalhos com tensão de rede só são permitidos se forem executados por pessoal profissional devidamente qualificado.

– É necessário respeitar as prescrições de instalação e condições de conexão em vigor nos diversos países (por ex., D: VDE 0100, A: ÖVE-ÖNORM E8001-1, CH: SEV 1000).
– Utilize somente peças de reposição originais.

3. Descrição do aparelho

Utilização prevista RS 200 SC
– Armadura LED com detetor de movimento ativo.
– Montagem na parede e no teto.
– Para o interior e o exterior. Devido à sensibilidade de deteção, a utilização no exterior está sujeita a limitações.

Utilização prevista RS 200 C
– Armadura LED.
– Montagem na parede e no teto.
– Para o interior e o exterior.

Princípio de funcionamento RS 200 SC
– O detetor de movimento AF/Radar emite ondas eletromagnéticas (5,8 GHz) e realiza a deteção com base no eco refletido pelos objetos.
– O eco dos corpos alterado pelo movimento é convertido por meio de um sistema eletrónico, ligando a armadura LED automaticamente.
– A deteção de movimento através de paredes finas, portas e vidros é possível.
– Permite a deteção de movimentos mínimos.
– Sem ativações erradas causados por fontes térmicas e oscilações de temperatura.
– A área de deteção do detetor pode ser limitada com precisão através da regulação do alcance via internet ou aplicação.

Nota:
A potência do detetor de alta frequência HF é de aprox. 1 mW – isto é, apenas uma milésima parte da potência emissora de um telemóvel ou de um forno micro-ondas.

Princípio de funcionamento RS 200 C
As variantes C podem ser interligadas via Bluetooth em rede com outros detetores para ampliar a área de deteção. Elas transmitem os sinais captados (presença e luminosidade) via Bluetooth. O controlo é assumido pelo detetor interligado em rede com interface diferente.

Itens fornecidos

3.1

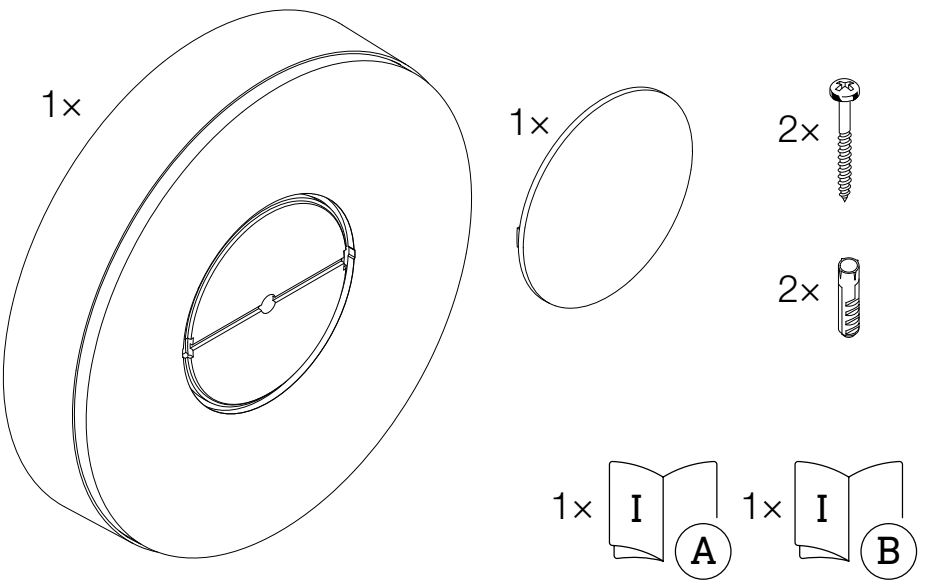

– 1 armadura LED
– 1 tampa exterior
– 2 parafusos
– 2 buchas
– 1 ficha de dados de segurança (A)
– 1 guia rápido (B)

Dimensões do produto

3.2

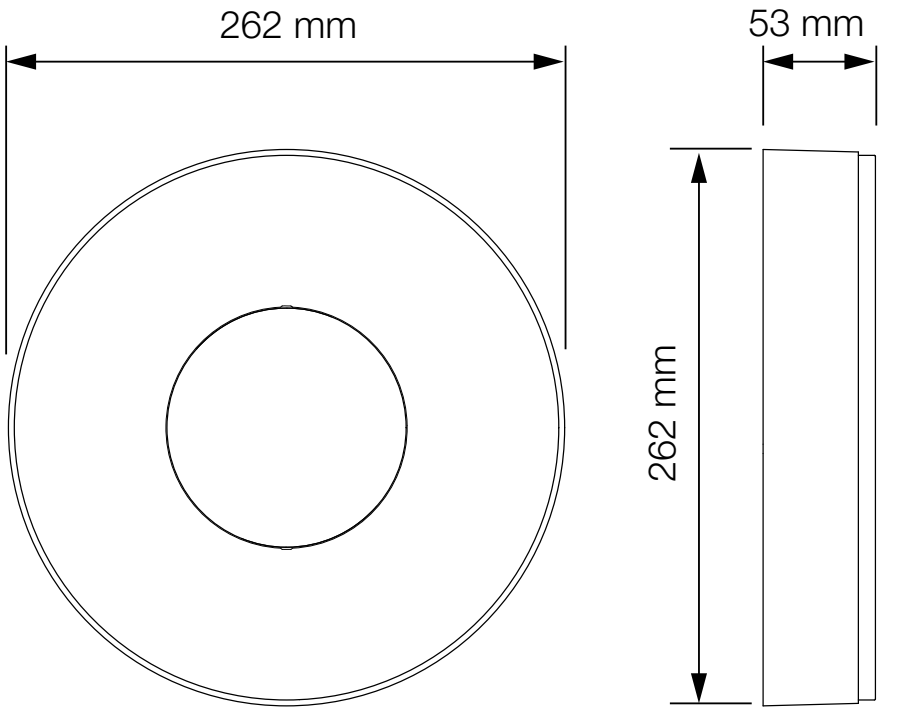

Vista geral do aparelho

3.3

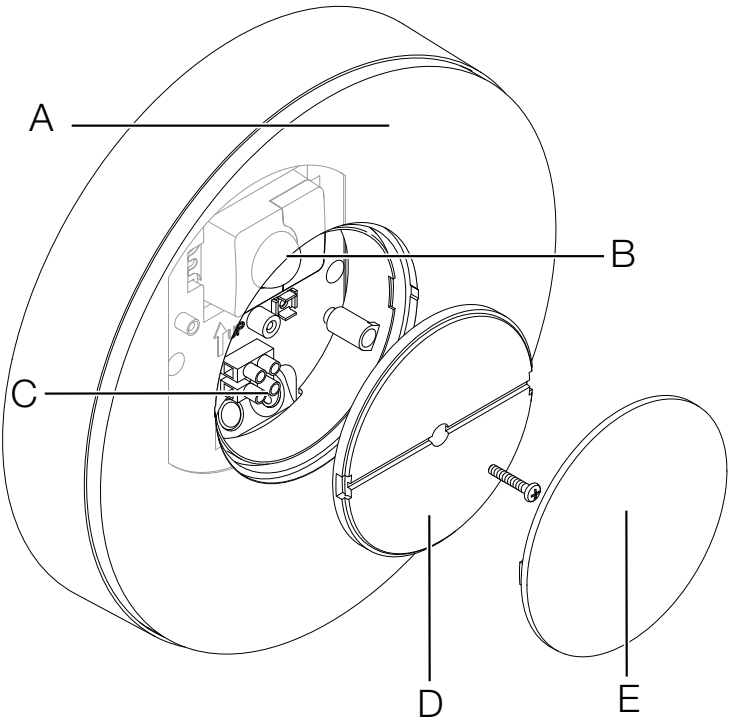

A Armadura LED
B Detetor (apenas variante SC)
C Barra de junção
D Tampa
E Tampa exterior

Curva de distribuição de luz

3.4

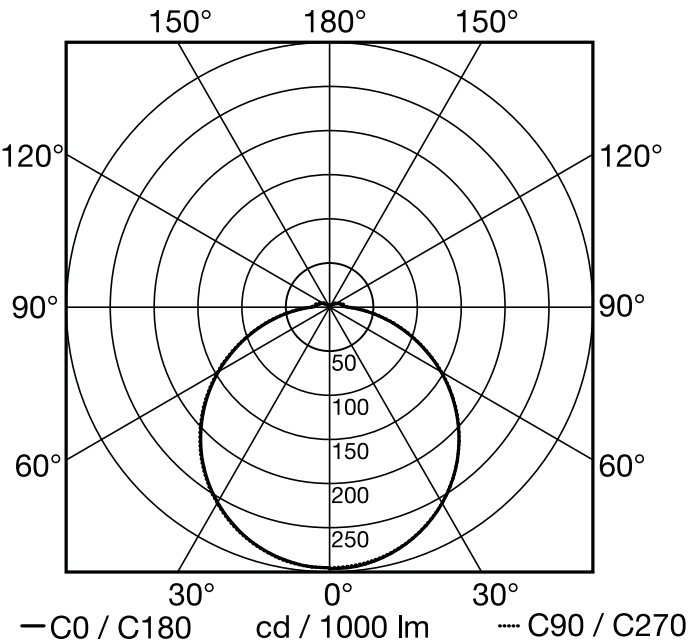

4. Ligação elétrica

Esquema de circuitos elétricos

4.1

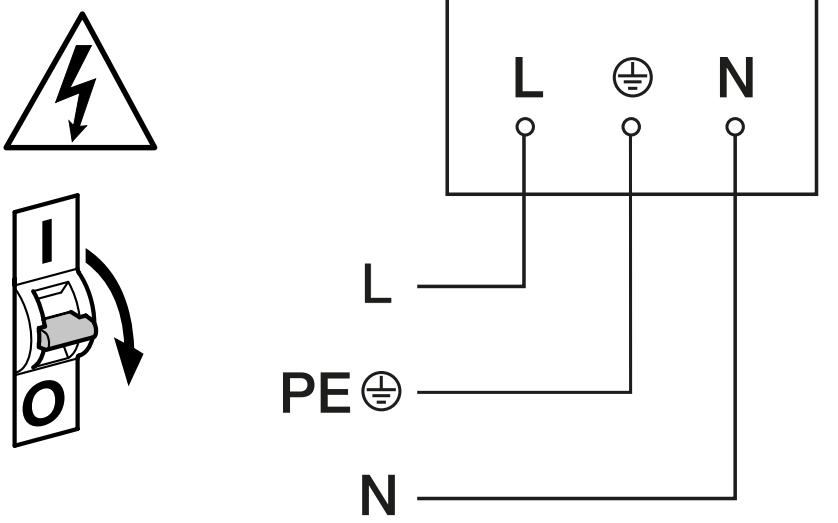

O cabo proveniente da rede é constituído por 2 a 3 condutores:

L = fase (geralmente preto, castanho ou cinzento)
N = neutro (geralmente azul)
PE = condutor terra (verde/amarelo)

O aparelho também pode ser ligado a um interruptor de rede se ficar assegurado que o interruptor está sempre ligado.

A fonte de luz desta armadura não pode ser substituída, caso seja necessário substituí-la (por ex. no fim da sua vida útil), terá de ser substituída toda a armadura.

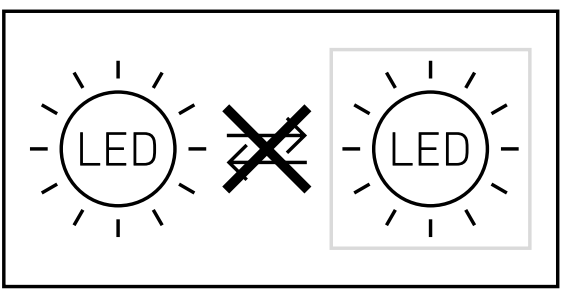

5. Montagem



Perigo de eletrocussão!

O contacto com peças condutoras de corrente pode resultar em choque elétrico, queimaduras ou na morte.

- Desligue a corrente e suspenda a alimentação de tensão.
- Verifique a ausência de tensão com um busca-polos.
- Assegure-se de que a alimentação de tensão permanece interrompida.

Perigo de danos materiais!

Se os cabos de ligação forem trocados, poderá ocorrer um curto-circuito.

- Identifique os cabos de ligação.
- Ligue os cabos de ligação corretamente.

Preparação da montagem

- Verifique todos os componentes para detetar eventuais danos. Se detetar qualquer dano, não coloque o produto em funcionamento.
- Procure um local de montagem adequado.
  - Tenha o alcance em conta.
  - Tenha a deteção de movimentos em conta.
  - À prova de trepidações.
  - Área de deteção livre de quaisquer obstáculos.
  - Não em áreas potencialmente explosivas.
  - Não em cima de superfícies facilmente inflamáveis.
  - Não olhe para a fonte de luz a distâncias curtas (< 30 cm).
  - Distância mínima de 50 cm de outras armaduras LED.

Alcance no caso da montagem na parede

5.1

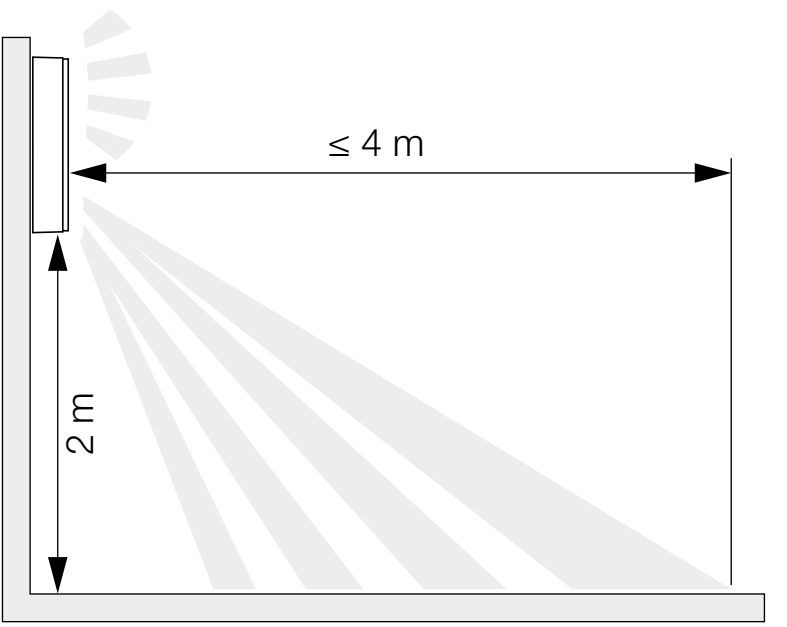

Alcance no caso da montagem no teto

5.2

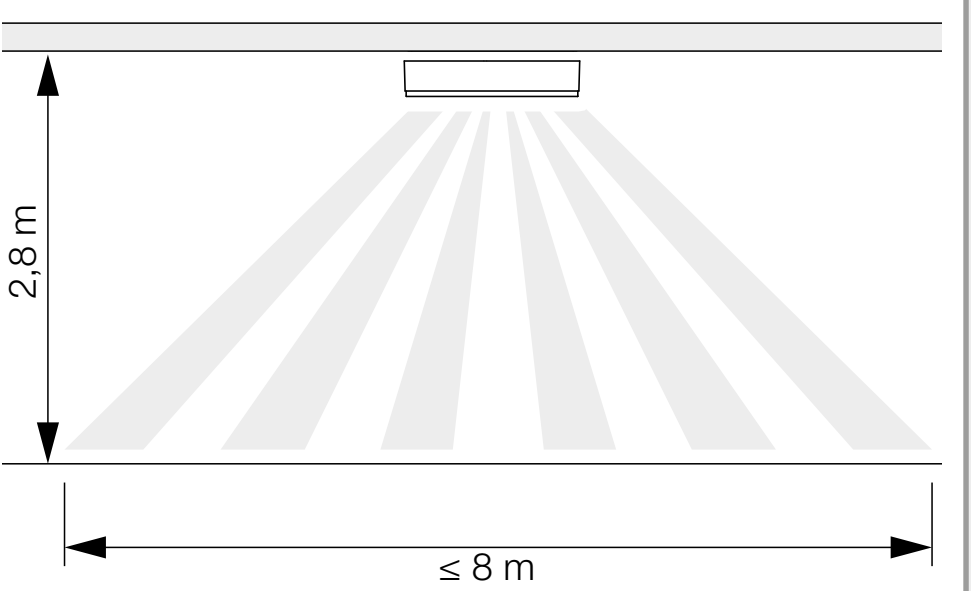

Deteção de movimento lateralmente ao sentido de aproximação no caso da montagem na parede

5.3

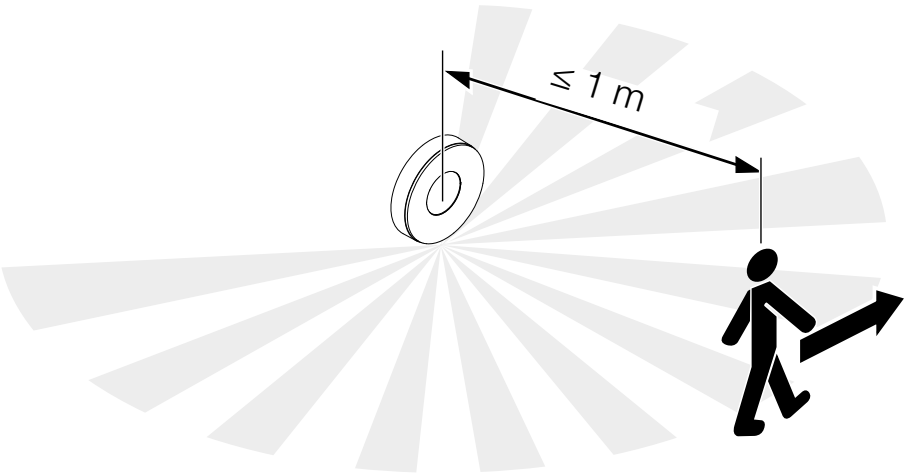

Deteção de movimento no sentido de aproximação no caso da montagem na parede

5.4

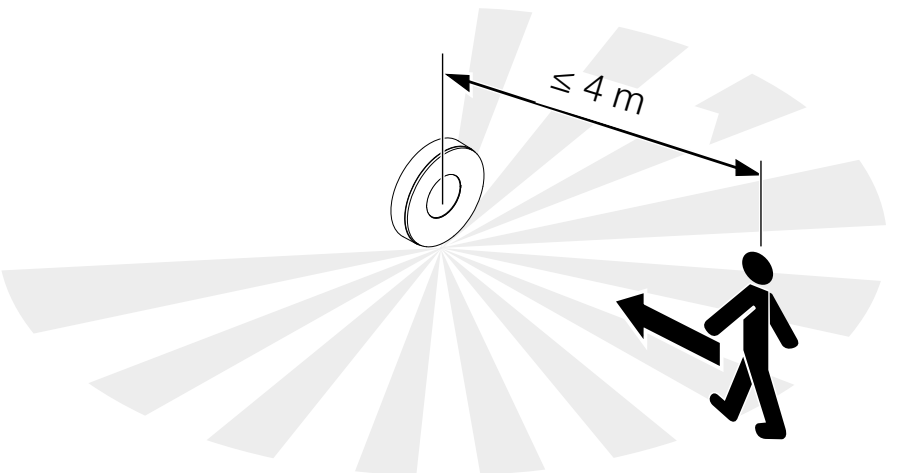

Deteção de movimento lateralmente ao sentido de aproximação no caso da montagem no teto

5.5

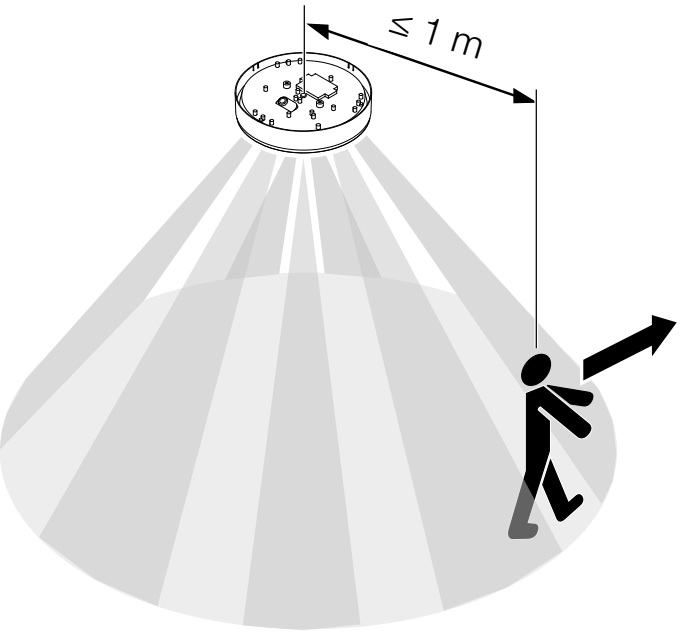

Deteção de movimento no sentido de aproximação no caso da montagem no teto

5.6

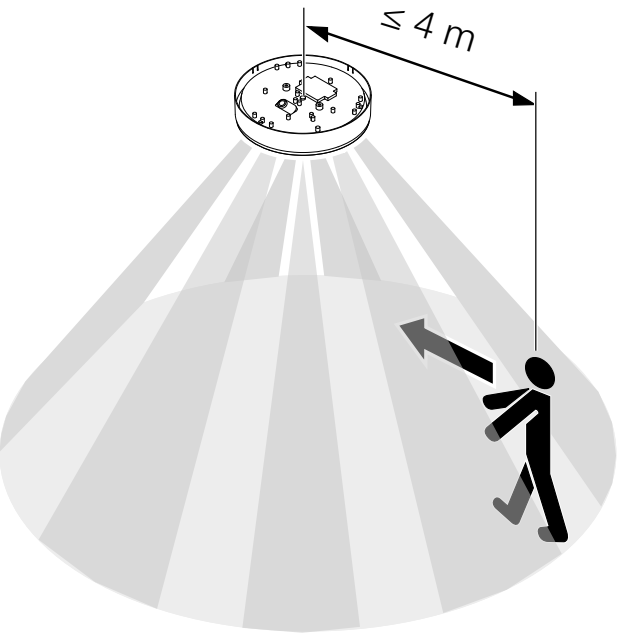

Passos para montagem

5.7

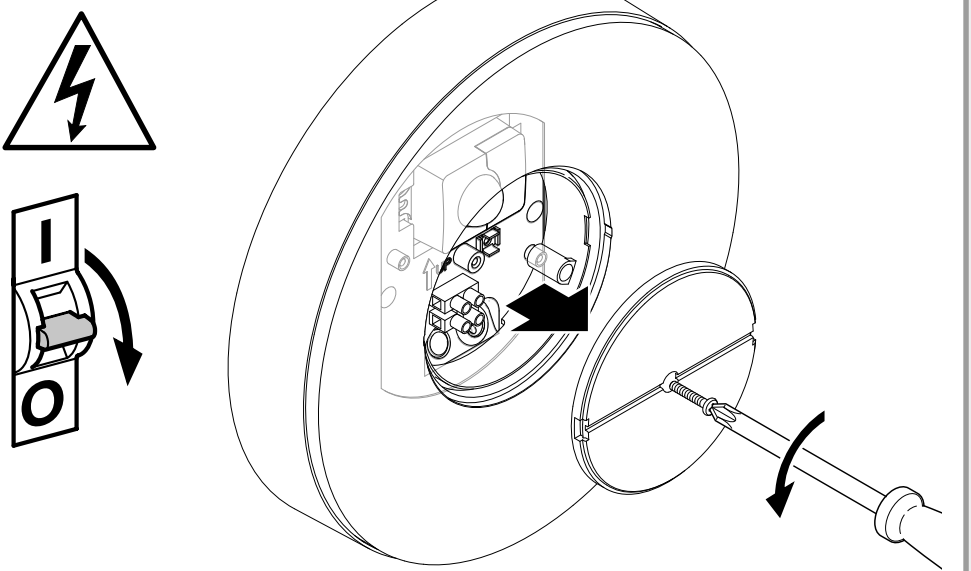

- Certifique-se de que a alimentação de tensão está desligada.
- Desaperte o parafuso de fixação.
- Desaparafuse a tampa.

5.8

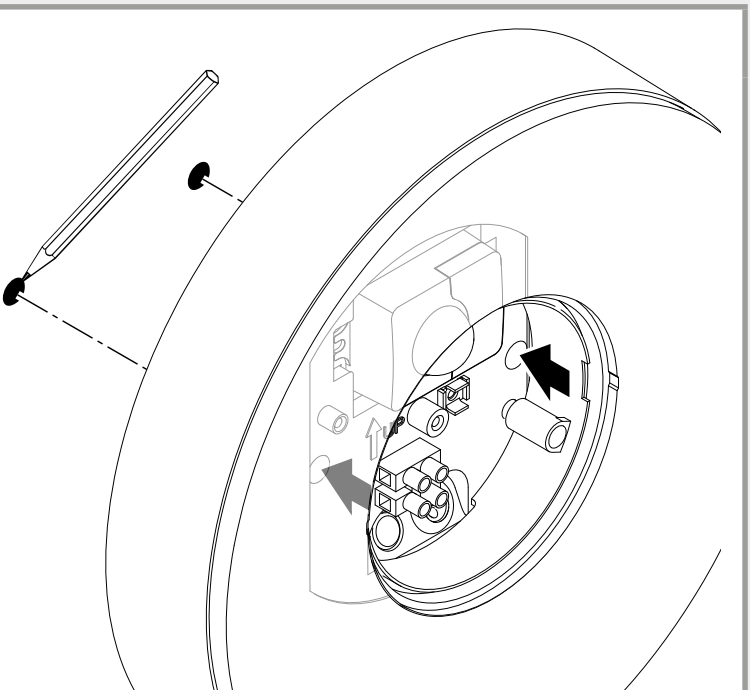

- Marque os furos.

5.9

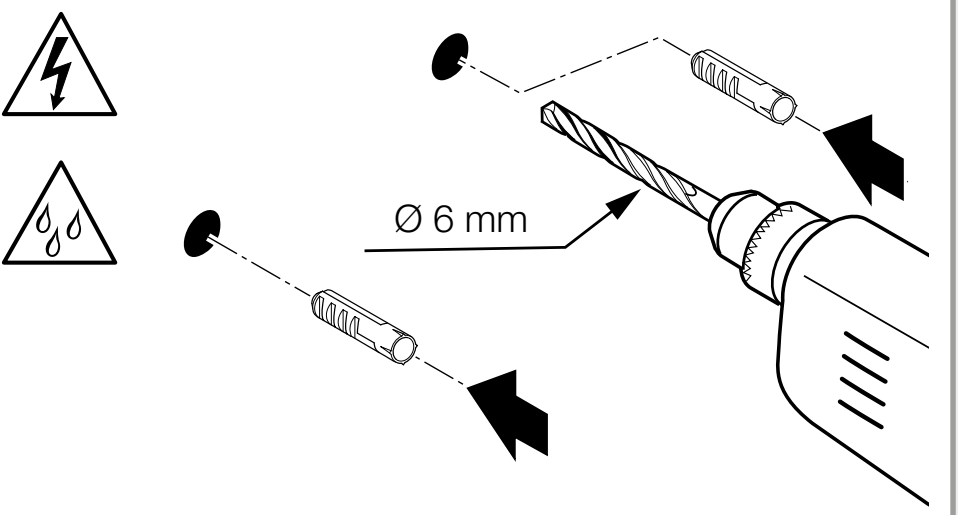

- Faça os furos (ø 6 mm) e coloque as buchas.

5.10

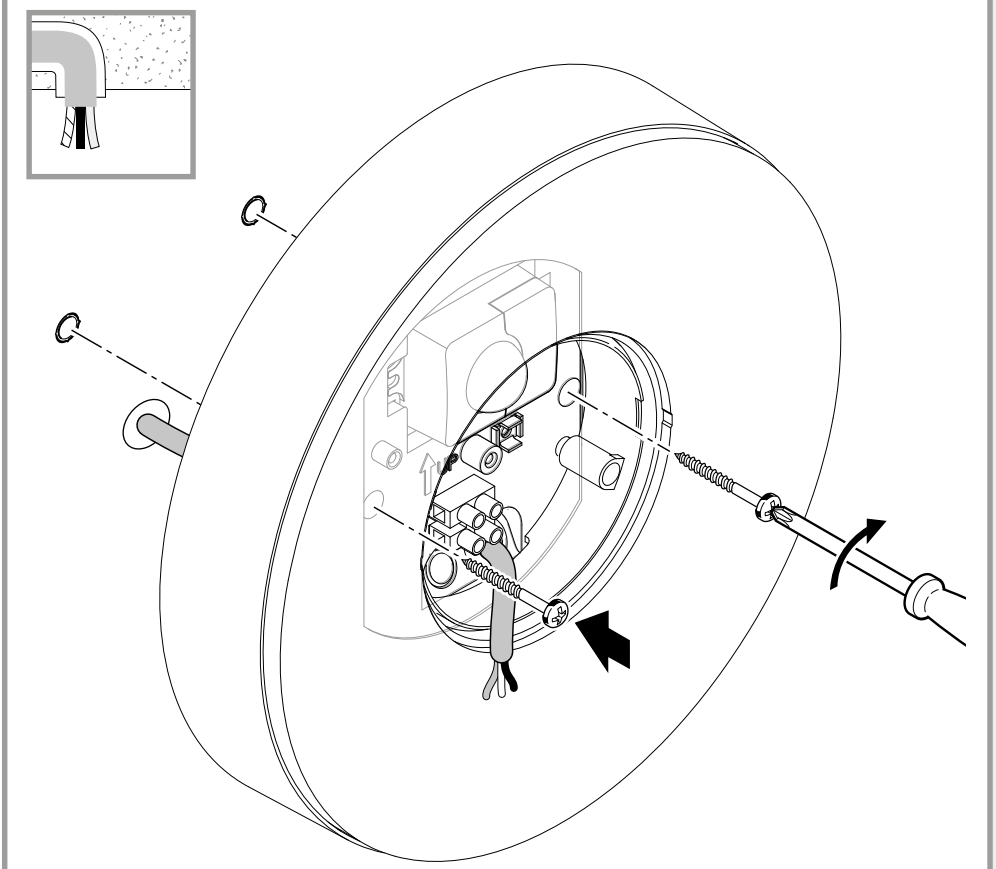

- No caso da montagem com cabo de alimentação embutido, aparafuse a armadura LED.

5.11

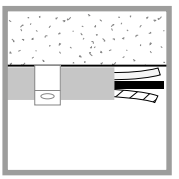

- No caso da montagem com cabo de alimentação saliente, aparafuse a armadura LED.

5.12

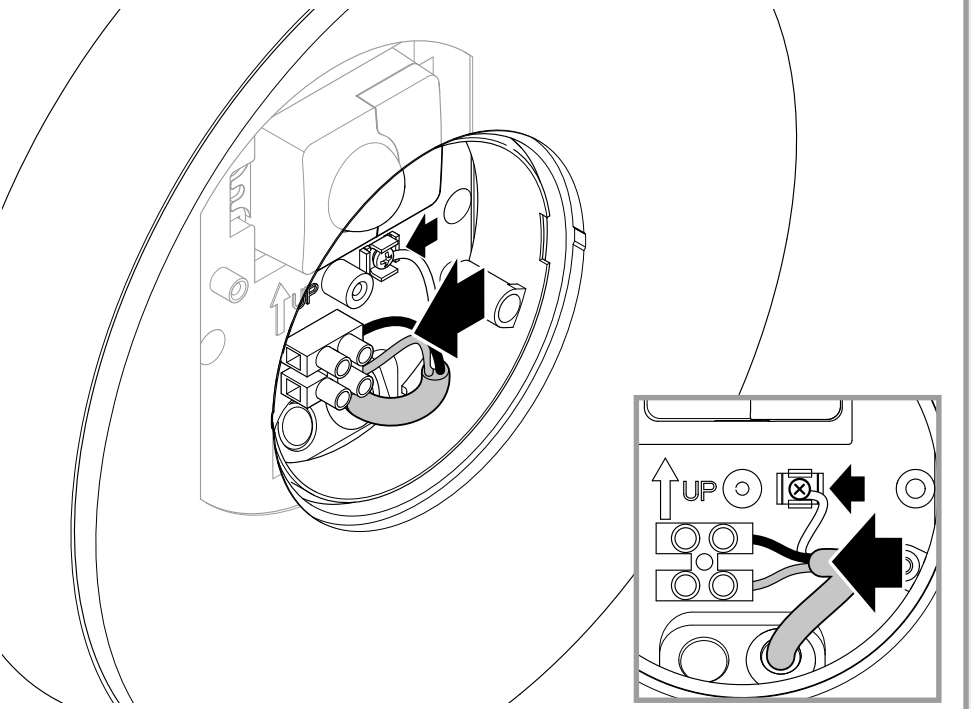

- Faça a ligação à rede segundo o esquema elétrico.

„4. Ligação elétrica“

5.13

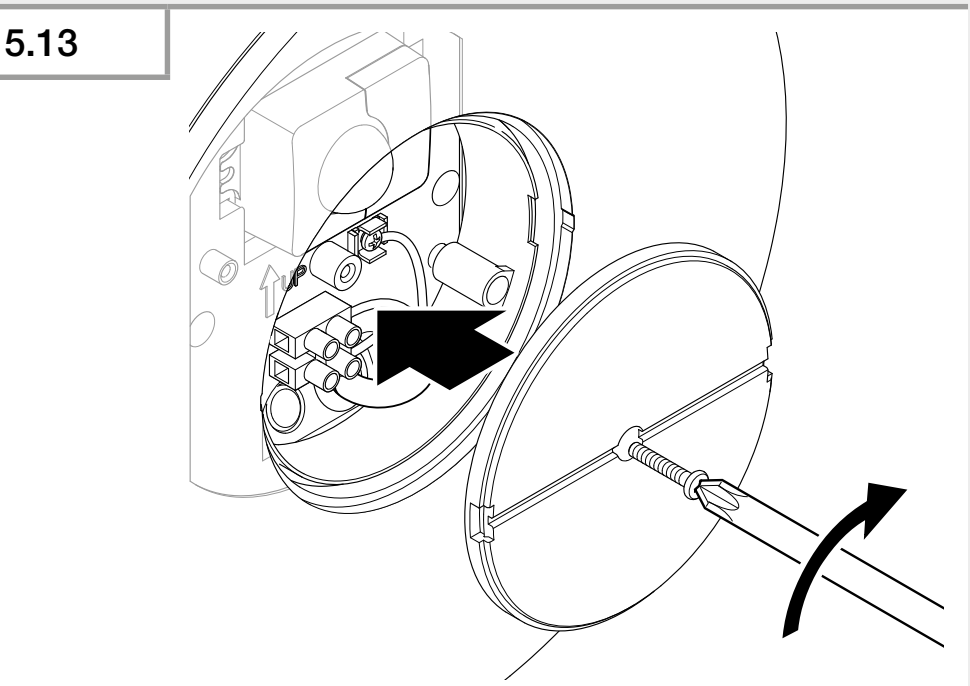

- Aparafuse a tampa.

5.14

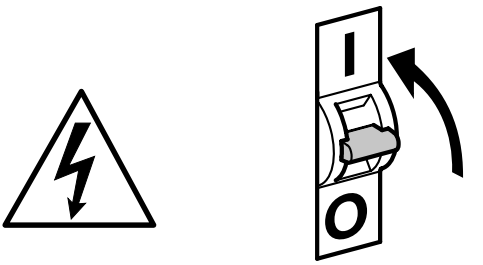

- Ligue a fonte de alimentação elétrica.

5.15

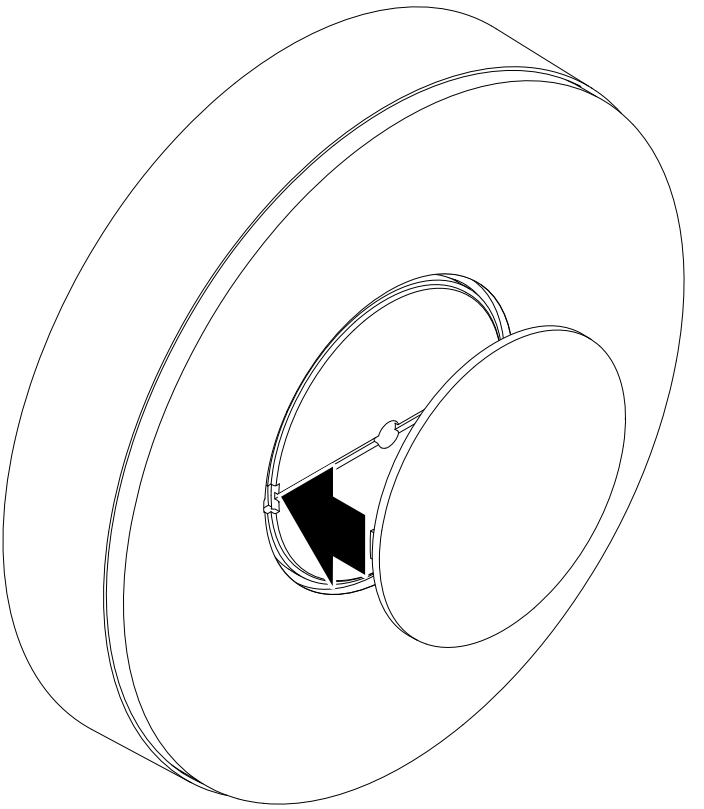

- Aplicar a tampa exterior.
- Efetuar os ajustes através da aplicação (apenas variante SC).

„6. Funcionamento“

6. Funcionamento

As funções são ajustáveis para as variantes SC.
Para as variantes C, as funções só estão disponíveis em combinação com um produto com detetor Bluetooth.

O ajuste das funções é efetuado através da Steinel Connect App.

Steinel Connect App
Para configurar a armadura com o smartphone ou o tablet, tem de descarregar a STEINEL Connect App da AppStore. É necessário ter um smartphone ou tablet compatível com Bluetooth.

Android

iOS

Funções configuráveis com a Steinel Connect App:
- Ajuste do tempo.
- Ajuste do alcance.
- Regulação crepuscular.
- Função de iluminação de presença.
- Regulação do nível de intensidade da iluminação principal / iluminação de presença.
- Ajuste avançado do alcance.
- Encadeamento de grupos em rede.
- Regulação crepuscular através de teach-in.

Nota:
Tem de ser respeitada uma distância mínima de 3 m entre o router WiFi e os Access Points, para evitar falhas de funcionamento.

Configurações de fábrica (estado de entrega)

Alcance:	**máx.**
Ajuste do tempo da iluminação principal:	**10 s**
Ajuste do tempo da iluminação de presença:	**1 min**
Regulação crepuscular:	**2000 lux**
Nível de regulação da intensidade da iluminação de presença:	**50%**

Inicialização/interrupção da alimentação de tensão
Ao interromper a alimentação da tensão de rede, as configurações, assim como o estado operacional atual da armadura LED são memorizados. Assim que a alimentação da tensão de rede estiver reestabelecida, estes serão recuperados.

Ajuste do alcance (sensibilidade)
O termo alcance descreve o diâmetro mais ou menos circular no chão, que resulta como área de deteção ao montar o candeeiro a uma altura de aproximadamente 2 m.
– Potenciómetro no máximo = alcance máx. (4 m)
– Potenciómetro no mínimo = alcance mín. (1 m)

Ajuste do tempo
O tempo desejado para luz ligada pode ser ajustado continuamente entre aprox. 5 segundos e, no máx., 60 minutos. Cada movimento detetado acenderá a luz de novo.

Nota:
Sempre que se desliga o aparelho, não é possível nova deteção de movimento durante aprox. 1 segundo. Passado esse tempo, o aparelho volta a poder acender a iluminação ao detetar movimento.
Ao realizar o ajuste da área de deteção e o teste de funcionamento, recomendamos ajustar o tempo mais curto.

Regulação crepuscular
A luminosidade de resposta (crepúsculo) pode ser ajustada progressivamente de aprox. 2 a 2000 lux.
☼ = Modo diurno (independentemente da luminosidade)
☾ = Modo crepuscular (aprox. 2 lux)

Para regular a área de deteção e para o teste de funcionamento à luz natural, o potenciómetro tem de estar em ☼.

Iluminação de presença
A intensidade da iluminação de presença pode ser ajustada entre 1% e 50%.
A duração da iluminação básica pode ser ajustada progressivamente entre 10 minutos e 30 minutos ou para a noite inteira.

Luz principal
A intensidade da iluminação principal pode ser ajustada entre 50% e 100%.

Agrupamento
É possível utilizar o aparelho como armadura individual ou interligar várias armaduras em grupos, usando a comunicação radioelétrica. Todas as armaduras atribuídas a um determinado grupo reagem com base nos parâmetros de grupo definidos na Steinel Connect App. O alcance pode ser regulado diferenciadamente para cada um dos elementos do grupo.

Fade Time
A função Fade Time permite configurar a curva de regulação da intensidade ao ligar e desligar (1 s - 3 s).

Função de ativação adjacente
Usando a Steinel Connect App, é possível ativar ou desativar a função de ativação adjacente.
A função permite definir grupos adjacentes ao grupo de iluminação ativo. O grupo reage a sinais de ligação do grupo adjacente atribuído e muda para a iluminação principal ou para a iluminação de presença, consoante as configurações.

7. Manutenção e conservação

O aparelho não requer qualquer tipo de manutenção.

Perigo de eletrocussão!

O contacto de água com peças condutoras de corrente pode resultar em choque elétrico, queimaduras ou na morte.

- Limpe o aparelho apenas se estiver seco.

Perigo de danos materiais!
A utilização dos detergentes errados pode danificar o aparelho.

- Limpe o aparelho com um pano ligeiramente humedecido sem detergente.

Importante: o aparelho não é substituível.

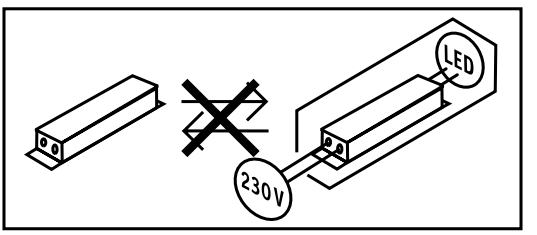

8. Reciclagem

Equipamentos elétricos, acessórios e embalagens têm de ser entregues num posto de revalorização ecológica.



Nunca deite equipamentos elétricos para o lixo doméstico!

Apenas para estados membros da U.E.:
Segundo a diretiva europeia relativa aos resíduos de equipamentos elétricos e eletrónicos, e a respetiva transposição para o direito nacional, todos os equipamentos elétricos e eletrónicos em fim de vida útil devem ser recolhidos separadamente e entregues nos pontos de recolha previstos para fins de revalorização ecológica.

9. Declaração de conformidade

Pela presente, a STEINEL GmbH declara que o sistema radioelétrico RS 200 SC/C cumpre os requisitos da Diretiva do Conselho 2014/53/UE.
O texto completo da Declaração de Conformidade UE encontra-se na internet, no seguinte endereço:
www.steinel.de

10. Garantia do fabricante

Este produto Steinel foi fabricado com todo o zelo e o seu funcionamento e segurança verificados, de acordo com as normas em vigor, e sujeito a um controlo por amostragem aleatória. A STEINEL garante o bom estado e o bom funcionamento do aparelho. O prazo de garantia é de 36 meses a contar da data de compra. Damos garantia a falhas relacionadas com defeitos de material ou de fabrico. A garantia inclui a reparação ou a substituição das peças com defeito, de acordo com o nosso critério, estando excluídas as peças sujeitas a desgaste, os danos e as falhas originados por uma utilização ou manutenção incorreta. Excluem-se igualmente os danos provocados noutros objetos estranhos ao aparelho.

Os serviços previstos na garantia só serão prestados caso o aparelho seja apresentado bem embalado no respetivo serviço de assistência técnica, devidamente montado e acompanhado do talão da caixa ou da fatura (data da compra e carimbo do revendedor) e de uma pequena descrição do problema.

Serviço de reparação: depois de expirado o prazo de garantia ou em caso de falha não abrangida pela garantia, contacte o serviço de assistência técnica mais perto de si para saber quais são as possibilidades de reparação.

3 ANOS GARANTIA DO FABRICANTE

11. Dados técnicos

- Dimensões (Ø × P): *263 × 53 mm*
- Tensão de rede: *220-240 V, 50/60 Hz*
- Potência (P_{on}): *17,1 W*
- Standby rede (P_{net}): *0,50 W*
- Standby detetor RS 200 SC (P_{sb}): *0,50 W*
- Fluxo luminoso (360°): *1165 lm*
- Eficiência: *68 lm/W*
- Temperatura de cor: *3000 K (branco quente)*
- Índice de reprodução de cores: $R_a = 80$
- Tempo de vida efetivo médio:
  L70B50 a 25 °C: >36 000 h
- Consistência de cor SDCM: Valor inicial*: 6*
- Distribuição da intensidade de iluminação:

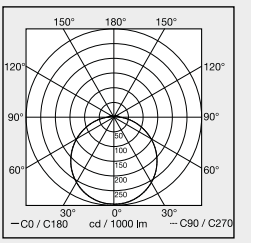

- frequência: 5,8 GHz (reage ao menor movimento, qualquer que seja a temperatura)
- Ângulo de deteção de RS 200 SC:
  360° com ângulo de abertura de 160°
- Potência emissora: *aprox. 1 mW*
- Alcance RS 200 SC: *Ø 1-8 m*
- Ajuste do tempo RS 200 SC: *5 s - 30 min*
- Regulação crepuscular RS 200 SC: *2-2000 lux*
- Grau de proteção: *IP 54*
- Classe de proteção: *I*
- Temperatura ambiente: *-20 até +40 °C*
- *Classe de eficiência energética:*
  este produto contém uma fonte de luz da classe de eficiência energética "E".
- Potência emissora Bluetooth: 5 dBm/3 mW
- Frequência Bluetooth: 2,4 - 2,48 GHz

12. Eliminação de avarias

Aparelho sem tensão.

– O fusível não está ligado ou está com defeito.
  • Ligue o fusível.
  • Substitua o fusível defeituoso.
– Linha interrompida.
  • Verifique a linha com um busca-polos.
– Curto-circuito no cabo de alimentação elétrica.
  • Verificar as ligações.
– Interruptor de rede eventualmente existente está desligado.
  • Ligue o interruptor de rede.

O aparelho não se liga.

– Foi escolhida a regulação crepuscular errada.
  • Reajuste a regulação crepuscular.
– Interruptor de rede DESLIGADO.
  • Ligue o interruptor de rede.
– O fusível não está ligado ou está com defeito.
  • Ligue o fusível.
  • Substitua o fusível defeituoso.
– Os movimentos rápidos são suprimidos para minimizar as falhas de deteção ou a área de deteção definida é demasiado pequena ou está incorreta.
  • Controle a área de deteção e ajuste.
– Fonte de luz avariada.
  • A fonte de luz não pode ser substituída. Substitua o aparelho no seu todo.

O aparelho não se desliga.

– Movimento constante na área de deteção.
  • Controle a área de deteção.
  • Se for necessário, restrinja ou modifique a área de deteção.

O aparelho liga-se inadvertidamente.

– O aparelho não foi montado corretamente.
  • Monte o aparelho com firmeza.
– Ocorreu um movimento, mas o observador não reparou (movimento por trás da parede, movimento de um objeto pequeno nas imediações diretas da armadura, etc.)
  • Controle a área.
  • Se for necessário, restrinja ou modifique a área de deteção.

Innehåll

1.	Om detta dokument	3
2.	Allmänna säkerhetsanvisningar	3
3.	Produktbeskrivning	4
4.	Elektrisk anslutning	9
5.	Montage	10
6.	Funktion	20
7.	Underhåll och skötsel	24
8.	Avfallshantering	25
9.	Försäkran om överensstämmelse	25
10.	Tillverkargaranti	26
11.	Tekniska data	27
12.	Åtgärdande av störningar	28

1. Om detta dokument

– Upphovsrättsligt skyddat. Eftertryck, även delar av texten, bara med vårt samtycke.
– Ändringar som görs p.g.a. den tekniska utvecklingen, förbehålles.



Varning för fara!



Varning för fara genom elektrisk ström!



Varning för fara genom vatten!

2. Allmänna säkerhetsanvisningar



Fara om bruksanvisningen inte följs!

Bruksanvisningen innehåller viktig information för en säker hantering av armaturen. Särskild uppmärksamhet riktas mot eventuella faror. Om bruksanvisningen inte följs kan det leda till dödsfall eller allvarliga personskador.

- Läs bruksanvisningen noggrant.
- Följ säkerhetsanvisningarna.
- Förvara den tillgängligt.

– Hantering av elektrisk ström kan leda till farliga situationer. Kontakt med strömförande delar kan medföra elektrisk chock, brännsår eller leda till döden.
– Arbeten på nätspänningen får endast genomföras av kvalificerad yrkespersonal.
– Installationsföreskrifter och anslutningskrav som gäller i respektive land ska iakttas (t.ex. DE: VDE 0100, AT: ÖVE-ÖNORM E8001-1, CH: SEV 1000).
– Använd endast originalreservdelar.

3. Produktbeskrivning

Ändamålsenlig användning RS 200 SC
- Sensor LED-armatur med aktiv rörelsevakt.
- Vägg- och takmontage.
- Inom- och utomhus. På grund av sin känsliga uppfattningsförmåga bara delvis användbar utomhus.

Ändamålsenlig användning RS 200 C
- LED-armatur.
- Vägg- och takmontage.
- Inom- och utomhus.

Funktionsprincip RS 200 SC
- HF/radar-rörelsevakten utstrålar högfrekventa elektromagnetiska vågor (5,8 GHz) och uppfattar ekot som reflekteras från olika ytor.
- Ekot som förändras genom kroppens rörelser omvandlas elektroniskt och tänder LED-armaturen automatiskt.
- En rörelsedetektering är även möjlig genom tunna väggar, dörrar och glasrutor.
- Rörelsedetektering även av minsta rörelse.
- Inga felkopplingar p.g.a. värmekällor och temperaturväxlingar.
- Sensorns bevakningsområde kan avgränsas exakt via räckviddsinställningen per webbyta och app.

Anmärkning:
HF-sensorns högfrekvenseffekt är ca 1 mW – det är bara en tusendel av sändareffekten från en mobiltelefon eller en mikrovågsugn.

Funktionsprincip RS 200 C

C-varianterna kan sammankopplas med andra sensorer via Bluetooth för att utöka bevakningsområdet. De sänder de registrerade signalerna vidare (närvaro och ljusstyrka) via Bluetooth. Styrningen sker i den sammankopplade sensorn med ett annat gränssnitt.

Innehåll

3.1

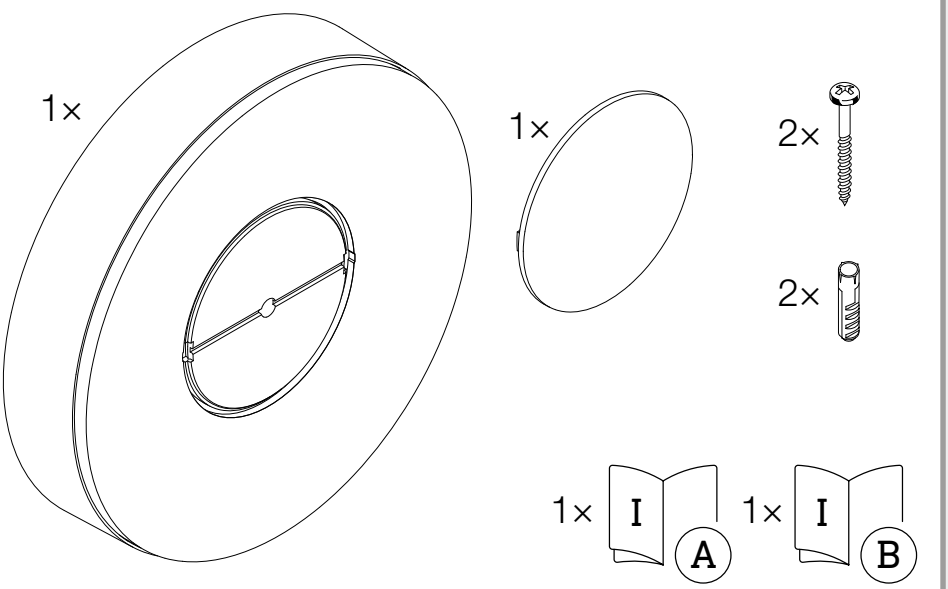

- 1 LED-armatur
- 1 yttre skydd
- 2 skruvar
- 2 pluggar
- 1 säkerhetsdatablad (A)
- 1 quick-start guide (B)

Mått

3.2

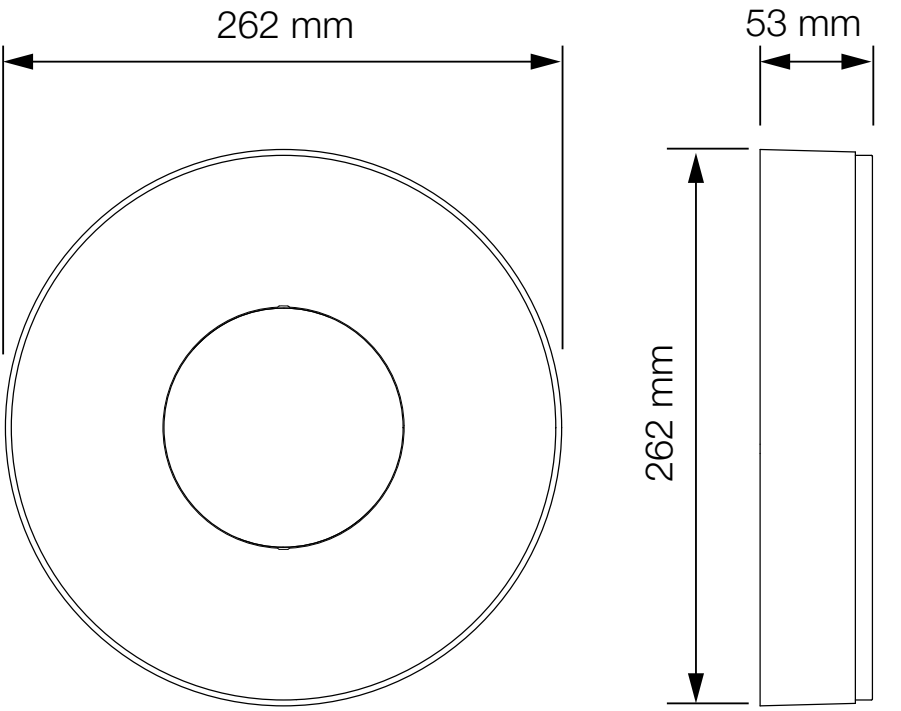

Översikt över enheter

3.3

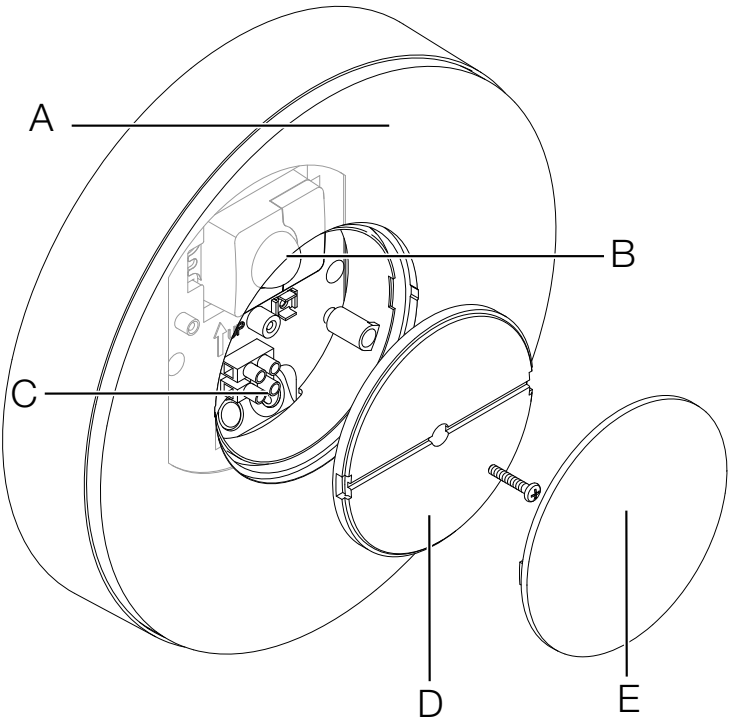

A LED-armatur
B Sensor (endast SC-variant)
C Anslutningsplint
D Skydd
E Yttre skydd

Ljusfördelningskurva

3.4

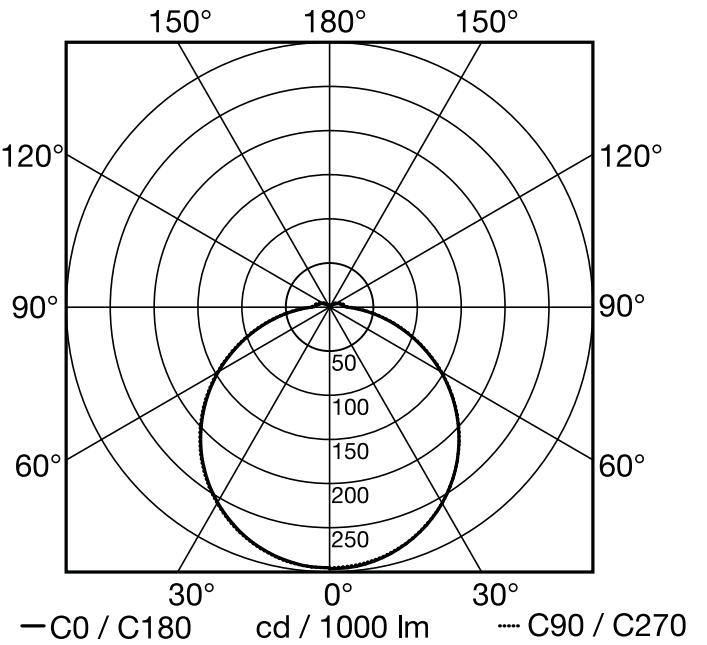

4. Elektrisk anslutning

Kopplingsschema

4.1

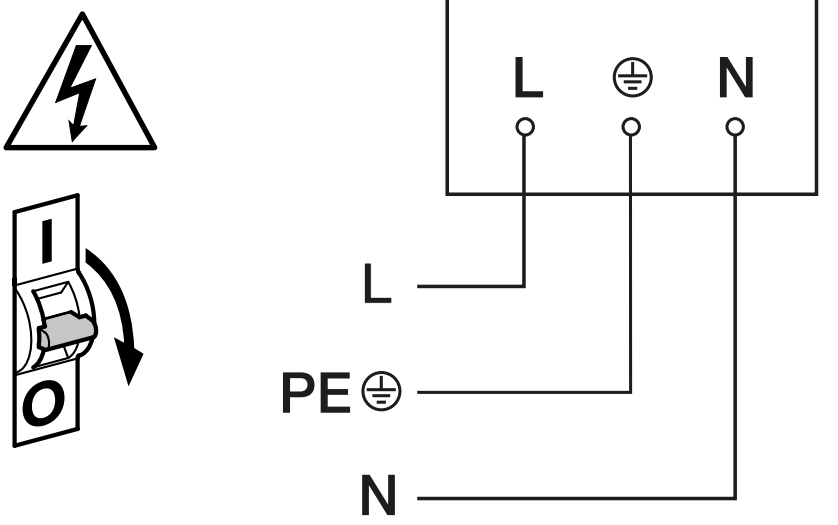

Nätanslutningen består av en 2- till 3-ledarkabel:

L = Fas (oftast svart, brun eller grå)
N = Neutralledare (oftast blå)
PE = Skyddsledare (grön/gul)

Armaturen kan även anslutas elektriskt efter en nätbrytare, om det är säkert, att nätbrytaren är ständigt tillkopplad.

Armaturens ljuskälla kan inte bytas ut; om ljuskällan ändå måste bytas ut (t.ex. när den är uttjänt), så måste hela armaturen bytas ut.

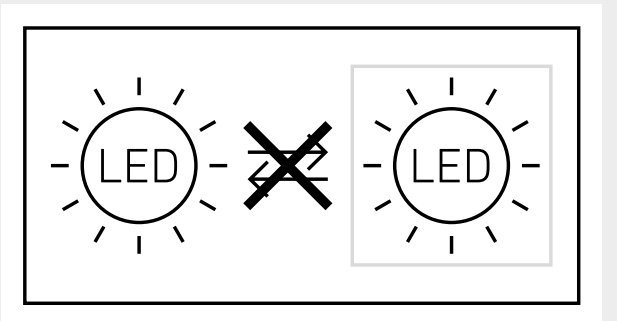

5. Montage



Fara p.g.a. elektrisk ström!

Kontakt med strömförande delar kan medföra elektrisk chock, brännsår eller döden.

- Slå ifrån strömmen och avbryt spänningsförsörjningen.
- Kontrollera med spänningsprovare att alla ledningar är spänningsfria.
- Se till att spänningen inte kan slås till igen.

Risk för materiella skador!

En förväxling av anslutningarna kan leda till kortslutning.

- Identifiera anslutningsledningarna.
- Sammankoppla anslutningsledningarna korrekt.

Montageförberedelser

- Kontrollera samtliga delar med avseende på skador. Är produkten skadad får den inte tas i bruk.
- Välj en lämplig monteringsplats.
  - Med hänsyn till räckvidden.
  - Med hänsyn till rörelsedetekteringen.
  - Vibrationsfritt.
  - Bevakningsområde utan hinder.
  - Inte i explosionsfarliga miljöer.
  - Inte på lättantändliga underlag.
  - Se inte in i ljuskällan på nära håll (< 30 cm).
  - Avstånd minst 50 cm från andra LED-armaturer.

Räckvidd väggmontage

5.1

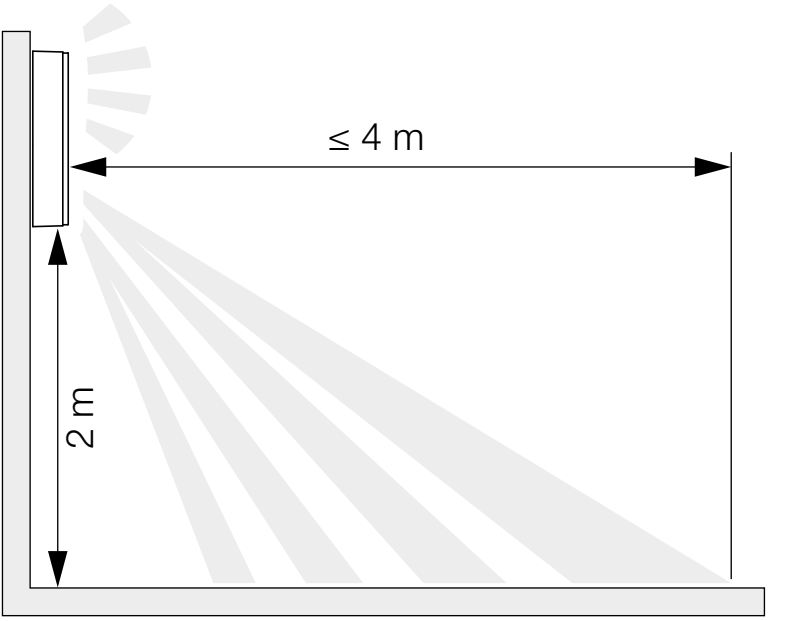

Räckvidd takmontage

5.2

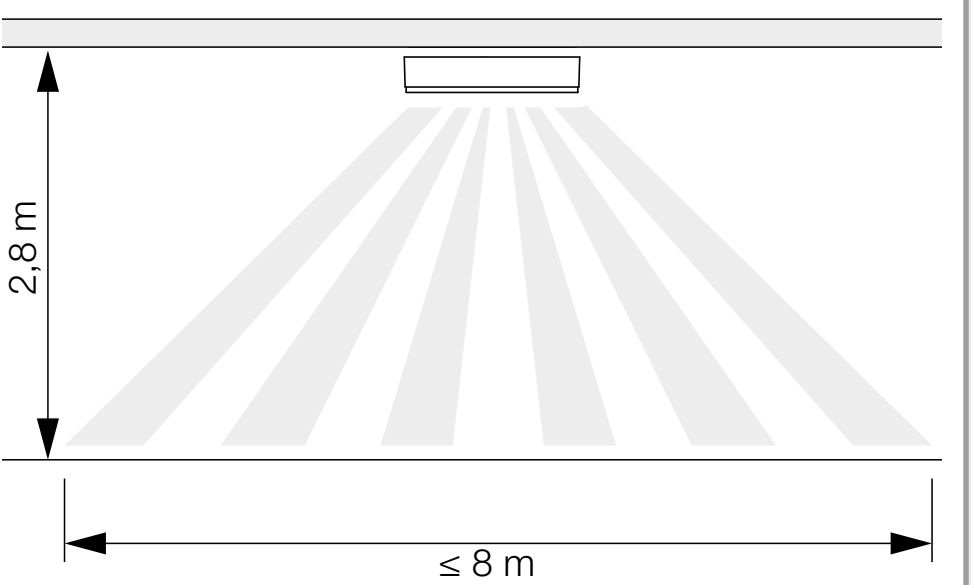

Rörelsedetektering sidledes mot gåriktningen väggmontage

5.3

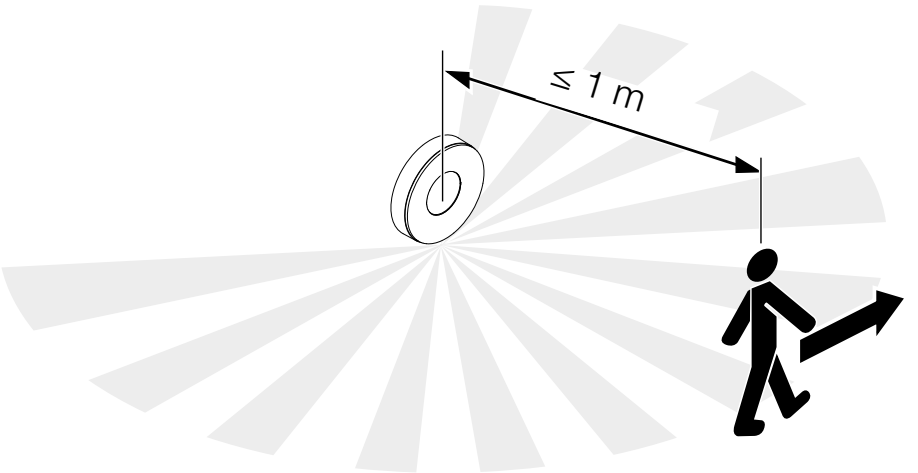

Rörelsedetektering i gåriktning väggmontage

5.4

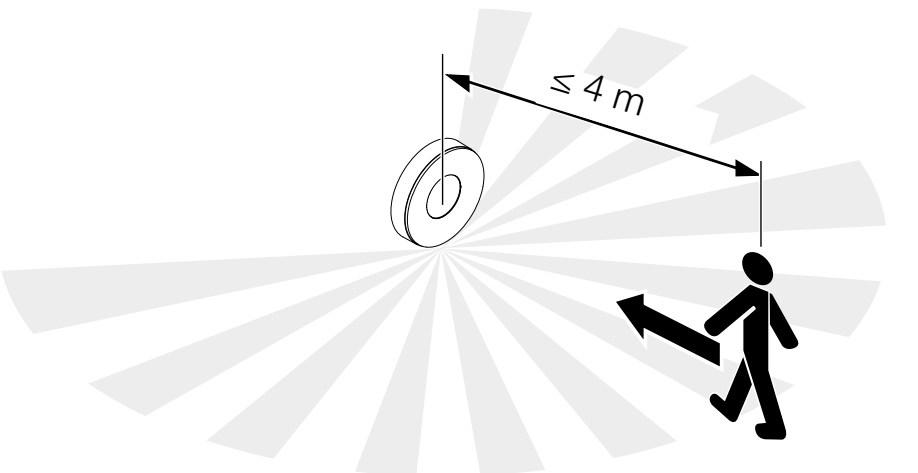

Rörelsedetektering sidledes mot gåriktningen takmontage

5.5

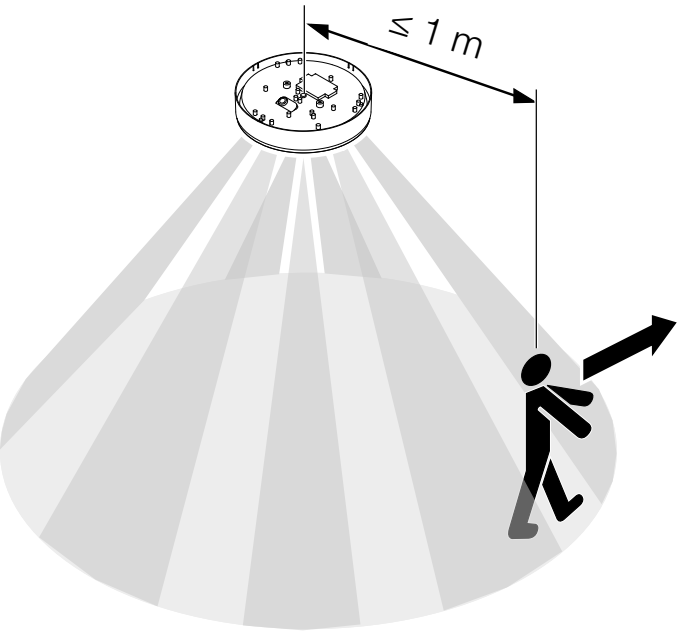

Rörelsedetektering i gåriktning takmontage

5.6

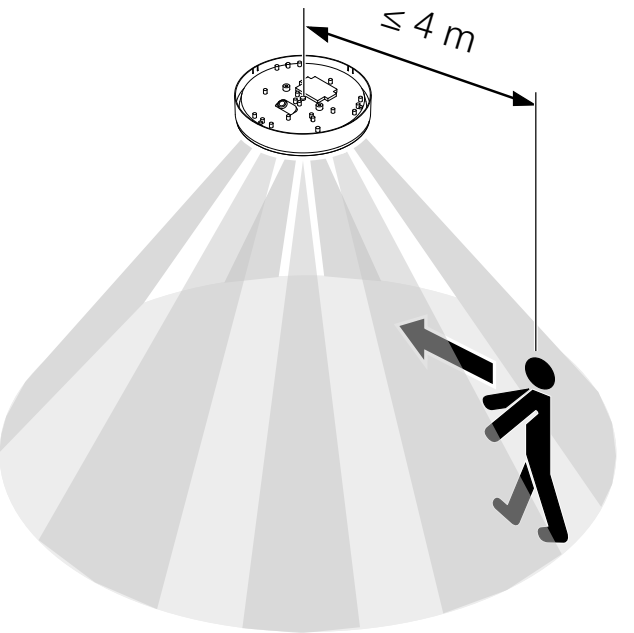

5.7

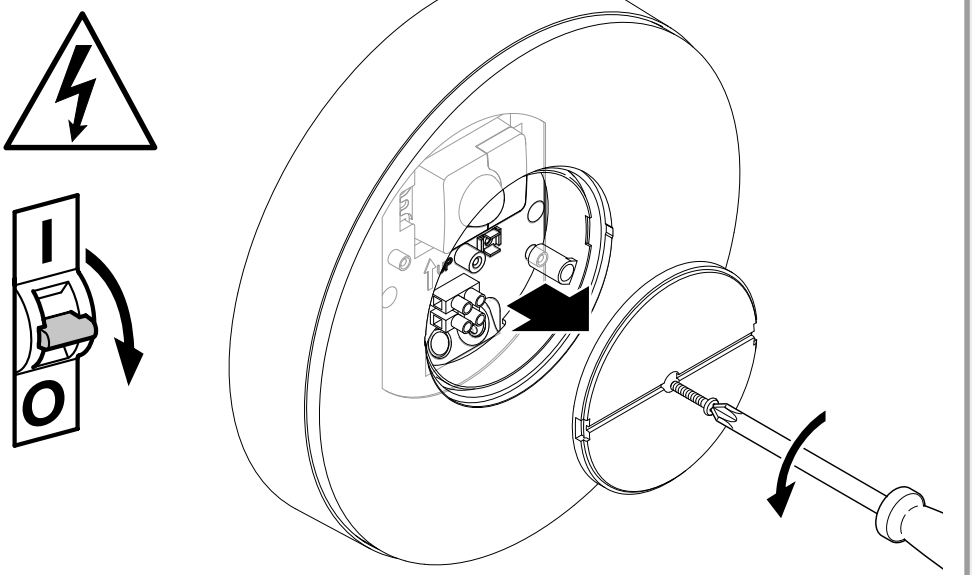

- Kontrollera att spänningen är frånslagen.
- Lossa låsskruven.
- Skruva av skyddet.

5.8

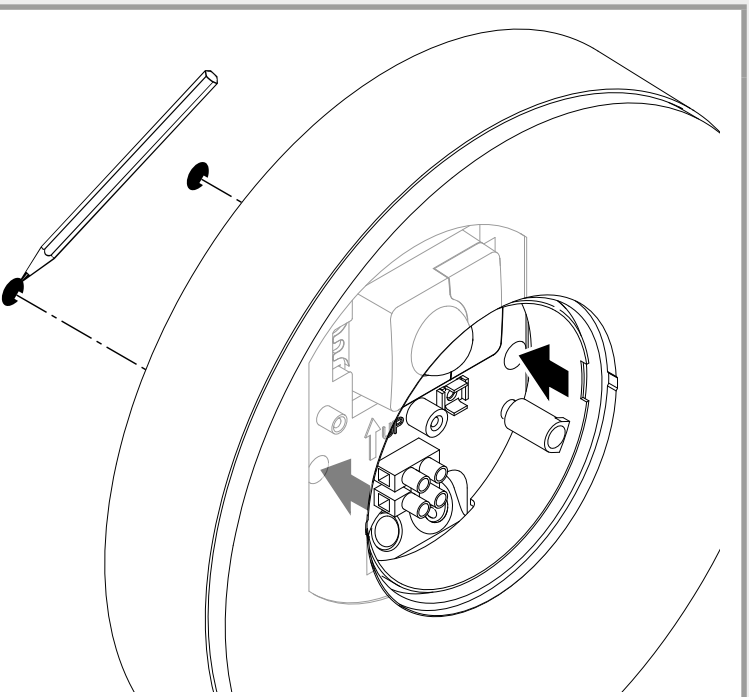

- Markera borrhålen.

5.9

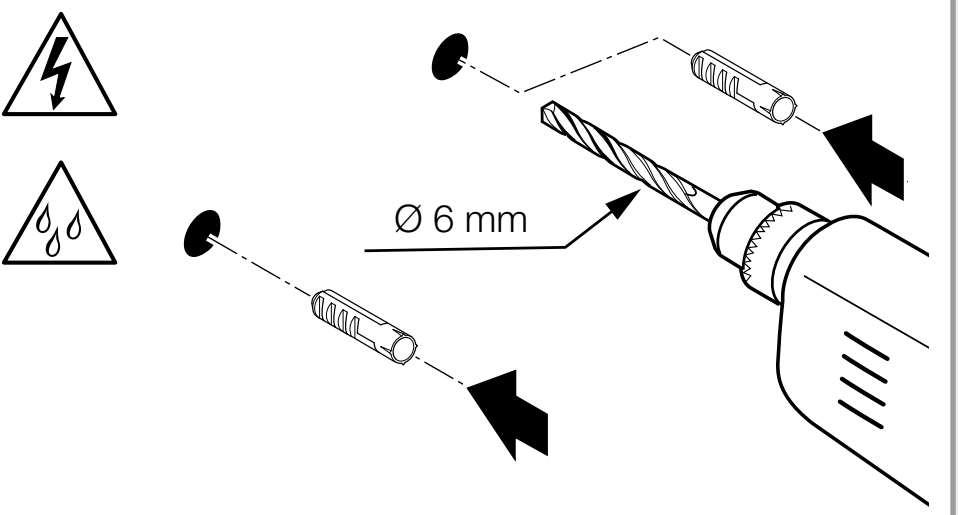

- Borra hål (ø 6 mm) och sätt i pluggar.

5.10

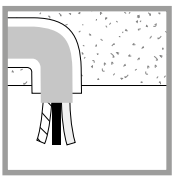

- Skruva fast LED-armaturen infällt montage.

5.11

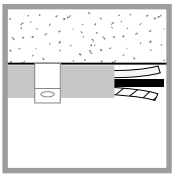

- Skruva fast LED-armaturen utanpåliggande montage.

5.12

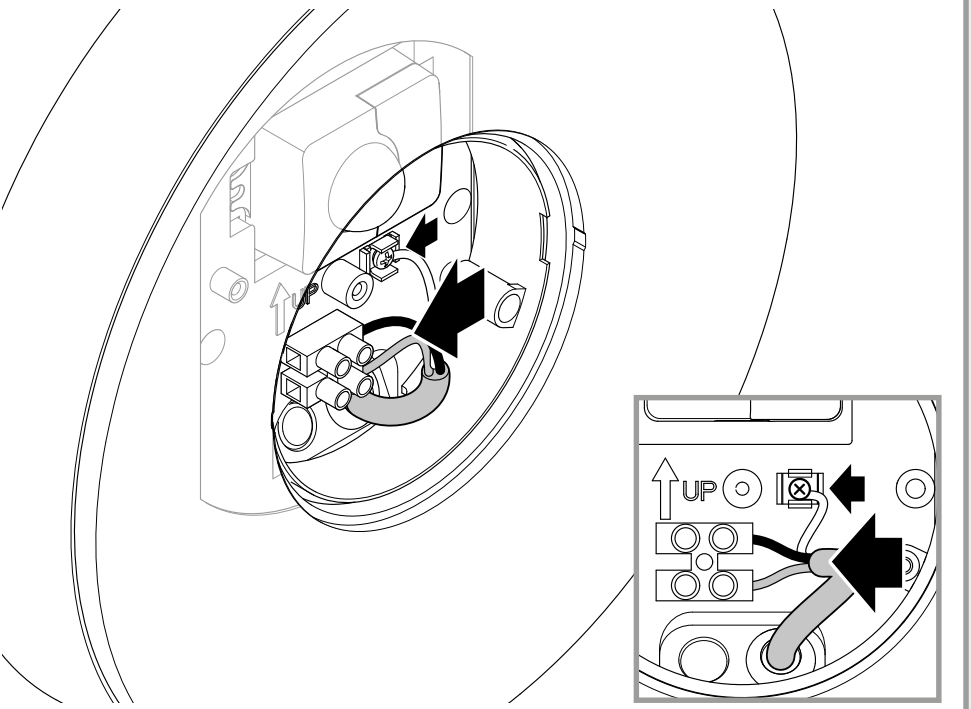

- Anslut nätkabeln enligt kopplingsschemat.

 „4. Elektrisk anslutning“

5.13

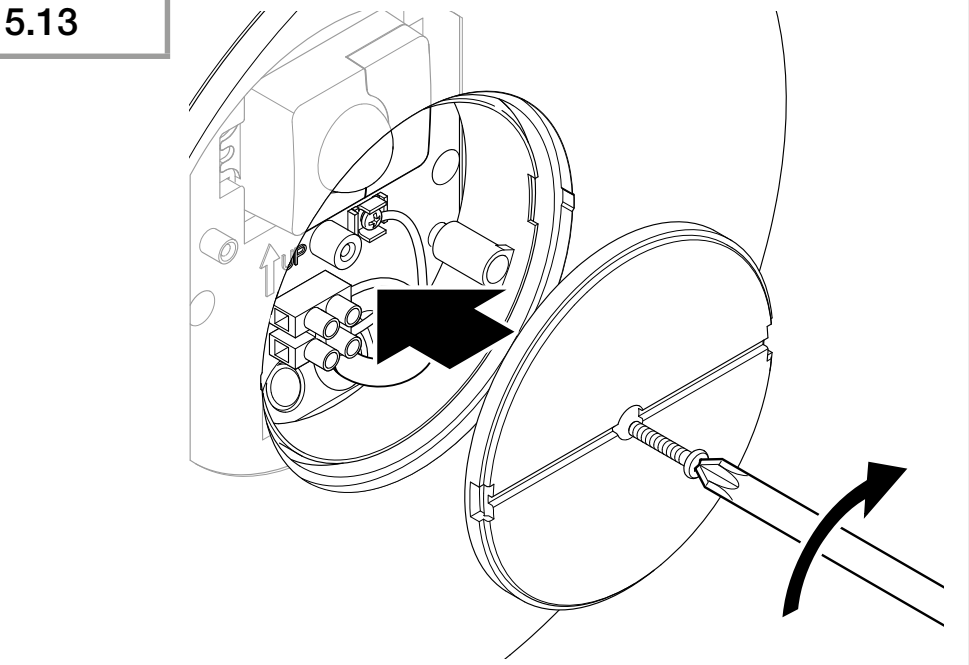

- Skruva på skyddet.

5.14

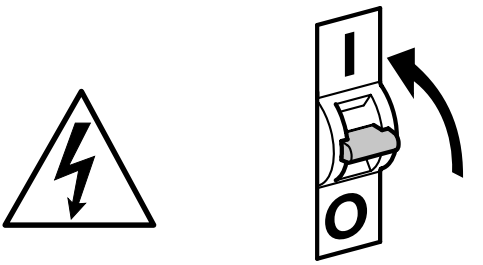

- Slå till spänningen.

5.15

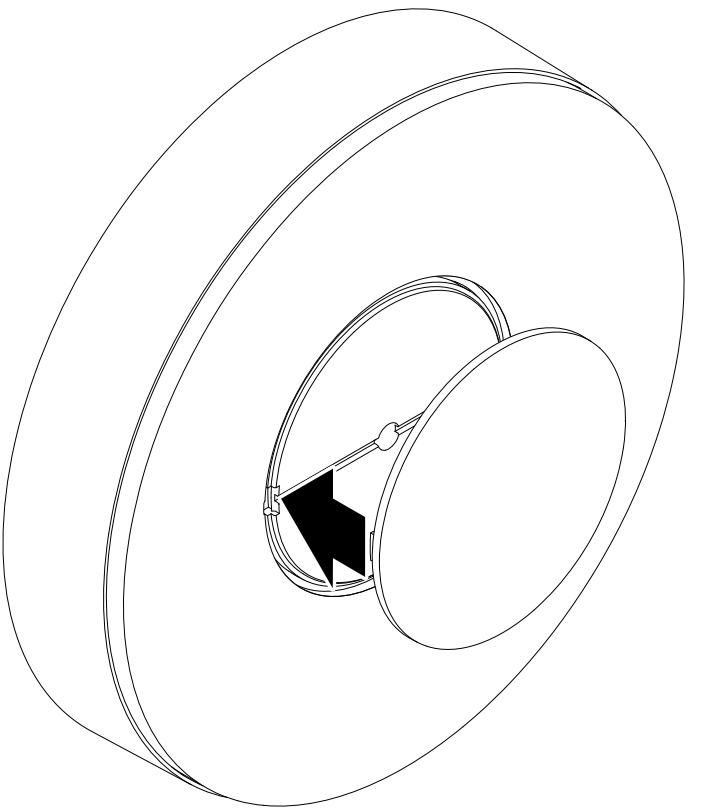

- Sätt på det yttre skyddet.
- Gör inställningarna med appen (bara SC-variant).

 „6. Funktion“

6. Funktion

Funktionerna kan ställas in för SC varianterna.
För C-varianterna gäller funktionerna bara i kombination med en Bluetooth sensorprodukt.

Inställningen av funktionerna sker via Steinel Connect appen.

Steinel Connect app
För att konfigurera armaturen med smarttelefon eller surfplatta måste STEINEL Connect App laddas ner från AppStore. Det krävs en Bluetooth-förberedd smarttelefon eller surfplatta.

Android

iOS

Funktioner som kan ställas in med Steinel Connect appen:
– Efterlystid.
– Inställning av räckvidden.
– Skymningsinställning.
– Grundljusfunktion.
– Normalljus- / grundljusnivå inställbar.
– Utökad inställning av räckvidden.
– Gruppstyrning.
– Skymningsinställning via teach-in.

Anmärkning:
Minst 3 m avstånd måste hållas till WLAN-routern och till Access Points, för att kunna utesluta felfunktioner.

Fabriksinställningar (leveranstillstånd)

Räckvidd:	**max.**
Efterlystid normalljus:	**10 sek.**
Efterlystid grundljus:	**1 min.**
Skymningsinställning:	**2 000 lux**
Grundljus dimnivå:	**50 %**

Start-Up/spänningsavbrott
När nätspänningen bryts sparas inställningarna och LED-armaturens aktuella drifttillstånd. När nätspänningen återkommer återställs dessa.

Inställning av räckvidden (känslighet)
Med räckvidd menas det cirkelformade område på golvet som utgör bevakningsområdet vid en montering på 2 m höjd.
– inställning på max. = max. räckvidd (4 m)
– inställning på min. = min. räckvidd (1 m)

Efterlystid
Tiden (inkopplingsfördröjning) kan ställas in steglöst från ca 5 sekunder till max. 60 minuter. Varje uppfattad rörelse tänder ljuset på nytt.

Anmärkning:
Efter varje gång som armaturen har släckts avbryts rörelse-bevakningen i ca 1 sekund. Därefter kan armaturen tändas igen vid rörelse.
För justeringen av bevakningsområdet och för funktions-testet, rekommenderas den kortaste tiden.

Skymningsinställning
Reaktionsnivån (skymning) kan ställas in steglöst från ca 2-2 000 lux
☼ = Dagsljusdrift (oberoende av omgivningsljuset)
☾ = Skymningsdrift (ca 2 lux)

För inställningen av bevakningsområdet och för funktionstestet i dagsljus, måste ställskruven stå på ☼.

Grundljus
Grundljusets ljusnivå kan ställas in mellan 1 % och 50 %. Grundljusets efterlystid kan ställas in steglöst mellan 10 minuter och 30 minuter eller för hela natten.

Normalljus
Normalljusets ljusnivå kan ställas in mellan 50 % och 100 %.

Gruppering
Armaturen kan användas som enskild armatur eller flera armaturer kan sammankopplas i grupper via radiostyrd kommunikation. Alla armaturer som är tilldelade en grupp, agerar enligt de i Steinel Connect appen inställda gruppa-rametrarna. Räckvidden kan individuellt ställas in för varje gruppdeltagare.

Fade Time
Med Fade Time kan dimkurvan ställas in när armaturen tänds och släcks (1sek. - 3sek.).

Grannfunktion
Via Steinel Connect App kan grannfunktionen aktiveras resp. avaktiveras.
Härvid tilldelas granngrupperna aktiv armaturgrupp. Gruppen reagerar på inkopplingssignaler från tilldelad granngrupp och antingen tänds då normalljuset eller grundljuset, beroende på inställning.

7. Underhåll och skötsel

Apparaten är underhållsfri.

Fara p.g.a. elektrisk ström!

Om vatten kommer i kontakt med strömförande delar kan det medföra elektrisk chock, brännsår eller dödsfall.

- Rengör bara apparaten när den är torr.

Risk för materiella skador!

Felaktiga rengöringsmedel kan orsaka skador på apparaten.

- Rengör den med en lätt fuktad trasa utan rengörings-medel.

Viktigt: Driftsenheten kan inte bytas ut.

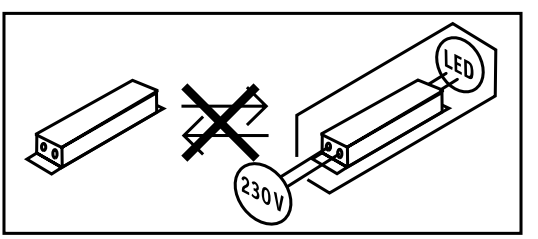

8. Avfallshantering

Elapparater, tillbehör och förpackning måste lämnas in till miljövänlig återvinning.

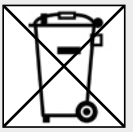

Kasta inte elapparater i hushållssoporna!

Gäller endast EU-länder:
Enligt det gällande europeiska direktivet om uttjänta elektriska och elektroniska apparater och dess omsättning i nationell lagstiftning, måste uttjänta elapparater lämnas in till miljövänlig återvinning.

9. Försäkran om överensstämmelse

Härmed förklarar STEINEL GmbH, att radioanläggningstypen RS 200 SC/C motsvarar direktivet 2014/53/EU.
Den fullständiga texten till EU-försäkran om överensstämmelse finns på följande internetadress: www.steinel.de

10. Tillverkargaranti

Denna Steinel-produkt är tillverkad med största noggrannhet. Den är funktions- och säkerhetstestad enligt gällande föreskrifter och har därefter genomgått en stickprovskontroll. Steinel garanterar felfritt tillstånd och felfri funktion. Garantin gäller i 36 månader från inköpsdagen. Vi åtgärdar bristfälligheter orsakade av material- eller tillverkningsfel. Garantin uppfylls genom reparation eller utbyte av bristfälliga delar efter vårt val. Garantin omfattar inte slitage och skador orsakade av felaktigt hanterande eller bristande underhåll och skötsel av produkten. Följdskador på främmande föremål ersätts ej.

Garantin gäller endast då produkten, som inte får vara demonterad, sändes väl förpackad med kort beskrivning av felet och fakturakopia eller kvitto (inköpsdatum och stämpel) till vår representant eller lämnas till inköpsstället.

Reparationsservice:
Kontakta nästa serviceställe för reparationer efter garantitidens utgång eller vid bristfälligheter som inte omfattas av garantin.

3 ÅRS TILLVERKAR GARANTI

11. Tekniska data

- Mått (Ø × D): *263 × 53 mm*
- Spänning: *220-240 V, 50/60 Hz*
- Systemeffekt (P_{on}): *17,1 W*
- Standby nätverk (P_{net}): *0,50 W*
- Standby sensor RS 200 SC (P_{sb}): *0,50 W*
- Ljusflöde (360°): *1 165 lm*
- Ljusutbyte: *68 lm/W*
- Färgtemperatur: 3 000 K (varmvit)
- Färgåtergivningsindex: R_a = *80*
- Medellång livslängd för beräkningen:
  L70B50 vid 25°C: > 36 000 tim.
- Färgkonsistens SDCM: *Startvärde: 6*
- Ljusintensitetsfördelning:

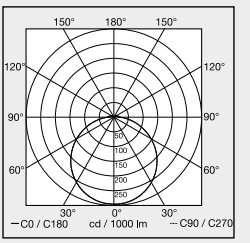

- HF-teknik: 5,8 GHz (reagerar på minsta rörelse, oberoende av temperaturen)
- Bevakningsvinkel RS 200 SC:
  360° med 160° öppningsvinkel
- Sändeffekt: ca 1 mW
- Räckvidd RS 200 SC: *Ø 1-8 m*
- Efterlystid RS 200 SC: *5 sek - 30 min*
- Skymningsinställning RS 200 SC: *2-2 000 lux*
- Skyddsklass: *IP 54*
- Isolationsklass: *I*
- Omgivningstemperatur: *-20 till +40°C*
- Energieffektklass: *Denna produkt innehåller en ljuskälla i energieffektklass "E".*
- Sändeffekt Bluetooth: 5 dBm/3 mW
- Frekvens Bluetooth: 2,4-2,48 GHz

12. Åtgärdande av störningar

Apparaten utan spänning

– Säkringen inte påslagen eller defekt.
  - Tillkoppla säkringen.
  - Byt ut den defekta säkringen.
– Avbrott i kabel.
  - Kontrollera kabeln med spänningsprovare.
– Kortslutning i nätanslutningen.
  - Kontrollera anslutningarna.
– Eventuellt befintlig nätströmbrytare FRÅN
  - Slå till strömbrytaren.

Armaturen tänds inte.

– Felaktig skymningsinställning.
  - Ställ in skymningsinställningen på nytt.
– Nätströmbrytare FRÅN.
  - Ställ in nätströmbrytaren.
– Säkringen inte påslagen eller defekt.
  - Tillkoppla säkringen.
  - Byt ut den defekta säkringen.
– Snabba rörelser undertrycks för att minimera feltändningar eller bevakningsområdet är för litet eller felaktigt inställt.
  - Kontrollera och justera bevakningsområdet.
– Ljuskälla defekt.
  - Ljuskällan kan inte bytas ut. Hela armaturen måste bytas ut.

Armaturen släcks inte.

– Ständig rörelse i bevakningsområdet.
  - Kontrollera bevakningsområdet.
  - Begränsa eller förändra bevakningsområdet vid behov.

Apparaten sätts på oönskat.

– Armaturen inte korrekt monterad.
  - Montera armaturen korrekt.
– Rörelse fanns, men kunde inte detekteras (rörelse bakom en vägg, ett litet objekts rörelser i armaturens omedelbara närhet osv.).
  - Kontrollera området.
  - Begränsa eller förändra bevakningsområdet vid behov.

Indhold

1.	Om dette dokument	3
2.	Generelle sikkerhedsanvisninger	3
3.	Beskrivelse	4
4.	Elektrisk tilslutning	9
5.	Montering	10
6.	Funktion	20
7.	Vedligeholdelse og pleje	23
8.	Bortskaffelse	24
9.	Overensstemmelseserklæring	24
10.	Producentgaranti	25
11.	Tekniske data	26
12.	Afhjælpning af fejl	27

1. Om dette dokument

– Ophavsretligt beskyttet. Eftertryk, også i uddrag, kun med vores tilladelse.
– Vi forbeholder os ret til ændringer af hensyn til den tekniske udvikling.



Advarsel mod farer!



Advarsel mod farer på grund af strøm!



Advarsel mod farer på grund af vand!

2. Generelle sikkerhedsanvisninger



Fare, hvis brugsanvisningen ikke følges!

Denne brugsanvisning indeholder vigtige informationer om sikker håndtering af enheden. Der gøres specifikt opmærksom på mulige farer. Manglende overholdelse kan medføre døden eller alvorlige kvæstelser.

- Læs brugsanvisningen omhyggeligt.
- Følg sikkerhedsanvisningerne.
- Opbevar brugsanvisningen, så der er adgang til den.

– Håndtering af elektrisk strøm kan medføre farlige situationer. Berøring af strømførende dele kan give elektrisk stød, forbrændinger og medføre dødsfald.
– Arbejde på netspænding må kun udføres af kvalificeret fagpersonale.
– Overhold det pågældende lands installationsforskrifter og tilslutningsregler (f. eks. DE: VDE 0100, AT: ÖVE-ÖNORM E8001-1, CH: SEV 1000).
– Brug kun originale reservedele.

3. Beskrivelse

Korrekt anvendelse af RS 200 SC

– Sensor-LED-lampe med aktiv bevægelsessensor.
– Væg- og loftmontering.
– indendørs og udendørs. Er kun begrænset egnet til udendørs brug pga. sensitiv overvågning

Korrekt anvendelse af RS 200 C

– LED-lampe.
– Væg- og loftmontering.
– indendørs og udendørs.

Funktionsprincip for RS 200 SC

– HF-/radar-bevægelsessensoren udstråler højfrekvente elektromagnetiske bølger (5,8 GHz) og registrerer det ekko, der reflekteres af forskellige genstande.
– Ekkoet fra objekter, der bevæger sig, omdannes elektronisk og tænder automatisk LED-lampen.
– Det er også muligt at registrere bevægelser gennem tynde vægge, døre og glasruder.
– Selv de mindste bevægelser kan registreres.
– Der sker ingen fejltændinger på grund af varmekilder eller temperaturudsving.
– Sensorens overvågningsområde kan indgrænses nøjagtigt ved hjælp af rækkeviddeindstillingen via webinterface og app.

Bemærk:
HF-sensorens højfrekvenseffekt er ca. 1 mW – det er kun en tusindedel af sendeeffekten fra en mobiltelefon eller en mikrobølgeovn.

Funktionsprincip for RS 200 C

C-varianterne kan forbindes i netværk med andre sensorer via Bluetooth for at udvide overvågningsområdet. De videresender de registrerede signaler (tilstedeværelse og lysstyrke) via Bluetooth. Styringen sker i sensoren i netværket med et andet interface.

Leveringsomfang

3.1

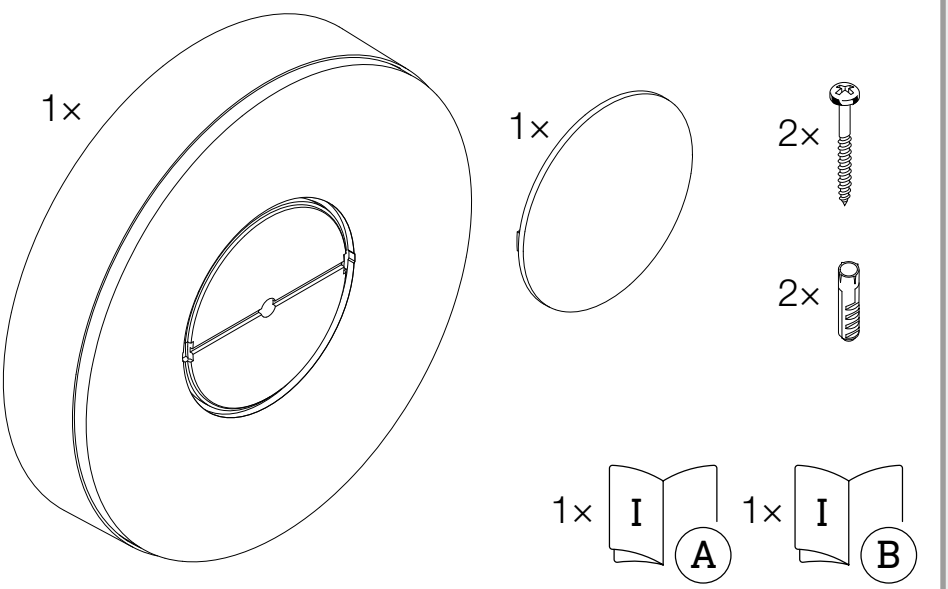

- 1 LED-lampe
- 1 udvendig kappe
- 2 skruer
- 2 rawlplugs
- 1 sikkerhedsdatablad (A)
- 1 Quick-Start-guide (B)

Produktmål

3.2

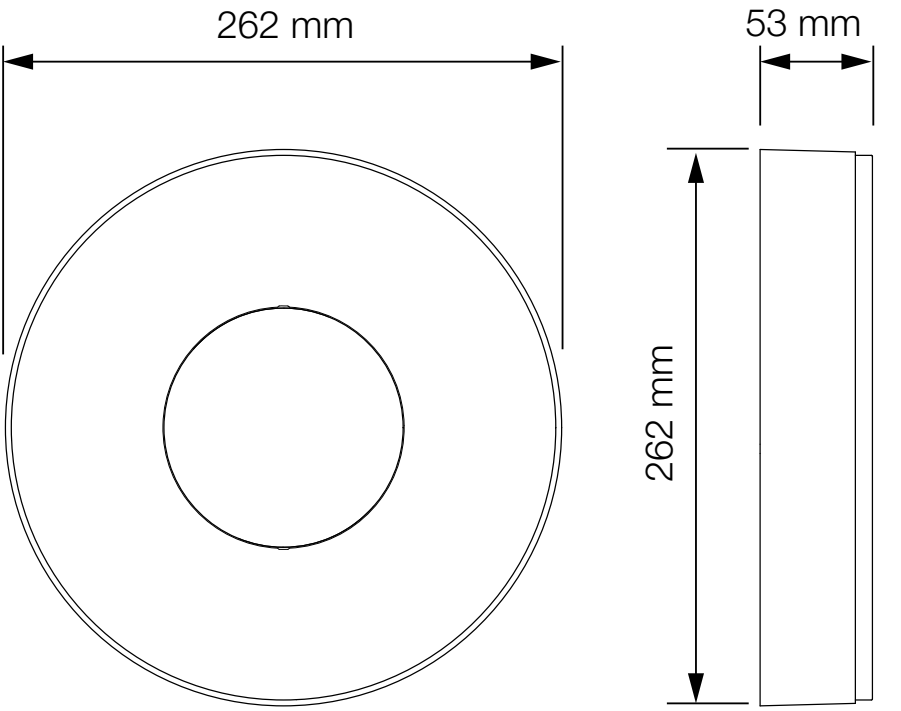

Oversigt over enheder

3.3

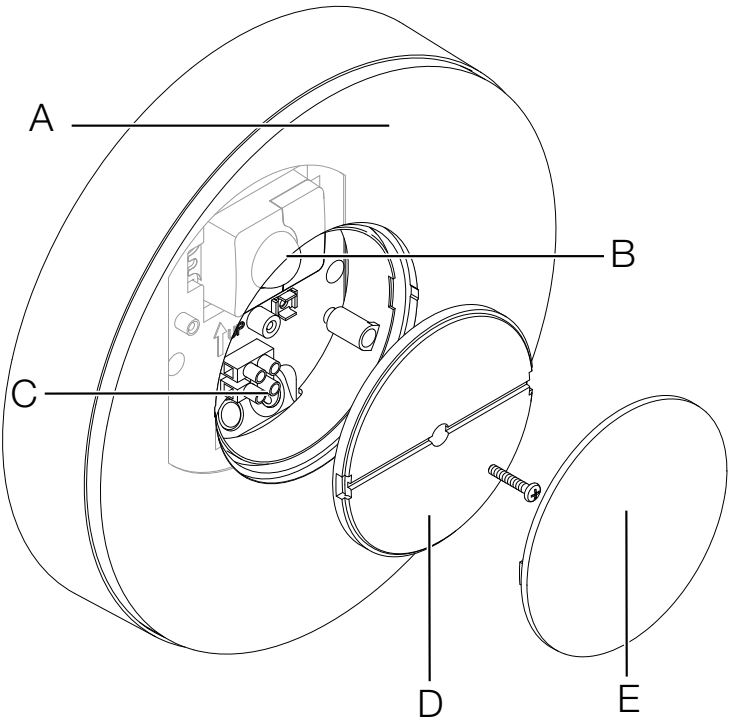

A LED-pære
B Sensor (kun SC-variant)
C Tilslutningsklemme
D Kappe
E Udvendig kappe

Lysfordelingskurve

3.4

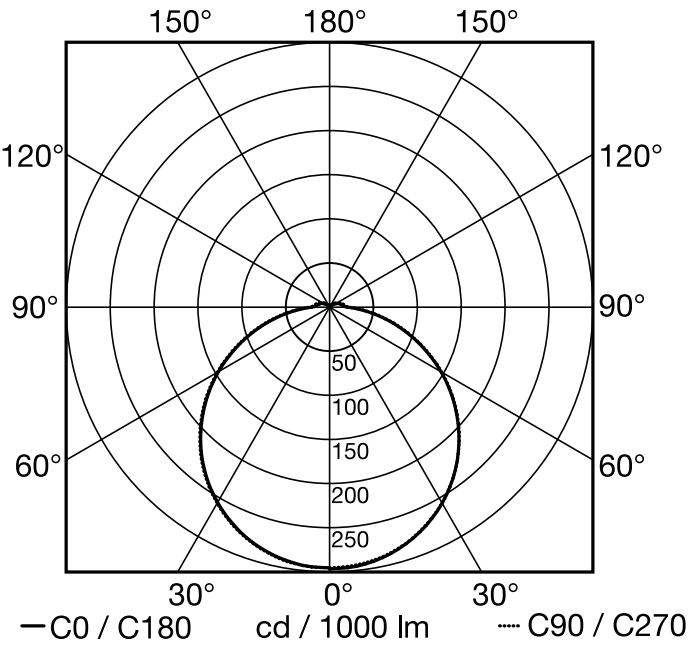

4. Elektrisk tilslutning

Ledningsdiagram

4.1

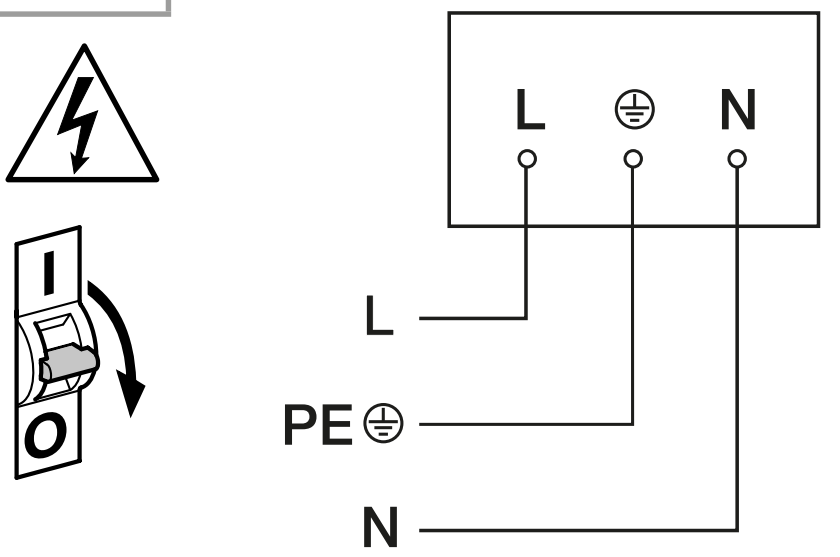

Netledningen består af en 2- eller 3-leder ledning:

L = fase (oftest sort, brun eller grå)
N = nulleder (oftest blå)
PE = beskyttelsesleder (grøn/gul)

Enheden kan også tilsluttes elektrisk efter en netafbryder, hvis det er sikret, at netafbryderen altid er tændt.

Lyskilden i denne lampe kan ikke udskiftes. Hvis lyskilden skal udskiftes (f.eks. når den ikke fungerer længere), skal hele lampen udskiftes.

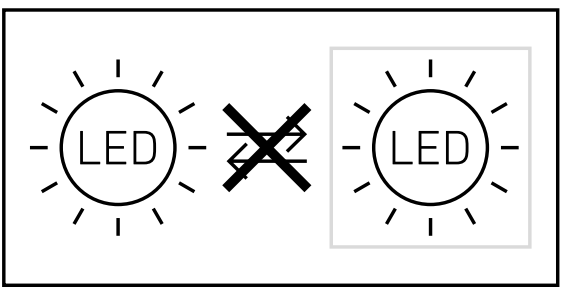

5. Montering



Fare pga. elektrisk strøm!

Berøring af strømførende dele kan give elektrisk stød, forbrændinger og medføre dødsfald.

- Slå strømmen fra, og afbryd spændingstilførslen.
- Kontrollér med en spændingstester, om spændingen er afbrudt.
- Sørg for, at spændingstilførslen forbliver afbrudt.

Fare for materielle skader!

Ombytning af tilslutningsledningerne kan medføre kortslutning.

- Identificer tilslutningsledningerne.
- Forbind tilslutningsledningerne korrekt.

Forberedelse af montering

- Kontrollér alle komponenter for beskadigelser. Er produktet beskadiget, må det ikke tages i brug.
- Vælg et egnet monteringssted.
  - Tag hensyn til rækkevidden
  - Tag hensyn til bevægelsesregistreringen
  - Vibrationsfrit.
  - Overvågningsområde uden forhindringer.
  - Ikke i eksplosionsfarlige områder.
  - Ikke på let brændbare overflader.
  - Ingen mulighed for at se ind i lyskilden fra kort afstand (< 30 cm).
  - Mindst 50 cm afstand til andre LED-lamper.

Rækkevidde ved vægmontering

5.1

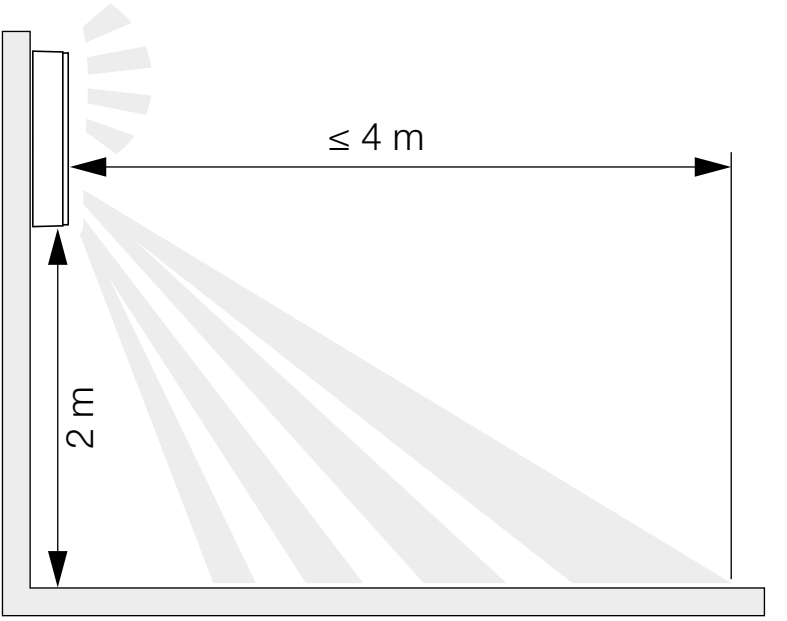

Rækkevidde ved loftsmontering

5.2

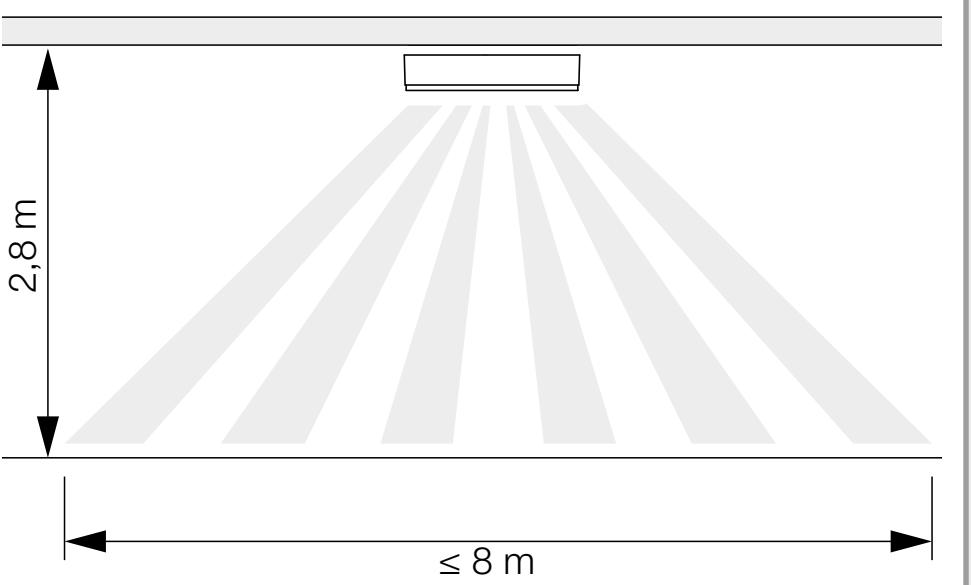

Bevægelsesovervågning på tværs af gangretningen ved vægmontering

5.3

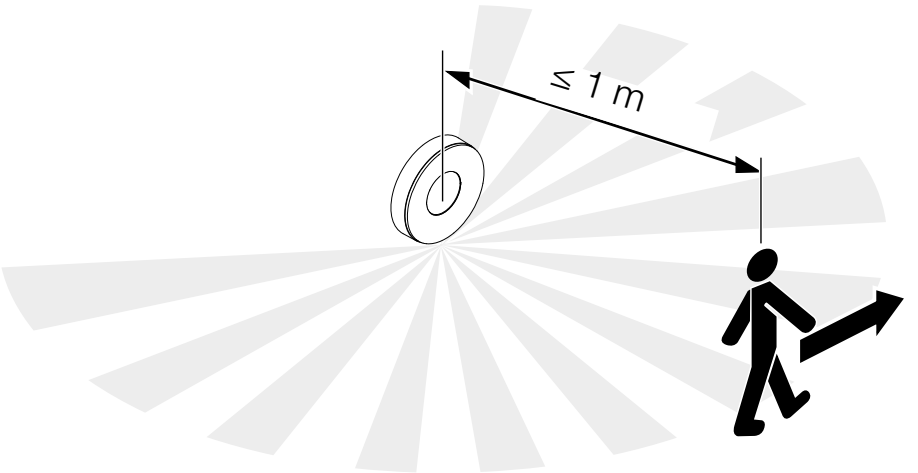

Bevægelsesovervågning i gangretningen ved vægmontering

5.4

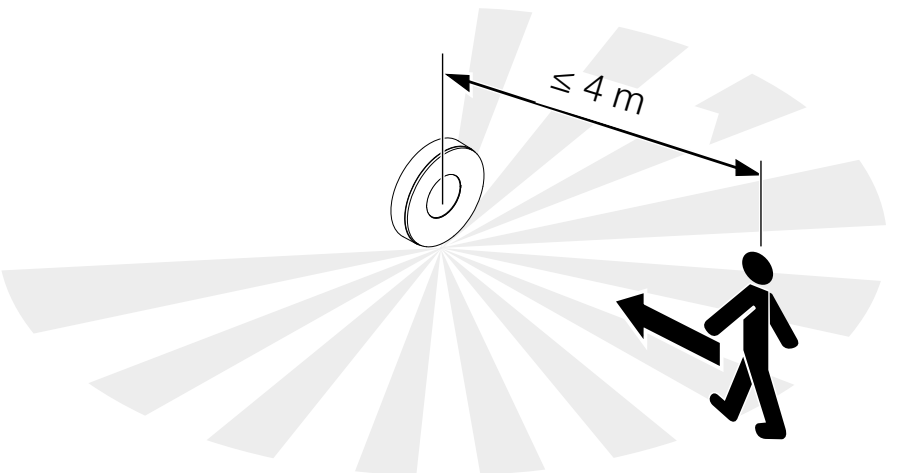

Bevægelsesovervågning på tværs af gangretningen ved loftsmontering

5.5

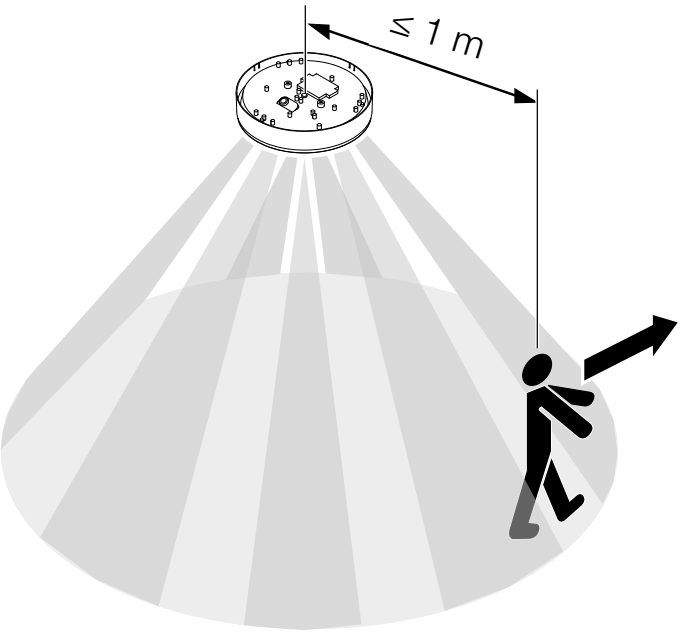

Bevægelsesovervågning i gangretningen ved loftsmontering

5.6

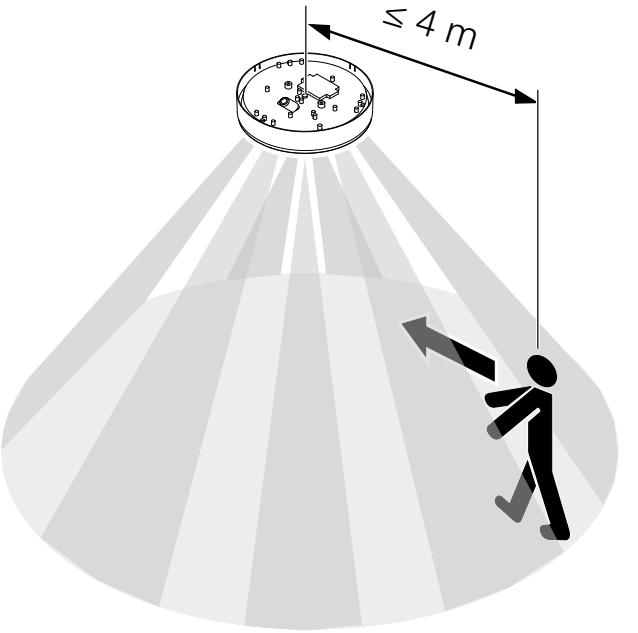

Monteringstrin

5.7

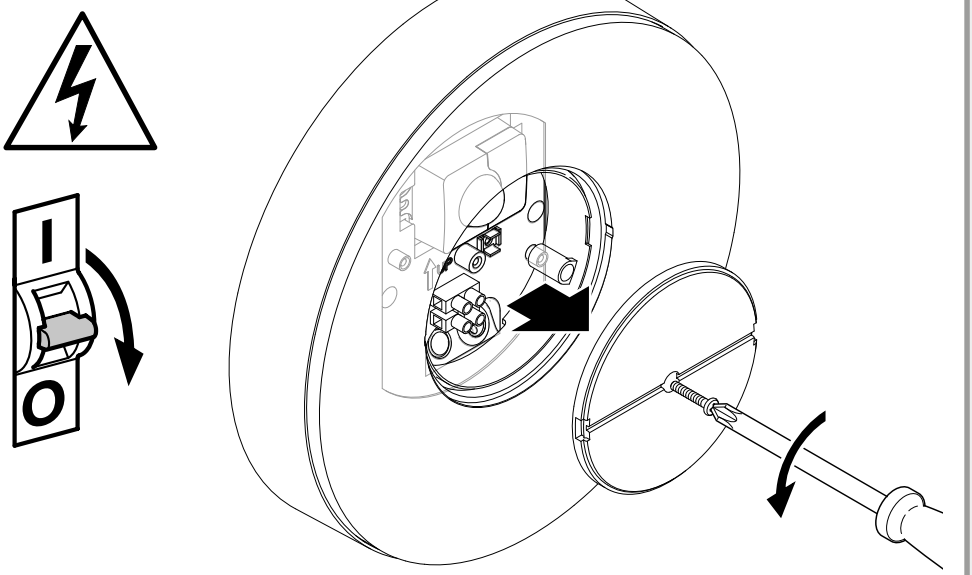

- Kontrollér, at spændingstilførslen er afbrudt
- Løsn sikringsskruen
- Skru kappen af.

5.8

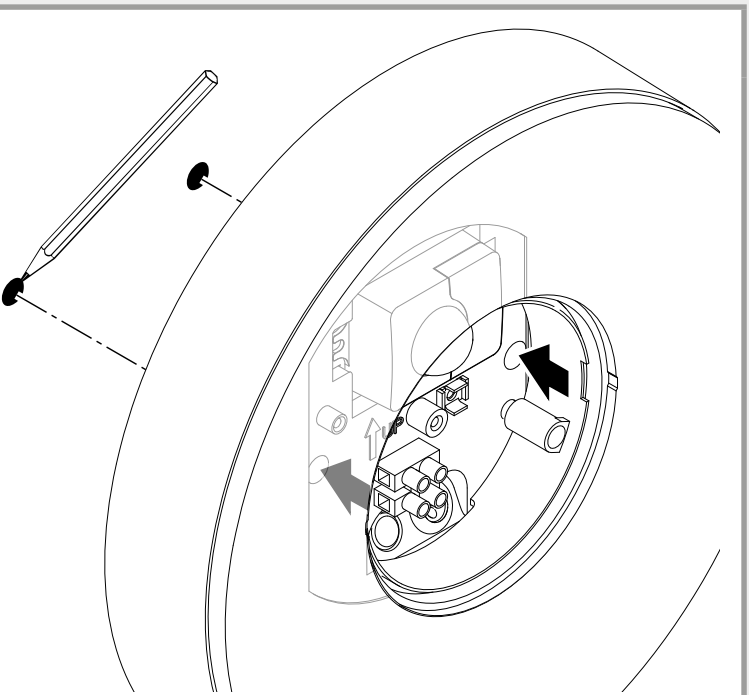

- Markér borehullerne

5.9

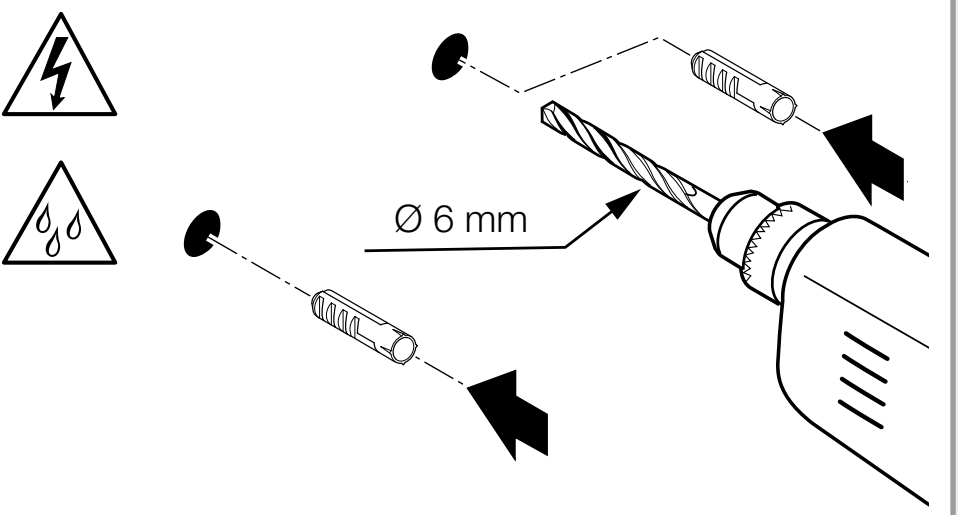

- Bor huller (ø 6 mm), og sæt rawlplugs i.

5.10

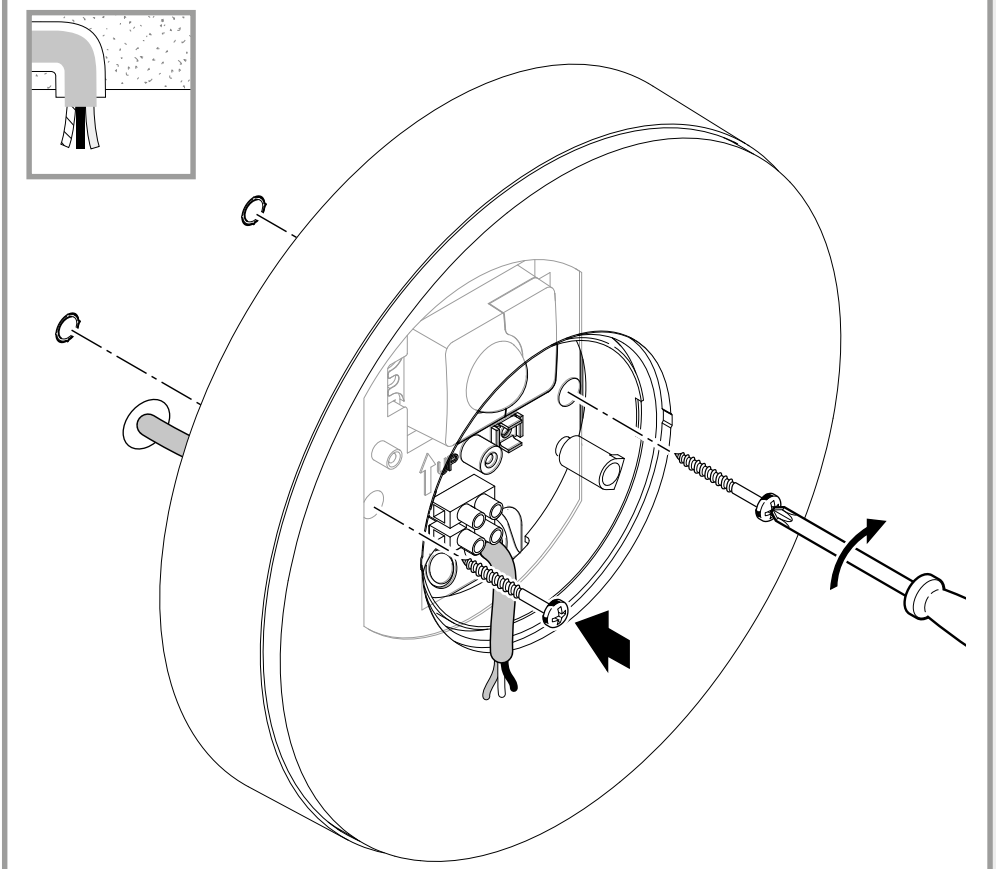

- Skru LED-lampen således fast ved skjult tilførselsledning.

5.11

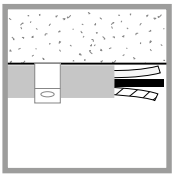

- Skru LED-lampen således fast ved synlig tilførselsledning.

5.12

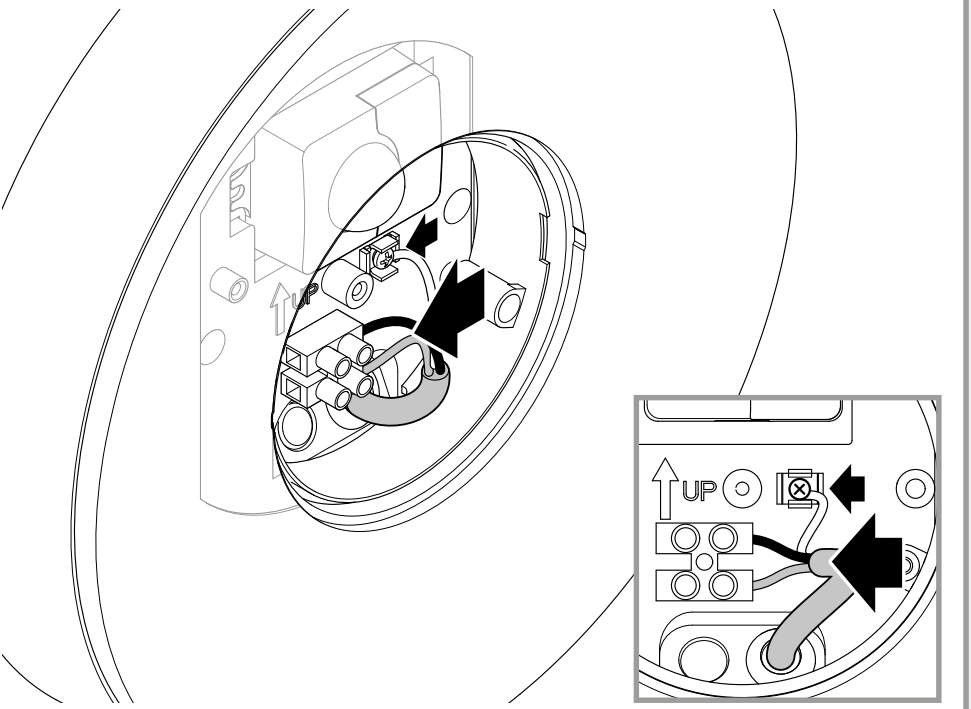

- Tilslut nettilførslen iht. eldiagrammet.

 „4. Elektrisk tilslutning“

5.13

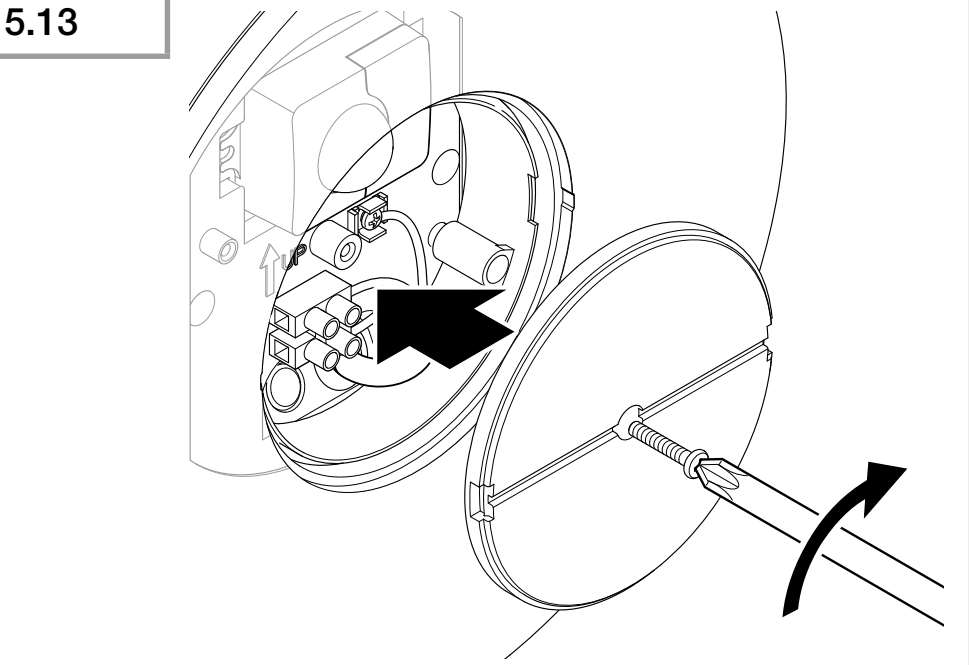

- Skru kappen på.

5.14

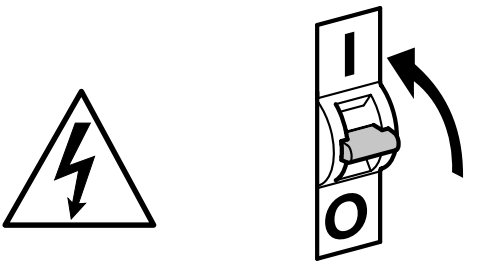

- Slå strømforsyningen til

5.15

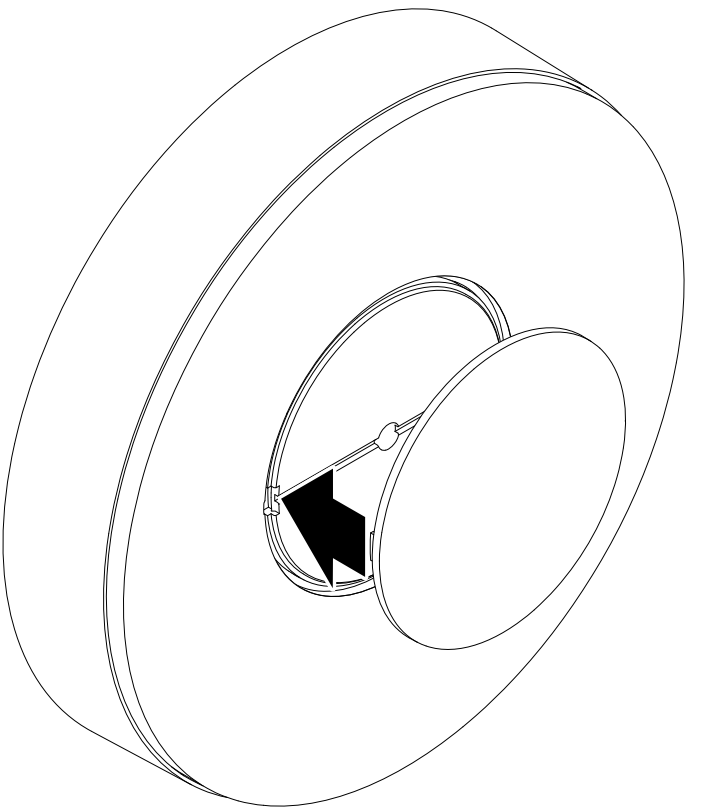

- Sæt den udvendige kappe på.
- Foretag indstillinger ved hjælp af appen (kun SC-variant).

„6. Funktion“

6. Funktion

Funktionerne kan kun indstilles for SC-varianterne.
For C-varianter gælder funktionerne kun i kombination med et Bluetooth-sensorprodukt.

Funktionerne indstilles ved hjælp af Steinel Connect-appen.

Steinel Connect-app
For at konfigurere lampen med smartphone eller tablet skal du downloade STEINEL Connect-appen fra din AppStore.
Du skal bruge en smartphone eller tablet med Bluetooth.

Android

iOS

Funktioner, som kan indstilles ved hjælp af Steinel Connect-appen, er:
– Tidsindstilling.
– Rækkeviddeindstilling.
– Skumringsindstilling.
– Grundlysfunktion.
– Indstilleligt hovedlys- / grundlysniveau.
– Udvidet rækkeviddeindstilling.
– Gruppenetværk.
– Skumringsindstilling ved hjælp af Teach-In.

Bemærk:
Der skal være en minimumsafstand på 3 m til WLAN-routeren og de forskellige Access Points for at undgå fejlfunktioner.

Standardindstillinger (tilstand ved levering)

Rækkevidde:	**maks.**
Tidsindstilling for hovedlys:	**10 s**
Tidsindstilling for grundlys:	**1 min**
Skumringsindstilling:	**2.000 lux**
Grundlys, dæmpningsniveau:	**50 %**

Start-Up/spændingsafbrydelse
Ved afbrydelse af netspændingen gemmes indstillingerne samt LED-lampens aktuelle driftstilstand. Når netspændingen er tilsluttet igen, gendannes indstillingerne og driftstilstanden.

Rækkeviddeindstilling (følsomhed)
Med begrebet rækkevidde menes den kredsformede diameter på jorden, som ved montering i 2 m højde giver registreringsområdet.
– Indstilling på maksimal = maks. rækkevidde (4 m)
– Indstilling på minimal = min. rækkevidde (1 m)

Tidsindstilling
Tiden (slukningsforsinkelse) kan indstilles trinløst fra ca. 5 sekunder til maks. 60 minutter. Enhver registreret bevægelse tænder lyset igen.

Bemærk:
Hver gang enheden slukkes, er en ny bevægelsesregistrering spærret i ca. 1 sekund. Derefter kan enheden tændes igen ved bevægelse.
Ved justering af overvågningsområdet og ved funktionstesten anbefales det at indstille den korteste tid.

Skumringsindstilling
Aktiveringslysstyrken (skumring) kan indstilles trinløst fra ca. 2-2.000 lux.
☼ = dagslystilstand (uafhængigt af lysstyrke)
☾ = skumringsindstilling (ca. 2 lux)

Ved indstilling af overvågningsområdet og funktionstest i dagslys skal indstillingsknappen stå på ☼.

Grundlys
Grundlysets lysstyrke kan indstilles mellem 1 % og 50 %. Grundlysets varighed kan indstilles trinløst mellem 10 minutter og 30 minutter eller for hele natten.

Hovedlys
Hovedlysets lysstyrke kan indstilles mellem 50 % og 100 %.

Gruppering
Du har mulighed for at bruge enheden som separat lampe eller sammenkoble flere lamper i grupper via trådløs kommunikation. Alle lamper, som er tilknyttet en gruppe, fungerer efter de gruppeparametre, der er indstillet i Steinel Connect-appen. Rækkevidden kan indstilles individuelt for alle gruppedeltagere.

Fade Time
Med Fade Time kan dæmpningskurven ved tænding og slukning indstilles (1 s - 3 s).

Nabofunktion
Nabofunktionen kan aktiveres og deaktiveres via Steinel Connect-appen.
Her tilknyttes nabogrupperne til den aktive lampegruppe. Gruppen reagerer på tændingssignaler fra den tilknyttede nabogruppe og skifter afhængigt af indstillingerne til hovedlys eller grundlys.

7. Vedligeholdelse og pleje

Produktet er vedligeholdelsesfrit.

Fare pga. elektrisk strøm!

Hvis vand kommer i kontakt med strømførende dele, kan det medføre elektrisk stød, forbrændinger eller død.

- Rengør kun enheden, hvis den er tør.

Fare for materielle skader!
Produktet kan blive beskadiget pga. forkerte rengøringsmidler.

- Rengør produktet med en let fugtig klud uden rengøringsmiddel.

Vigtigt: Transformeren kan ikke udskiftes.

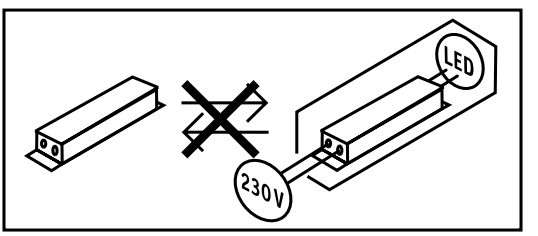

8. Bortskaffelse

Elapparater, tilbehør og emballage skal bortskaffes til miljøvenlig genvinding.



Smid ikke elapparater ud sammen med husholdningsaffaldet!

Kun for EU-lande:
I henhold til det europæiske direktiv om kasserede el- og elektronikapparater skal kasserede elapparater indsamles separat og bortskaffes til miljøvenlig genvinding.

9. Overensstemmelseserklæring

Hermed erklærer STEINEL GmbH, at det trådløse anlæg af typen RS 200 SC/C er i overensstemmelse
med direktivet 2014/53/EU. Du kan læse EU-overens-stemmelseserklæringens komplette tekst under følgende internetadresse: www.steinel.de

10. Producentgaranti

Dette Steinel-produkt er fremstillet med største omhu, funktions- og sikkerhedstestet iht. de gældende forskrifter samt underlagt stikprøvekontrol. Steinel garanterer for upåklagelig beskaffenhed og funktion. Garantien gælder 36 måneder fra den dag, produktet er solgt til forbrugeren. Vi afhjælper mangler, der skyldes materiale- eller fabrikationsfejl, og garantien ydes i form af reparation eller udskiftning af defekte dele efter vores valg. Der ydes ikke garanti ved skader på sliddele, ej heller ved skader og mangler, der er opstået pga. ukorrekt behandling og vedligeholdelse. Yderligere følgeskader på fremmede genstande dækkes ikke.

Garantien gælder kun, hvis den ikke-adskilte enhed sammen med en beskrivelse af fejlen, kassebon eller faktura (købsdato og forhandlerstempel) sendes velemballeret til den pågældende serviceafdeling.

Reparationsservice:
Når garantiperioden er udløbet, eller i tilfælde af mangler, der ikke dækkes af garantien, skal du spørge nærmeste serviceværksted om mulighederne for reparation.

3 ÅRS PRODUCENT GARANTI

11. Tekniske data

- Mål (Ø × D): *263 × 53 mm*
- Netspænding: *220-240 V, 50/60 Hz*
- Effektforbrug (P_{on}): *17,1 W*
- Standby netværk (Pnet): *0,50 W*
- Standby sensor RS 200 SC (P_{sb}): *0,50 W*
- Lysstrøm (360°): *1.165 lm*
- Effektivitet: *68 lm/W*
- Farvetemperatur: *3.000 K (varm hvid)*
- Farvegengivelsesindeks: $R_a = 80$
- Gennemsnitlig beregnet levetid:
  L70B50 ved 25°C: >36.000 timer
- Farvekonsistens SDCM: *startværdi: 6*
- Lysstyrkefordeling:

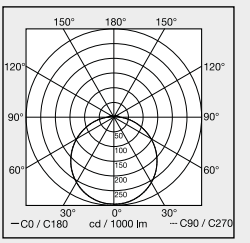

- HF-teknologi: 5,8 GHz (reagerer på selv små bevægelser)
- Overvågningsvinkel RS 200 SC:
  360° med 160° åbningsvinkel.
- Sendeeffekt: *ca. 1 mW*
- Rækkevidde RS 200 SC: *Ø 1-8 m*
- Tidsindstilling RS 200 SC: *5 s - 30 min*
- Skumringsindstilling RS 200 SC: *2-2.000 lux*
- Kapslingsklasse: *IP 54*
- Beskyttelsesklasse: *I*
- Omgivelsestemperatur: *-20 til +40°C*
- *Energieffektivitetsklasse: Dette produkt indeholder en lyskilde i energieffektivitetsklasse "E".*
- Bluetooth-sendeeffekt: 5 dBm/3 mW
- Bluetooth-frekvens: 2,4-2,48 GHz

12. Afhjælpning af fejl

Enhed uden spænding.

– Sikring ikke slået til eller defekt.
  - Slå sikringen til.
  - Udskift den defekte sikring.
– Ledning afbrudt.
  - Kontrollér ledningen med en spændingstester.
– Kortslutning i nettilførslen.
  - Kontrollér tilslutningerne.
– En eventuel netafbryder er slået fra.
  - Slå netafbryderen til.

Enheden tænder ikke.

– Der er valgt en forkert skumringsindstilling.
  - Indstil skumringsindstillingen igen.
– Netafbryder SLUKKET.
  - Indstil netafbryderen.
– Sikring ikke slået til eller defekt.
  - Slå sikringen til.
  - Udskift den defekte sikring.
– Hurtige bevægelser undertrykkes for at minimere fejl, eller der er indstillet et for lille eller ukorrekt overvågningsområde.
  - Kontrollér og juster overvågningsområdet.
– Lyskilde defekt.
  - Lyskilden kan ikke udskiftes. Udskift enheden komplet.

Enheden slukker ikke.

– Konstant bevægelse i overvågningsområdet.
  - Kontrollér overvågningsområdet.
  - Begræns eller ændr overvågningsområdet om nødvendigt.

Enheden tænder uønsket.

– Enheden er ikke fast monteret.
  - Monter enheden, så den sidder fast.
– Der var en bevægelse, som dog ikke blev set af iagttageren (bevægelse bag væg, et lille objekt har bevæget sig umiddelbart i nærheden af lampen osv.).
  - Kontrollér området.
  - Begræns eller ændr overvågningsområdet om nødvendigt.

Sisällysluettelo

1.	Tämä asiakirja	3
2.	Yleiset turvaohjeet	3
3.	Laitteen kuvaus	4
4.	Sähköliitäntä	9
5.	Asennus	10
6.	Toiminta	20
7.	Huolto ja hoito	23
8.	Hävittäminen	24
9.	Vaatimustenmukaisuusvakuutus	24
10.	Valmistajan takuu	25
11.	Tekniset tiedot	26
12.	Viankorjaus	27

1. Tämä asiakirja

– Tekijänoikeudellisesti suojattu. Jälkipainatus (myös osittainen) sallittu vain, mikäli annamme siihen luvan.
– Oikeudet teknistä kehitystä palveleviin muutoksiin pidätetään.



Vaaroista ilmoittava varoitus!



Sähköstä aiheutuvista vaaroista ilmoittava varoitus!



Vedestä aiheutuvista vaaroista ilmoittava varoitus!

2. Yleiset turvaohjeet



Käyttöohjeen laiminlyönnistä aiheutuva vaara!

Tämä käyttöohje sisältää laitteen turvalliseen käsittelyyn liittyviä tärkeitä tietoja. Mahdollisiin vaaroihin viitataan erikseen. Ohjeiden noudattamatta jättäminen voi johtaa kuolemaan tai vakaviin vammoihin.

- Lue käyttöohje huolellisesti.
- Huomioi turvaohjeet.
- Säilytä helposti saatavilla.

– Sähkövirta voi johtaa vaarallisiin tilanteisiin. Sähköä johtavien osien koskettaminen voi johtaa sähköiskuun, palovammoihin tai kuolemaan.
– Vain ammattitaitoinen henkilökunta saa tehdä verkkojännitettä koskevat työt.
– Voimassa olevia asennus- ja liitäntäohjeita on noudatettava.
– Käytä ainoastaan alkuperäisiä varaosia.

3. Laitteen kuvaus

Käyttötarkoituksen mukainen käyttö RS 200 SC

– Aktiivisella liiketunnistimella varustettu LED-tunnistin-valaisin.
– Asennus seinään ja kattoon.
– Sisälle ja ulos. Herkän tunnistuksen vuoksi soveltuu ulkokäyttöön vain rajoitetusti.

Käyttötarkoituksen mukainen käyttö RS 200 C

– LED-valaisin.
– Asennus seinään ja kattoon.
– Sisälle ja ulos.

Toimintaperiaate RS 200 SC

– Suurtaajuus-/tutkaliiketunnistin säteilee suurtaajuisia sähkömagneettisia aaltoja (5,8 GHz) ja havaitsee esineistä heijastuvan kaiun.
– Liikkeen kautta muuttunut kaiku muunnetaan elektronisesti, jolloin LED-valaisin kytkeytyy automaattisesti.
– Tunnistus on mahdollista myös kevytrakenneseinien, ovien ja lasiruutujen lävitse.
– Myös pienimpien liikkeiden tunnistus on mahdollista.
– Ei lämmönlähteistä ja lämpötilan vaihteluista aiheutuvia virhekytkentöjä.
– Tunnistimen toiminta-alue voidaan rajata täsmällisesti verkkokäyttöliittymän ja sovelluksen avulla.

Huomautus:
Suurtaajuustunnistimen lähetysteho on noin 1 mW – tämä on vain tuhannesosa kannettavan puhelimen tai mikroaaltouunin lähetystehosta.

Toimintaperiaate RS 200 C

C-mallit voidaan kytkeä muiden tunnistimien kanssa ryhmäksi Bluetooth-yhteyden kautta, jolloin toiminta-alue laajenee. Ne välittävät havaitut signaalit (läsnäolo ja kirkkaus) Bluetooth-yhteyden kautta eteenpäin. Ohjaus tapahtuu ryhmään yhdistetyssä tunnistimessa toisen liittymän kautta.

Toimituslaajuus

3.1

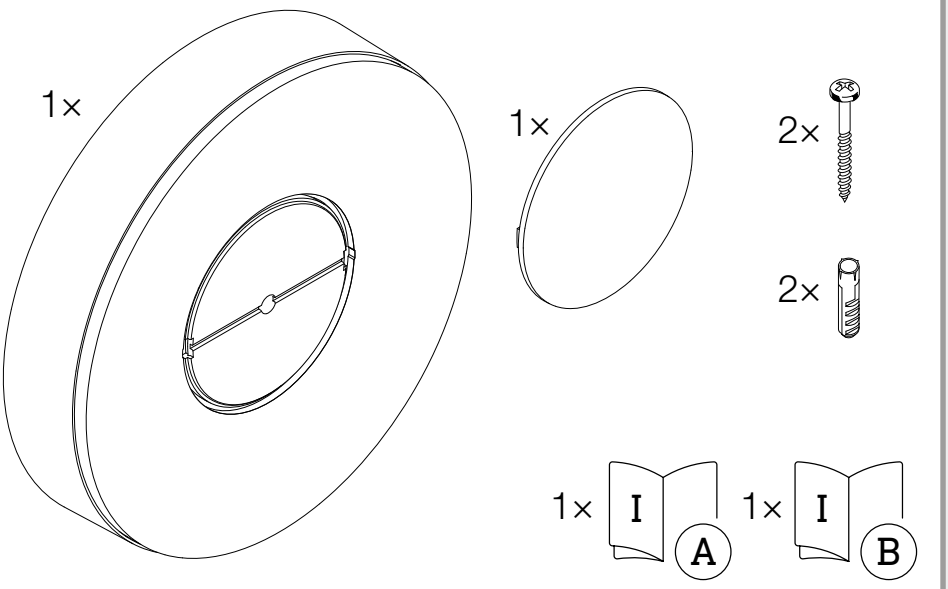

– 1 LED-valaisin
– 1 ulompi suojus
– 2 ruuvia
– 2 tulppaa
– 1 käyttöturvallisuustiedote (A)
– 1 Quick start -opas (B)

Tuotteen mitat

3.2

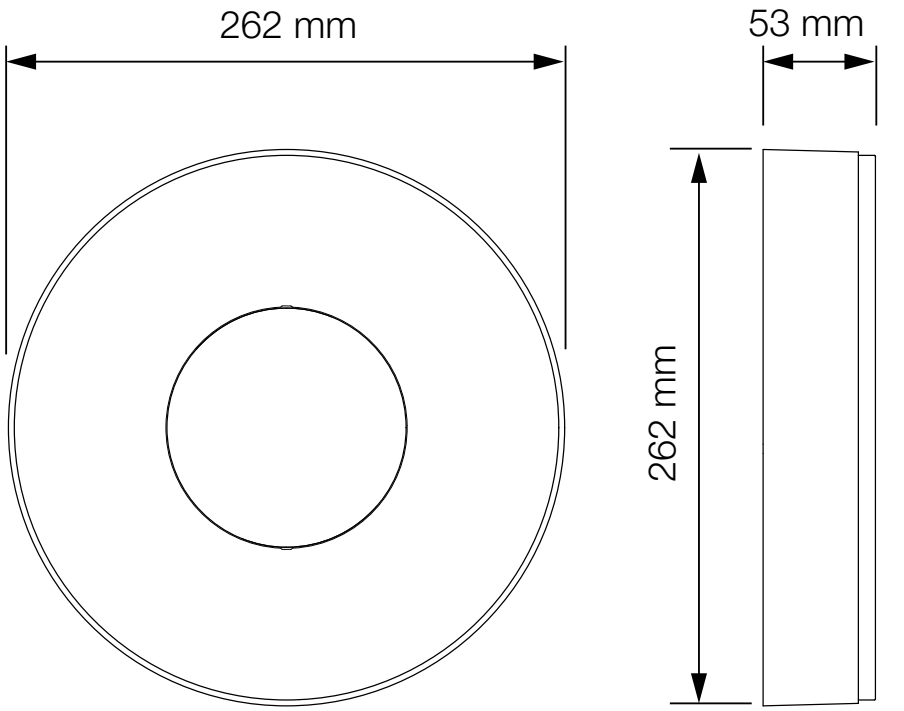

Laitteen yleiskuva

3.3

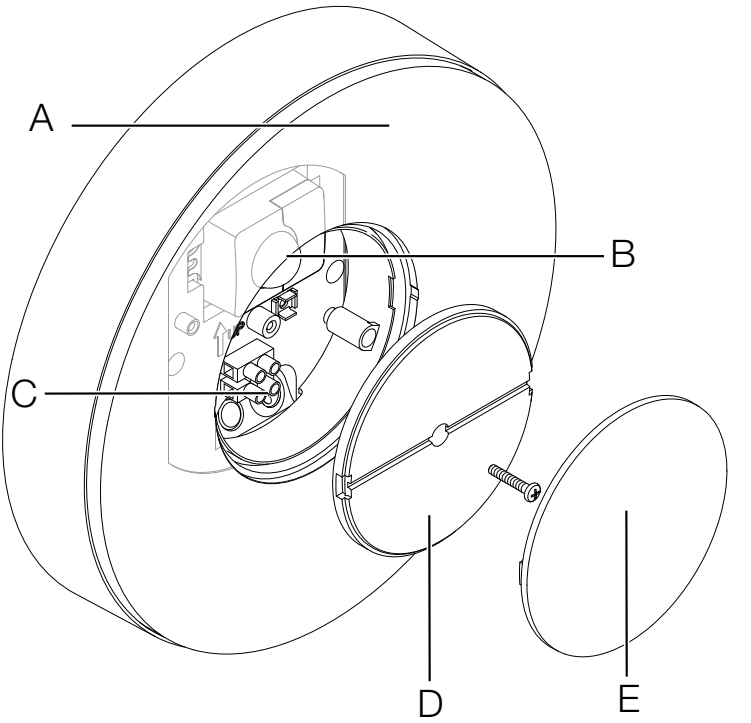

A LED-valaisin
B Tunnistin (vain SC-malli)
C Kytkentäliitin
D Suojus
E Ulompi suojus

Valonjakokäyrä

3.4

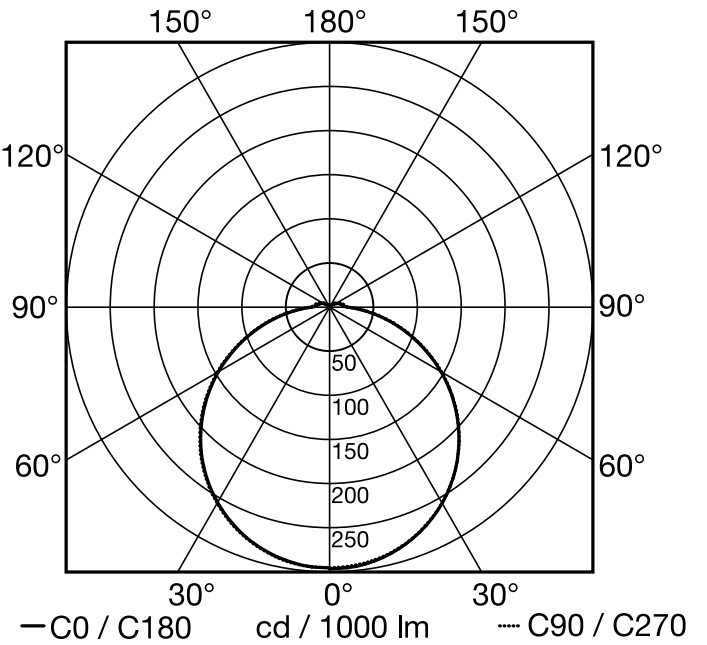

4. Sähköliitäntä

Kytkentäkaavio

4.1

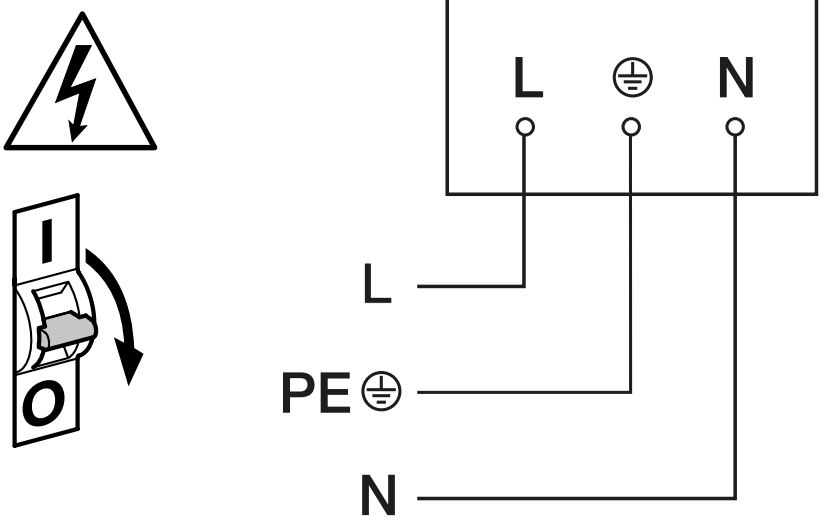

Verkkojohtona käytetään 2- - 3-johtimista kaapelia:
L = vaihe (useimmiten musta, ruskea tai harmaa)
N = nollajohdin (useimmiten sininen)
PE = suojamaajohdin (vihreä/keltainen)

Laite voidaan liittää sähköisesti myös verkkokytkimen perään, kun on varmaa, että verkkokytkin on aina kytkettynä päälle.

Tämän valaisimen valonlähdettä ei voi vaihtaa; koko valaisin on vaihdettava uuteen, jos valonlähde ei enää toimi (esim. sen käyttöiän päätyttyä).

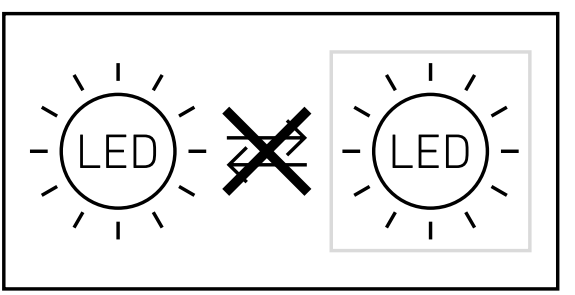

5. Asennus



Sähkövirran aiheuttama vaara!

Sähköä johtavien osien koskettaminen voi johtaa sähköiskuun, palovammoihin tai kuolemaan.

- Katkaise virta.
- Tarkista jännitteettömyys jännitteenkoettimella.
- Varmista, että virta ei palaudu.

Aineellisten vahinkojen vaara!

Liitäntäjohtojen vaihtuminen keskenään voi johtaa oikosulkuun.

- Tunnista liitäntäjohdot.
- Yhdistä liitäntäjohdot oikein.

Asennuksen valmistelu

- Tarkista, että missään komponentissa ei ole vaurioita. Älä ota tuotetta käyttöön, jos siinä on vaurioita.
- Valitse sopiva asennuspaikka.
  - Huomioi toimintaetäisyys.
  - Huomioi liiketunnistus.
  - Tärinätön paikka.
  - Toiminta-alueella ei ole esteitä.
  - Ei räjähdysvaarallisille alueille.
  - Ei herkästi syttyville pinnoille.
  - Ei mahdollisuutta katsoa valonlähteeseen lyhyeltä etäisyydeltä (< 30 cm).
  - Etäisyys muihin LED-valaisimiin vähintään 50 cm.

Toimintaetäisyys seinäasennuksessa

5.1

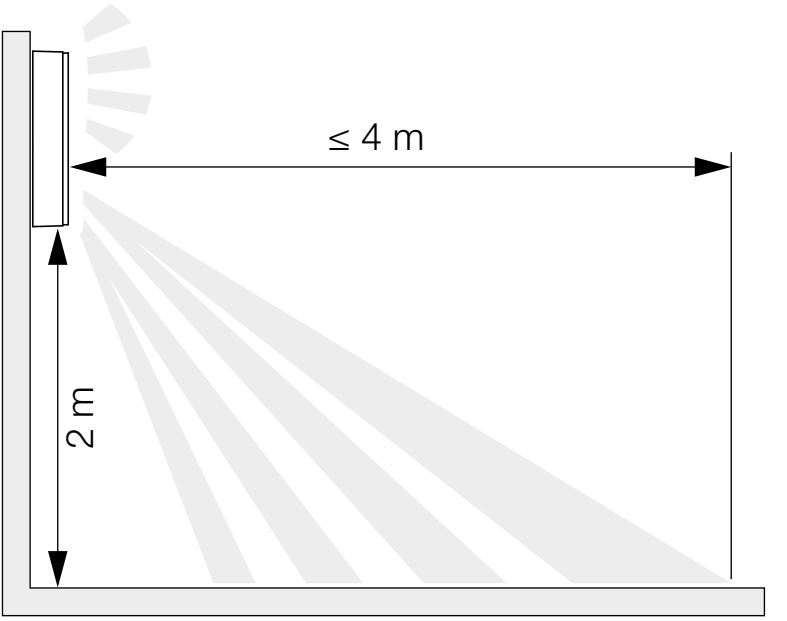

Toimintaetäisyys kattoasennuksessa

5.2

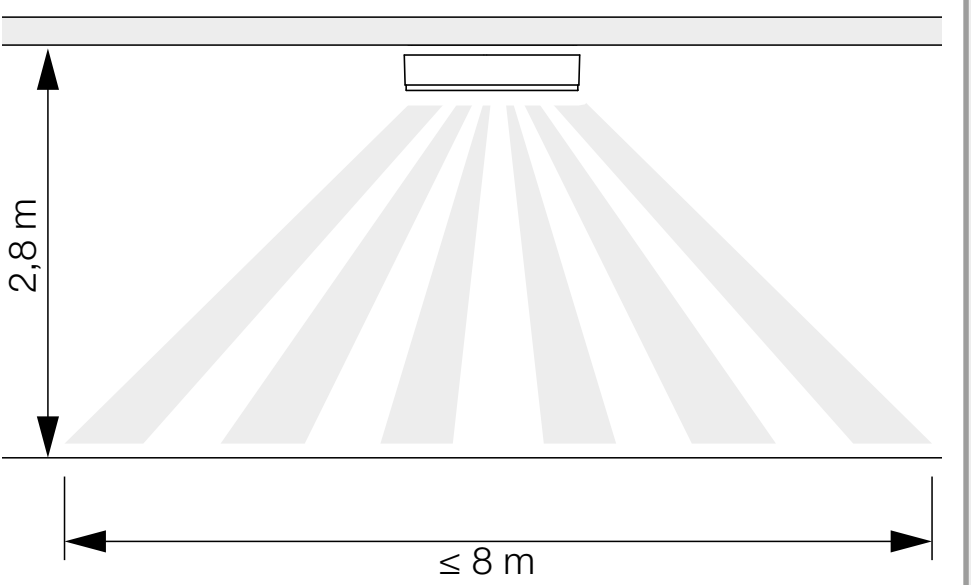

Tunnistus sivuttain kulkusuuntaan nähden seinäasennuksessa

5.3

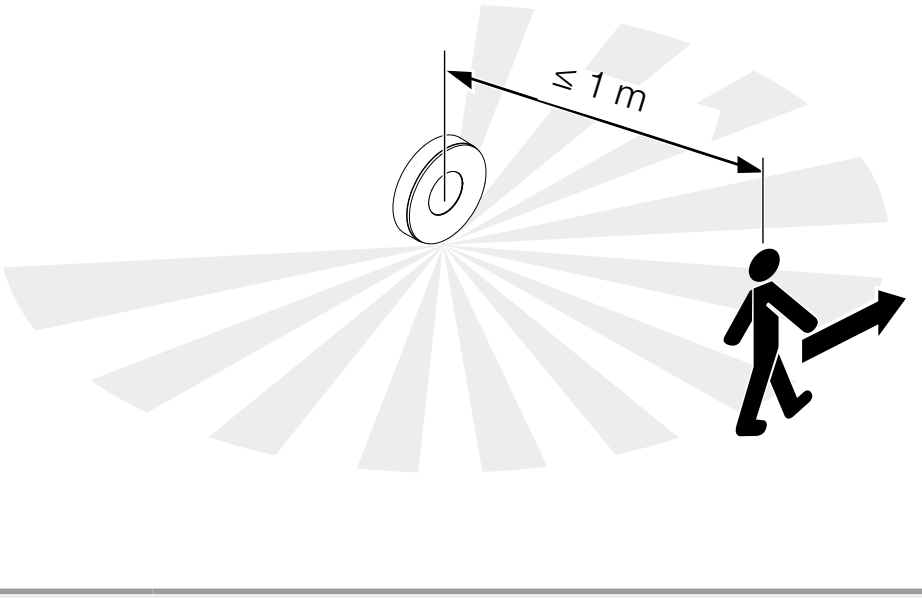

Tunnistus kulkusuuntaan nähden seinäasennuksessa

5.4

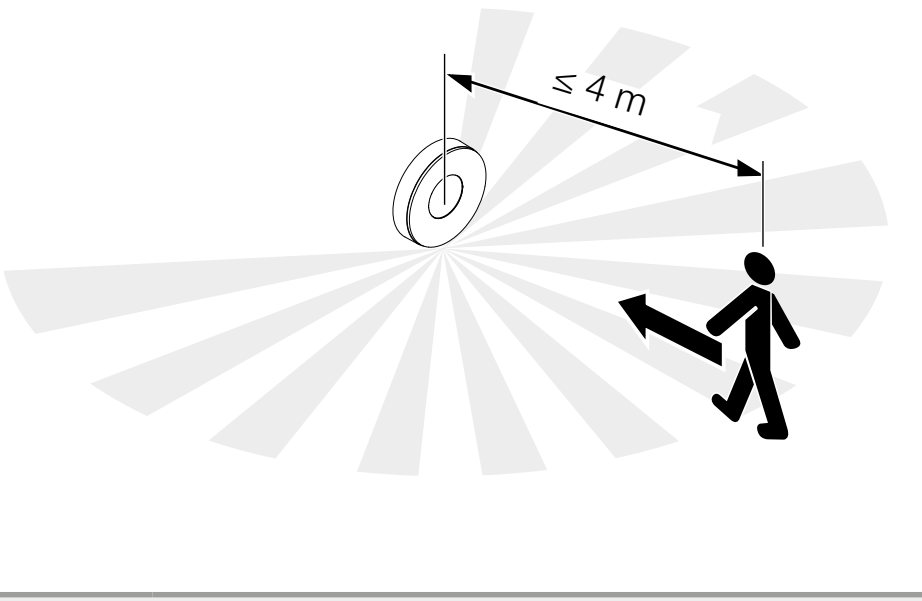

Tunnistus sivuttain kulkusuuntaan nähden kattoasennuksessa

5.5

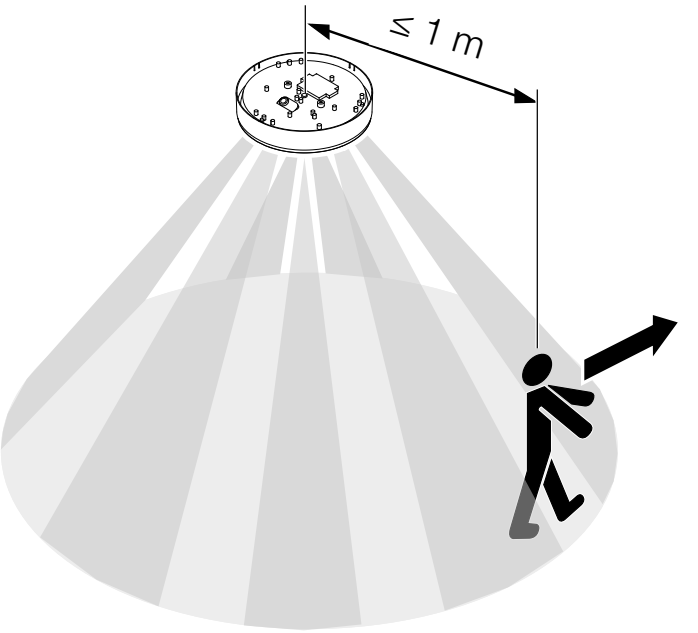

Tunnistus kulkusuuntaan nähden kattoasennuksessa

5.6

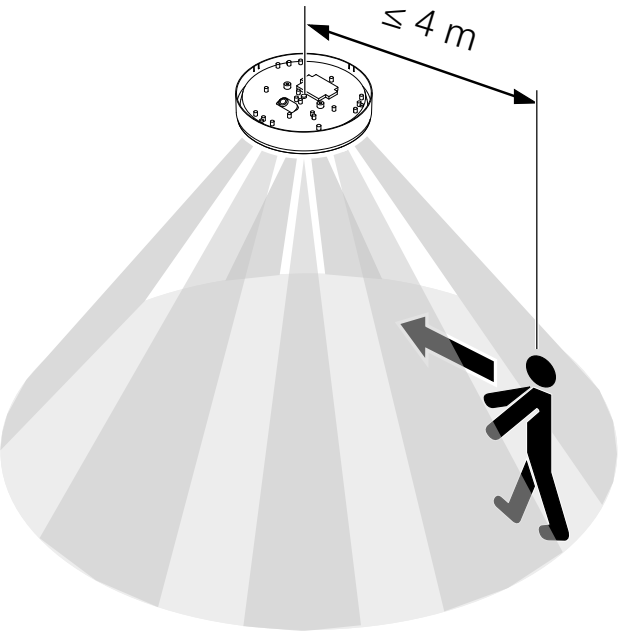

Asennuksen vaiheet

5.7

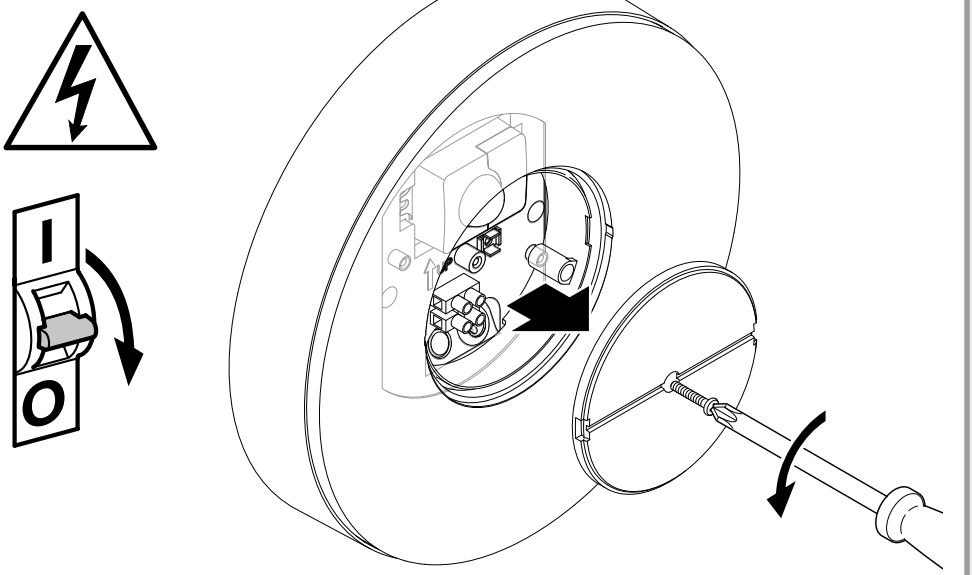

- Tarkista, että virta on katkaistu.
- Avaa lukitusruuvi.
- Irrota suojus.

5.8

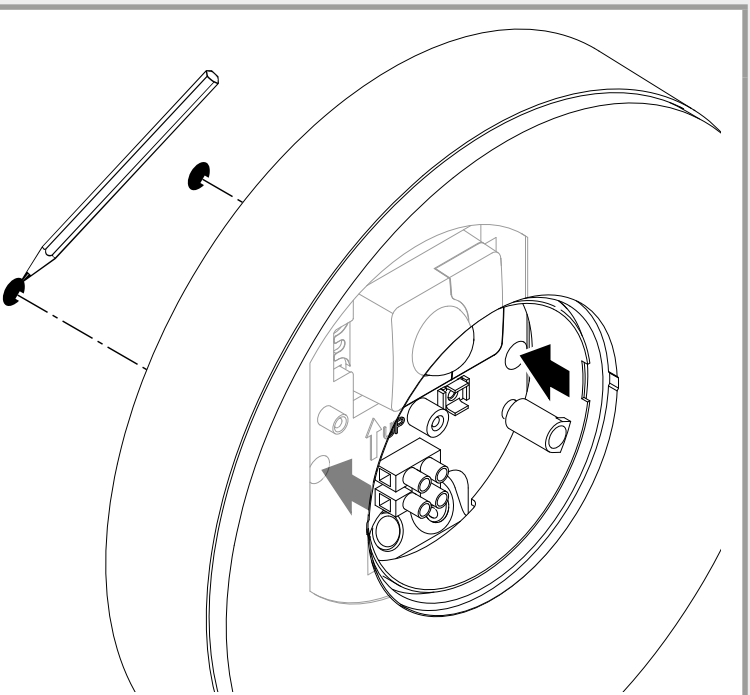

- Merkitse reiät.

5.9

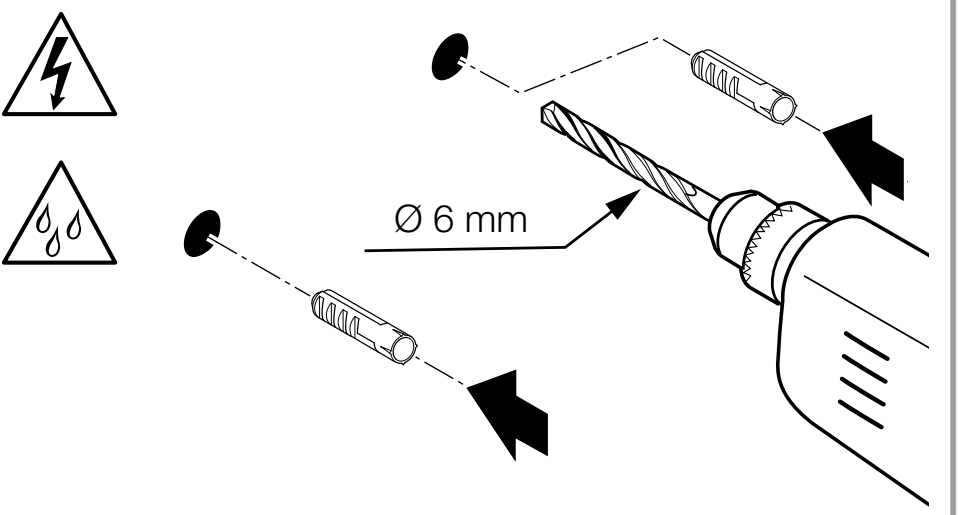

- Poraa reiät (ø 6 mm) ja aseta tulpat.

5.10

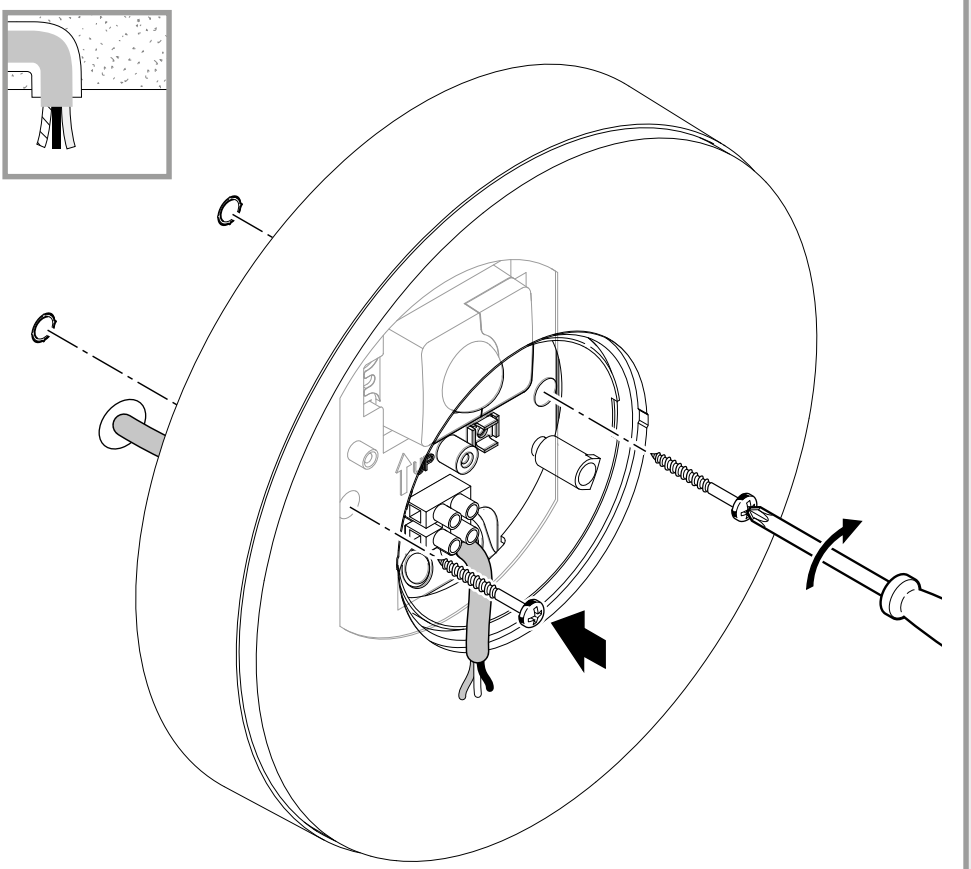

- Kiinnitä LED-valaisin johdon uppoasennuksessa.

5.11

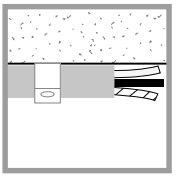

- Kiinnitä LED-valaisin johdon pinta-asennuksessa.

5.12

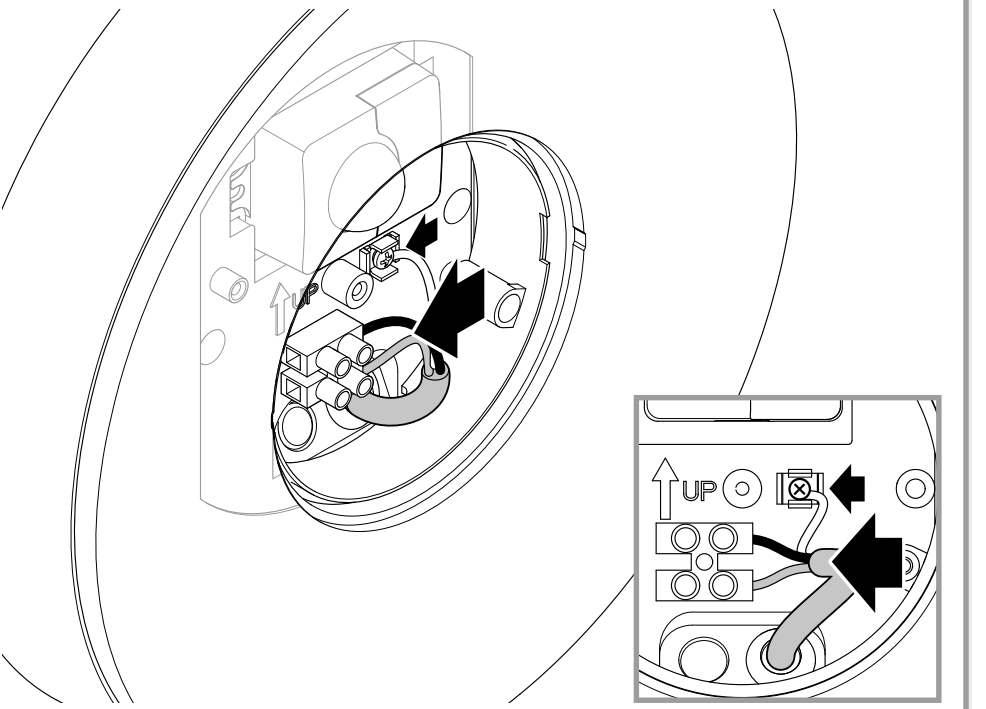

- Liitä verkkojohto kytkentäkaavion mukaisesti.

„4. Sähköliitäntä“

5.13

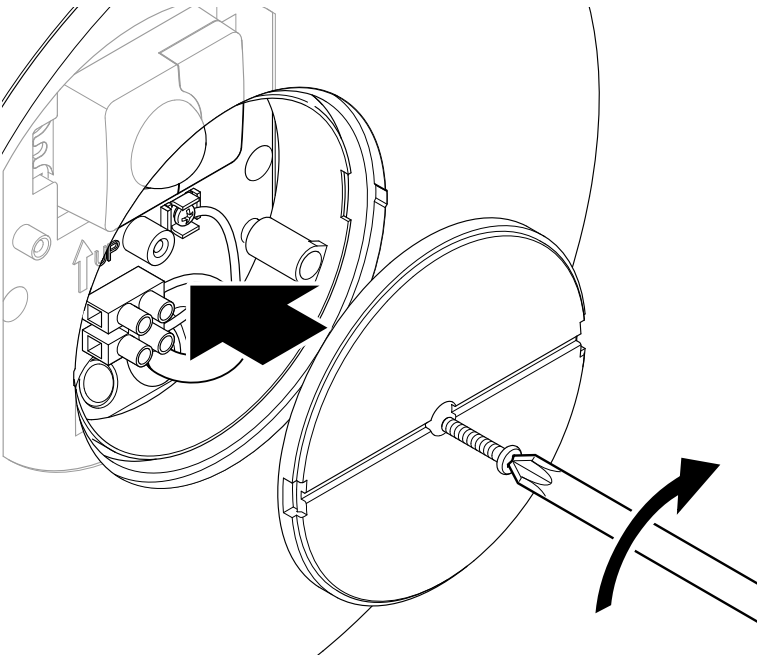

- Kiinnitä suojus.

5.14

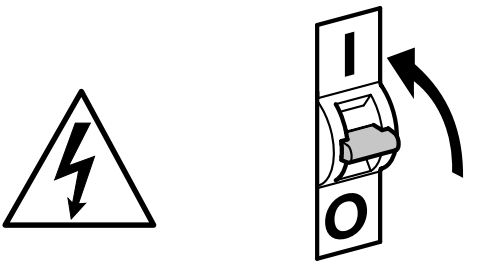

- Kytke virta päälle.

5.15

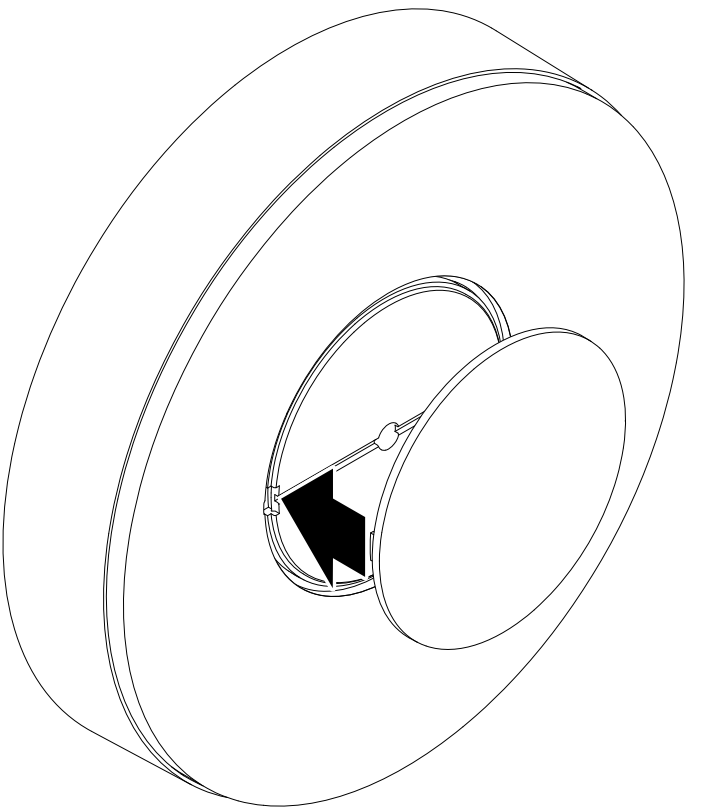

- Aseta ulompi suojus paikalleen.
- Tee asetukset sovelluksen avulla (vain SC-malli).

„6. Toiminta“

6. Toiminta

Toiminnot ovat säädettävissä SC-malleille.
C-malleissa toiminnot ovat voimassa vain yhdessä Bluetooth-tunnistintuotteen kanssa.

Toimintojen asetus tapahtuu Steinel Connect -sovelluksen avulla.

Steinel Connect App
STEINEL Connect -sovellus on ladattava AppStore-myymälästä älypuhelimen tai tablettitietokoneen avulla tehtävää valaisimen konfigurointia varten. Tarvitset Bluetooth-kelpoisen älypuhelimen tai tabletin.

Android

iOS

Toiminnot, jotka voidaan säätää Steinel Connect -sovelluksen avulla:
– Kytkentäajan asetus.
– Toiminta-alueen rajaus.
– Hämäryystason asetus.
– Perusvalaistus.
– Päävalaistuksen/perusvalaistuksen tehokkuuden asetusmahdollisuus.
– Laajennettu toimintaetäisyyden rajaus.
– Kytkeminen ryhmään.
– Hämäryystason asetus Teach-In-toiminnon avulla.

Huomautus:
WLAN-reitittimeen ja tukiasemiin on säilytettävä toiminta-häiriöiden estämiseksi 3 metrin etäisyys.

Tehdasasetukset (toimituksen aikainen tila)

Toimintaetäisyys:	**enint.**
Päävalaistuksen kytkentäajan asetus:	**10 s**
Perusvalaistuksen kytkentäajan asetus:	**1 min**
Hämäryystason asetus:	**2 000 luksia**
Perusvalaistuksen himmennys:	**50 %**

Start-Up/jännitekatkos
Kun verkkojännite katkeaa, LED-valaisimen asetukset ja nykyinen käyttötila tallennetaan. Ne palautuvat käyttöön, kun verkkojännite on taas kytkettynä.

Toimintaetäisyyden rajaus (herkkyys)
Toimintaetäisyydellä tarkoitetaan lattialle muodostuvan ympyrän halkaisijaa, kun valaisin asennetaan 2 m:n korkeudelle.
– Säädin maks.asennossa = suurin mahdollinen toiminta-etäisyys (4 m)
– Säädin min.asennossa = pienin mahdollinen toiminta-etäisyys (1 m)

Kytkentäajan asetus
Valaisimen aika (kytkentäviive) voidaan asettaa portaattomasti n. 5 sekunnin ja enintään 60 minuutin välille.
Jokainen havaittu liike kytkee valon uudelleen päälle.

Huomautus:
Laitteen sammuttua kestää aina noin yhden sekunnin, kunnes tunnistin reagoi jälleen liikkeeseen toiminta-alueella. Sen jälkeen laite voi jälleen kytkeä valon liikettä havaittaessa. Toiminta-alueen säätämisen ja toiminnan testauksen ajaksi tunnistimen kytkentäaika kannattaa asettaa pienimmäksi mahdolliseksi.

Hämäryystason asetus
Kytkeytymiskynnys (hämäryystaso) voidaan asettaa portaattomasti n. 2 luksin - 2 000 luksin välille.
☼ = päiväkäyttö (valoisuudesta riippumatta)
☾ = hämäräkäyttö (n. 2 luksia)

Toiminta-alueen asettamisen ja toimintatestin päivänvalossa suorittamisen ajaksi säädin on käännettävä asentoon ☼.

Perusvalaistus
Perusvalaistuksen kirkkaus voidaan asettaa 1 %:n ja 50 %:n välille.
Perusvalaistuksen kesto voidaan asettaa portaattomasti 10 minuutin ja 30 minuutin välille tai koko pimeän ajan pituiseksi.

Päävalaistus
Päävalaistuksen kirkkaus voidaan asettaa 50 %:n ja 100 %:n välille.

Ryhmitys
Laitetta on mahdollista käyttää yksittäisenä valaisimena tai se voidaan kytkeä langattoman yhteyden avulla osaksi useampien valaisimien muodostamaa ryhmää. Kaikki yhteen ryhmään kohdistetut valaisimet toimivat Steinel Connect -sovelluksessa asetettujen ryhmäparametrien mukaisesti. Toimintaetäisyys voidaan asettaa yksilöllisesti kaikille ryhmään kuuluville valaisimille.

Fade Time
Fade Time -toiminnon avulla voidaan säätää kytkemisen ja sammuttamisen aikainen himmennyskäyrä (1 s - 3 s).

Naapuritoiminto
Naapuritoiminto voidaan aktivoida / poistaa käytöstä Smart Connect -sovelluksen avulla.
Sen kautta kohdistetaan aktiivisen valaisinryhmän naapuriryhmät. Aktiivinen ryhmä tottelee kohdistetun naapuriryhmän kytkentäsignaaleja ja kytkee asetusten mukaisesti päävalaistukselle tai perusvalaistukselle.

7. Huolto ja hoito

Laite on huoltovapaa.

Sähkövirran aiheuttama vaara!

Veden pääseminen kosketuksiin sähköä johtavien osien kanssa voi johtaa sähköiskuun, palovammoihin tai kuolemaan.

- Puhdista laite vain kuivana.

Aineellisten vahinkojen vaara!
Väärien puhdistusaineiden käyttö voi vioittaa laitetta.

- Puhdista laite vain hieman kostutetulla liinalla ilman puhdistusaineita.

Tärkeää: Käyttölaitetta ei voi vaihtaa uuteen.

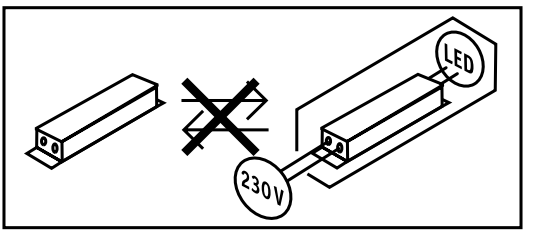

8. Hävittäminen

Sähkölaitteet, tarvikkeet ja pakkaukset on toimitettava ympäristöystävälliseen kierrätykseen.

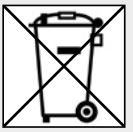

Älä heitä sähkölaitteita talousjätteiden sekaan!

Koskee vain EU-maita:
Voimassa olevan eurooppalaisen sähkö- ja elektroniikkaromua koskevan direktiivin ja sen kansalliseen lainsäädäntöön saattamisen mukaisesti käyttökelvottomat sähkölaitteet on kerättävä erikseen ja toimitettava ympäristöystävälliseen kierrätykseen.

9. Vaatimustenmukaisuusvakuutus

STEINEL GmbH vakuuttaa täten, että radiolaitetyyppi RS 200 SC/C on direktiivin 2014/53/EU asettamien vaatimusten mukainen. EU-vaatimustenmukaisuusvakuutuksen teksti on luettavissa kokonaan seuraavassa osoitteessa: http://www.steinel.de

10. Valmistajan takuu

Tämä STEINEL-tuote on valmistettu huolellisesti, ja sen toiminta ja turvallisuus on testattu voimassa olevien määräysten mukaisesti. Tuotantoa valvotaan pistokokein. STEINEL myöntää takuun tuotteen moitteettomalle toiminnalle ja rakenteelle. Takuuaika on 36 kuukautta ostopäivästä alkaen. Tänä aikana STEINEL vastaa kaikista materiaali- ja valmistusvioista valintansa mukaan joko korjaamalla tai vaihtamalla vialliset osat. Takuun piiriin eivät kuulu kuluvat osat eivätkä vahingot, jotka ovat aiheutuneet väärästä huollosta tai käsittelystä tai laitteen putoamisesta. Takuu ei koske laitteen muille esineille mahdollisesti aiheuttamia vahinkoja.

Viallinen laite toimitetaan yhdessä lyhyen virhekuvauksen ja ostokuitin kanssa (ostopäivämäärä ja myyjäliikkeen leima) hyvin pakattuna lähimpään huoltopisteeseen. Takuu raukeaa, jos tuotetta on avattu enemmän kuin tuotteen asentaminen vaatii.

Korjauspalvelu
Takuuajan jälkeen tai takuun piiriin kuulumattoman vian ollessa kyseessä ota yhteyttä huoltopalveluumme ja pyydä tietoja korjausmahdollisuuksista.

3 VUODEN VALMISTAJAN TAKUU

11. Tekniset tiedot

- Mitat (Ø × S): *263 × 53 mm*
- Verkkojännite: *220–240 V, 50/60 Hz*
- Ottoteho (P_{on}): *17,1 W*
- Standby, verkko (P_{net}) *0,50 W*
- Standby, tunnistin RS 200 SC (P_{sb}): *0,50 W*
- Valovirta (360°): *1 165 lm*
- Hyötysuhde: *68 lm/W*
- Värilämpötila: *3 000 K (lämmin valkoinen)*
- Värintoistoindeksi: R_a = *80*
- Keskimääräinen mitoituselinikä:
  L70B50, 25 °C: > 36 000 h
- Värin konsistenssi SDCM: *alkuarvo: 6*
- Valovoimakkuuden jakautuminen:

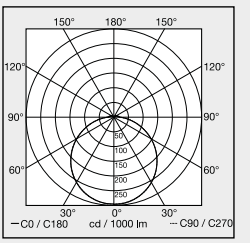

- Suurtaajuustekniikka: 5,8 GHz (reagoi lämpötilasta riippumatta pienimpiinkin liikkeisiin)
- Toimintakulma RS 200 SC: *360°, avauskulma 160°*
- Lähetysteho: *n. 1 mW*
- Toimintaetäisyys RS 200 SC: *Ø 1–8 m*
- Kytkentäajan asetus RS 200 SC: *5 s - 30 min*
- Hämäryystason asetus RS 200 SC: *2–2 000 luksia*
- Kotelointiluokka: *IP 54*
- Suojausluokka: *I*
- Ympäristölämpötila: *-20 ... +40 °C*
- Energiatehokkuusluokka: *Tuote sisältää valonlähteen, jonka energiatehokkuusluokka on ”E”.*
- Bluetooth-lähetysteho: 5 dBm/3 mW
- Bluetooth-taajuus: 2,4 - 2,48 GHz

12. Viankorjaus

Laitteessa ei ole jännitettä.

– Sulaketta ei ole kytketty päälle tai se on viallinen.
  • Kytke sulake päälle.
  • Vaihda viallinen sulake.
– Katkos johdossa.
  • Tarkasta johto jännitteenkoettimella.
– Oikosulku verkkojohdossa.
  • Tarkasta liitännät.
– Valo sammutettu mahdollisesti verkkokytkimellä.
  • Kytke verkkokytkin päälle.

Laite ei kytkeydy päälle.

– Väärä hämäryystason asetus.
  • Säädä hämäryystaso uudelleen.
– Verkkokytkin pois päältä.
  • Säädä verkkokytkin.
– Sulaketta ei ole kytketty päälle tai se on viallinen.
  • Kytke sulake päälle.
  • Vaihda viallinen sulake.
– Nopeat liikkeet ohitetaan häiriöiden minimoimiseksi tai toiminta-alue on asetettu liian pieneksi tai väärin.
  • Tarkista ja säädä toiminta-alue.
– Valonlähde viallinen.
  • Valonlähdettä ei voi vaihtaa. Vaihda laite kokonaan uuteen.

Laite ei kytkeydy pois.

– Jatkuvaa liikettä toiminta-alueella.
  • Tarkista toiminta-alue.
  • Rajaa tai muuta toiminta-aluetta tarvittaessa.

Laite kytkeytyy ei-toivotusti päälle.

– Laitetta ei ole asennettu liikkumattomasti.
  • Asenna laite liikkumattomalle alustalle.
– Liikettä on ollut, mutta tarkkailija ei pystynyt havaitsemaan sitä (liike seinän takana, pienen kohteen liike valaisimen välittömässä läheisyydessä jne.)
  • Tarkista alue.
  • Rajaa tai muuta toiminta-aluetta tarvittaessa.

Innhold

1.	Om dette dokumentet	3
2.	Generelle sikkerhetsinstrukser	3
3.	Beskrivelse av enheten	4
4.	Elektrisk tilkobling	9
5.	Montering	10
6.	Funksjon	20
7.	Vedlikehold og stell	23
8.	Avfallsbehandling	24
9.	Samsvarserklæring	24
10.	Produsentgaranti	25
11.	Tekniske spesifikasjoner	26
12.	Utbedring av feil	27

1. Om dette dokumentet

– Med opphavsrett. Ettertrykk, også i utdrag, kun med vår tillatelse.
– Det tas forbehold om endringer som tjener tekniske fremskritt.



Advarsel om fare!



Advarsel om fare på grunn av strøm!



Advarsel om fare på grunn av vann!

2. Generelle sikkerhetsinstrukser



Fare dersom bruksanvisningen ignoreres!

Denne anvisningen inneholder viktig informasjon for sikker bruk av enheten. Det gjøres ekstra oppmerksom på mulige farer. Ignoreres disse, kan dette føre til død eller alvorlige personskader.

- Les bruksanvisningen nøye.
- Følg sikkerhetsinstruksene.
- Oppbevar bruksanvisningen tilgjengelig.

– Bruk av elektrisk strøm kan føre til farlige situasjoner. Berøring av strømførende deler kan føre til elektrisk sjokk, forbrenninger eller død.
– Arbeid på nettspenningen skal kun utføres av kvalifisert fagpersonale.
– Følg nasjonale installasjonsforskrifter og tilkoblingskrav (f.eks. DE: VDE 0100, AT: ÖVE-ÖNORM E8001-1, CH: SEV 1000).
– Bruk kun originale reservedeler.

3. Beskrivelse av enheten

Forskriftsmessig bruk RS 200 SC
- Sensor-LED-lampe med aktiv bevegelsessensor.
- Montering på vegg og i tak.
- Innendørs og utendørs. På grunn av følsom registrering er lampen kun egnet til utendørs bruk under visse forutsetninger.

Forskriftsmessig bruk RS 200 C
- LED-lampe.
- Montering på vegg og i tak.
- Innendørs og utendørs.

Funksjon RS 200 SC
- Den høyfrekvente radar-/bevegelsessensoren utstråler høyfrekvente elektromagnetiske bølger (5,8 GHz) og registrerer ekkoet som reflekteres fra gjenstander.
- Ekkoet fra gjenstandene forandres ved bevegelse, omsettes elektronisk og kobler automatisk inn LED-lampen.
- Bevegelser kan også registreres gjennom tynne vegger, dører og glassplater.
- Selv de minste bevegelser kan registreres.
- Varmekilder og temperatursvingninger fører ikke til feilkoblinger.
- Sensorens dekningsområde kan stilles helt nøyaktig inn med rekkeviddeinnstilling via nettgrensesnitt og app.

NB:
HF-sensorens høyfrekvenseffekt er ca. 1 mW – kun en tusendel av sendeeffekten til en mobiltelefon eller en mikrobølgeovn.

Funksjon RS 200 C
C-variantene kan kobles til andre sensorer via Bluetooth, slik at dekningsområdet kan utvides. De leder signalene som blir registrert (tilstedeværelse og lysstyrke) videre via Bluetooth. Lampene styres i den tilkoblede sensoren med et annet grensesnitt.

Leveringsomfang

3.1

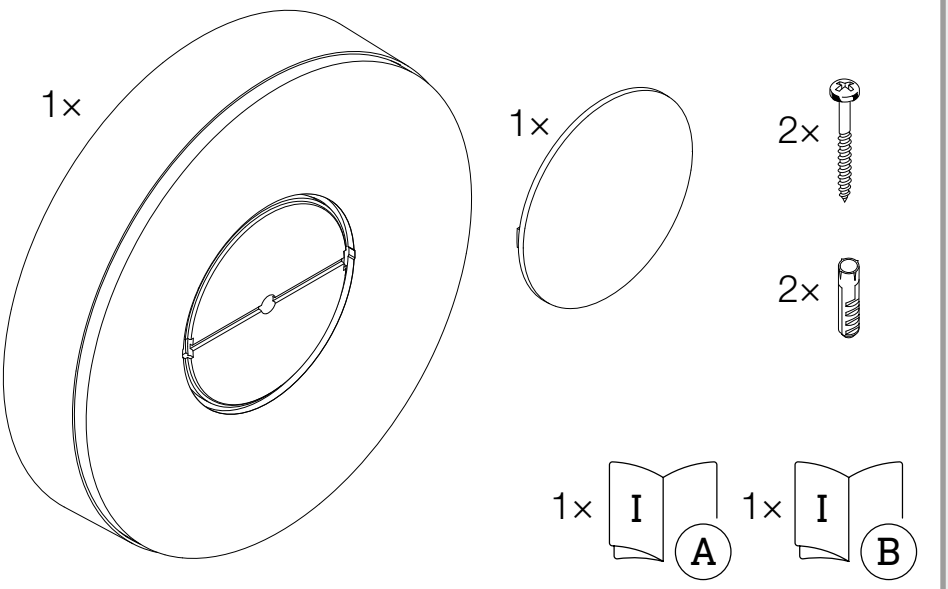

- 1 LED-lampe
- 1 utvendig deksel
- 2 skruer
- 2 murplugger
- 1 sikkerhetsdatablad (A)
- 1 hurtigstart-guide (B)

Produktmål

3.2

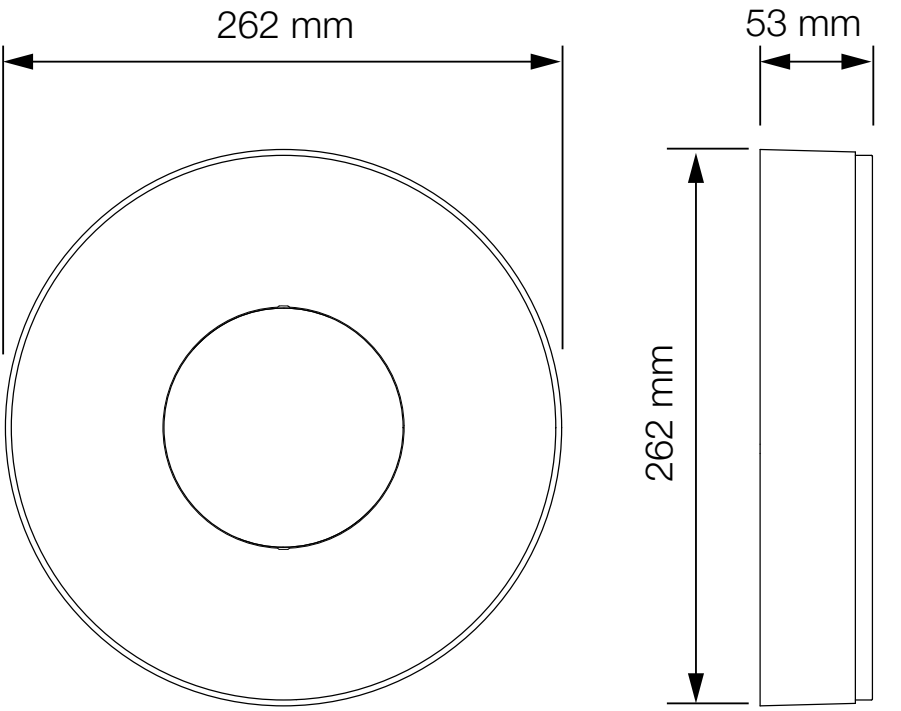

Oversikt over apparatet

3.3

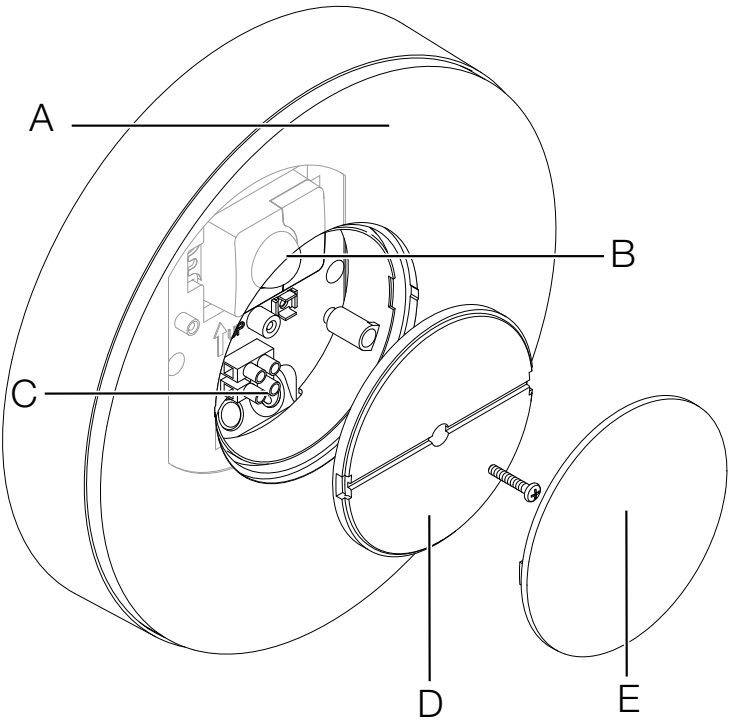

A LED-lampe
B Sensor (kun SC-variant)
C Koblingsklemme
D Deksel
E Utvendig deksel

Lysfordelingskurve

3.4

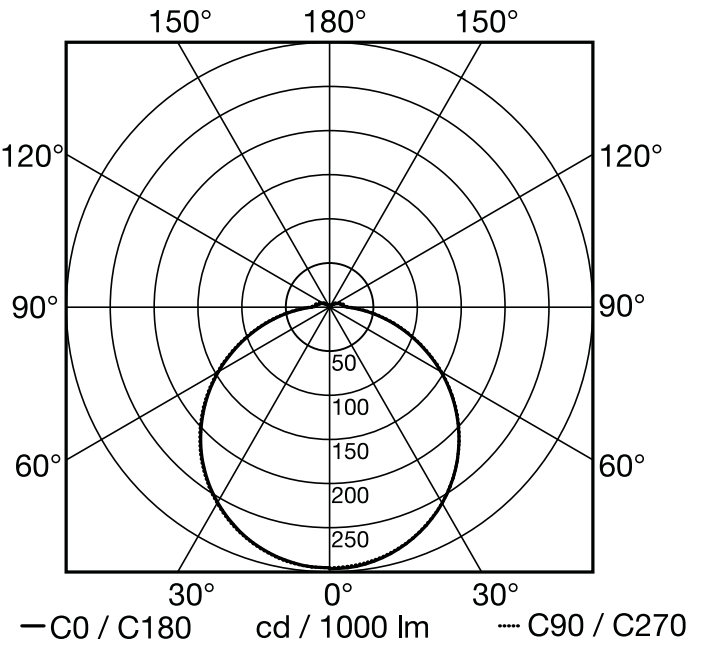

4. Elektrisk tilkobling

Koblingsskjema

4.1

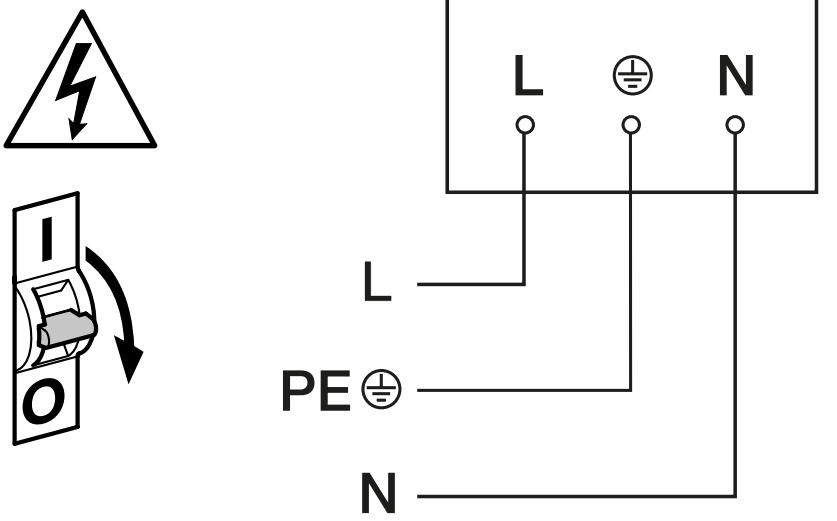

Nettledningen består av en 2 til 3-ledet kabel:

L = fase (som regel svart, brun eller grå)
N = nulleder (som regel blå)
PE = jordleder (grønn/gul)

Enheten kan også kobles til elektrisk etter en ledningsbryter, dersom det er sikret at ledningsbryteren er permanent på.

Lyskilden i denne lampen kan ikke skiftes ut. Dersom lyskilden skal erstattes (f.eks. mot slutten av levetiden), må hele lampen skiftes ut.

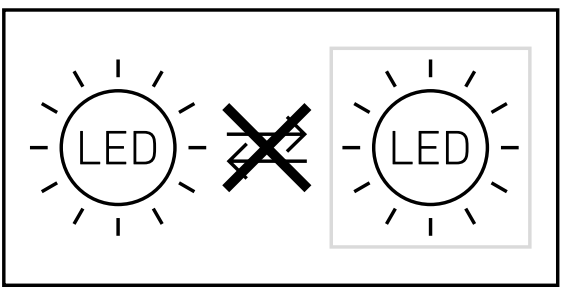

5. Montering



Elektrisk strøm kan utgjøre fare!

Berøring av strømførende deler kan føre til elektrisk sjokk, forbrenninger eller død.

- Slå av strømmen og stans strømtilførselen.
- Bruk en spenningstester til å kontrollere at ledningen er strømfri.
- Påse at strømtilførselen forblir stanset.

Fare for materielle skader!

Forveksles tilkoblingsledningene, kan dette føre til kortslutning.

- Identifiser tilkoblingsledningene.
- Koble tilkoblingsledningene korrekt til.

Forberede montering

- Kontroller alle komponenter for skader. Ikke ta produktet i bruk dersom det er skadet.
- Velg et egnet monteringssted.
  - Ta hensyn til rekkevidden.
  - Ta hensyn til bevegelsesregistreringen.
  - Vibrasjonsfritt.
  - Dekningsområdet er fritt for hindre.
  - Ikke i eksplosive omgivelser.
  - Ikke på lett antennelige overflater.
  - Ikke se inn i lyskilden på kort avstand (< 30 cm).
  - Hold minst 50 cm avstand til andre LED-lamper.

Rekkevidde ved montering på vegg

5.1

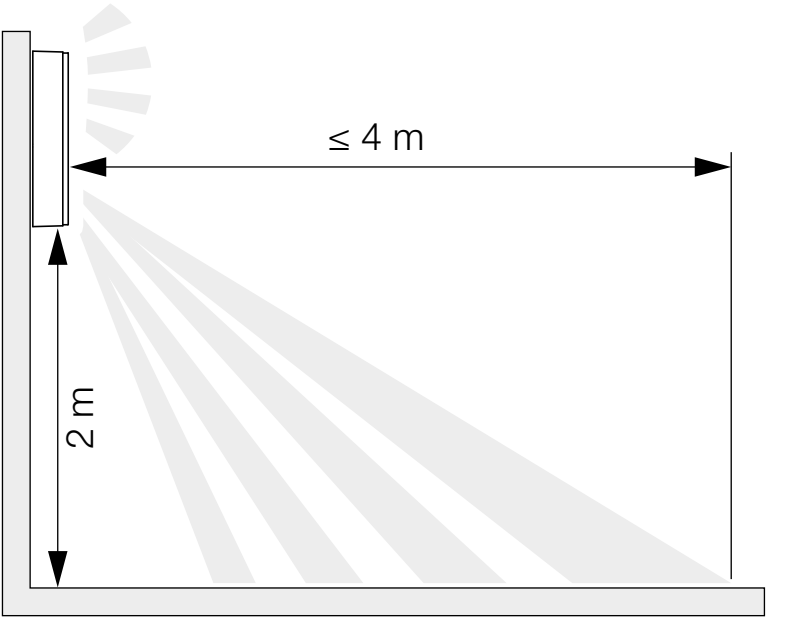

Rekkevidde ved montering i tak

5.2

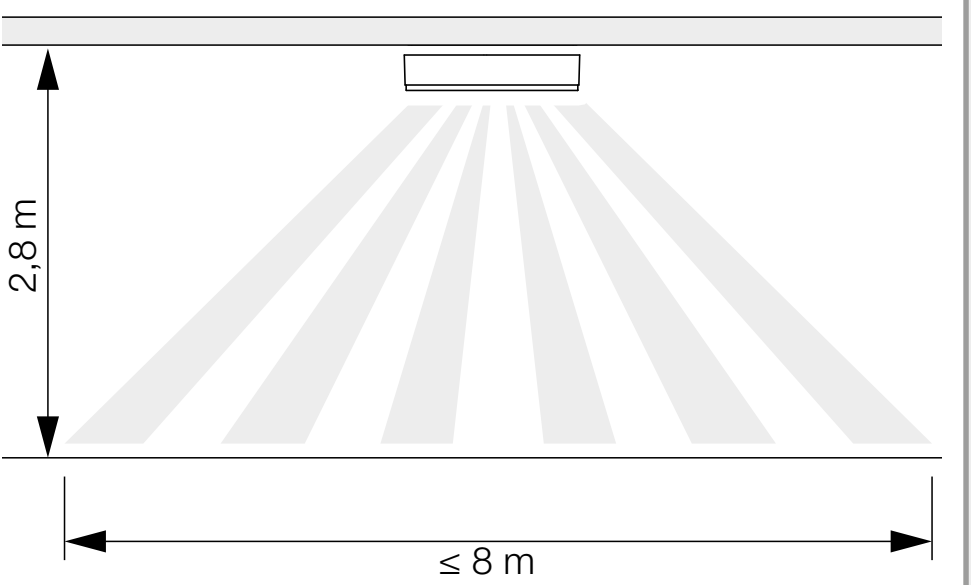

Bevegelsesregistrering til siden for gangretning ved montering på vegg

5.3

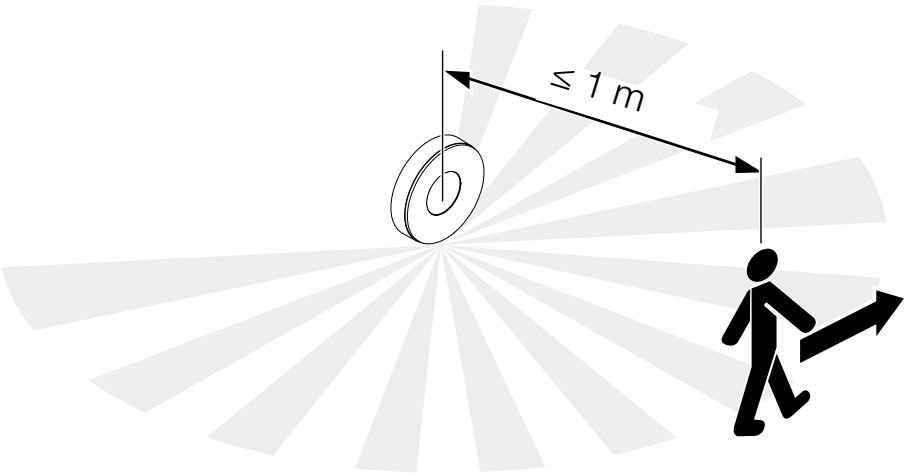

Bevegelsesregistrering i gangretning ved montering på vegg

5.4

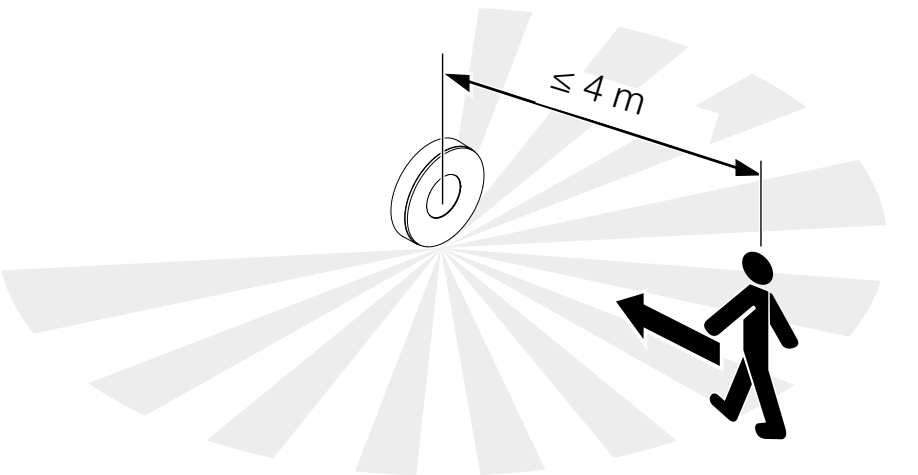

Bevegelsesregistrering til siden for gangretning ved montering i tak

5.5

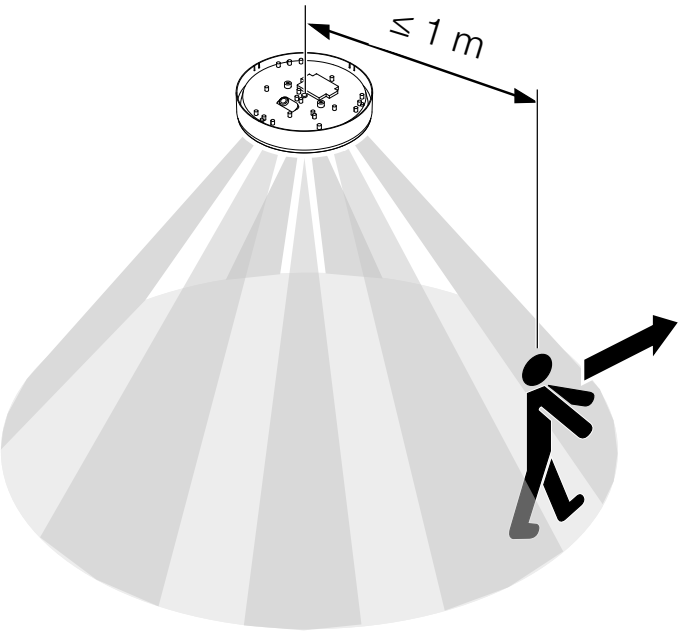

Bevegelsesregistrering i gangretning ved montering i tak

5.6

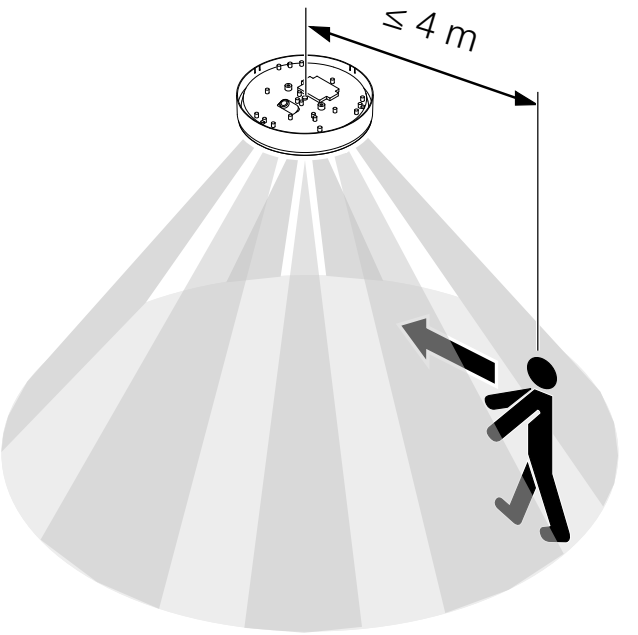

Fremgang ved montering:

5.7

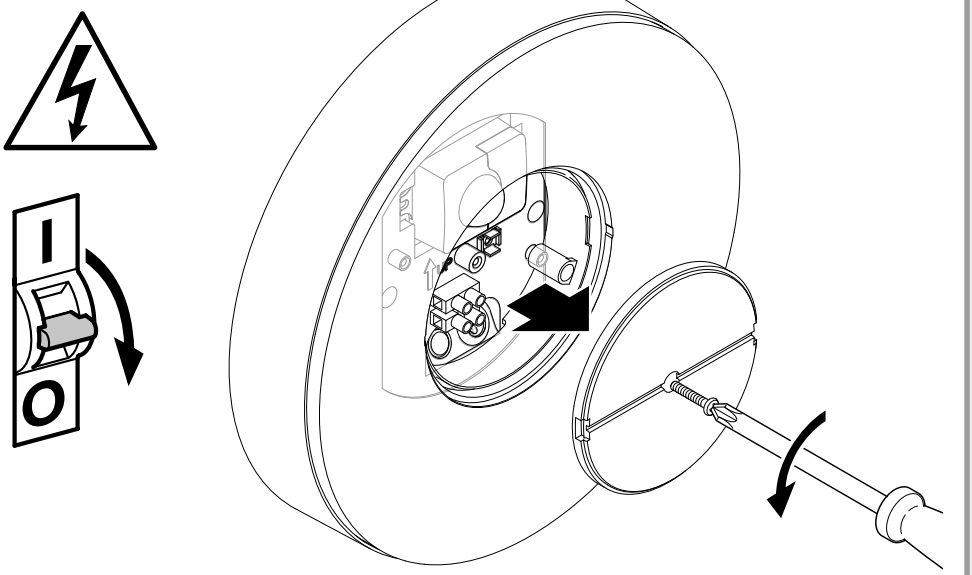

- Sjekk at strømtilførselen er stanset.
- Løsne sikringsskruen
- Skru av dekselet.

5.8

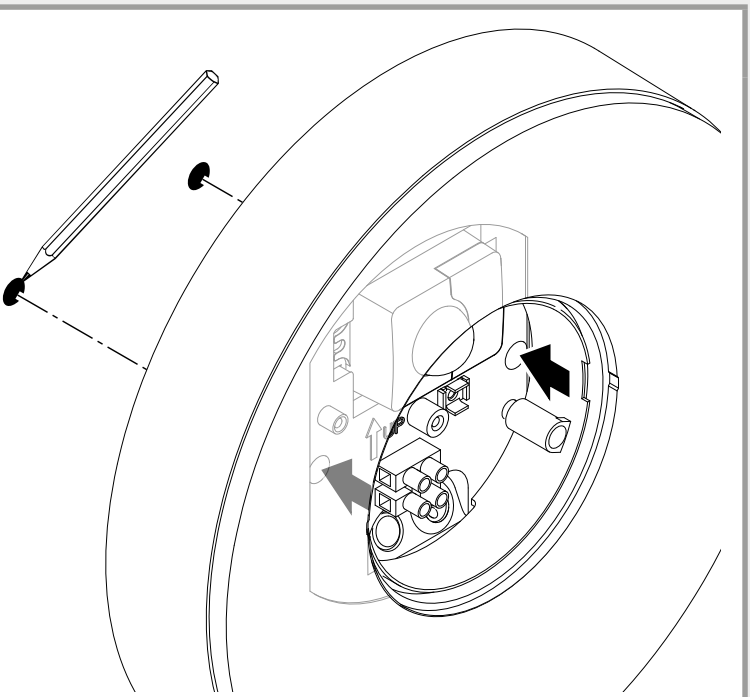

- Tegn borehull

5.9

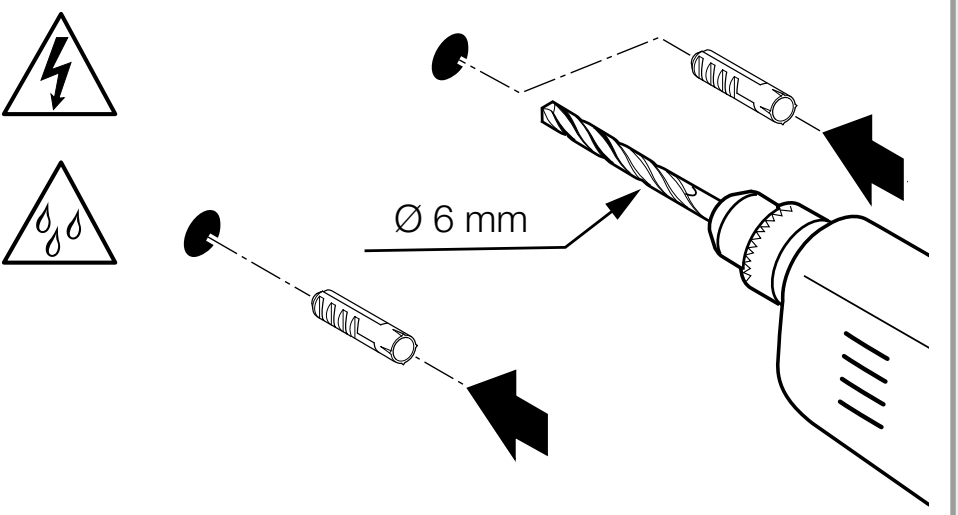

- Bor hull (Ø 6 mm) og sett inn plugger.

5.10

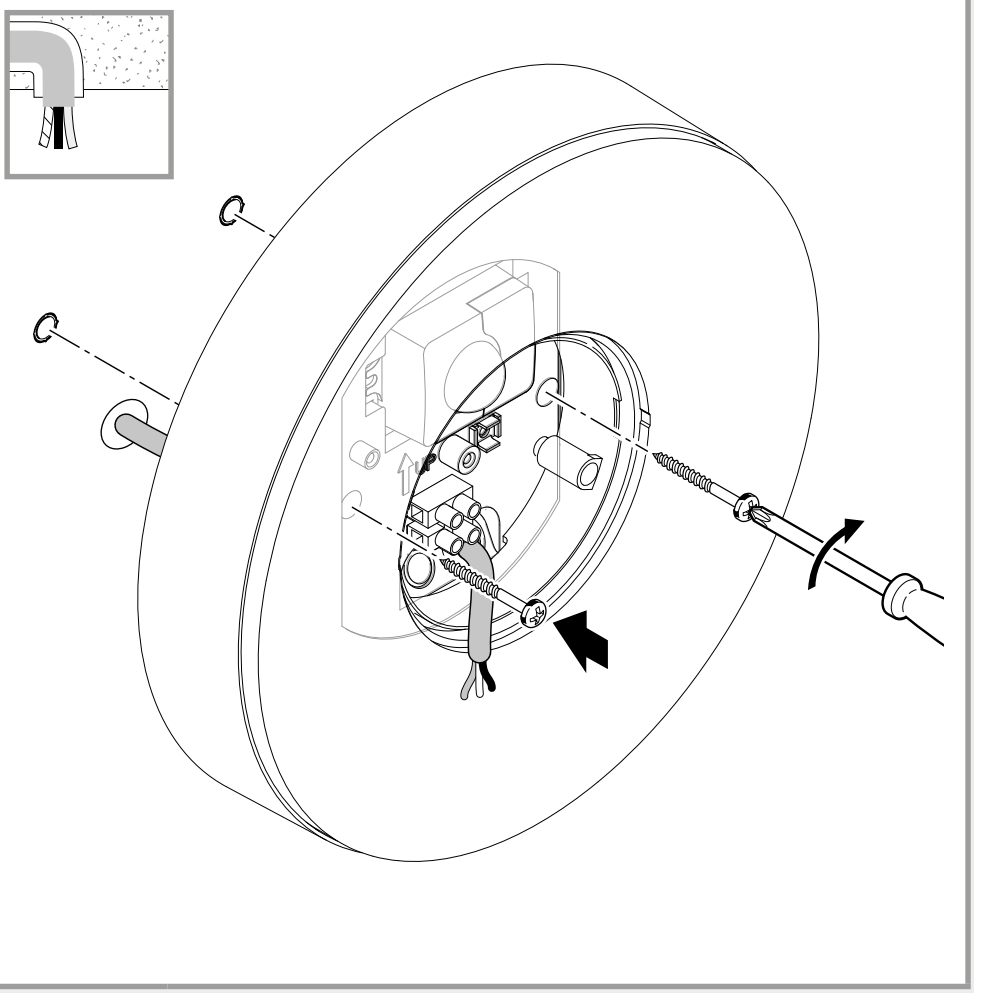

- Skru fast LED-lampen ved skjult ledningsføring.

5.11

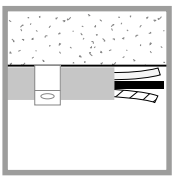

- Skru fast LED-lampen ved utenpåliggende ledningsføring.

5.12

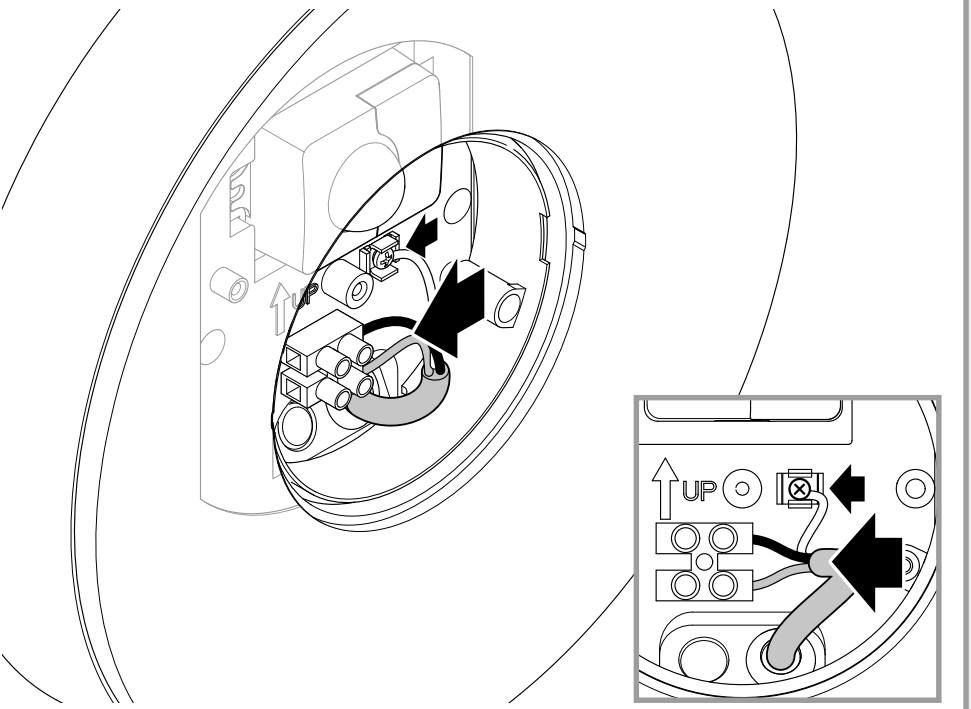

- Koble nettledningen til iht. koblingsskjemaet.

„4. Elektrisk tilkobling“

5.13

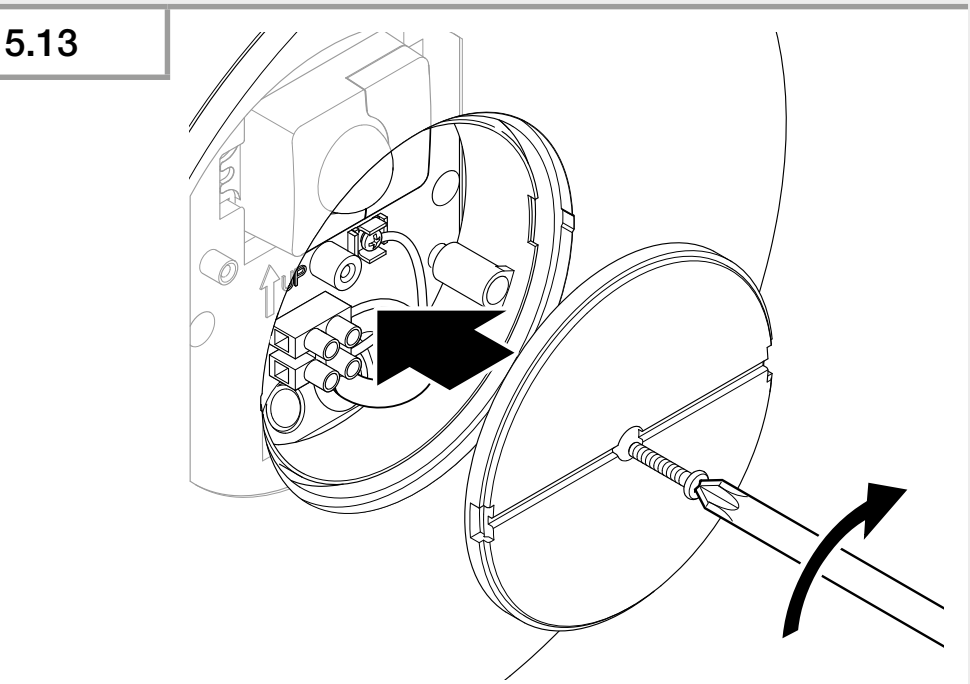

- Skru fast dekselet.

5.14

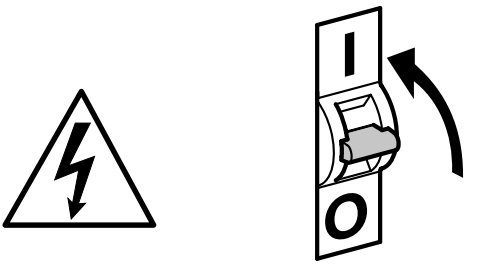

- Slå på strømtilførselen

5.15

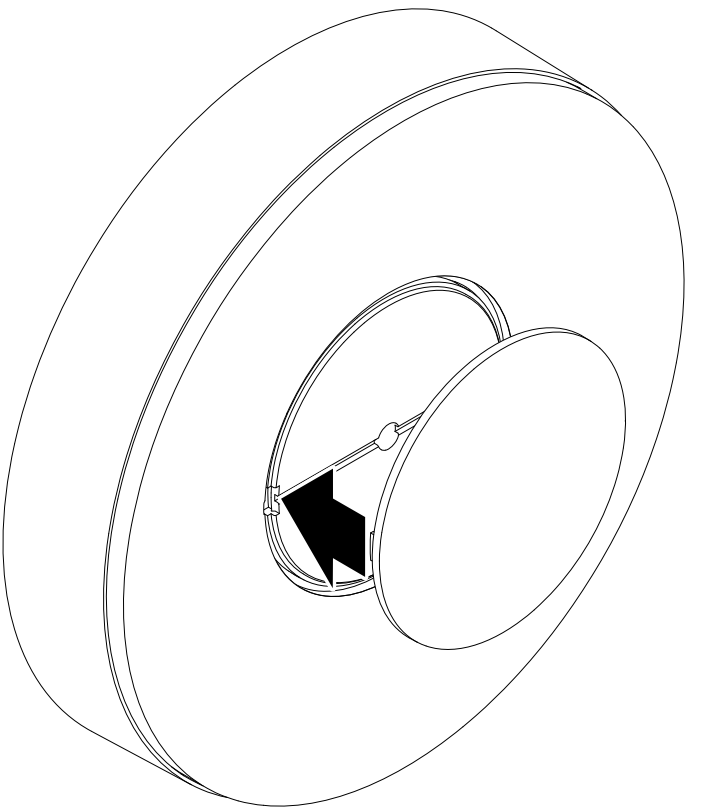

- Sett på utvendig deksel.
- Foreta innstillinger via app (kun SC-variant).

 „6. Funksjon“

6. Funksjon

Funksjonene kan stilles inn for SC-varianten.
For C-variantene gjelder funksjonene kun i kombinasjon med et Bluetooth-sensorprodukt.

Funksjonene stilles inn via Steinel Connect-appen.

Steinel Connect-app
For å konfigurere lampen med smarttelefon eller nettbrett må du laste ned STEINEL Connect-appen fra din app-butikk. Du trenger en Bluetooth-kompatibel smarttelefon eller nettbrett.

Android

iOS

Funksjoner som kan stilles inn via Steinel Connect-appen:
– Tidsinnstilling.
– Rekkeviddeinnstilling.
– Skumringsinnstilling.
– Grunnlysfunksjon.
– Hovedlys-/grunnlysnivå kan stilles inn.
– Utvidet rekkeviddeinnstilling.
– Gruppesammenkobling.
– Skumringsinnstilling med teach-in.

NB:
For å utelukke feilstasjoner må det overholdes en minsteavstand på 3 m til WiFi-ruteren og basestasjoner.

Fabrikkinnstillinger (tilstand ved levering)

Rekkevidde:	**maks.**
Tidsinnstilling hovedlys:	**10 sek.**
Tidsinnstilling grunnlys:	**1 min.**
Skumringsinnstilling:	**2 000 lux**
Grunnlys dimmenivå:	**50 %**

Start-Up/strømavbrudd
Innstillingene og LED-lampens aktuelle driftsmodus blir lagret dersom nettspenningen frakobles. De gjenopprettes når nettspenningen opprettes igjen.

Rekkeviddeinnstilling (følsomhet)
Med begrepet rekkevidde menes en omtrent sirkelformet diameter på bakken som utgjør dekningsområdet når lampen monteres i 2 m høyde.
– Innstilling på maksimalt = maks. rekkevidde (4 m)
– Innstilling på minimalt = min. rekkevidde (1 m)

Tidsinnstilling
Tiden (belysningstid) kan stilles trinnløst inn fra ca. 5 sekunder til maks. 60 minutter. Hver registrerte bevegelse kobler inn lyset på nytt.

Merk:
Hver gang enheten kobles ut, er en ny bevegelsesregistrering mulig først etter ca. 1 sekund. Deretter kan enheten tenne lys ved bevegelse igjen.
Ved innstilling av dekningsområdet og for funksjonstest anbefales det å stille inn kortest mulig tid.

Skumringsinnstilling
Ønsket reaksjonsnivå (skumring) kan stilles trinnløst inn fra ca. 2-2 000 lux.
☼ = dagslysmodus (uavhengig av lysstyrke)
☾ = skumringsmodus (ca. 2 lux)

Ved innstilling av dekningsområdet og for funksjonstesten i dagslys må stillskruen stå på ☼.

Grunnlys
Lysstyrken for grunnlyset kan stilles trinnløst inn mellom 1 % og 50 %.
Varigheten for grunnlyset kan stilles trinnløst inn mellom 10 og 30 minutter, eller for hele natten.

Hovedlys
Lysstyrken for hovedlyset kan stilles inn mellom 50 % og 100 %.

Gruppering
Du kan bruke enheten som enkeltlampe, eller koble flere lamper sammen i grupper via trådløs kommunikasjon. Alle lamper som er tilordnet en gruppe, agerer iht. gruppeparametrene som er stilt inn i Steinel Connect-appen. Rekkevidden kan stilles inn individuelt for alle gruppedeltakerne.

Fade Time
Med Fade Time kan du stille inn dimmekurven ved inn- og utkobling (1 s - 3 s).

Funksjon som tenner neste lampe
Funksjonen som tenner neste lampe («nabofunksjon») kan aktiveres eller deaktiveres via Steinel Connect-appen.
Da tilordnes nabogruppene til den aktive lampegruppen. Gruppen lytter til innkoblingssignaler fra den tilordnede nabogruppen og kobler inn hovedlyset eller grunnlyset, avhengig av innstillingene.

7. Vedlikehold og stell

Apparatet er vedlikeholdsfritt.

Elektrisk strøm kan utgjøre fare!

Kommer strømførende deler i kontakt med vann, kan dette føre til elektrisk sjokk, forbrenninger eller død.

- Apparatet skal kun rengjøres når det er tørt.

Fare for materielle skader!
Bruk av feil rengjøringsmiddel kan skade enheten.

- Rengjør apparatet med en lett fuktig klut uten rengjøringsmiddel.

Viktig: Funksjonsenheten kan ikke skiftes ut.

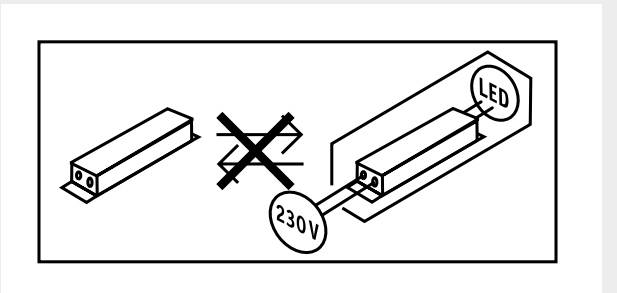

8. Avfallsbehandling

Elektriske apparater, tilbehør og emballasje skal resirkuleres på en miljøvennlig måte.

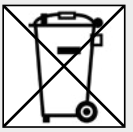

Ikke kast elektriske apparater i husholdningsavfallet.

Gjelder kun EU-land:
I henhold til gjeldende europeiske retningslinjer for elektriske apparater og brukte elektriske apparater, og i samsvar med nasjonal lovgivning, skal elektriske apparater som ikke lenger kan benyttes, samles opp atskilt fra annet søppel og gjenvinnes på en miljøvennlig måte.

9. Samsvarserklæring

Hermed erklærer STEINEL GmbH at det trådløse anlegget av type RS 200 SC/C oppfyller kravene i direktiv 2014/53/EU. Du finner EU-samsvarserklæringen i sin helhet på følgende internettadresse: www.steinel.de

10. Produsentgaranti

Dette Steinel-produktet er fremstilt med største nøyaktighet. Det er testet mht. funksjon og sikkerhet i henhold til gjeldende forskrifter og deretter underkastet en stikkprøvekontroll. Steinel gir full garanti for feilfri kvalitet og funksjon. Garantitiden utgjør 36 måneder, regnet fra dagen apparatet ble solgt til forbrukeren. Vi utbedrer mangler som kan føres tilbake til fabrikasjonsfeil eller feil ved materialene. Garantien ytes ved reparasjon eller ved at deler med feil byttes ut. Garantien bortfaller ved skader på slitasjedeler, eller ved skader eller mangler som er oppstått som følge av ukyndig bruk eller vedlikehold. Følgeskader ved bruk (skader på andre gjenstander) dekkes ikke av garantien.

Garantien ytes bare hvis hele apparatet pakkes godt inn og sendes til importøren. Legg ved en kort beskrivelse av feilen samt kvittering eller regning (kjøpsdato og forhandlers stempel).

Reparasjonsservice
Etter garantitidens utløp, eller ved mangler som ikke dekkes av garantien, kan du spørre forhandleren om muligheter for reparasjon.

3 ÅRS PRODUSENT GARANTI

11. Tekniske spesifikasjoner

- Mål (Ø × T): *263 × 53 mm*
- Spenning: *220-240 V, 50/60 Hz*
- Effektopptak (P_{on}): *17,1 W*
- Standby nettverk (P_{net}): *0,50 W*
- Standby sensor RS 200 SC (P_{sb}): *0,50 W*
- Lysstrøm (360°): *1 165 lm*
- Effektivitet: *68 lm/W*
- Fargetemperatur: *3 000 K (varmhvit)*
- Fargegjengivelsesindeks: *R_a = 80*
- Middels levetid: *L70B50 ved 25 °C: >36 000 t.*
- Fargekonsistens SDCM: *startverdi: 6*
- Lysstyrkefordeling:

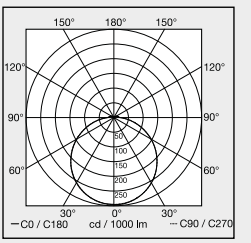

- HF-teknologi: 5,8 GHz (reagerer temperaturuavhengig på de minste bevegelser)
- Registreringsvinkel RS 200 SC: *360° med 160° åpningsvinkel*
- Sendeeffekt: *ca. 1 mW*
- Rekkevidde RS 200 SC: *Ø 1-8 m*
- Tidsinnstilling RS 200 SC: *5 s - 30 min*
- Skumringsinnstilling RS 200 SC: *2-2 000 Lux*
- Kapslingsgrad: *IP 54*
- Kapslingsklasse: *I*
- Omgivelsestemperatur: *-20 til +40 °C*
- Energieffektivitetsklasse: *Dette produktet inneholder en lyskilde i energieffektivitetsklasse «E».*
- Sendeeffekt Bluetooth: 5 dBm/3 mW
- Frekvens Bluetooth: 2,4 - 2,48 GHz

12. Utbedring av feil

Apparatet har ikke spenning.

– Sikringen ikke innkoblet eller defekt.
  - Koble inn sikringen.
  - Skift ut defekt sikring.
– Brudd på ledningen.
  - Kontroller ledningen med spenningstester.
– Kortslutning i nettledningen.
  - Kontroller koblingene.
– En eventuell ledningsbryter er slått av
  - Slå på nettbryteren.

Enheten kobles ikke inn.

– Ikke korrekt valgt skumringsinnstilling.
  - Still inn skumringsinnstillingen på nytt.
– Ledningsbryter er AV.
  - Still inn ledningsbryteren.
– Sikringen ikke innkoblet eller defekt.
  - Koble inn sikringen.
  - Skift ut defekt sikring.
– Raske bevegelser undertrykkes for feilminimering, eller det er stilt inn et for lite eller ikke korrekt dekningsområde
  - Kontroller og juster dekningsområdet.
– Lyskilden er defekt.
  - Lyskilden kan ikke skiftes ut. Skift ut hele enheten.

Enheten kobles ikke ut.

– Permanente bevegelser i dekningsområdet.
  - Kontroller dekningsområdet.
  - Innskrenk eller forandre dekningsområdet ved behov.

Apparatet slår seg på når det ikke skal

– Enheten er ikke festet godt nok
  - Monter enheten godt.
– Det var bevegelser i området som observatøren ikke så (bevegelser bak vegg, et lite objekt beveget seg i umiddelbar nærhet av lampen etc.).
  - Kontroller området.
  - Innskrenk eller forandre dekningsområdet ved behov.

Περιεχόμενα

1.	Σχετικά με αυτό το έγγραφο	3
2.	Γενικές υποδείξεις ασφάλειας	3
3.	Περιγραφή συσκευής	4
4.	Ηλεκτρική σύνδεση	9
5.	Συναρμολόγηση	10
6.	Λειτουργία	20
7.	Συντήρηση και Φροντίδα	23
8.	Απόσυρση	24
9.	Δήλωση συμμόρφωσης	24
10.	Εγγύηση κατασκευαστή	25
11.	Τεχνικά δεδομένα	26
12.	Αποκατάσταση βλάβης	27

1. Σχετικά με αυτό το έγγραφο

– Κατοχυρωμένη τεχνογνωσία. Ανατύπωση, ακόμα και αποσπασματικά, μόνο κατόπιν δικής μας έγκρισης.
– Με επιφύλαξη τροποποιήσεων, οι οποίες εξυπηρετούν στην τεχνολογική πρόοδο.



Προειδοποίηση ενώπιον κινδύνων!



Προειδοποίηση ενώπιον κινδύνου λόγω ρεύματος!



Προειδοποίηση ενώπιον κινδύνου λόγω νερού!

2. Γενικές υποδείξεις ασφάλειας



Κίνδυνος λόγω μη τήρησης των οδηγιών χρήσης!

Οι παρούσες οδηγίες περιέχουν σημαντικές πληροφορίες για τον ασφαλή χειρισμό της συσκευής. Επισημαίνεται ιδιαίτερα η προσοχή σε δυνητικούς κινδύνους. Η μη τήρηση μπορεί να προκαλέσει θάνατο ή σοβαρούς τραυματισμούς.

- Διαβάζετε προσεκτικά τις οδηγίες.
- Ακολουθείτε τις υποδείξεις ασφαλείας.
- Φυλάσσετε σε προσβάσιμο μέρος.

– Η χρήση ηλεκτρικού ρεύματος μπορεί να οδηγήσει σε επικίνδυνες καταστάσεις. Η επαφή ρευματοφόρων εξαρτημάτων μπορεί να προκαλέσει ηλεκτρικό σοκ, εγκαύματα ή και θάνατο.
– Η εργασία σε ηλεκτρική τάση πρέπει να εκτελείται από εξειδικευμένο προσωπικό.
– Πρέπει να τηρούνται οι συνήθεις προδιαγραφές εγκατάστασης και οι όροι σύνδεσης που ισχύουν στην εκάστοτε χώρα (π.χ DE: VDE 0100, AT: ÖVE-ÖNORM E8001-1, CH: SEV 1000).

– Χρησιμοποιείτε μόνο γνήσια ανταλλακτικά.

3. Περιγραφή συσκευής

Χρήση σύμφωνα με τους κανονισμούς RS 200 SC
– Αισθητήριος λαμπτήρας LED με ενεργό ανιχνευτή κινήσεων.
– Εγκατάσταση τοίχου και οροφής.
– Σε εσωτερικούς/εξωτερικούς χώρους. Η χρήση σε εξωτερικούς χώρους είναι εφικτή μόνο υπό όρους εξαιτίας ευαίσθητης ανίχνευσης.

Χρήση σύμφωνα με τους κανονισμούς RS 200 C
– Λαμπτήρας LED.
– Εγκατάσταση τοίχου και οροφής.
– Σε εσωτερικούς/εξωτερικούς χώρους.

Αρχή λειτουργίας RS 200 SC
– Ο υπέρυθρος ανιχνευτής κινήσεων HF-/Radar εκπέμπει ηλεκτρομαγνητικά κύματα υψηλής συχνότητας (5,8 GHz) και αντανακλά την ηχώ από αντικείμενα.
– Η ηχώ σωμάτων που τροποποιείται λόγω κίνησης μετατρέπεται ηλεκτρονικά και ενεργοποιεί αυτόματα τον λαμπτήρα LED.
– Η ανίχνευση κίνησης είναι επίσης δυνατή μέσα από λεπτούς τοίχους, πόρτες και υαλοπίνακες.
– Δυνατότητα ανίχνευσης κίνησης ακόμα και μικρών κινήσεων.
– Δεν γίνονται λάθος ενεργοποιήσεις λόγω πηγών θερμότητας και διακυμάνσεων θερμοκρασίας.
– Το εύρος ανίχνευσης του αισθητήρα περιορίζεται με ακρίβεια μέσω της ρύθμισης εμβέλειας μέσω διεπαφής διαδικτύου και της εφαρμογής.

Υπόδειξη:
Η ισχύς υψηλής συχνότητας του αισθητήρα υψηλών συχνοτήτων HF ανέρχεται περ. σε 1 mW – αυτό είναι μόνο ένα 1000στό της ισχύος εκπομπής ενός κινητού τηλεφώνου ή μιας συσκευής μικροκυμάτων.

Αρχή λειτουργίας RS 200 C
Οι εκδόσεις C μπορούν να δικτυωθούν μέσω Bluetooth με άλλους αισθητήρες, έτσι ώστε να εφαρμοστεί επέκταση του εύρους ανίχνευσης. Μεταδίδουν περαιτέρω τα σήματα που λαμβάνουν (παρουσία και φωτεινότητα) μέσω Bluetooth. Ο έλεγχος πραγματοποιείται στον δικτυωμένο αισθητήρα με άλλες διεπαφές.

Περιεχόμενο συσκευασίας

3.1

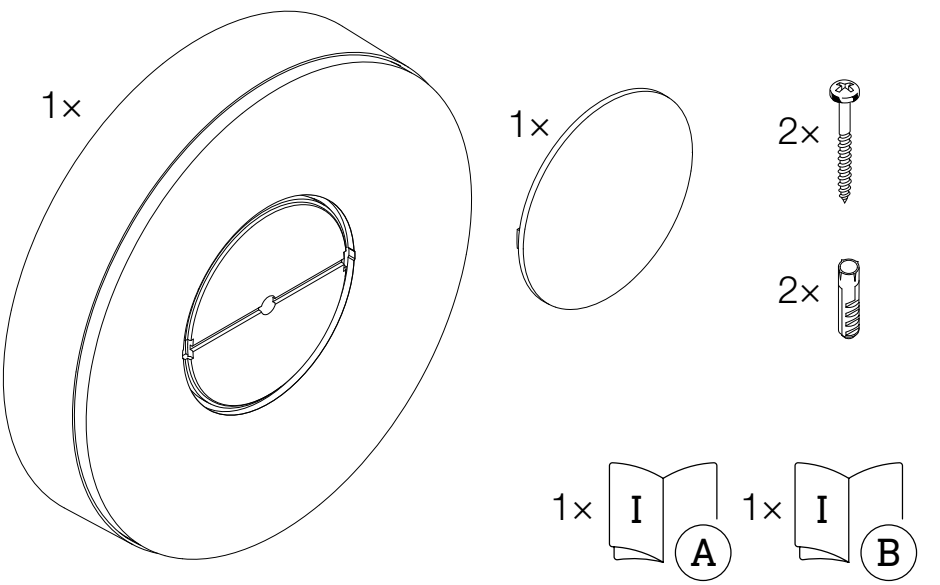

– 1 λαμπτήρας LED
– 1 εξωτερικό κάλυμμα
– 2 βίδες
– 2 τακάκια
– 1 φυλλάδιο δεδομένων ασφάλειας (A)
– 1 οδηγός γρήγορης εκκίνησης (B)

Διαστάσεις προϊόντος

3.2

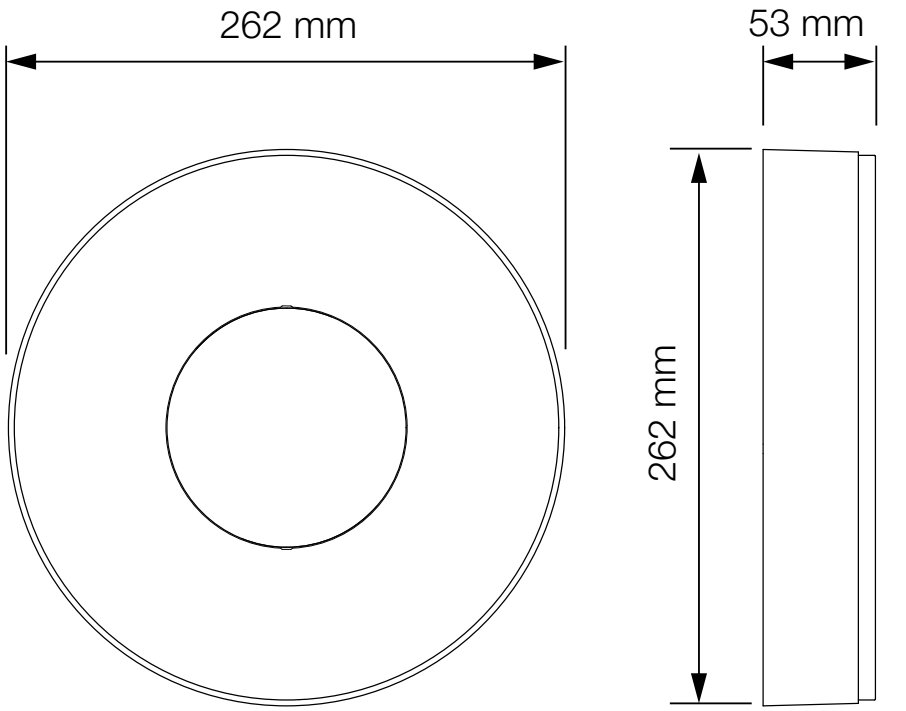

Επισκόπηση συσκευής

3.3

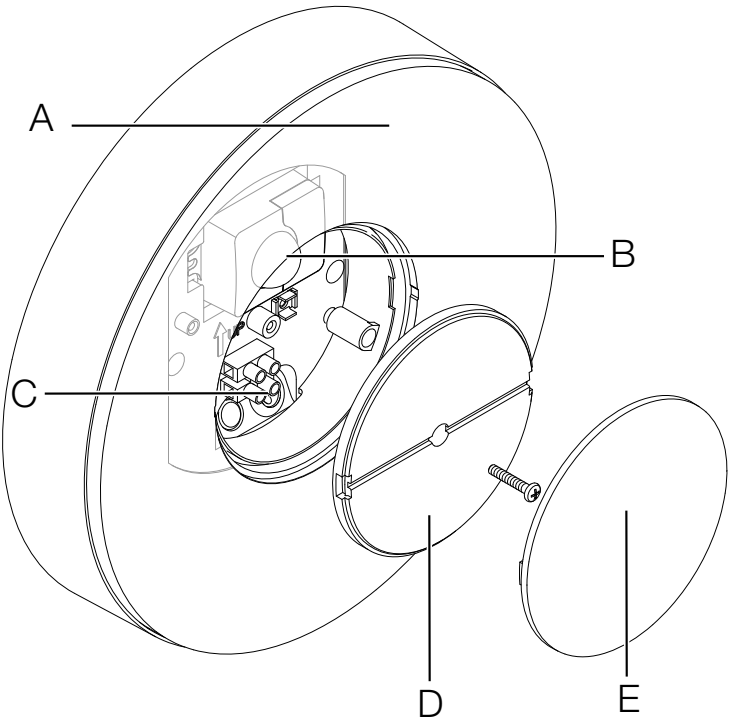

A Λαμπτήρας LED
B Αισθητήρας (μόνο εκδόσεις SC)
C Ακροδέκτης σύνδεσης
D Κάλυμμα
E Εξωτερικό κάλυμμα

Διάγραμμα διάχυσης φωτός

3.4

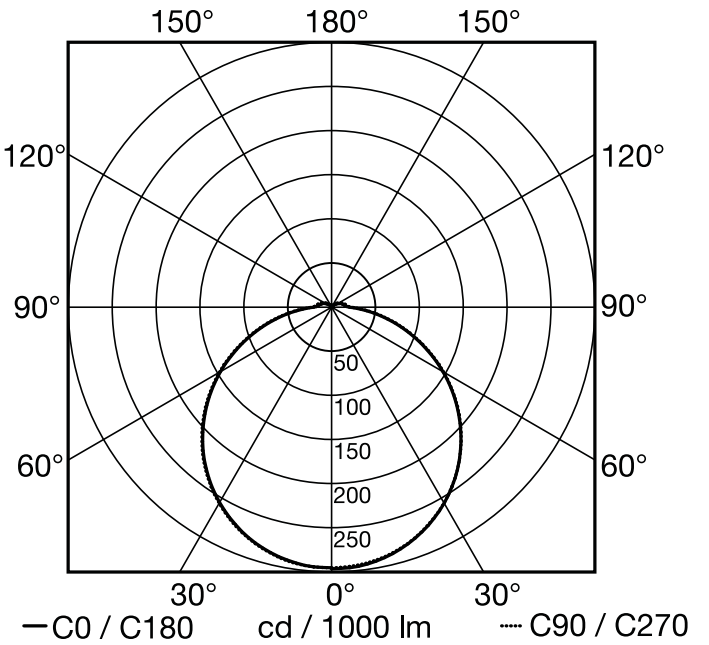

4. Ηλεκτρική σύνδεση

Διάγραμμα συνδεσμολογίας

4.1

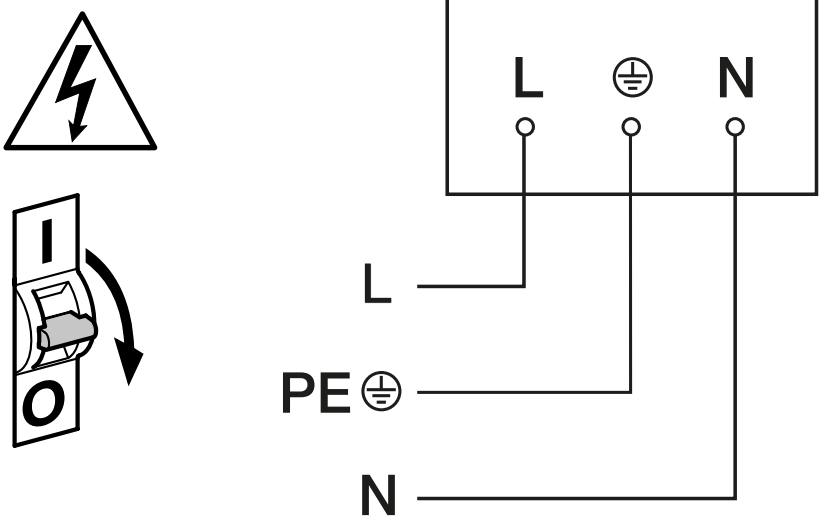

Ο αγωγός τροφοδοσίας αποτελείται από καλώδιο 2 έως 3 συρμάτων:

L = Φάση (συνήθως μαύρο, καφέ ή γκρι)
N = Ουδέτερος αγωγός (συνήθως μπλε)
PE = Αγωγός γείωσης (πράσινο/κίτρινο)

Η συσκευή μπορεί επίσης να συνδεθεί μετά από διακόπτη δικτύου, όταν διασφαλίζεται το γεγονός ότι ο διακόπτης δικτύου παραμένει σταθερά ενεργοποιημένος.

Η πηγή φωτός αυτού του λαμπτήρα δεν είναι αντικατα-στάσιμη, σε περίπτωση που πρέπει να αντικατασταθεί η πηγή φωτός (π.χ. με τη λήξη της διάρκειας ζωής της), πρέπει να αντικατασταθεί ολόκληρος ο λαμπτήρας.

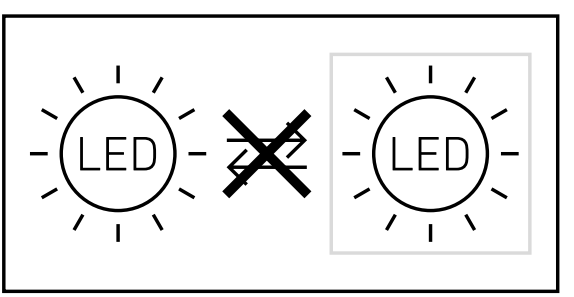

5. Συναρμολόγηση



Κίνδυνος λόγω ηλεκτρικού ρεύματος!

Η επαφή ρευματοφόρων εξαρτημάτων μπορεί να προκαλέσει ηλεκτρικό σοκ, εγκαύματα ή και θάνατο.

- Απενεργοποιείτε το ηλεκτρικό ρεύμα και διακόπτετε την τροφοδοσία τάσης.
- Ελέγχετε με δοκιμαστικό τάσης αν έχει διακοπεί η τροφοδοσία τάσης.
- Βεβαιωθείτε ότι η τροφοδοσία τάσης παραμένει διακεκομμένη.

Κίνδυνος υλικών ζημιών!

Η αντιστροφή των αγωγών σύνδεσης μπορεί να προκαλέσει βραχυκύκλωμα.

- Προσδιορίστε τους αγωγούς σύνδεσης.
- Συνδέστε σωστά τους αγωγούς σύνδεσης.

Προετοιμασία εγκατάστασης

- Ελέγχετε όλα τα εξαρτήματα για τυχόν ζημιές. Σε περίπτωση βλαβών δεν επιτρέπεται η λειτουργία του προϊόντος.
- Επιλέγετε κατάλληλο σημείο εγκατάστασης.
  - Λαμβάνετε υπόψη την εμβέλεια.
  - Λαμβάνετε υπόψη την ανίχνευση κίνησης.
  - Χωρίς κραδασμούς.
  - Εύρος ανίχνευσης απαλλαγμένο από εμπόδια.
  - Όχι σε περιοχές που παρουσιάζουν κίνδυνο έκρηξης.
  - Όχι επάνω σε εύφλεκτες επιφάνειες.
  - Μην κοιτάζετε στην πηγή φωτός από κοντινή απόσταση (< 30 cm).
  - Κρατάτε απόσταση τουλάχιστον 50 cm από άλλους λαμπτήρες LED.

Εμβέλεια εγκατάσταση σε τοίχο

5.1

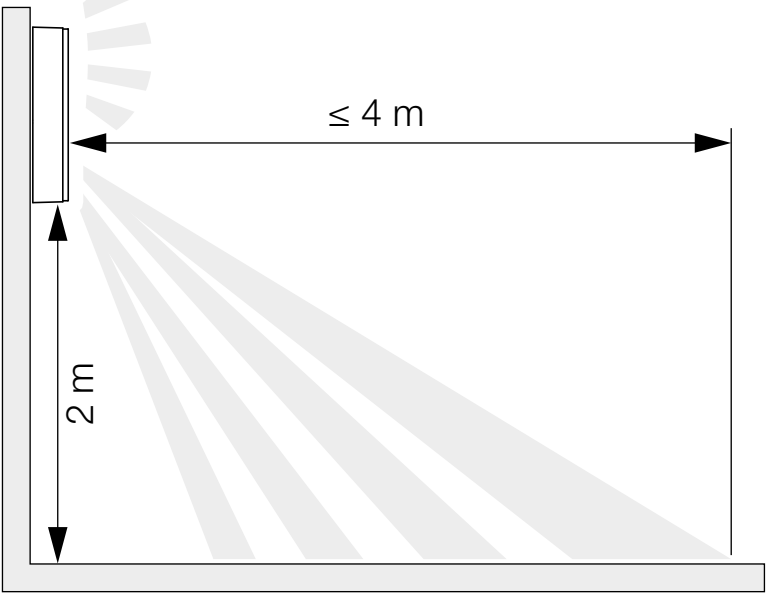

Εμβέλεια εγκατάσταση σε οροφή

5.2

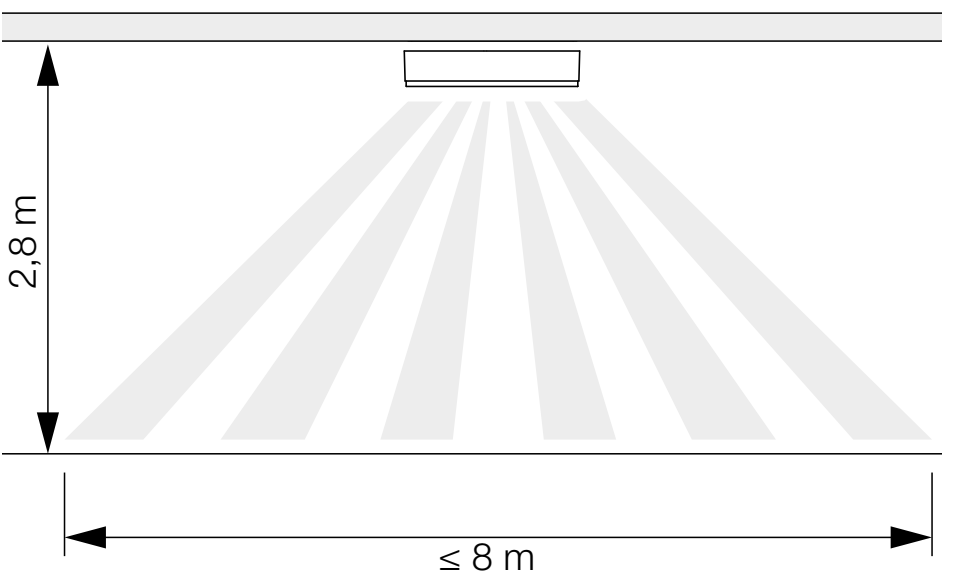

Ανίχνευση κινήσεων πλαγίως ως προς την κατεύθυνση κίνησης εγκατάστασης σε τοίχο

5.3

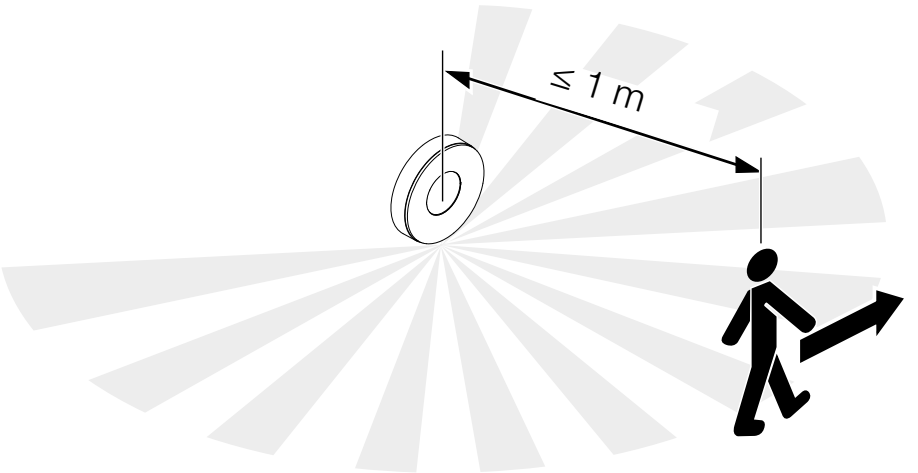

Ανίχνευση κινήσεων ως προς την κατεύθυνση κίνησης εγκατάστασης σε τοίχο

5.4

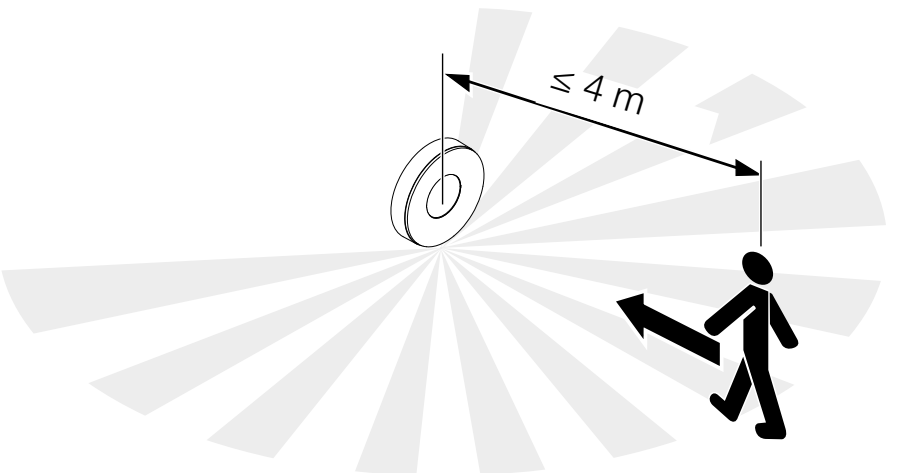

Ανίχνευση κινήσεων πλαγίως ως προς την κατεύθυνση κίνησης εγκατάστασης σε οροφή

5.5

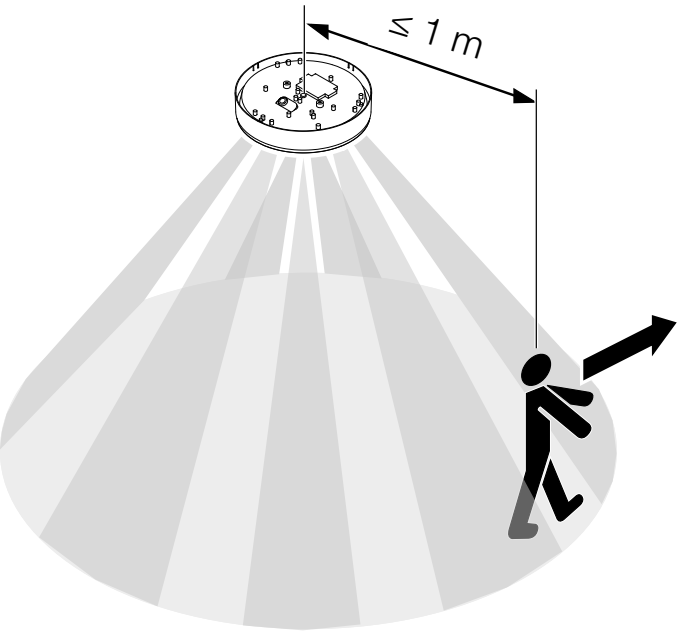

Ανίχνευση κινήσεων ως προς την κατεύθυνση κίνησης εγκατάστασης σε οροφή

5.6

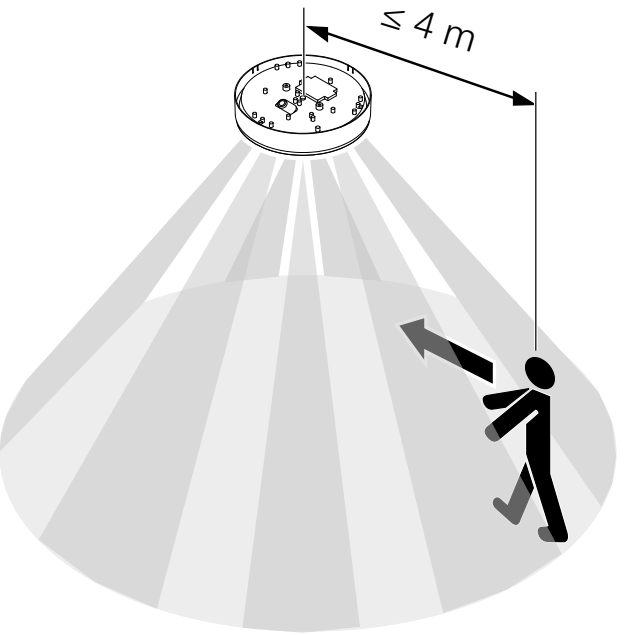

5.7

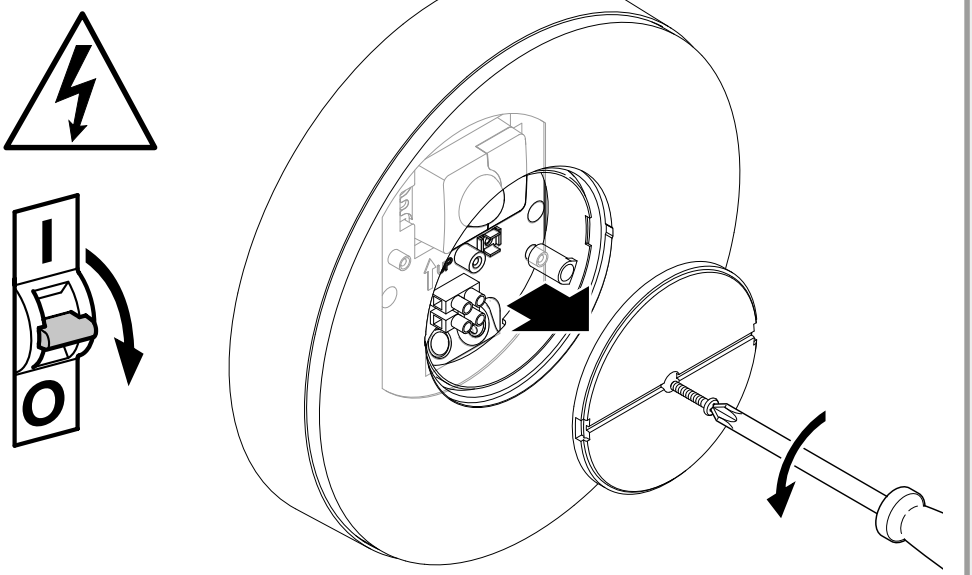

- Ελέγχετε ότι η τροφοδοσία τάσης είναι απενεργοποιημένη.
- Λύνετε τη βίδα ασφάλισης.
- Ξεβιδώστε το κάλυμμα.

5.8

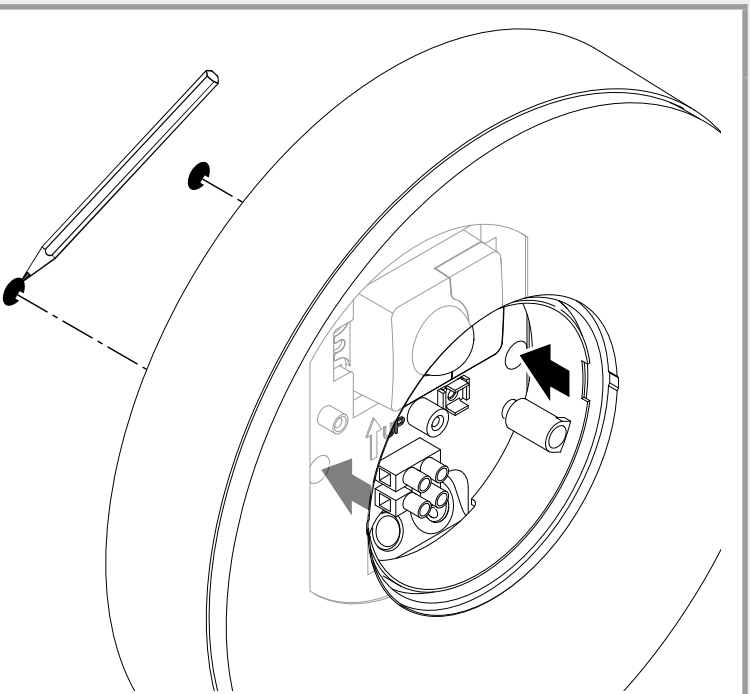

- Σημαδεύετε τα σημεία για τρύπες.

5.9

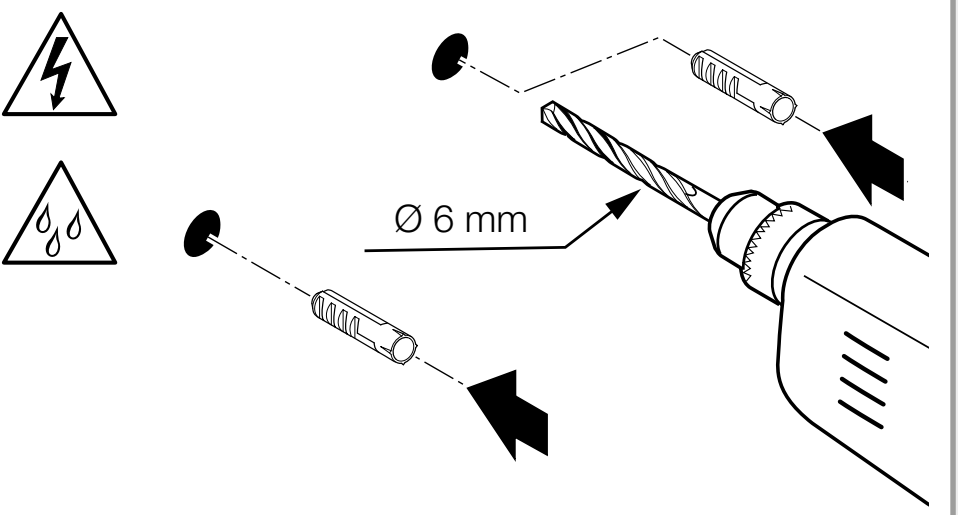

- Ανοίγετε τρύπες (ø 6 mm) και τοποθετείτε ούπατ.

5.10

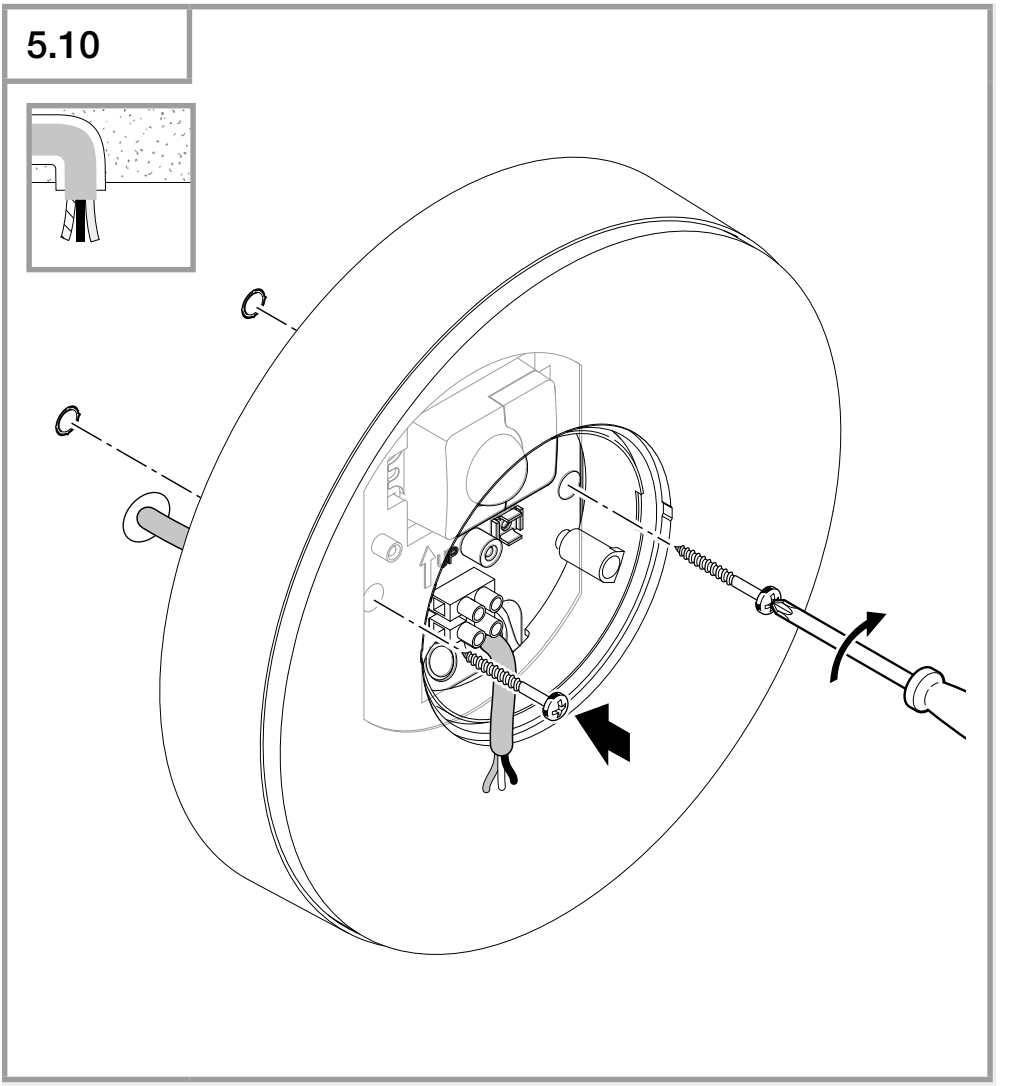

- Λαμπτήρας LED σε εγκατάσταση με ενδοτοίχιο αγωγό.

5.11

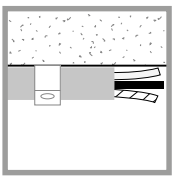

- Λαμπτήρας LED σε εγκατάσταση με εξωτοίχιο αγωγό.

5.12

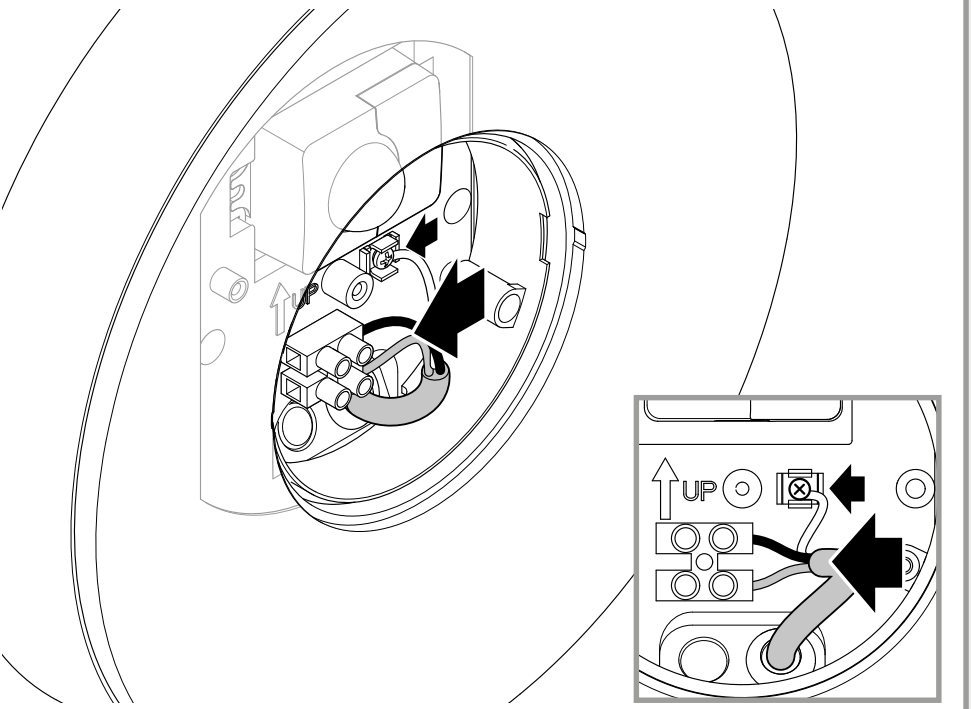

- Συνδέετε τον αγωγό ρεύματος σύμφωνα με το σχέδιο συνδεσμολογίας.

 „4. Ηλεκτρική σύνδεση“

5.13

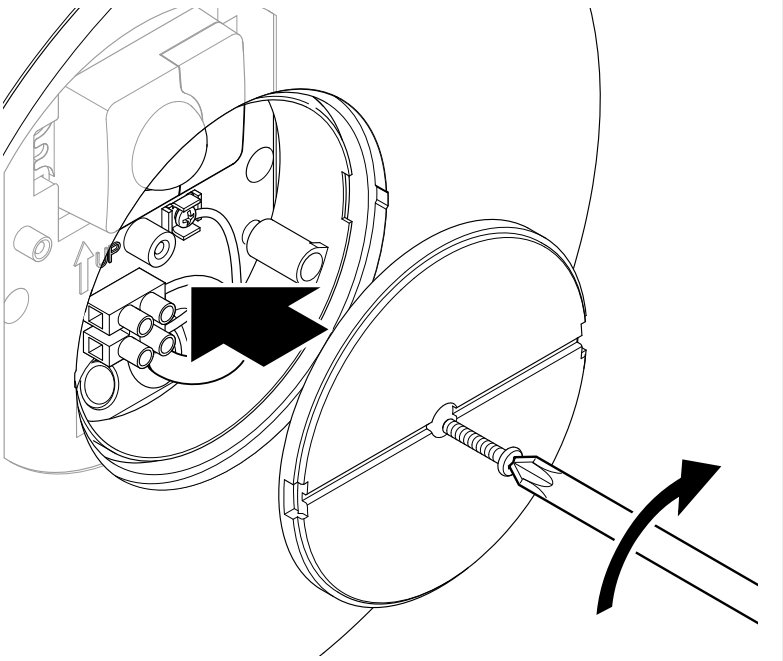

- Βιδώστε το κάλυμμα.

5.14

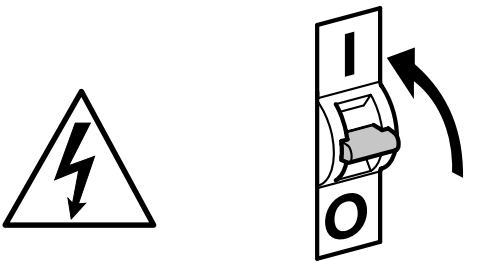

- Ενεργοποιείτε την τροφοδοσία ρεύματος.

5.15

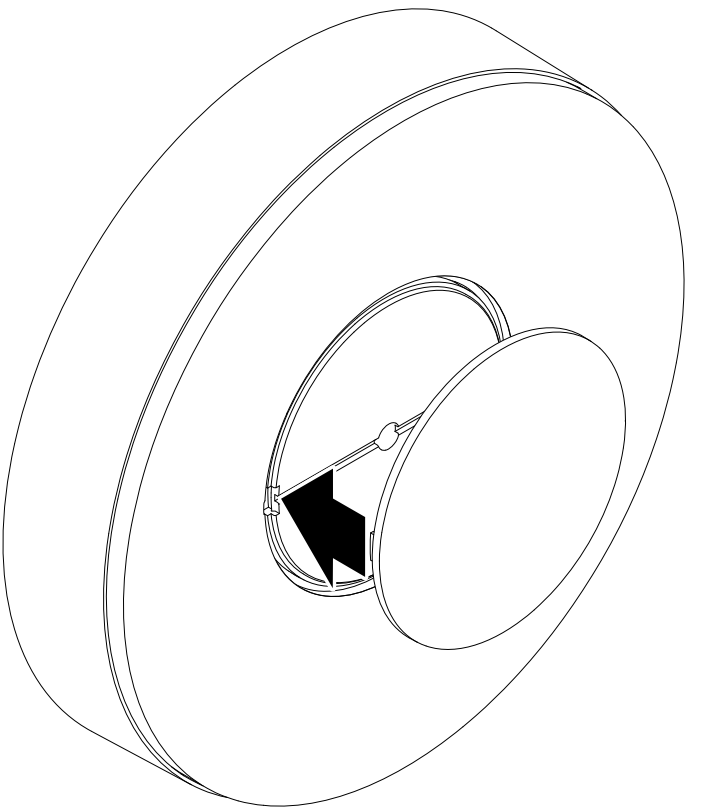

- Τοποθετήστε το εξωτερικό κάλυμμα.
- Πραγματοποιείτε τις ρυθμίσεις μέσω εφαρμογής (μόνο εκδόσεις SC).

„6. Λειτουργία“

6. Λειτουργία

Οι λειτουργίες είναι ρυθμίσιμες για τις εκδόσεις SC.
Για τις εκδόσεις C ισχύουν οι λειτουργίες μόνο σε συνδυασμό με προϊόν αισθητήρα Bluetooth.

Η ρύθμιση των λειτουργιών πραγματοποιείται μέσω της εφαρμογής Steinel Connect App.

Εφαρμογή Steinel Connect
Για τη ρύθμιση του λαμπτήρα με Smartphone ή Tablet, πρέπει να κατεβάσετε το STEINEL Connect App από το δικό σας AppStore. Απαιτείται ένα smartphone ή tablet με δυνατότητα Bluetooth.

Android

iOS

Οι ακόλουθες λειτουργίες είναι ρυθμίσιμες μέσω εφαρμογής Steinel Connect:
– Ρύθμιση χρόνου.
– Ρύθμιση εμβέλειας.
– Ρύθμιση ευαισθησίας.
– Λειτουργία βασικού φωτισμού.
– Κεντρικό φως / Στάθμη βασικού φωτός ρυθμίσιμα.
– Διευρυμένη ρύθμιση εμβέλειας.
– Ομαδική δικτύωση.
– Ρύθμιση ευαισθησίας μέσω Teach-In.

Υπόδειξη:
Πρέπει να διατηρείται ελάχιστη απόσταση 3 m από το WLAN-Router και τα Access Point, προς αποφυγή ελαττωματικών λειτουργιών.

Ρυθμίσεις εργοστασίου (κατάσταση παράδοσης)

Εμβέλεια:	**μέγ.**
Ρύθμιση χρόνου κεντρικό φως:	**10 δευτ.**
Ρύθμιση χρόνου βασικό φως:	**1 λεπτό.**
Ρύθμιση ευαισθησίας:	**2.000 Lux**
Βασικό φως επίπεδο ρεοστατικής ρύθμισης:	**50 %**

Start-Up/διακοπή τάσης
Σε περίπτωση αποσύνδεσης τάσης δικτύου, αποθηκεύονται οι ρυθμίσεις και η επίκαιρη κατάσταση λειτουργίας των λαμπτήρων LED. Όταν η τάση δικτύου συνδεθεί εκ νέου, οι εν λόγω παράμετροι επαναφέρονται.

Ρύθμιση εμβέλειας (ευαισθησία)
Με τον όρο εμβέλεια εννοείται η περίπου κυκλική διάμετρος στο δάπεδο, η οποία προκύπτει ως όριο ανίχνευσης κατά την εγκατάσταση σε ύψος 2 m.
– Ρύθμιση σε μέγιστο = μέγ. εμβέλεια (4 m)
– Ρύθμιση σε ελάχιστο = ελάχ. εμβέλεια (1 m)

Ρύθμιση χρόνου
Ο χρόνος (καθυστέρηση απενεργοποίησης) μπορεί να ρυθμιστεί αδιαβάθμητα από περίπου 5 δευτ. έως το ανώτερο 60 λεπτά. Κάθε ανιχνευμένη κίνηση ενεργοποιεί εκ νέου το φως.

Υπόδειξη:
Μετά από κάθε απενεργοποίηση της συσκευής, για περ. 1 δευτερόλεπτο δεν είναι δυνατή η εκ νέου ανίχνευση κίνησης. Τέλος, η συσκευή μπορεί να ανιχνεύσει κίνηση εκ νέου.
Κατά τη ρύθμιση των ορίων κάλυψης και για το τεστ λειτουργίας προτείνεται η ρύθμιση του βραχύτερου χρόνου.

Ρύθμιση ευαισθησίας
Η φωτεινότητα απόκρισης (λυκόφως) μπορεί να ρυθμιστεί αδιαβάθμητα από περ. 2-2.000 Lux.
☼ = Λειτουργία φωτός ημέρας (ανεξάρτητα από φωτεινότητα)
☾ = Λειτουργία λυκόφωτος (περ. 2 Lux)

Κατά τη ρύθμιση των ορίων ανίχνευσης και για το τεστ λειτουργίας σε φως ημέρας πρέπει ο ρυθμιστής να είναι σε θέση ☼.

Βασικό φως
Η φωτεινότητα του βασικού φωτός μπορεί να ρυθμιστεί αδιαβάθμητα μεταξύ 1% και 50%.
Η διάρκεια του βασικού φωτός μπορεί να ρυθμιστεί αδιαβάθμητα μεταξύ 10 λεπτών και 30 λεπτών ή για όλη τη νύχτα.

Κεντρικό φως
Η φωτεινότητα του βασικού φωτός μπορεί να ρυθμιστεί μεταξύ 50% και 100%.

Ομαδοποίηση
Υπάρχει η δυνατότητα λειτουργίας της συσκευής ως μεμονωμένου λαμπτήρα ή της σύνδεσης πολλαπλών λαμπτήρων μέσω ασύρματης επικοινωνίας σε ομάδες. Όλοι οι λαμπτήρες που ανήκουν σε μία ομάδα, αντιδρούν σύμφωνα με τις παραμέτρους ομάδας που έχουν ρυθμιστεί στην εφαρμογή Steinel Connect App. Η εμβέλεια μπορεί να ρυθμιστεί εξατομικευμένα για όλα τα μέλη της ομάδας.

Fade Time
Με τη λειτουργία Fade Time μπορεί να ρυθμιστεί η καμπύλη ρεοστατικής ρύθμισης κατά την ενεργοποίηση και την απενεργοποίηση (1 δευτ. - 3 δευτ.).

7. Συντήρηση και Φροντίδα

Η συσκευή δεν χρειάζεται συντήρηση.

Κίνδυνος λόγω ηλεκτρικού ρεύματος!

Η επαφή του νερού με ρευματοφόρα εξαρτήματα μπορεί να προκαλέσει ηλεκτρικό σοκ, εγκαύματα ή και θάνατο.

- Καθαρίστε τη συσκευή σε στεγνή κατάσταση.

Κίνδυνος υλικών ζημιών!

Η χρήση λανθασμένου απορρυπαντικού μπορεί να προκαλέσει ζημιά στη συσκευή.

- Καθαρίστε τη συσκευή με ένα ελαφρά νοτισμένο πανί χωρίς απορρυπαντικό.

Σημαντικό: Η συσκευή λειτουργίας δεν μπορεί να αντικατασταθεί.

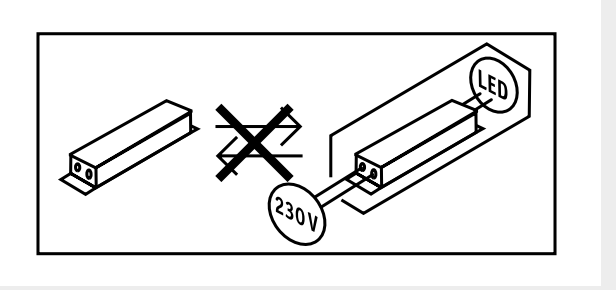

8. Απόσυρση

Οι ηλεκτρικές συσκευές, τα εξαρτήματα και οι συσκευασίες πρέπει να ανακυκλώνονται με τρόπο φιλικό προς το περιβάλλον.



Δεν επιτρέπεται να πετάτε ηλεκτρικές συσκευές στα οικιακά απορρίμματα!

Μόνο για χώρες ΕΕ:
Σύμφωνα με την ισχύουσα Ευρωπαϊκή Οδηγία σχετικά με άχρηστες ηλεκτρικές και ηλεκτρονικές συσκευές και την εφαρμογή της σε εθνικό δίκαιο πρέπει οι άχρηστες πλέον ηλεκτρικές συσκευές να αποσύρονται ξεχωριστά και να οδηγούνται σε ανακύκλωση φιλική προς το περιβάλλον.

9. Δήλωση συμμόρφωσης

Με την παρούσα, η εταιρεία STEINEL GmbH δηλώνει ότι ο τύπος ραδιοεξοπλισμού RS 200 SC/C συμμορφώνεται με την Οδηγία 2014/53/ΕΕ.
Το πλήρες κείμενο της Δήλωσης Συμμόρφωσης της ΕΕ είναι διαθέσιμο στην ακόλουθη διεύθυνση Διαδικτύου:
www.steinel.de

10. Εγγύηση κατασκευαστή

Αυτό το προϊόν STEINEL κατασκευάστηκε με μέγιστη προσοχή, ελέγχθηκε σχετικά με τη λειτουργία του και την τεχνική του ασφάλεια σύμφωνα με τους ισχύοντες κανονισμούς και κατόπιν υποβλήθηκε σε δειγματοληπτικό έλεγχο. Η εταιρία STEINEL αναλαμβάνει την εγγύηση για απρόσκοπτη κατάσταση και λειτουργία. Ο χρόνος εγγύησης ανέρχεται σε 36 μήνες και αρχίζει με την ημέρα πώλησης στον καταναλωτή. Επιδιορθώνουμε ελαττώματα, τα οποία οφείλονται σε σφάλματα υλικού ή εργοστασίου, η εγγυητική απαίτηση εκπληρώνεται με επισκευή ή αντικατάσταση ελαττωματικών εξαρτημάτων σύμφωνα με δική μας επιλογή. Η εγγυητική απαίτηση εκπίπτει για βλάβες σε φθειρόμενα εξαρτήματα όπως επίσης για βλάβες και ελαττώματα που οφείλονται σε ακατάλληλο χειρισμό ή ακατάλληλη συντήρηση. Περαιτέρω επακόλουθες βλάβες σε ξένα αντικείμενα αποκλείονται.

Η εγγύηση παρέχεται μόνο εφόσον η συσκευή αποσταλεί σε μη αποσυναρμολογημένη μορφή με σύντομη περιγραφή βλάβης, απόδειξη ταμείου ή τιμολόγιο (ημερομηνία αγοράς και σφραγίδα εμπόρου), καλά συσκευασμένη στην αρμόδια υπηρεσία σέρβις.

Σέρβις επισκευής: Για επισκευές μετά την πάροδο του χρόνου εγγύησης ή επισκευές ελαττωμάτων χωρίς εγγυητική απαίτηση απευθυνθείτε στο πλησιέστερο σέρβις για να πληροφορηθείτε τη δυνατότητα επισκευής.

3 ΕΤΗ ΚΑΤΑΣΚΕΥΑΣΤΗ ΕΓΓΥΗΣΗ

11. Τεχνικά δεδομένα

- Διαστάσεις (Ø × T): *263 × 53 mm*
- Τάση δικτύου: *220-240 V, 50/60 Hz*
- Ισχύς εισόδου (P_{on}): *17,1 W*
- Αναμονή δίκτυο (P_{net}): *0,50 W*
- Αναμονή αισθητήρας RS 200 SC (P_{sb}): *0,50 W*
- Φωτεινή ροή (360°): *1.165 lm*
- Αποδοτικότητα: *68 lm/W*
- Θερμοκρασία χρώματος: *3.000 K (θερμό λευκό)*
- Δείκτης χρωματικής απόδοσης: $R_a = 80$
- Μέση διάρκεια ζωής μέτρησης:
  L70B50 σε 25°C: >36.000 ώρες
- Χρωματική συνέπεια SDCM: *Εισαγόμενη τιμή: 6*
- Κατανομή φωτεινής έντασης:

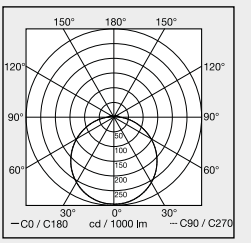

- Τεχνολογία υψηλής συχνότητας (HF): 5,8 GHz (αντιδρά ανεξάρτητα θερμοκρασίας στην παραμικρή κίνηση)
- Γωνία ανίχνευσης RS 200 SC:
  360° με 160° γωνία ανοίγματος
- Ισχύς εκπομπής: *περ. 1 mW*
- Εμβέλεια RS 200 SC: *Ø 1-8 m*
- Ρύθμιση χρόνου RS 200 SC: *5 s - 30 min*
- Ρύθμιση ευαισθησίας RS 200 SC: *2-2.000 Lux*
- Είδος προστασίας: *IP 54*
- Κλάση προστασίας: *I*
- Θερμοκρασία περιβάλλοντος: *-20 έως +40°C*
- Τάξη ενεργειακής απόδοσης:
  Το παρόν προϊόν περιέχει πηγή φωτός τάξης ενεργειακής απόδοσης *„E“.*
- Ισχύς εκπομπής Bluetooth: 5 dBm/3 mW
- Συχνότητα Bluetooth: 2,4-2,48 GHz

12. Αποκατάσταση βλάβης

Συσκευή χωρίς τάση

– Ασφάλεια μη ενεργοποιημένη ή ελαττωματική.
  • Ενεργοποιήστε την ασφάλεια.
  • Αντικαταστήστε την ελαττωματική ασφάλεια.
– Διακόπηκε το κύκλωμα.
  • Ελέγξτε το κύκλωμα με δοκιμαστικό τάσης.
– Βραχυκύκλωμα στο δίκτυο τροφοδοσίας.
  • Ελέγξτε τις συνδέσεις.
– Ενδεχομένως διακόπτης δικτύου εκτός.
  • Ενεργοποιήστε τον διακόπτη δικτύου.

Η συσκευή δεν ενεργοποιείται.

– Λανθασμένη επιλογή ρύθμισης ορίου ευαισθησίας.
  • Ρυθμίστε εκ νέου τη ρύθμιση ευαισθησίας.
– Διακόπτης δικτύου ΕΚΤΟΣ.
  • Ρυθμίστε τον διακόπτη δικτύου.
– Ασφάλεια μη ενεργοποιημένη ή ελαττωματική.
  • Ενεργοποιήστε την ασφάλεια.
  • Αντικαταστήστε την ελαττωματική ασφάλεια.
– Οι γρήγορες κινήσεις καταπιέζονται για μείωση παρασίτων ή έγινε πολύ μικρή ή εσφαλμένη ρύθμιση ορίων ανίχνευσης
  • Ελέγχετε και ρυθμίζετε το εύρος ανίχνευσης.
– Πηγή φωτός ελαττωματική.
  • Η πηγή φωτός δεν μπορεί να αλλαχθεί. Αντικαταστήστε πλήρως τη συσκευή.

Η συσκευή δεν απενεργοποιείται.

– Συνεχής κίνηση στην περιοχή ανίχνευσης.
  • Ελέγξτε το εύρος ανίχνευσης.
  • Εάν είναι απαραίτητο, περιορίστε ή αλλάξτε το εύρος ανίχνευσης.

Η συσκευή ενεργοποιείται ανεπιθύμητα.

– Ασταθής εγκατάσταση συσκευής.
  • Εγκαταστήστε σταθερά τη συσκευή.
– Υπήρξε κίνηση, αλλά δεν έγινε αντιληπτή από τον παρατηρητή (κίνηση πίσω από τοίχο, κίνηση μικρού αντικειμένου στο άμεσο περιβάλλον του λαμπτήρα κ.λπ.).
  • Ελέγχετε τα όρια ανίχνευσης.
  • Εάν είναι απαραίτητο, περιορίστε ή αλλάξτε το εύρος ανίχνευσης.

İçerik

1.	Bu doküman hakkında	3
2.	Genel güvenlik uyarıları	3
3.	Cihaz açıklaması	4
4.	Elektrik bağlantısı	9
5.	Montaj	10
6.	Fonksiyon	20
7.	Bakım ve koruma	23
8.	Tasfiye	24
9.	Uygunluk beyanı	24
10.	Üretici garantisi	25
11.	Teknik özellikler	26
12.	Sorun giderme	27

1. Bu doküman hakkında

– Telif hakları korunmaktadır. Kısmen de olsa basılması, ancak onayımız alınarak mümkündür.
– Teknik gelişmelere hizmet eden değişiklikler yapma hakkı saklıdır.



Tehlikelere karşı uyarı!



Elektrikten kaynaklanan tehlikelere karşı uyarı!



Sudan kaynaklanan tehlikelere karşı uyarı!

2. Genel güvenlik uyarıları



Kullanım kılavuzunun dikkate alınmaması nedeniyle tehlike!

Bu kılavuzda, cihazın emniyetli kullanımı için önemli bilgiler yer almaktadır. Olası tehlikeler özellikle vurgulanmıştır. Dikkate alınmaması halinde, ölüm veya ağır yaralanmalar meydana gelebilir.

- Kılavuzu dikkatli okuyun.
- Güvenlik uyarılarına riayet edin.
- Erişilebilir şekilde saklayın.

– Elektrik akımıyla yapılan çalışmalar, tehlikeli durumlara yol açabilir. Elektrik ileten parçalara dokunmak, elektrik çarpmasına, yanıklara veya ölüme yol açabilir.
– Şebeke gerilimindeki çalışma, yalnızca uzman teknik personel tarafından yapılabilir.
– Ülkeye özgü kurulum yönergeleri ve bağlantı koşulları dikkate alınmalıdır (örn. DE: VDE 0100, AT: ÖVE-Ö-NORM E8001-1, CH: SEV 1000).
– Sadece orijinal yedek parçalar kullanın.

3. Cihaz açıklaması

Amacına uygun kullanım RS 200 SC
- Aktif hareket dedektörlü, sensörlü LED lamba.
- Duvara ve tavana montaj.
- İç ve dış mekan. Dış mekanda, hassas algılama nedeniyle ancak koşullu olarak kullanılabilir

Amacına uygun kullanım RS 200 C
- LED lamba.
- Duvara ve tavana montaj.
- İç ve dış mekan.

Fonksiyon prensibi RS 200 SC
- YF/radarlı hareket dedektörü, yüksek frekanslı elektromanyetik dalgalar (5,8 GHz) yayar ve nesnelerden yansıyan yankıyı algılar.
- Bedenlerin hareketle değişen yankısı, elektronik forma dönüştürülür ve LED lambayı otomatik olarak çalıştırır.
- İnce duvarlar, kapılar ve cam bölmelerin ardından hareket algılama da mümkündür.
- En küçük hareketlerde bile hareket algılama mümkündür.
- Isı kaynakları ve sıcaklık dalgalanmaları nedeniyle hatalı anahtarlama olmaz.
- Sensörün algılama alanı, web arabirimi ve uygulama üzerinden menzil ayarlanarak hassas bir şekilde sınırlandırılabilir.

Not:
YF sensörünün yüksek frekans gücü yak. 1 mW'tır – bu da, bir cep telefonunun veya bir mikrodalga fırının verici gücünün sadece 1000'de biridir.

Fonksiyon prensibi RS 200 C

C seçenekleri, algılama alanını genişletmek için Bluetooth üzerinden diğer sensörlerle ağa bağlanabilir. Kaydedilen sinyalleri (varlık ve parlaklık) Bluetooth aracılığıyla iletirler. Kumanda, farklı bir arabirime sahip ağ bağlantılı sensörde gerçekleşir.

Teslimat kapsamı

3.1

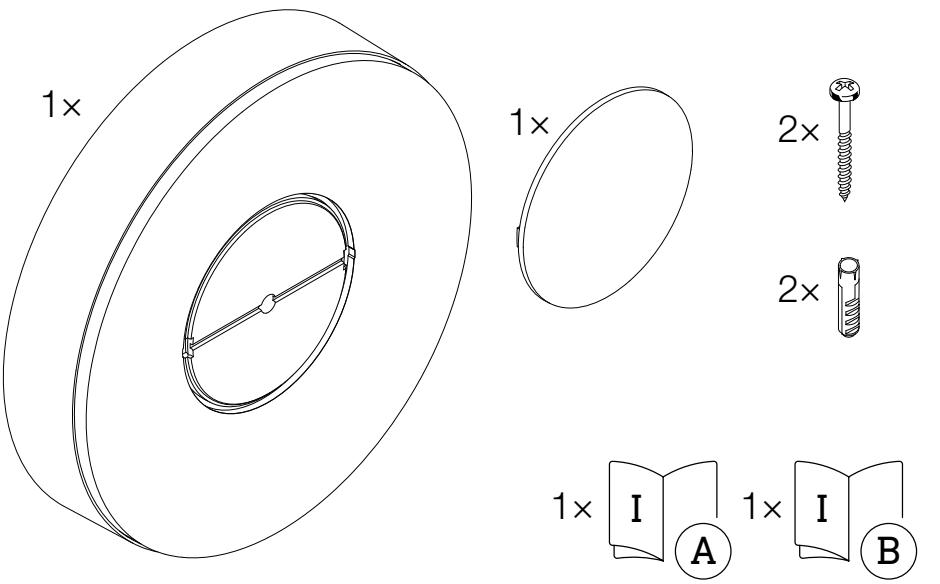

- 1 LED lamba
- 1 Dış kapak
- 2 vida
- 2 dübel
- 1 Güvenlik Bilgi Formu (A)
- 1 Hızlı Başlatma Kılavuzu (B)

Ürünün boyutları

3.2

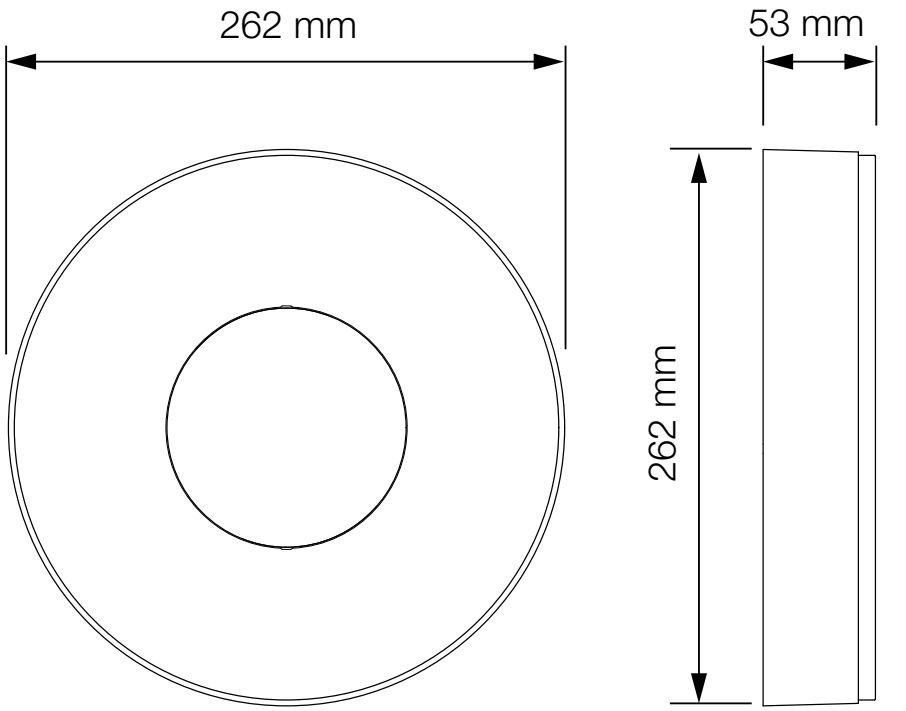

Cihazın genel görünümü

3.3

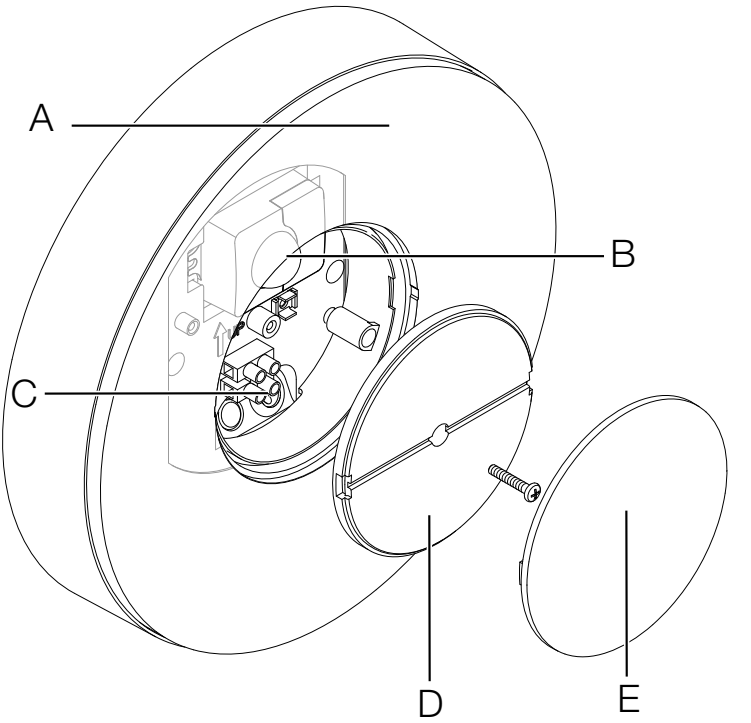

A LED lamba
B Sensör (sadece SC versiyonu)
C Bağlantı terminali
D Kapak
E Dış kapak

Işık dağılım eğrisi

3.4

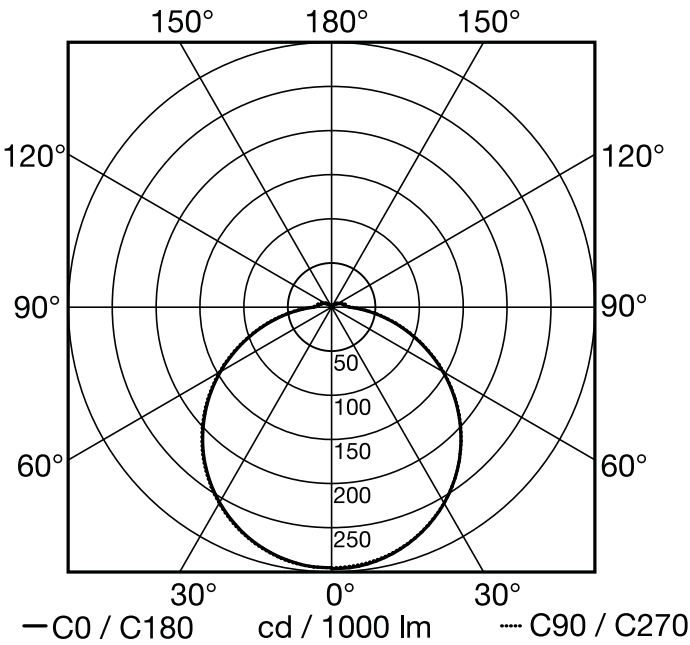

4. Elektrik bağlantısı

Devre şeması

4.1

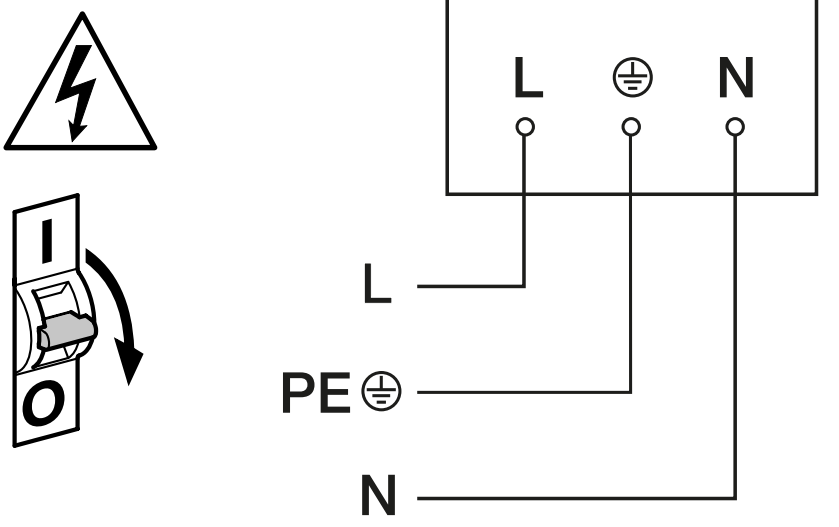

Elektrik tesisatı, 2 ila 3 telli bir kablodan oluşur:

L = Faz (genellikle siyah, kahverengi veya gri)
N = Nötr hattı (genellikle mavi)
PE = Topraklama hattı (yeşil/sarı)

Şebeke anahtarının her zaman açık olduğundan emin olunması halinde, cihaz elektriksel olarak bir şebeke anahtarından sonra da bağlanabilir.

Bu lambanın ışık kaynağı değiştirilemez; ışık kaynağının değiştirilmesi gerektiğinde (örn. çalışma ömrü sona erdiğinde), komple lambanın yenilenmesi gerekir.

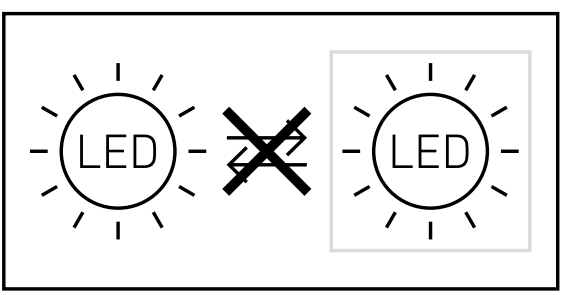

5. Montaj



Elektrik akımı nedeniyle tehlike!

Elektrik ileten parçalara dokunmak, elektrik çarpmasına, yanıklara veya ölüme yol açabilir.

- Elektriği kapatın ve elektrik beslemesini kesin.
- Elektriğin kesik olduğunu, kontrol kalemi ile kontrol edin.
- Elektrik beslemesinin kesik kalacağından emin olun.

Maddi hasar tehlikesi!

Bağlantı tesisatlarının karıştırılması, kısa devreye yol açabilir.

- Bağlantı tesisatlarını tanımlayın.
- Bağlantı tesisatlarını doğru bağlayın.

Montaj hazırlığı

- Bütün yapı parçalarında hasar kontrolü yapın. Hasarlar olduğunda, ürünü işletime almayın.
- Uygun montaj yerini seçin.
  - Erişim menzilini göz önüne alarak.
  - Hareketlerin algılanmasını göz önüne alarak.
  - Titreşimsiz.
  - Kapsama alanında engeller yok.
  - Patlama tehlikesi olmayan bölgelerde.
  - Kolay tutuşmayan yüzeylerin üzerinde.
  - Işık kaynağının içine kısa mesafeden (< 30 cm) bakılmayacak şekilde.
  - Diğer LED lambalardan en az 50 cm uzakta.

Duvara montajda menzil

5.1

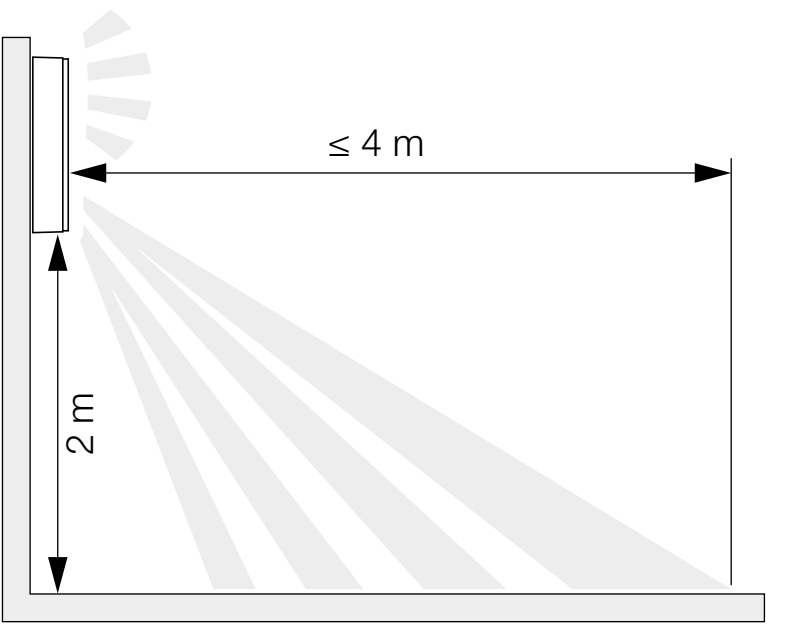

Tavana montajda menzil

5.2

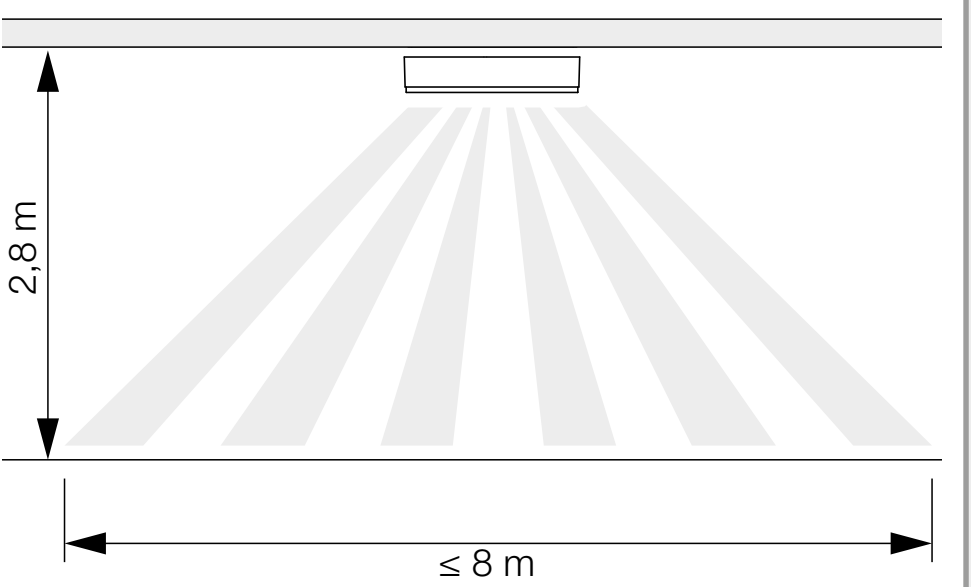

Duvara montajda hareket yönünün yan tarafında hareket algılama

5.3

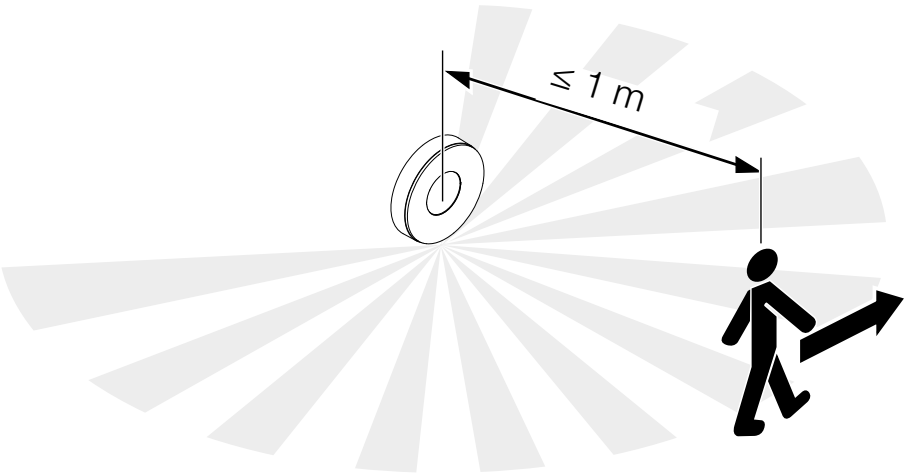

Duvara montajda hareket yönünde hareket algılama

5.4

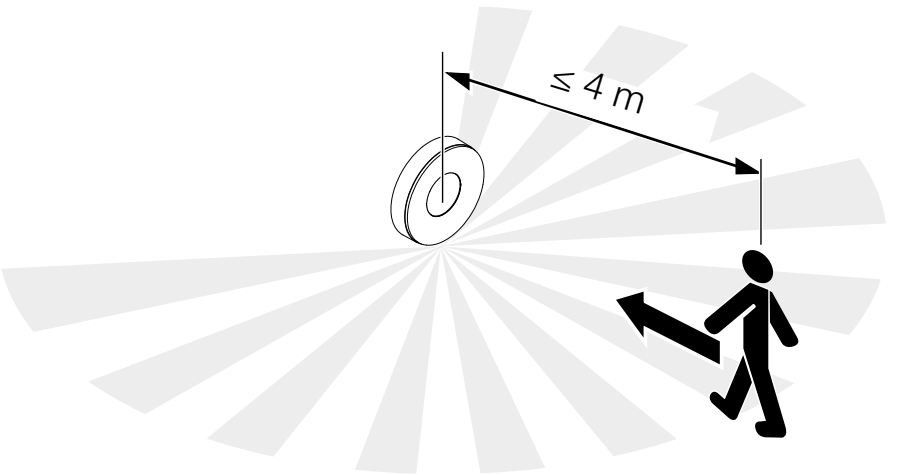

Tavana montajda hareket yönünün yan tarafında hareket algılama

5.5

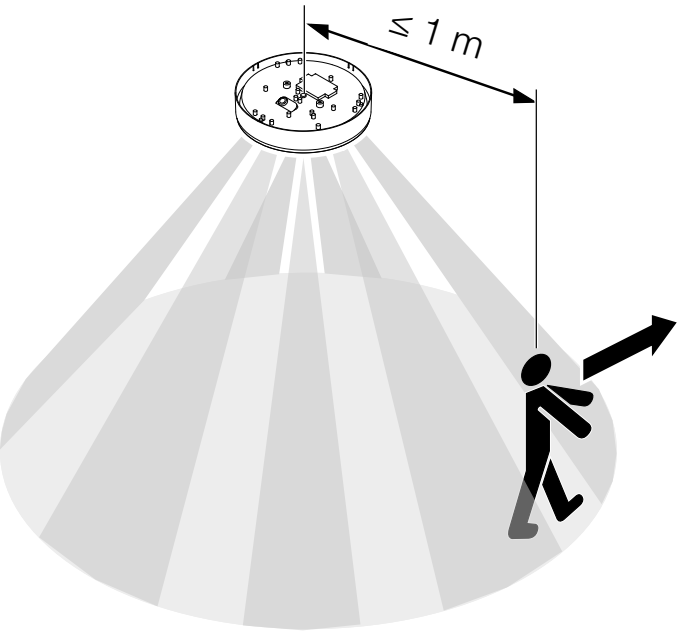

Tavana montajda hareket yönünde hareket algılama

5.6

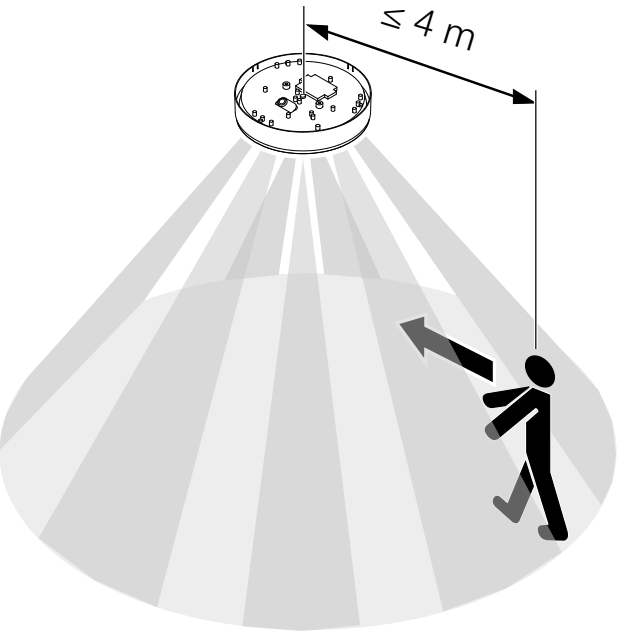

Montaj adımları

5.7

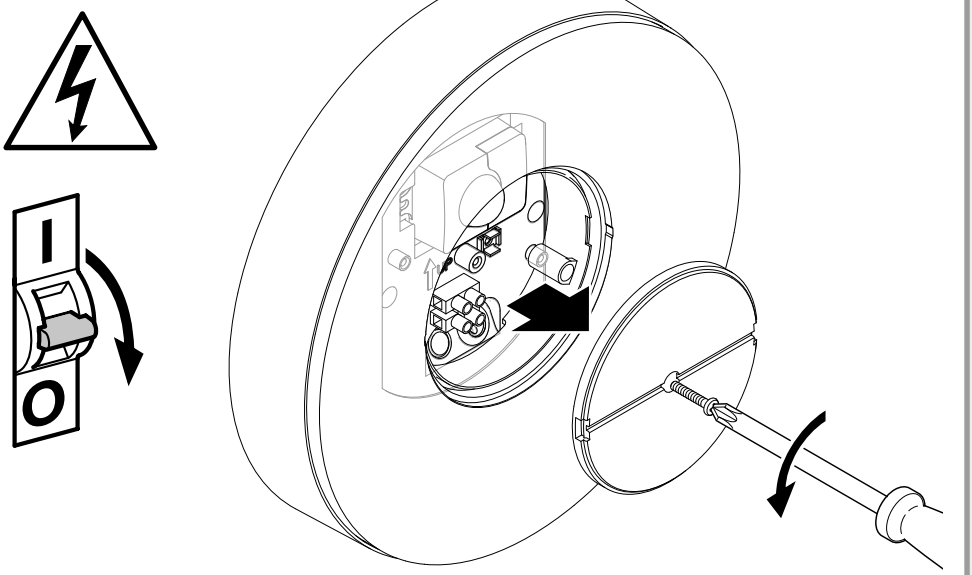

- Elektrik beslemesinin kapatıldığını kontrol edin.
- Emniyet vidasını çözün.
- Kapağın vidalarını çıkartın.

5.8

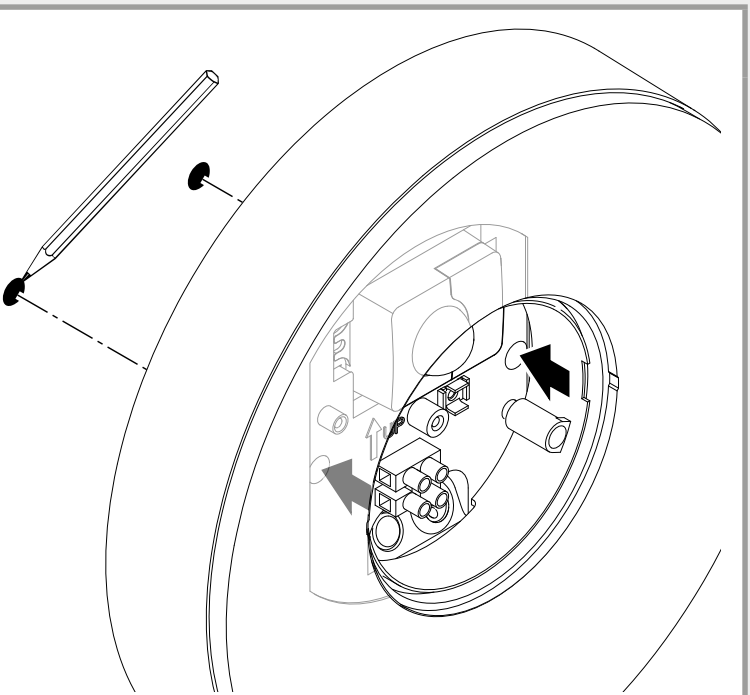

- Delik yerlerini işaretleyin.

5.9

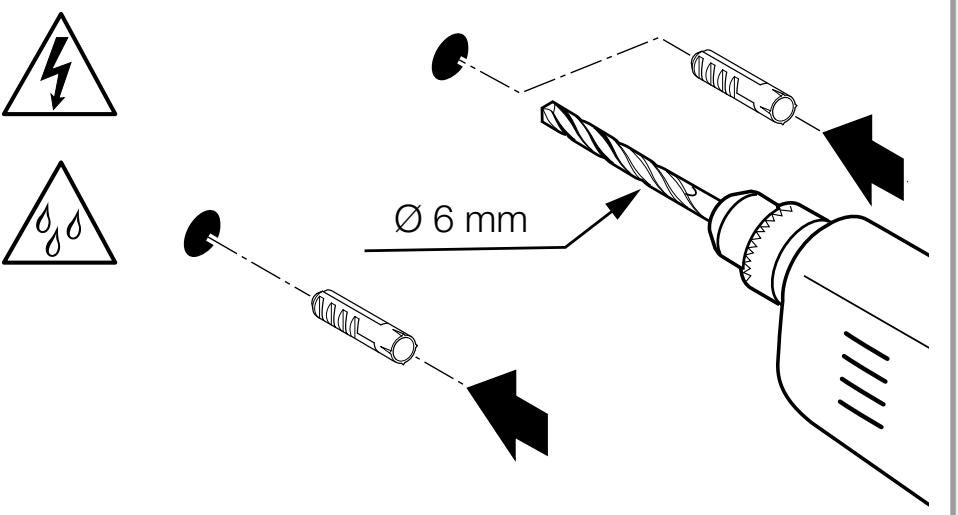

- Delikleri delin (ø 6 mm) ve dübelleri yerleştirin.

5.10

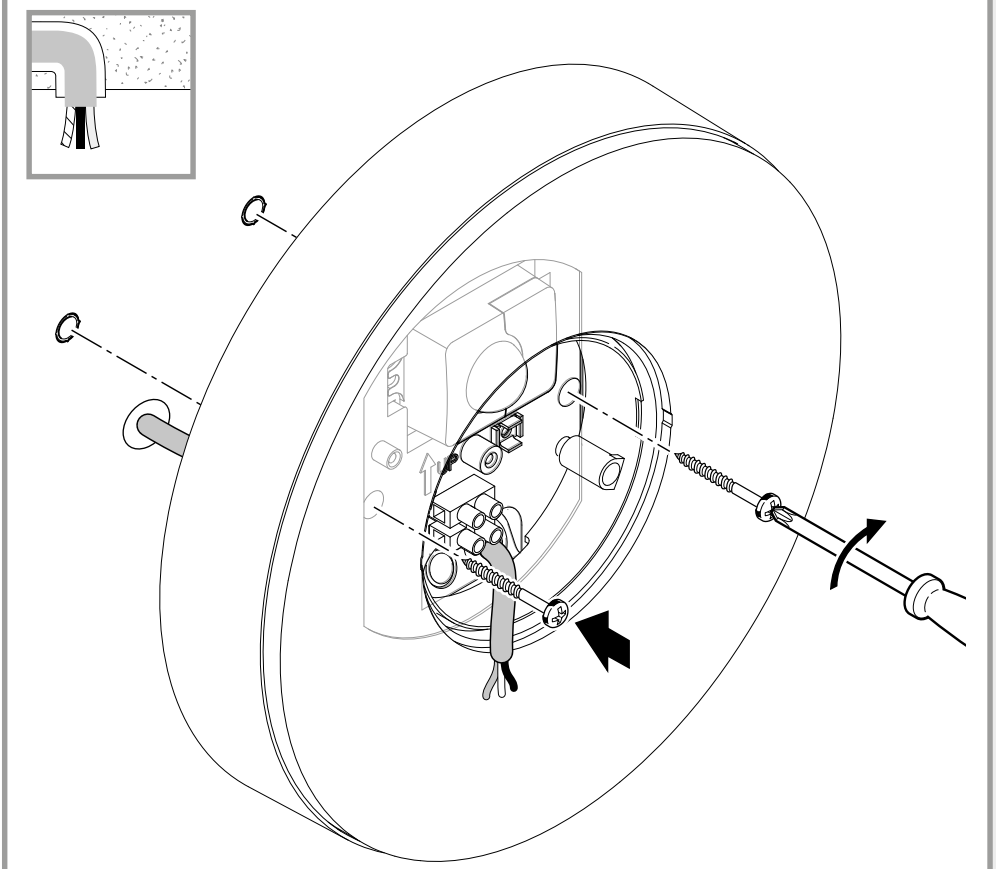

- Sıva altı besleme kablosu için LED lambayı vidalayın.

5.11

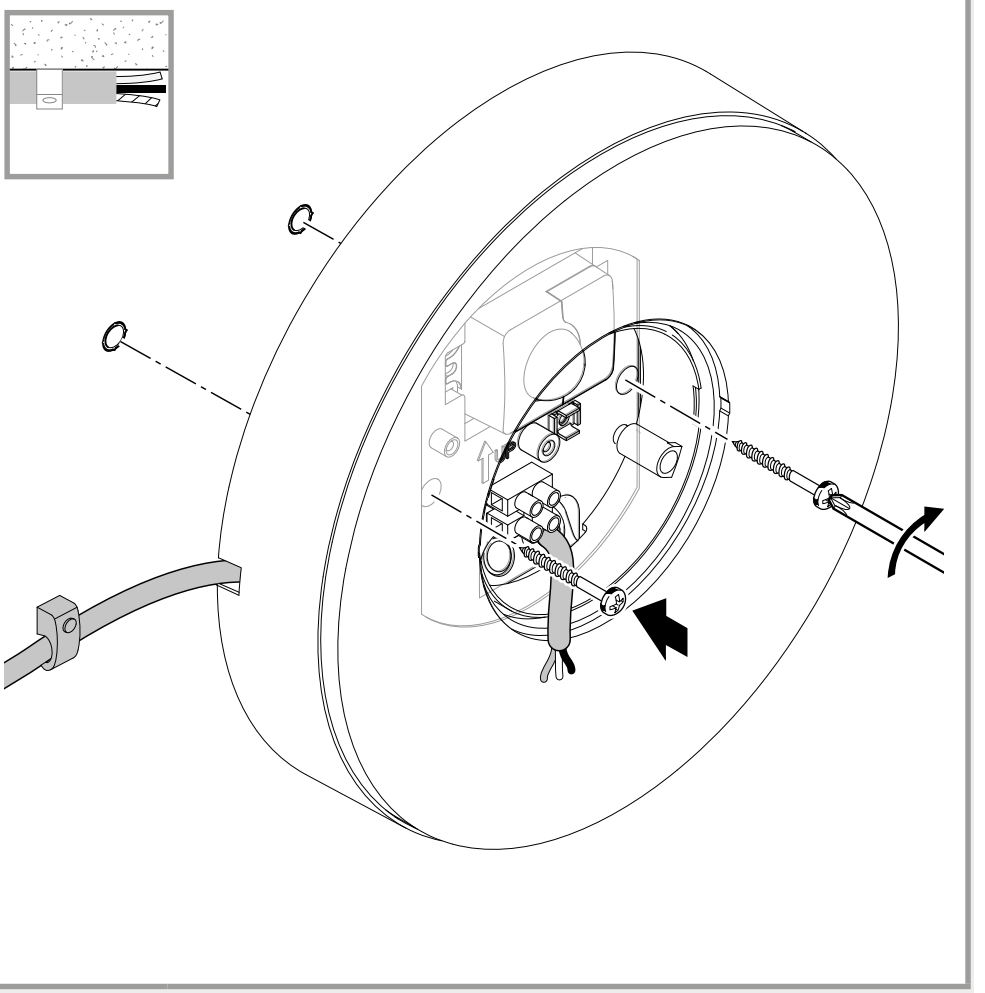

- Sıva üstü besleme kablosu için LED lambayı vidalayın.

5.12

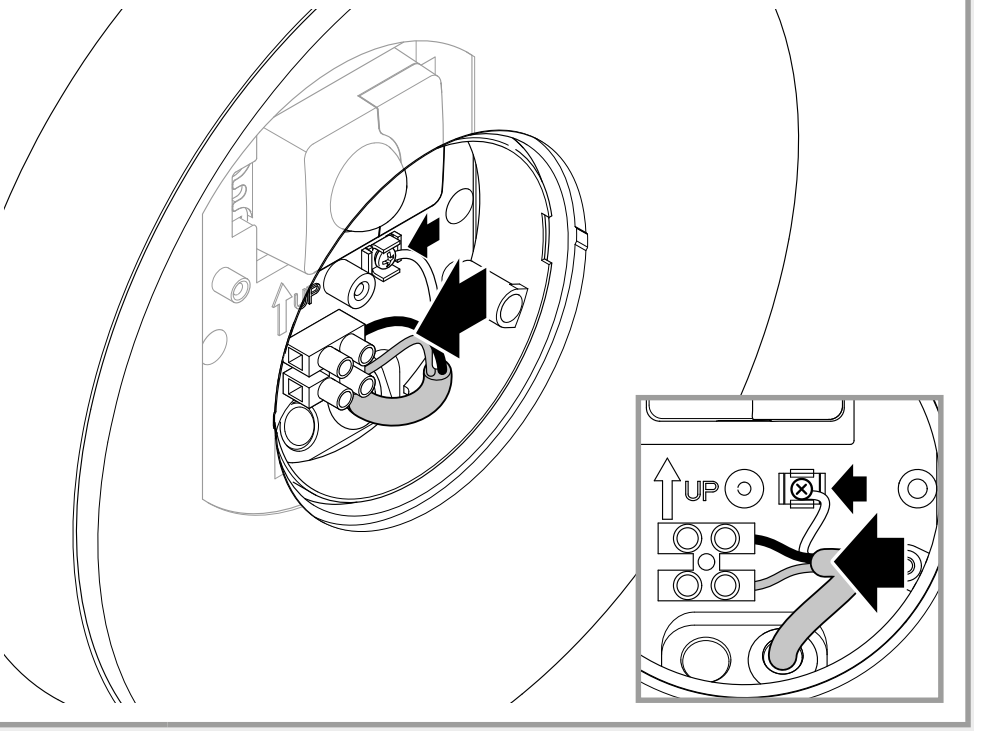

- Elektrik beslemesini devre şemasına göre bağlayın.

„4. Elektrik bağlantısı“

5.13

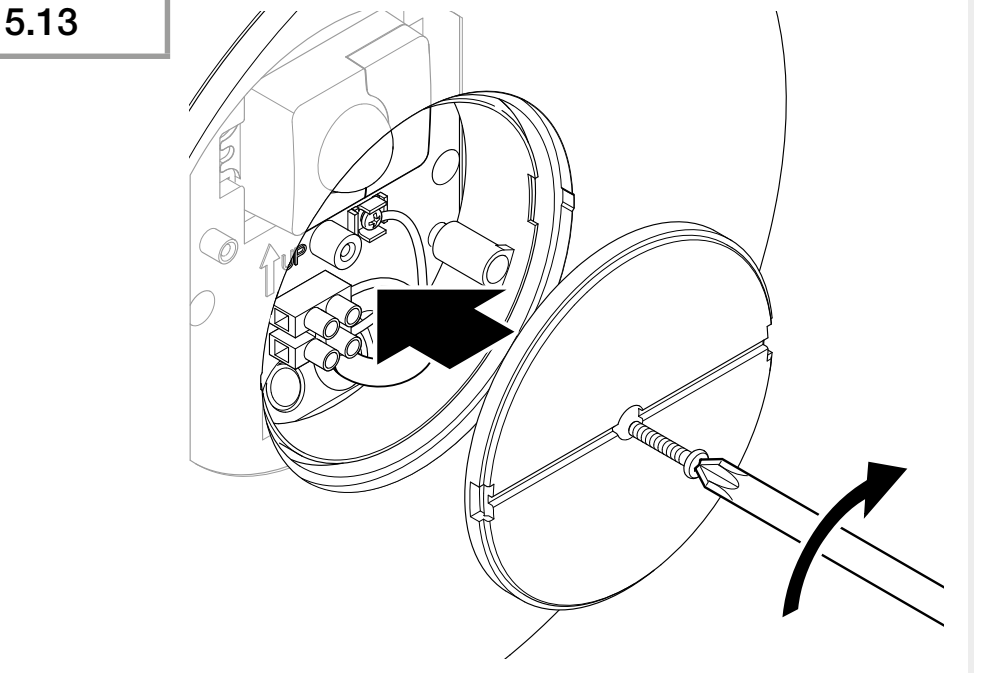

- Kapağı vidalayın.

5.14

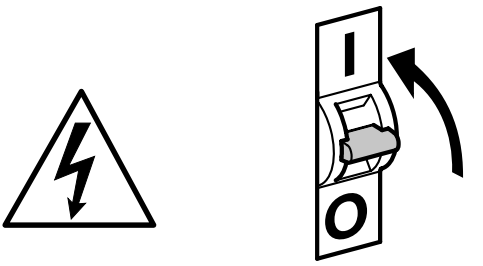

- Elektrik beslemesini açın.

5.15

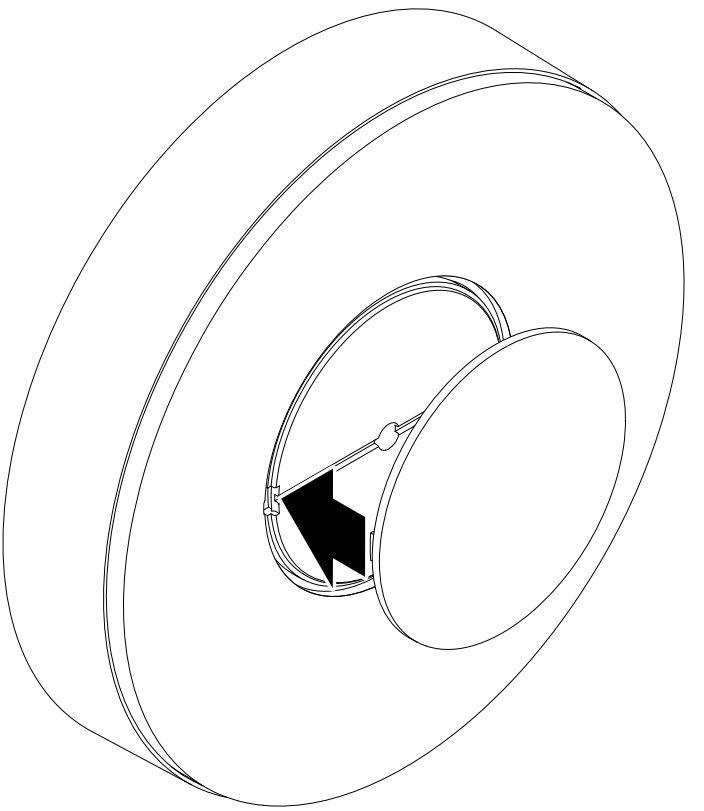

- Dış kapağı oturtun.
- Ayarları App üzerinden yapın (sadece SC versiyonu).

□ „6. Fonksiyon“

6. Fonksiyon

Fonksiyonlar, SC seçenekleri için ayarlanabilir.
C seçenekleri için fonksiyonlar yalnızca, bir Bluetooth sensör ürünüyle kombine olarak geçerlidir.

Fonksiyonların ayarı, Steinel Connect App üzerinden yapılır.

Steinel Connect App
Lambanın akıllı telefon veya tablet ile yapılandırılması için STEINEL Connect App, AppStore'unuzdan indirilmelidir. Bluetooth uyumlu bir akıllı telefon veya Tablet gereklidir.

Android

iOS

Steinel Connect App kullanılarak ayarlanabilen fonksiyonlar şunlardır:
– Zaman ayarı.
– Erişim menzili ayarı.
– Alacakaranlık ayarı.
– Fon ışığı fonksiyonu.
– Temel ışık / Fon ışığı seviyesi ayarlanabilir.
– Geliştirilmiş erişim menzili ayarı.
– Grup ağı.
– Öğret yardımıyla alacakaranlık ayarı.

Not:
Hatalı fonksiyonları önlemek için, WLAN yönlendiricisine ve erişim noktalarına 3 m'lik bir asgari mesafe bırakılmalıdır.

Fabrika ayarları (Teslimat durumu)

Menzil:	**maks.**
Zaman ayarı Temel ışık:	**10 sn.**
Zaman ayarı Fon ışığı:	**1 dak.**
Alacakaranlık ayarı:	**2.000 lux**
Fon ışığı Kısma seviyesi:	**% 50**

Start-Up/Güç kesintisi
Şebeke gerilimi kesildiğinde, LED lambanın ayarları ve mevcut işletim durumu kaydedilir. Şebeke gerilimi tekrar verildiğinde, bunlar geri yüklenir.

Erişim menzili ayarı (duyarlılık)
Menzil tanımıyla, 2 m yüksekliğe montaj halinde elde edilecek olan algılama alanını ifade eden, zemindeki yaklaşık daire çapı kastedilmektedir.
– Maksimum ayar = maks. menzil (4 m)
– Minimum ayar = min. menzil (1 m)

Zaman ayarı
Süre (kapatma gecikmesi), yak. 5 saniye ile maks. 60 dakika arasında kademesiz olarak ayarlanabilir. Algılanan her hareketle birlikte ışık yeniden açılır.

Açıklama:
Cihazın her durduruluşunu takiben yak. 1 saniye boyunca yeni bir hareket algılaması yapılamaz. Bunun ardından cihaz, hareket halinde ışığı tekrar açar.
Algılama alanının ayarlanması sırasında ve fonksiyon testi için, en kısa sürenin ayarlanması önerilmektedir.

Alacakaranlık ayarı
Devreye girme parlaklığı (alacakaranlık), yak. 2-2.000 Lux arasında kademesiz olarak ayarlanabilir.
☼ = Gün ışığı işletimi (parlaklıktan bağımsız)
☾ = Alacakaranlık işletimi (yak. 2 Lux)

Kapsama alanının ayarı sırasında ve gün ışığında fonksiyon testi için, ayar düğmesi ☼ konumunda durmalıdır.

Fon ışığı
Fon ışığının parlaklığı, % 1 ile % 50 arasında ayarlanabilir. Fon ışığının süresi, 10 dakika ile 30 dakika arasında kademesiz olarak veya tüm gece şeklinde ayarlanabilir.

Temel ışık
Temel ışığın parlaklığı, % 50 ile % 100 arasında ayarlanabilir.

Gruplandırma
Cihazı bağımsız lamba olarak işletme veya birden fazla lambayı bir kablosuz iletişim yoluyla gruplar halinde birlikte çalıştırma olanağı mevcuttur. Bir gruba atanan tüm lambalar, Steinel Connect uygulamasında ayarlanmış olan grup parametrelerine göre hareket eder. Erişim menzili, tüm grup katılımcıları için ayrı ayrı ayarlanabilir.

Fade Time
Açarken ve kapatırken kısma eğrisini ayarlamak için Fade Time kullanılabilir (1 sn - 3 sn).

Komşu fonksiyonu
Steinel Connect App üzerinden komşu fonksiyonu etkinleştirilebilir ya da devreden çıkarılabilir.
Bu arada, komşu gruplar etkin aydınlatma grubuna atanır. Grup, atanmış olan komşu grubun çalıştırma sinyallerini dinler ve temel ışıktaki veya fon ışığındaki ayarlara uygun biçimde anahtarlar.

7. Bakım ve koruma

Cihaz bakım gerektirmez.

Elektrik akımı nedeniyle tehlike!

Elektrik ileten parçalara suyun teması, elektrik çarpmasına, yanıklara veya ölüme yol açabilir.

- Cihazı yalnızca kuru haldeyken temizleyin.

Maddi hasar tehlikesi!

Yanlış temizlik maddeleri nedeniyle, cihaz zarar görebilir.

- Cihazı, deterjan kullanmadan hafif nemli bir bezle temizleyin.

Önemli: İşletim cihazı değiştirilemez.

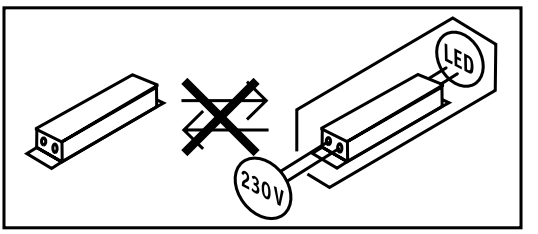

8. Tasfiye

Elektrikli cihazlar, aksesuar ve ambalajlar, çevre dostu bir dönüşüme gönderilmelidir.

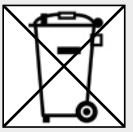

Elektrikli cihazları evsel atıkların içine atmayın!

Sadece AB ülkeleri için:
Atık Elektrikli ve Elektronik Cihazlar için geçerli olan Avrupa yönergesine ve bunun dönüştüğü ulusal yasaya göre, artık kullanılamayacak haldeki elektrikli cihazların ayrı toplanması ve bir çevre dostu geri dönüşüme gönderilmesi zorunludur.

9. Uygunluk beyanı

Bu vesileyle STEINEL GmbH, kablosuz sistem türü RS 200 SC/C'nin 2014/53/EU yönetmeliğine uygunluğunu beyan eder. AT Uygunluk Beyanı'nın tam metnini şu web adresinden temin edebilirsiniz: www.steinel.de

10. Üretici garantisi

Bu STEINEL ürünü, büyük bir itinayla üretilmiş, fonksiyon ve güvenlik kontrolleri geçerli talimatlar uyarınca yapılmış ve ardından bir numune kontrolüne tabi tutulmuştur. STEINEL, kusursuz nitelik ve fonksiyon garantisi vermektedir. Garanti süresi 36 ay olup, kullanıcıya satış tarihi itibariyle başlar. Malzeme ve fabrikasyon hatalardan kaynaklanan kusurlar tarafımızca giderilmektedir; garanti hizmeti, tercihimize bağlı olarak kusurlu parçaların onarımı veya değişimi şeklinde gerçekleşir. Garanti hizmeti, aşınma parçalarındaki hasarları, usulüne aykırı uygulama veya bakım sonucunda meydana gelen hasar ve kusurları kapsamaz. Yabancı cisimlere yansıyan dolaylı zararlar, garanti kapsamı dışındadır.

Garanti yükümlülüğü ancak, cihazın açılmamış halde kısa hata açıklaması, kasa fişi veya faturasıyla (satış tarihi ve satıcı kaşesi) birlikte, tam ambalajlanmış şekilde ilgili servis istasyonuna gönderilmesi durumunda geçerlidir.

Onarım servisi:
Garanti süresinin dolması veya garanti kapsamına girmeyen kusurlar halinde, onarım olanağı konusunda lütfen en yakın servis istasyonuna danışınız.

3 YIL ÜRETİCİ GARANTİSİ

11. Teknik özellikler

- Boyutlar (Ø × D): *263 × 53 mm*
- Şebeke gerilimi: *220-240 V, 50/60 Hz*
- Çekilen güç (P_{on}): *17,1 W*
- Standby Ağ (P_{net}): *0,50 W*
- Standby Sensör RS 200 SC (P_{sb}): *0,50 W*
- Işık akımı (360°): *1.165 lm*
- Verim: *68 lm/W*
- Renk sıcaklığı: *3.000 K (sıcak beyaz)*
- Renk yansıtma indeksi: *R_a = 80*
- Ortalama nominal hizmet ömrü:
  L70B50 25°C sıcaklıkta: >36.000 saat
- Renk tutarlılığı SDCM: *Başlangıç değeri: 6*
- Işık şiddeti dağılımı:

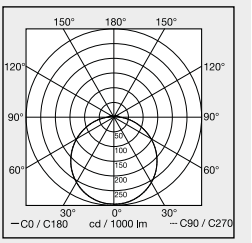

- YF tekniği: 5,8 GHz (sıcaklıktan bağımsız, en küçük hareketlere bile tepki verir)
- Kapsama açısı RS 200 SC:
  160° menfez açısıyla birlikte 360°
- Verici gücü: *yak. 1 mW*
- Menzil RS 200 SC: *Ø 1-8 m*
- Zaman ayarı RS 200 SC: *5 sn - 30 dak*
- Alacakaranlık ayarı RS 200 SC: *2-2.000 Lux*
- Koruma türü: *IP 54*
- Koruma sınıfı: *I*
- Ortam sıcaklığı: *-20 ila +40°C*
- Enerji verimlilik sınıfı*:* *Bu ürün, enerji verimliliği sınıfı "E" olan bir ışık kaynağı içerir.*
- Bluetooth verici gücü: 5 dBm/3 mW
- Bluetooth frekansı: 2,4-2,48 GHz

12. Sorun giderme

Cihazda elektrik yok.

– Sigorta çalıştırılmamış veya arızalı.
  - Sigortayı çalıştırın.
  - Arızalı sigortayı değiştirin.
– Kablo kopuk.
  - Kabloyu avometre ile gözden geçirin.
– Elektrik kablosunda kısa devre.
  - Bağlantıları gözden geçirin.
– Muhtemelen, mevcut elektrik anahtarı kapalı.
  - Elektrik anahtarını çalıştırın.

Cihaz devreye girmiyor.

– Alacakaranlık ayarı yanlış seçilmiş.
  - Alacakaranlık ayarını yeniden ayarlayın.
– Elektrik anahtarı KAPALI.
  - Elektrik anahtarını yeniden ayarlayın.
– Sigorta çalıştırılmamış veya arızalı.
  - Sigortayı çalıştırın.
  - Arızalı sigortayı değiştirin.
– Hızlı hareketler, arızaların minimuma indirilmesi amacıyla bastırılıyor veya algılama alanı çok küçük ayarlanmış ya da doğru değil.
  - Algılama alanını kontrol edin ve ayarlayın.
– Işık kaynağı arızalı.
  - Işık kaynağı değiştirilemez. Cihazı komple değiştirin.

Cihaz kapanmıyor.

– Algılama alanında sürekli hareket var.
  - Algılama alanını kontrol edin.
  - Gerektiğinde, algılama alanını sınırlayın veya değiştirin.

Cihaz istem dışı çalışıyor.

– Cihaz harekete karşı güvenli monte edilmemiş.
  - Cihazı sıkı monte edin.
– Hareket mevcut, ancak izleyici tarafından algılanmıyor (duvar arkasında hareket, lambanın çok yakınında küçük bir objenin hareketi vb.).
  - Alanı kontrol edin.
  - Gerektiğinde, algılama alanını sınırlayın veya değiştirin.

Tartalom

1.	Tudnivaló a dokumentummal kapcsolatban	3
2.	Általános biztonsági útmutatások	3
3.	A készülék ismertetése	4
4.	Elektromos csatlakozás	9
5.	Szerelés	10
6.	Működés	20
7.	Ápolás és karbantartás	23
8.	Ártalmatlanítás	24
9.	Megfelelőségi nyilatkozat	24
10.	Gyári garancia	25
11.	Műszaki adatok	26
12.	Hibaelhárítás	27

1. Tudnivaló a dokumentummal kapcsolatban

– Szerzői jogvédelem alatt áll. Sokszorosítani, kivonatosan is, csak az engedélyünkkel szabad.
– A műszaki fejlődést szolgáló változtatások jogát fenntartjuk.



Figyelmeztetés veszélyekre!



Figyelmeztetés áram miatti veszélyekre!



Figyelmeztetés víz miatti veszélyekre!

2. Általános biztonsági útmutatások



A használati útmutató figyelmen kívül hagyásának veszélye!

Az útmutató fontos információkat tartalmaz a készülék biztonságos kezeléséhez. Kiemelten figyelmeztet a lehetséges veszélyekre. A figyelmeztetések figyelmen kívül hagyása halálos vagy súlyos sérülésekhez vezethet.

- Figyelmesen olvassa el az útmutatót.
- Hajtsa végre a biztonsági óvintézkedéseket.
- Tartsa azokat jól hozzáférhető helyen.

– Áram alatt végzett munka veszélyes helyzetek kialakulásához vezethet. Áram alatt lévő alkatrészek megérintése áramütéshez, égési sérülésekhez vagy halálos balesethez vezethet.
– Hálózati feszültségen munkát csak szakképzett szakemberek végezhetnek.

– Tartsa be az adott országban hatályos villanyszerelési előírásokat és bekötési feltételeket (pl. DE: VDE 0100, AT: ÖVE-ÖNORM E8001-1, CH: SEV 1000).
– Csak eredeti pótalkatrészeket használjon.

3. A készülék ismertetése

RS 200 SC rendeltetésszerű használat
– LED-szenzor égők aktív mozgásérzékelővel.
– Falra és mennyezetre történő felszerelés.
– Bel- és kültér. Kültérben a mozgásérzékelő nagyobb érzékenysége miatt csak korlátozottan alkalmazható.

RS 200 SC rendeltetésszerű használat
– LED-lámpa.
– Falra és mennyezetre történő felszerelés.
– Bel- és kültér.

RS 200 SC működési elv
– Az NF (nagyfeszültségű)/mozgásérzékelő radar magasfeszültségű elektromágneses hullámokat (5,8 GHz) ad le, így érzékeli a tárgyak által visszavert visszhangot.
– A test mozgás által megváltozott visszhangja elektromos jellé alakul, és automatikusan bekapcsolja a LED-lámpákat.
– A mozgásérzékelés vékony falakon, ajtókon és üvegen keresztül is lehetséges.
– A legkisebb mozgások érzékelése is lehetséges.
– Fűtési források vagy hőmérsékleti ingadozások okozta téves kapcsolás nem áll fenn.
– A szenzor érzékelési tartománya a hatótávolság beállítóval a webes felületen vagy az applikáción keresztül pontosan behatárolható.

Megjegyzés:
Az NF érzékelő nagyfrekvenciás sugárzási teljesítménye kb 1 mW – ez egy mobiltelefon vagy mikrohullámú sütő sugárzásának mindössze 1000-ed része.

RS 200 C működési elv

Az érzékelési tartomány bővítéséhez a C változatok Bluetooth segítségével köthetők hálózatba más érzékelőkkel. Ezek az érzékelt jeleket (jelenlét és környezeti fényerő) Bluetooth-on keresztül továbbítják. A hálózatba kötött érzékelő vezérlése más interfésszel történik.

A csomag tartalma

3.1

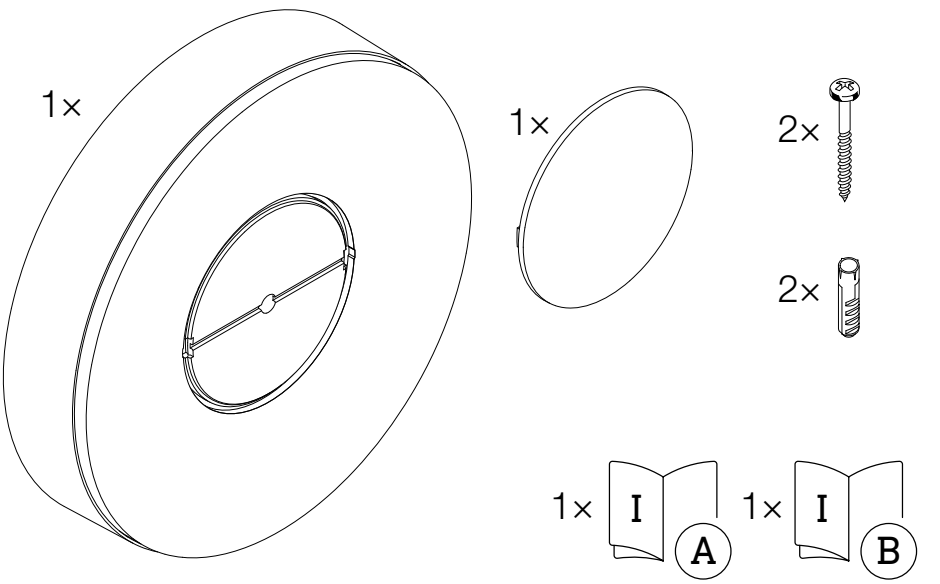

- 1 LED-lámpa
- 1 külső borítás
- 2 csavar
- 2 tipli
- 1 biztonsági adatlap (A)
- 1 gyorsindítási útmutató (B)

Termékméretek

3.2

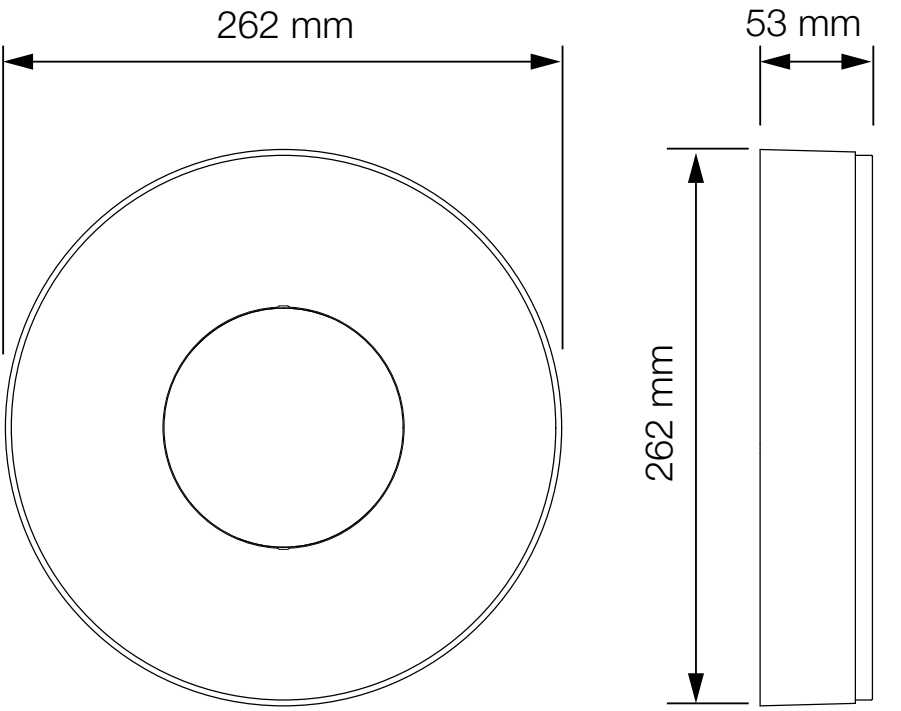

A készülék áttekintése

3.3

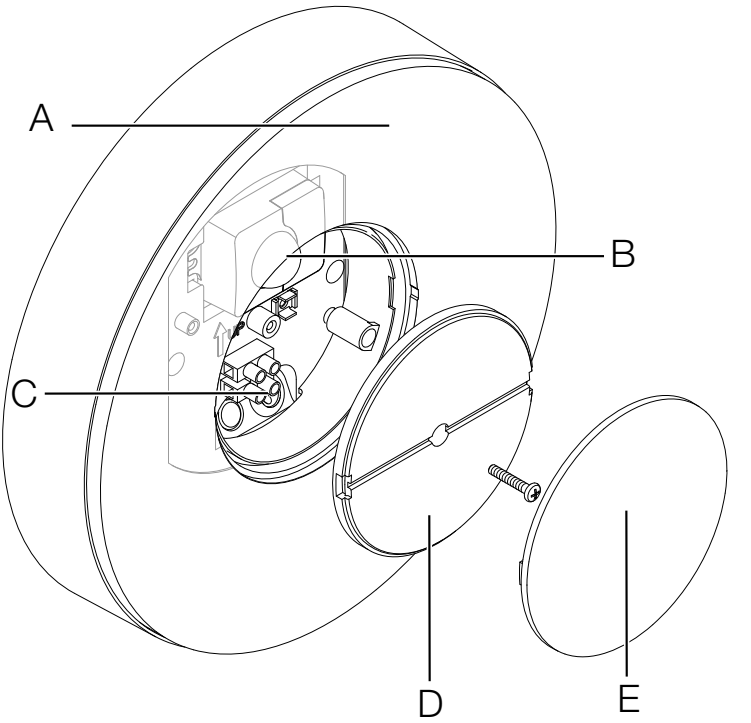

A LED-lámpa
B Érzékelő (csak SC változat)
C Csatlakozókapocs
D Borítás
E Külső borítás

Fényeloszlási görbe

3.4

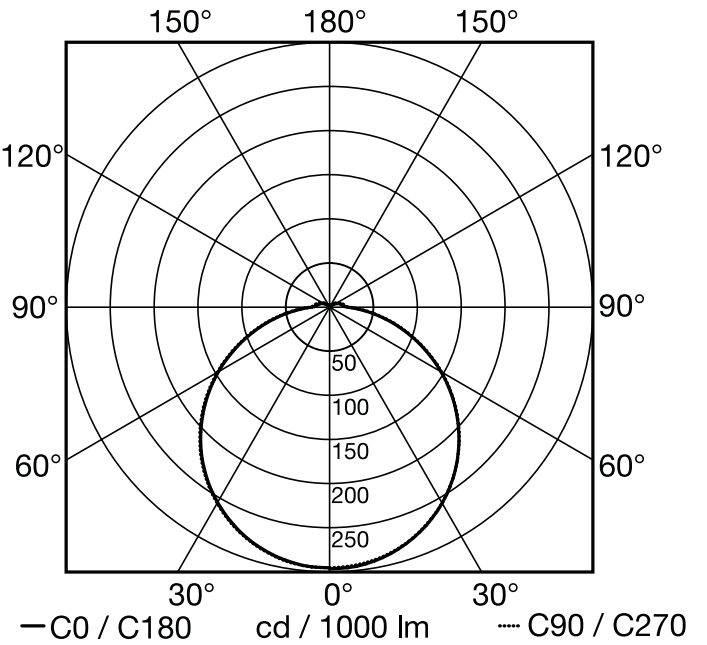

4. Elektromos csatlakozás

Kapcsolási rajz

4.1

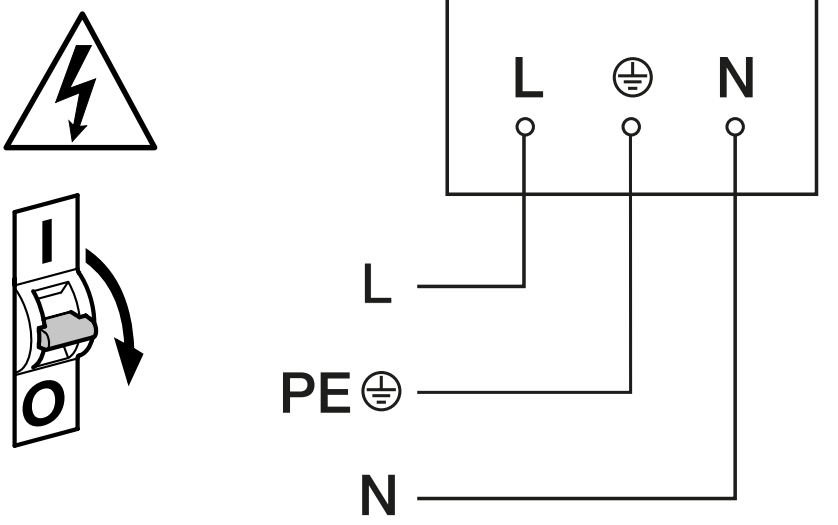

A hálózati betápvezeték egy 2 vagy 3 erű kábelből áll:
L = fázis (többnyire fekete, barna vagy szürke)
N = nulla vezető (többnyire kék)
PE = védővezető (zöld/sárga)

A berendezés elektromosan csatlakoztatható hálózati kapcsoló után is, ha biztosítva van, hogy a hálózati kapcsoló állandóan be van kapcsolva.

A lámpa fényforrását nem lehet cserélni; amennyiben a fényforrást cserélni kell (pl. ha élettartamának végére ért), a teljes lámpát le kell cserélni.

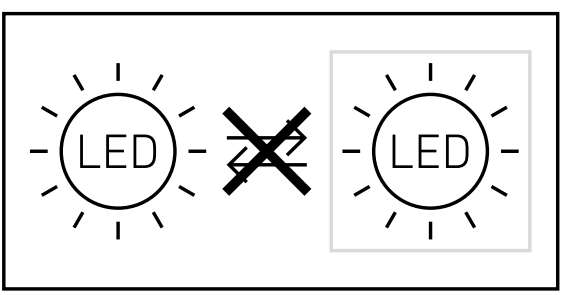

5. Szerelés



Áramütés veszélye!

Áram alatt lévő alkatrészek megérintése áramütéshez, égési sérülésekhez vagy halálos balesethez vezethet.

- Kapcsolja le az áramot és szakítsa meg a ráadott feszültséget.
- Feszültségjelzővel ellenőrizze, hogy a készüléken tényleg nincs feszültség.
- Gondoskodjon róla, hogy ne kapcsolhassák vissza a feszültségellátást.

Anyagi károk veszélye!

A hálózati kábelek felcserélése rövidzárlathoz vezethet.

- Azonosítsa be a csatlakozóvezetékeket.
- Helyesen kösse össze a hálózati kábeleket.

Előkészületek a szerelés megkezdése előtt

- Minden alkatrészt ellenőrizzen sérülés szempontjából. Sérülések esetén ne vegye használatba a terméket.
- Válasszon ki egy alkalmas felszerelési helyet.
  - A hatótávolság figyelembevételével.
  - A mozgásérzékelés figyelembevételével.
  - Rázkódásmentes.
  - Az érzékelési tartomány akadálymentes.
  - Ne szerelje fel robbanásveszélyes területre.
  - Ne helyezze gyúlékony felületekre.
  - Ne lehessen a fényforrásba nézni közelről (< 30 cm).
  - Legalább 50 cm távolságra más LED-lámpáktól.

Hatótávolság falra történő szerelés esetén

5.1

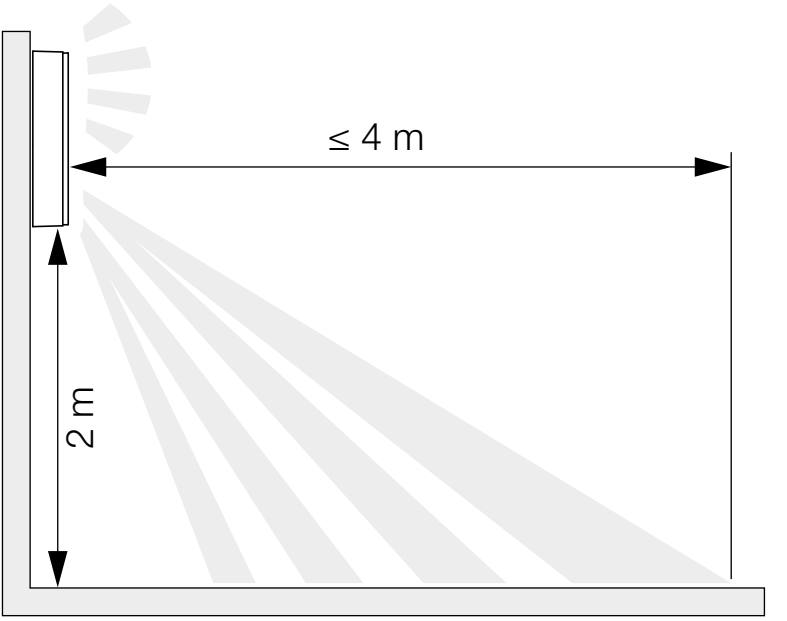

Hatótávolság mennyezetre történő szerelés esetén

5.2

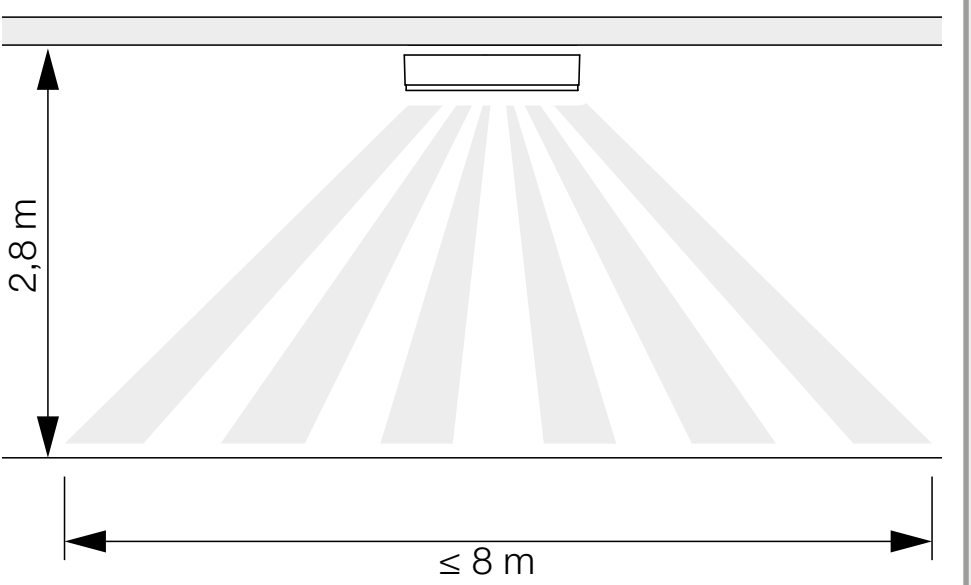

Mozgás menetirányhoz képest oldalról történő érzékelése fali szerelés esetén

5.3

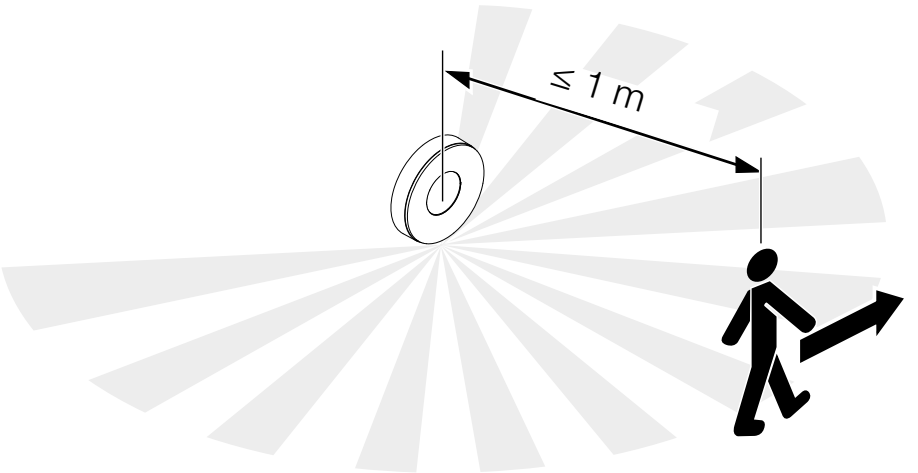

Mozgás menetirányban történő érzékelése fali szerelés esetén

5.4

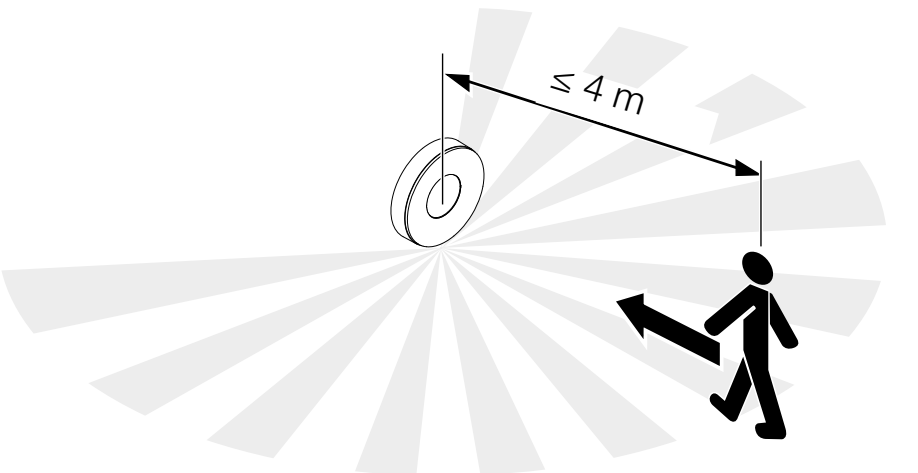

Mozgás menetirányhoz képest oldalról történő érzékelése mennyezeti szerelés esetén

5.5

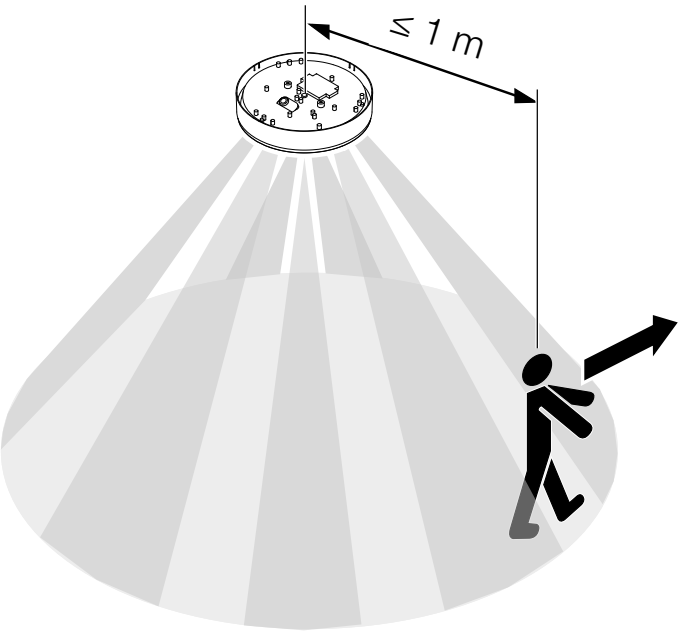

Mozgás menetirányban történő érzékelése mennyezeti szerelés esetén

5.6

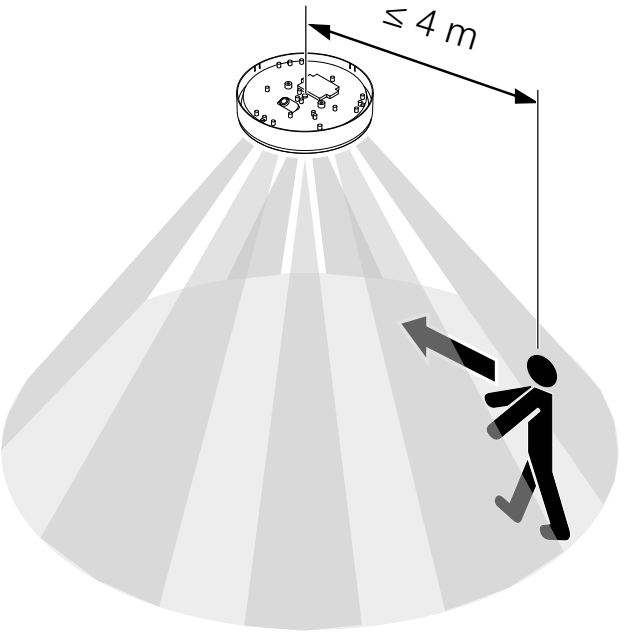

A szerelés lépései

5.7

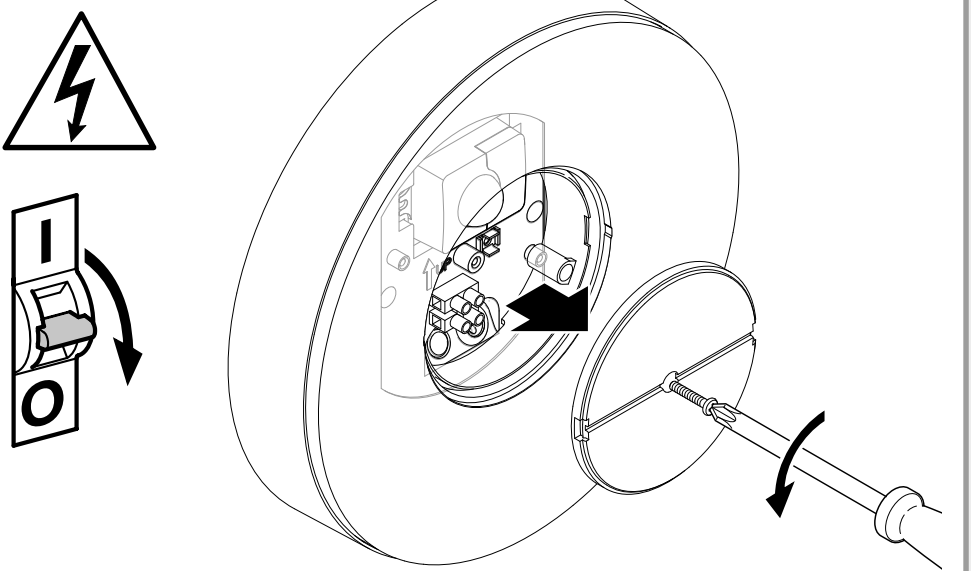

- Ellenőrizze, hogy kikapcsolták-e a tápfeszültséget.
- Lazítsa meg a biztosíték csavarját.
- Csavarozza le a borítást.

5.8

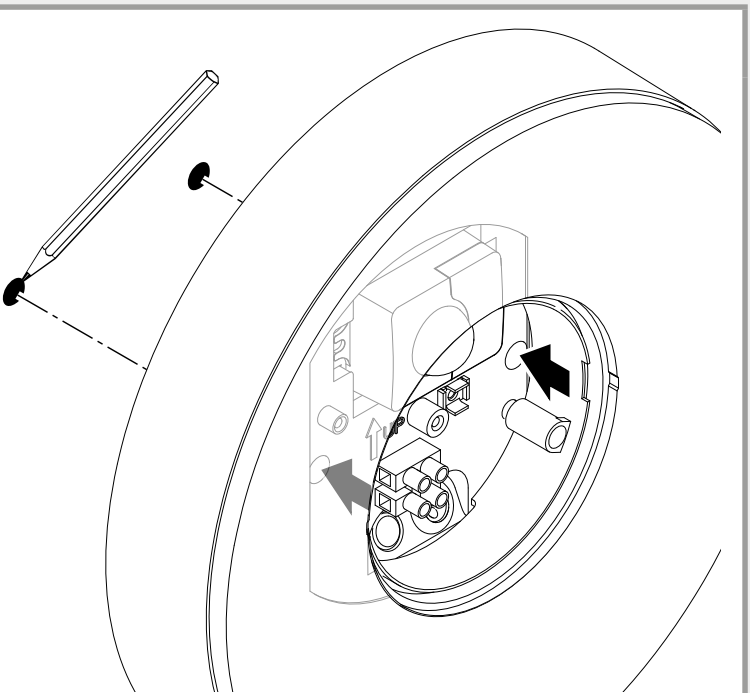

- Jelölje be a furatok helyét.

5.9

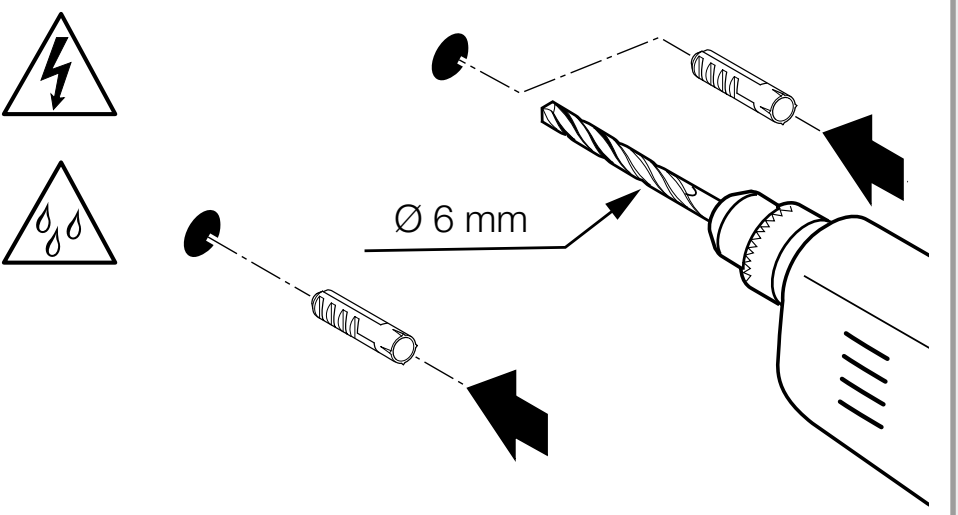

- Fúrja ki a furatokat (Ø 6 mm) és rakja be a tipliket.

5.10

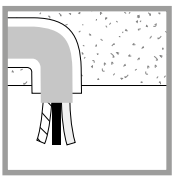

- A LED-lámpákat csavarozza a vakolat alatti vezetékhez.

5.11

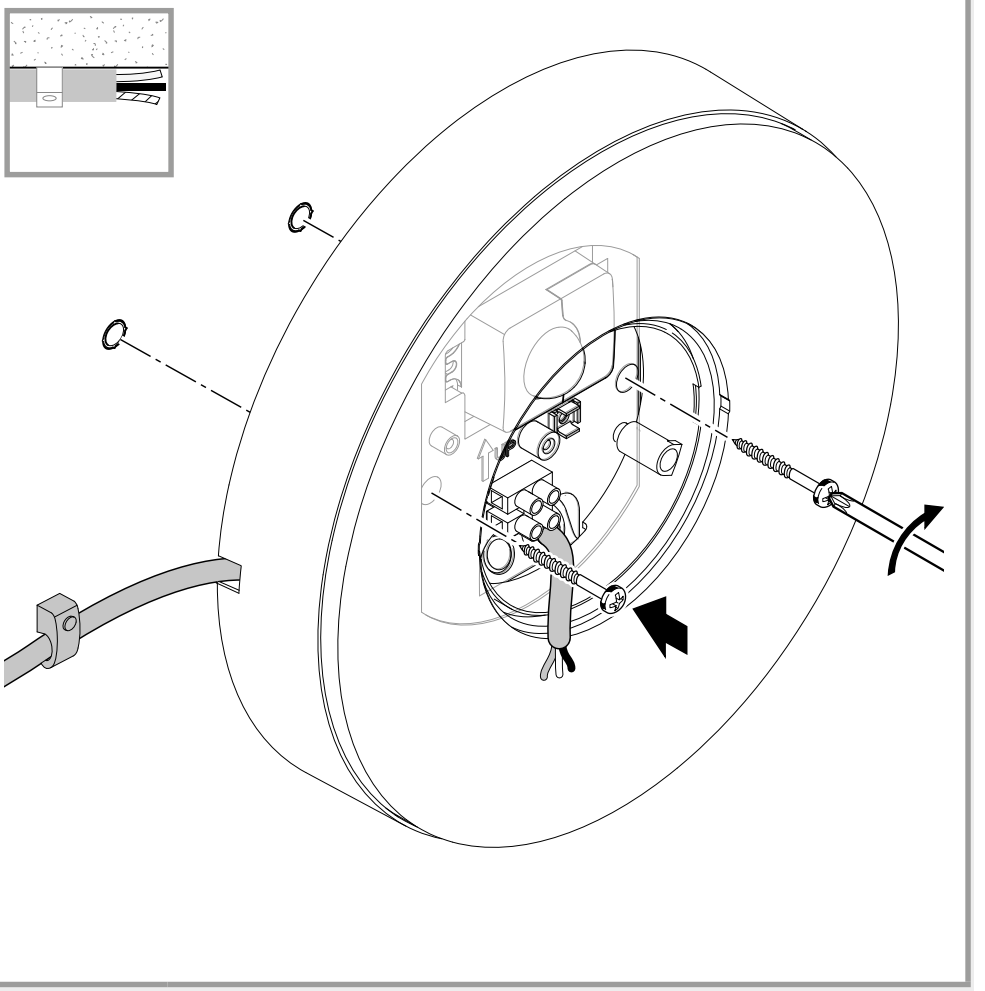

- A LED-lámpákat csavarozza a vakolat fölötti vezetékhez.

5.12

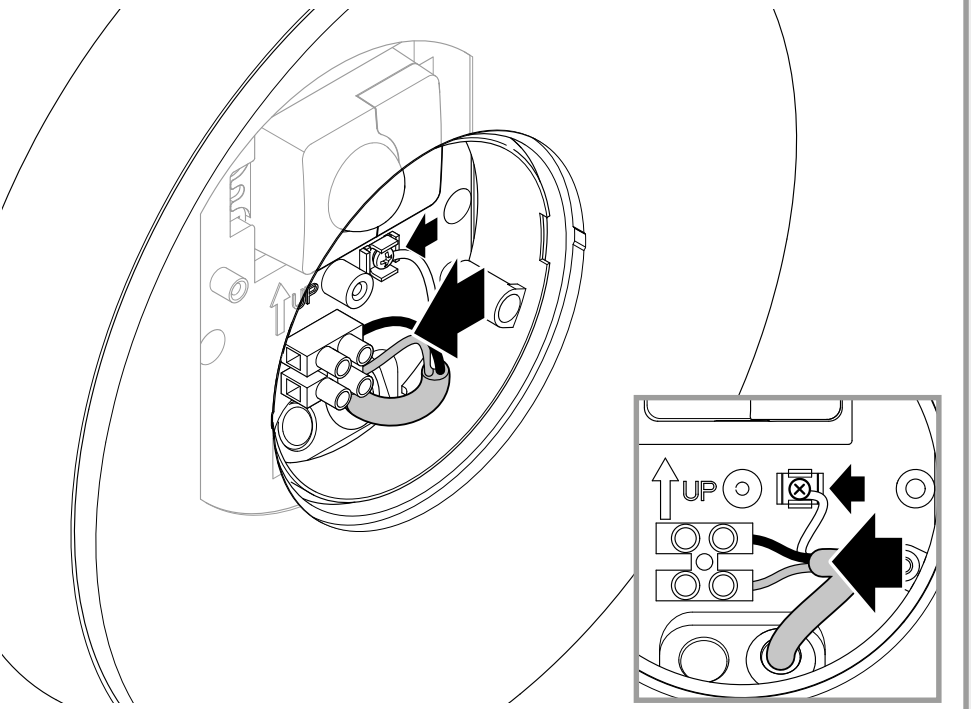

- Csatlakoztassa a hálózati vezetéket a kapcsolási rajz szerint.

„4. Elektromos csatlakozás“

5.13

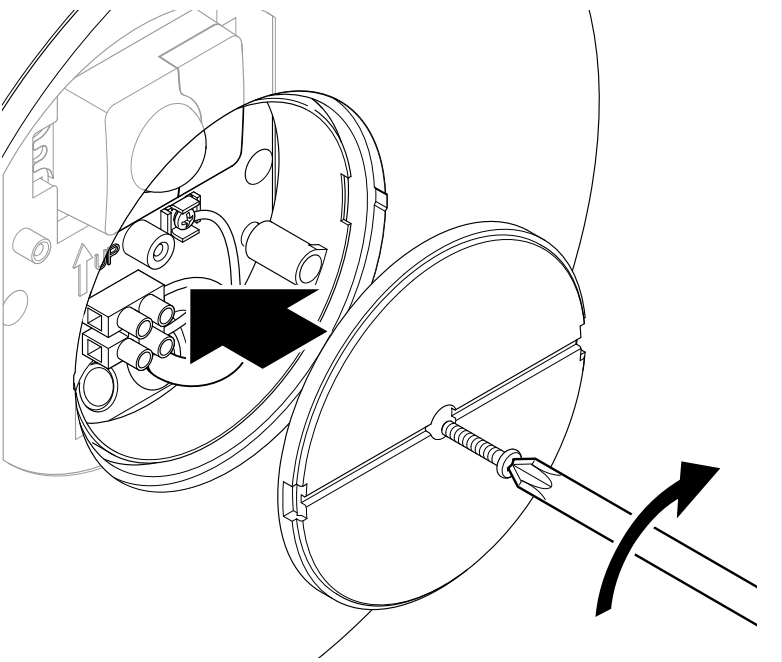

- Csavarozza fel a borítást.

5.14

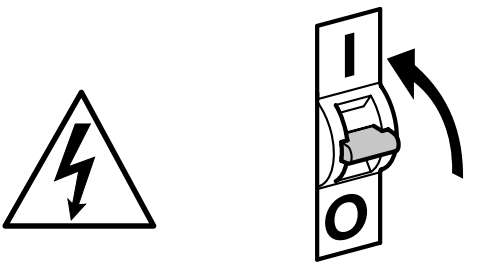

- Kapcsolja be az áramellátást.

5.15

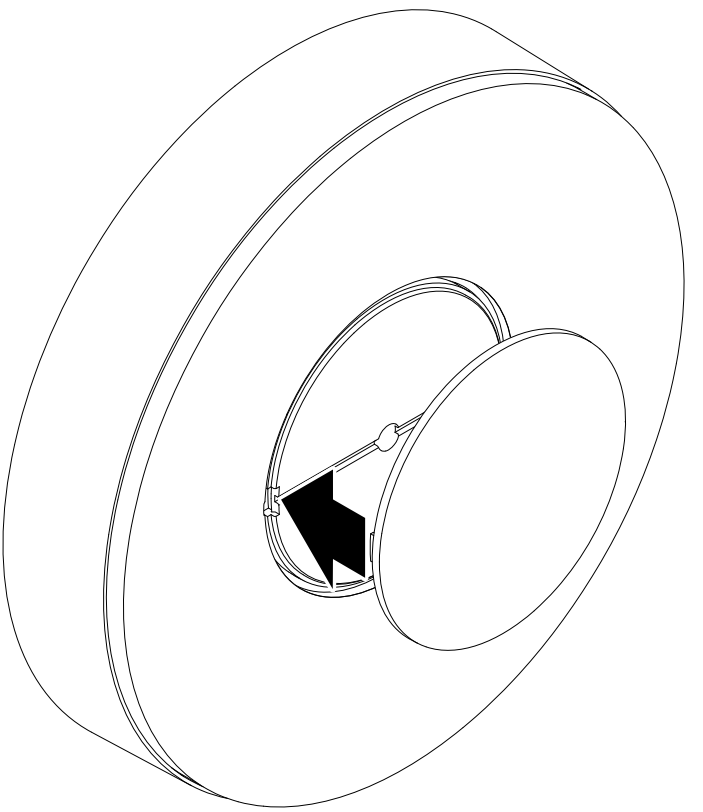

- Helyezze vissza a külső borítást.
- Végezze el a beállításokat az alkalmazás segítségével (csak SC változat esetén).

„6. Működés“

6. Működés

A következő funkciók az SC változatok esetén beállíthatók. C-változatok esetén a funkciók csak egy Bluetooth-érzékelős termékkel kombinálva érvényesek.

A funkciók beállítása a Steinel Connect App alkalmazáson keresztül történik.

Steinel Connect App
A lámpa okostelefonról vagy táblagépről történő konfigurálásához töltse le a STEINEL Connect App alkalmazást az AppStore-ból. Bluetooth-képes okostelefonra vagy táblagépre lesz szüksége.

Android

iOS

A következő funkciókat tudja a Steinel Connect App alkalmazáson keresztül beállítani:
– Időbeállítás
– Hatótávolság-beállítás
– Alkonykapcsoló-beállítás
– Alapvilágítás funkció
– Főfény / Alapfény szint beállítható.
– Kibővített hatótávolság-beállítás.
– Csoportos hálózatba kötés
– Alkonykapcsoló-beállítás betanítással (Teach-In).

Megjegyzés:
A hibás működés kizárása érdekében a WLAN-routertől és a hozzáférési pontoktól legalább 3 méteres távolságot biztosítani szükséges.

Gyári beállítások (kiszállítási állapot)

Hatótávolság:	**Max.**
Időbeállítás főfény:	**10 másodperc**
Időbeállítás alapfény:	**1 perc**
Szürkületi beállítás:	**2 000 lux**
Alapfény tompítási szint:	**50 %**

Indítás / feszültségkiesés
A hálózati feszültség leválasztásakor a beállítások, valamint a LED-lámpa aktuális üzemállapota tárolódik. Ha a hálózati feszültség ismét megvan, akkor ez helyreáll.

Hatótávolság-beállítás (érzékenység)
A hatótávolság alatt egy kb. kör alakú területet értünk a talajon, amely 2 m-es magasságban történő felszerelés esetén érzékelési tartományként adódik.
– Beállítás maximumra = max. hatótávolság (4 m)
– Beállítás minimumra = min. hatótávolság (1 m)

Időbeállítás
Az időt (kikapcsolás késleltetése) kb. 5 mp és max. 60 perc között fokozatmentesen lehet beállítani. A világítás minden mozgás hatására ismételten bekapcsol.

Tudnivaló:
A készülék minden egyes lekapcsolása utána kb. 1 másodpercen keresztül nem lehetséges az újabb mozgásérzékelés. Ezt követően a készülék újra képes világítást kapcsolni mozgás esetén.
Az érzékelési tartomány finombeállítása és működésellenőrzés esetén javasoljuk a legrövidebb idő beállítását.

Alkonykapcsoló-beállítás
A működésbe lépéshez szükséges fényerő (szürkület) fokozatmentesen állítható kb. 2 lux-tól 2 000 lux-ig.
☼ = nappali üzem (fényerőtől független)
☾ = alkony-üzemmód (kb. 2 lux)

Az érzékelési terület beállításakor és a nappali fénynél végzett működéspróbánál a szabályozó gombnak ☼-n kell állnia.

Alapfény
Az alapfény ereje 1% és 50% között állítható be.
Az alapfény világításának időtartama fokozatmentesen állítható be 10 perc és 30 perc között, vagy egész éjjelre.

Főfény
A főfény ereje 50% és 100% között állítható be.

Csoportosítás
A készülék üzemeltethető egyedi lámpaként, vagy egy távirányítós kommunikációs eszköz segítségével több lámpa csoportokba kapcsolható. Az összes egy csoportba sorolt lámpa a Steinel Connect App alkalmazásban beállított csoportparaméterek szerint működik. A csoport minden résztvevőjének hatótávolságát egyedileg lehet beállítani.

Fade Time
A Fade Time segítségével be- és kikapcsoláskor szabályozható a fényerő (1 mp - 3 mp).

Szomszédos funkció
A Steinel Connect alkalmazás segítségével aktiválható, ill. inaktiválható a szomszédos funkció.
Ezzel megtörténik az aktív lámpacsoport szomszédos csoportjainak hozzárendelése. A csoport reagál a hozzárendelt szomszédos csoport bekapcsoló jelére, és a beállításoknak megfelelően kapcsol főfényre vagy alapfényre.

7. Ápolás és karbantartás

A berendezés nem igényel karbantartást.

Áramütés veszélye!

Áram alatt lévő alkatrészek vízzel való érintkezése áramütéshez, égési sérülésekhez vagy halálos balesethez vezethet.

- A berendezést csak száraz állapotában tisztítsa.

Anyagi károk veszélye!
A rosszul megválasztott tisztítószer megrongálhatja a készüléket.

- A berendezést egy gyengén benedvesített ruhával, tisztítószer használata nélkül tisztítsa.

Fontos: A vezérlőmű nem cserélhető.

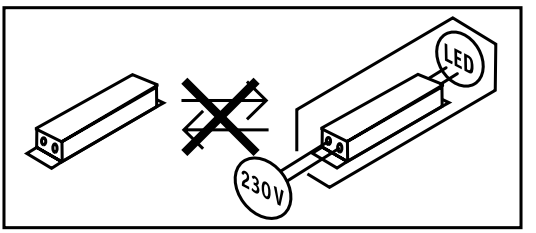

8. Ártalmatlanítás

Gondoskodjon az elektromos készülékek, a tartozékok és a csomagolás környezetbarát újrahasznosításáról.

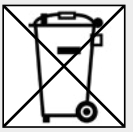

Ne dobjon elektromos készülékeket a háztartási szemétbe!

Csak az EU-országok esetében:
A használt elektromos és elektronikus berendezésekre vonatkozó hatályos európai irányelvek értelmében és azok nemzeti jogrendszerbe történő átültetése szerint a már nem működőképes elektromos berendezéseket külön kell gyűjteni és gondoskodni kell környezetbarát újrahasznosításukról.

9. Megfelelőségi nyilatkozat

A STEINEL GmbH ezennel nyilatkozik, hogy az RS 200 SC/C típusú adóberendezés megfelel a 2014/53/EU irányelv követelményeinek. Az EU megfelelőségi nyilatkozat teljes szövege a következő internetcímen található: www.steinel.de

10. Gyári garancia

Ezt a Steinel-terméket a legnagyobb gondossággal gyártották, működését és biztonságosságát az érvényes előírások szerint bevizsgálták, majd szúrópróba szerűen ellenőrizték. A Steinel garanciát vállal a kifogástalan minőségre és működésre. A garancia ideje 36 hónap, ami a vásárlás napján kezdődik. Minden olyan hibát kijavítunk, ami anyag- vagy gyártási hibára vezethető vissza. A garancia teljesítésének módját mi választjuk meg: ez lehet a hibás alkatrész megjavítása vagy kicserélése. A garancia nem vonatkozik a kopóalkatrészeken bekövetkező károkra, valamint az olyan károkra és hiányosságokra, amelyek a szakszerűtlen kezelés vagy karbantartás miatt következnek be. Idegen objektumokon keletkező következményes károk ki vannak zárva a garancia köréből.

Garanciát csak akkor vállalunk, ha a készüléket szétszereletlen állapotban jól becsomagolják, mellékelik a hiba rövid leírását, a (vásárlás időpontjával és a kereskedő pecsétjével ellátott) pénztárblokkot vagy számlát, és ezeket elküldik az illetékes szerviznek.

Javító szolgálat:
A garanciaidő lejárta után, vagy a garancia hatálya alá nem tartozó hiányosságok esetén tudakolja meg az Önhöz legközelebb eső szervizünkben, hogy milyen lehetőségei vannak a helyreállításra.

3 ÉV GYÁRTÓI GARANCIA

11. Műszaki adatok

- Méretek (Ø × Mé): *263 × 53 mm*
- Hálózati feszültség: *220-240 V, 50/60 Hz*
- Teljesítményfelvétel (P_{on}): *17,1 W*
- Standby hálózat (P_{net}): *0,50 W*
- Standby érzékelő RS 200 SC (P_{sb}): *0,50 W*
- Fényáram (360°): *1.165 lm*
- Hatásfok: *68 lm/W*
- Színhőmérséklet: 3 000 K (meleg fehér)
- Színvisszaadási index: $R_a = 80$
- Közepes mérési élettartam:
  L70B50 25 °C esetén > 36 000 óra
- Színkonzisztencia SDCM: *Kiindulási érték: 6*
- Fényerőeloszlás:

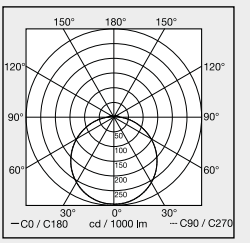

- NF-ás technika: 5,8 GHz (a hőmérséklettől függetlenül a legkisebb mozgásra is reagál)
- Érzékelési szög RS 200 SC:
  360°, 160°-os nyalábszöggel
- Adóteljesítmény: *ca. 1 mW*
- Hatótávolság RS 200 SC: *Ø 1-8 m*
- Időbeállítás RS 200 SC: *5 másodperc - 30 perc*
- Alkonyatkapcsoló-beállítás RS 200 SC: *2-2.000 Lux*
- Védelmi osztály: *IP 54*
- Védelmi osztály: *I*
- Környezeti hőmérséklet: *-20 és +40°C között*
- *Energiahatékonysági osztály:*
  ez a termék egy „E“ energiahatékonysági osztályú fényforrást tartalmaz.
- Bluetooth adóteljesítmény: 5 dBm/3 mW
- Bluetooth frekvencia: 2,4-2,48 GHz

12. Hibaelhárítás

A berendezés nem kap feszültséget

– A biztosíték nincs bekapcsolva vagy hibás.
  • Kapcsolja be a biztosítékot.
  • Cserélje ki a hibás biztosítékot.
– A vezeték megszakadt.
  • Ellenőrizze a vezetéket feszültségvizsgálóval.
– Rövidzárlat a hálózati betápvezetékben.
  • Ellenőrizze a csatlakozásokat.
– Az esetleges hálózati kapcsoló ki van kapcsolva.
  • Kapcsolja be a hálózati kapcsolót.

Nem kapcsol be a készülék.

– Az alkonykapcsoló beállítása hibás.
  • Állítsa be újra az alkonykapcsoló-beállítást.
– A hálózati kapcsoló ki van kapcsolva.
  • Állítsa be a hálózati kapcsolót.
– A biztosíték nincs bekapcsolva vagy hibás.
  • Kapcsolja be a biztosítékot.
  • Cserélje ki a hibás biztosítékot.
– A zavar minimálisra csökkentése érdekében a berendezés figyelmen kívül hagyja a gyors mozgásokat, vagy túl kicsi vagy nem megfelelő az érzékelési tartomány.
  • Ellenőrizze, és állítsa be az érzékelési területet.
– Hibás a fényforrás.
  • Nem cserélhető a fényforrás. Cserélje ki a komplett készüléket.

Nem kapcsol ki a készülék.

– Folyamatos mozgás az érzékelési tartományban.
  • Ellenőrizze az érzékelési területet.
  • Szükség esetén korlátozza vagy módosítsa az érzékelési tartományt.

A berendezés szükségtelenül bekapcsol.

– A felszerelt berendezés nincs biztosítva mozgás ellen.
  - Rögzítve szerelje fel a berendezést.
– Ugyan mozgás történt, de a mozgásfigyelő nem ismerte fel (fal mögötti mozgás, kicsi tárgy mozgása az izzó közvetlen közelében stb.).
  - Ellenőrizze az érzékelési tartományt.
  - Szükség esetén korlátozza vagy módosítsa az érzékelési tartományt.

Obsah

1.	K tomuto dokumentu	3
2.	Všeobecné bezpečnostní pokyny	3
3.	Popis přístroje	4
4.	Elektrické připojení	9
5.	Montáž	10
6.	Funkce	20
7.	Údržba a ošetřování	23
8.	Likvidace	24
9.	Prohlášení o shodě	24
10.	Záruka výrobce	25
11.	Technické parametry	26
12.	Odstranění poruch	27

1. K tomuto dokumentu

– Chráněno autorským právem. Dotisk, i částečný, jen s naším souhlasem.
– Změny, které slouží technickému pokroku, vyhrazeny.



Varování před nebezpečím!



Varování před ohrožením elektrickým proudem!



Varování před ohrožením vodou!

2. Všeobecné bezpečnostní pokyny



Nebezpečí vyplývající z nedodržování návodu k použití!

Tento návod obsahuje důležité informace pro bezpečnou manipulaci s přístrojem. Na možná nebezpečí je upozorněno zvlášť. Nedodržování může vést ke smrti nebo těžkým poraněním.

- Pozorně si přečíst návod.
- Řídit se bezpečnostními pokyny.
- Musí být stále přístupné.

– Zacházení s elektrickým proudem může vést k nebezpečným situacím. Při kontaktu s vodivými díly může dojít k úrazu elektrickým proudem, popáleninám nebo smrti.
– Práce na síťovém napětí může provádět pouze kvalifikovaný personál.
– Je třeba dodržovat předpisy pro instalaci elektrických zařízení a podmínky jejich připojení dle ČSN (např. DE: VDE 0100, AT: ÖVE-ÖNORM E8001-1, CH: SEV 1000).
– Používat jen originální náhradní díly.

3. Popis přístroje

Používání v souladu s určením RS 200 SC

– Senzorové svítidlo LED s aktivním hlásičem pohybu.
– Montáž na stěnu a strop.
– Vnitřní a venkovní oblast. Ve venkovní oblasti je kvůli citlivému záchytu použitelné jen podmíněně.

Používání v souladu s určením RS 200 C

– Svítidlo LED.
– Montáž na stěnu a strop.
– Vnitřní a venkovní oblast.

Princip funkce RS 200 SC

– VF/radarový hlásič pohybu vyzařuje vysokofrekvenční elektromagnetické vlny (5,8 GHz) a zachycuje echo odražené od předmětů.
– Echo tělesa změněné pohybem se elektronicky převádí a automaticky zapíná svítidlo LED.
– Zachycení pohybu je možné i skrze tenké stěny, dveře a tabule skla.
– Je možné zachycení i těch nejmenších pohybů.
– Bez chybného spínání kvůli tepelným zdrojům a výkyvům teplot.
– Oblast záchytu senzoru lze přesně vymezit nastavením dosahu prostřednictvím webového rozhraní a aplikace.

Upozornění:
Vysokofrekvenční výkon senzoru VF činí asi 1 mW – což je jen tisícina vysílacího výkonu mobilního telefonu nebo mikrovlnné trouby.

Princip funkce RS 200 C

Varianty C mohou být prostřednictvím Bluetooth propojeny s jinými senzory k rozšíření oblasti záchytu. Prostřednictvím Bluetooth vedou zachycené signály (prezence a jas) dále. Řízení probíhá v propojeném senzoru s jiným rozhraním.

Rozsah dodávky

3.1

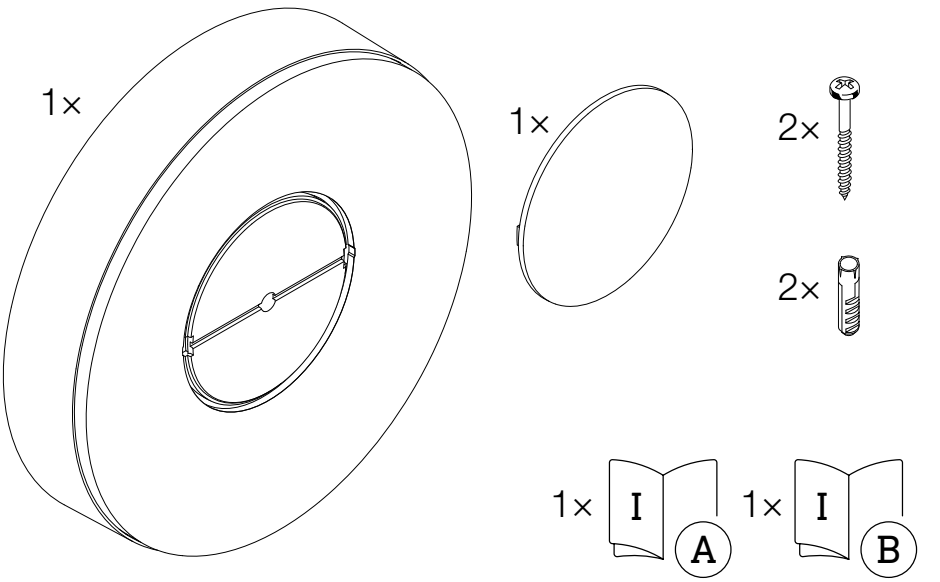

- 1 svítidlo LED
- 1 vnější kryt
- 2 šrouby
- 2 hmoždinky
- 1 bezpečnostní list (A)
- 1 stručný návod k použití (B)

Rozměry výrobku

3.2

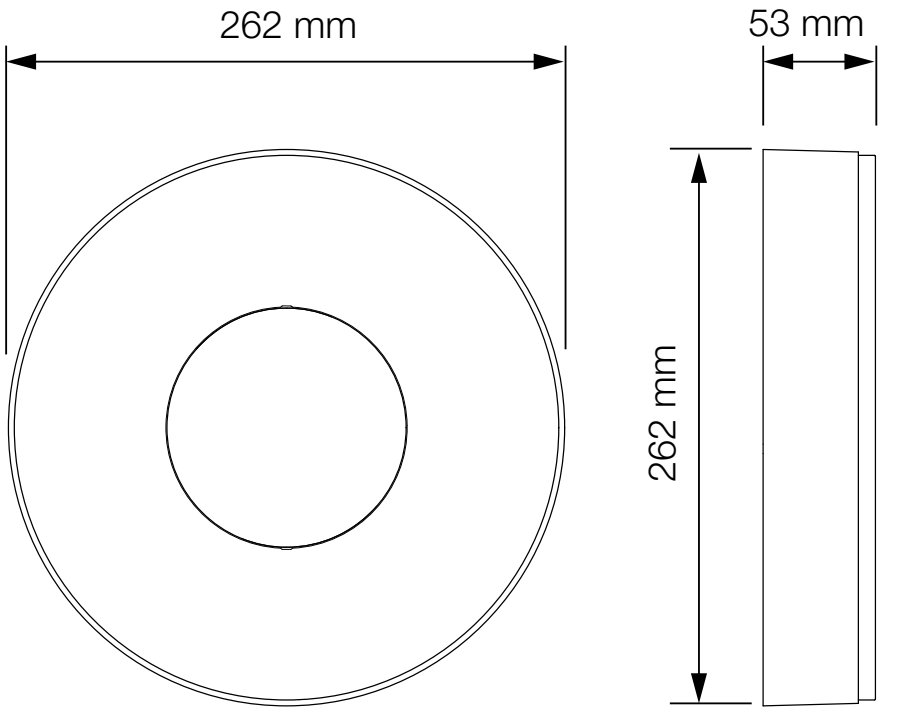

Přehled zařízení

3.3

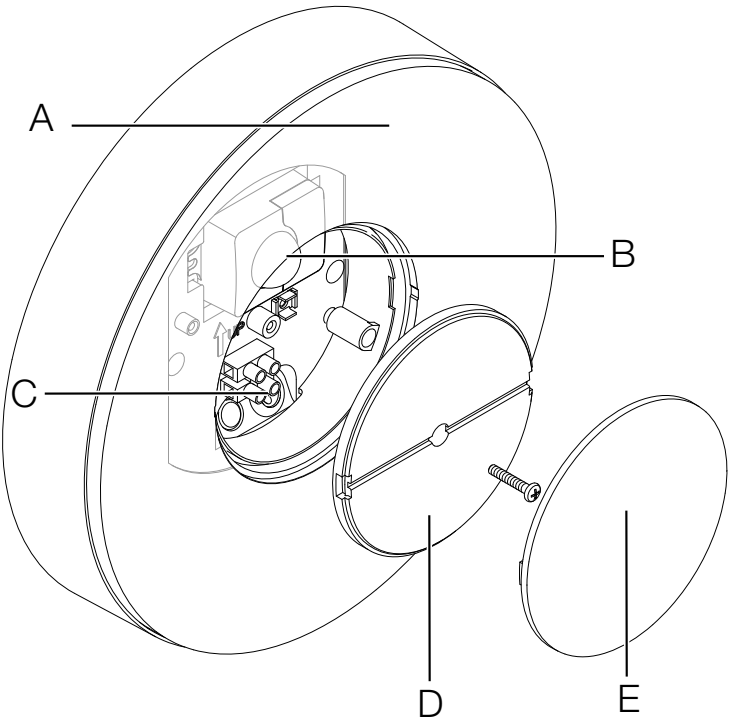

A Svítidlo LED
B Senzor (jen varianta SC)
C Připojovací svorka
D Kryt
E Vnější kryt

Fotometrická křivka

3.4

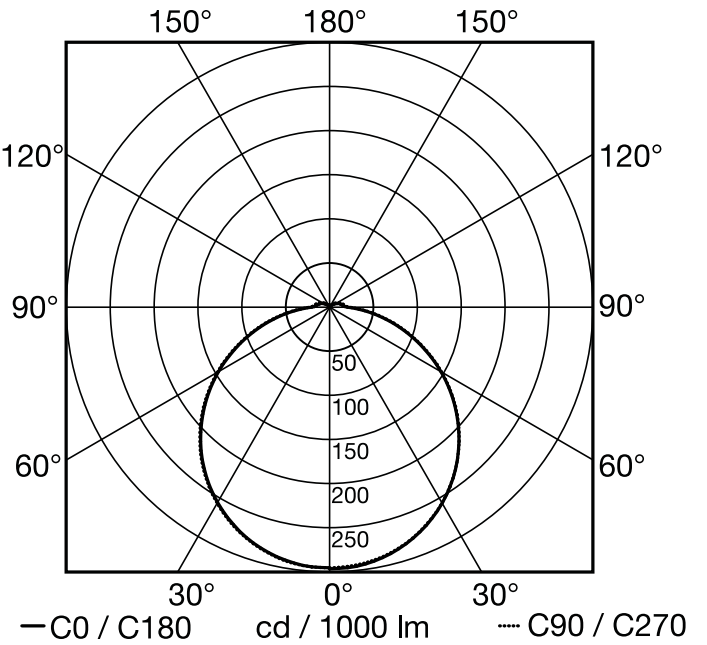

4. Elektrické připojení

Schéma zapojení

4.1

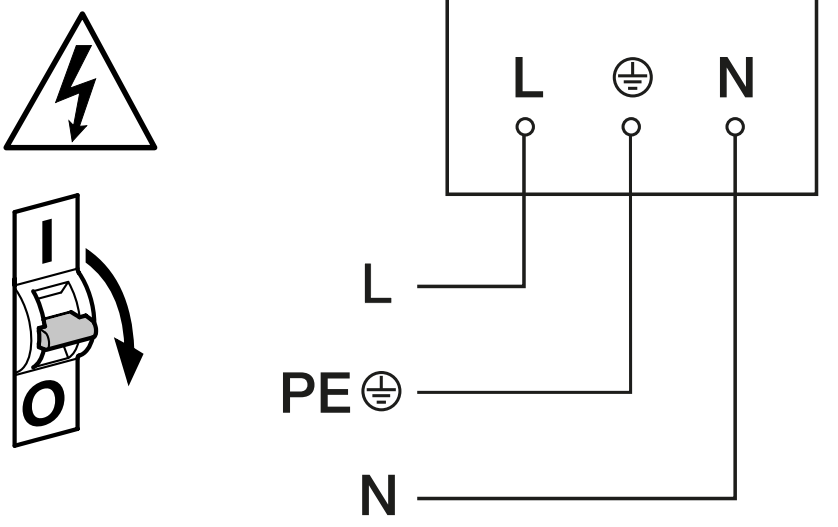

K připojení k elektrické síti použijte kabel se 2 až 3 vodiči:

L = fázový vodič (většinou černý, hnědý nebo šedý)
N = neutrální vodič (většinou modrý)
PE = ochranný vodič (zelenožlutý)

Přístroj může být také elektricky připojen po síťovém vypínači, jestliže je zajištěno, že je síťový vypínač stále zapnutý.

Světelný zdroj tohoto svítidla nelze vyměnit, jestliže musí být světelný zdroj vyměněn (např. na konci své životnosti), je třeba vyměnit celé svítidlo.

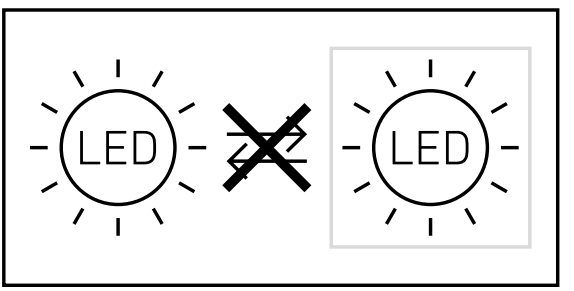

5. Montáž



Ohrožení elektrickým proudem!

Při kontaktu s vodivými díly může dojít k úrazu elektrickým proudem, popáleninám nebo smrti.

- Vypnout proud a přerušit přívod napětí.
- Zkoušečkou napětí zkontrolovat, zda je vedení bez napětí.
- Zajistit, aby přívod napětí zůstal přerušený.

Nebezpečí věcných škod!

Záměna připojovacího vedení může vést ke zkratu.

- Identifikovat připojovací vedení.
- Správně spojit připojovací vedení.

Příprava k montáži

- Zkontrolovat poškození u všech konstrukčních dílů. Při poškození výrobek nepoužívat.
- Vybrat vhodné místo montáže.
  - Při zohlednění dosahu.
  - Při zohlednění zachycení pohybu.
  - Bez otřesů.
  - Oblast záchytu musí být bez překážek.
  - Ne do oblastí ohrožených výbuchem.
  - Ne na povrchy, které patří mezi snadno vznítitelné.
  - Nedívat se do světelného zdroje z krátké vzdálenosti (<30 cm).
  - Vzdálenost minimálně 50 cm od ostatních svítidel LED.

Dosah při montáži na stěnu

5.1

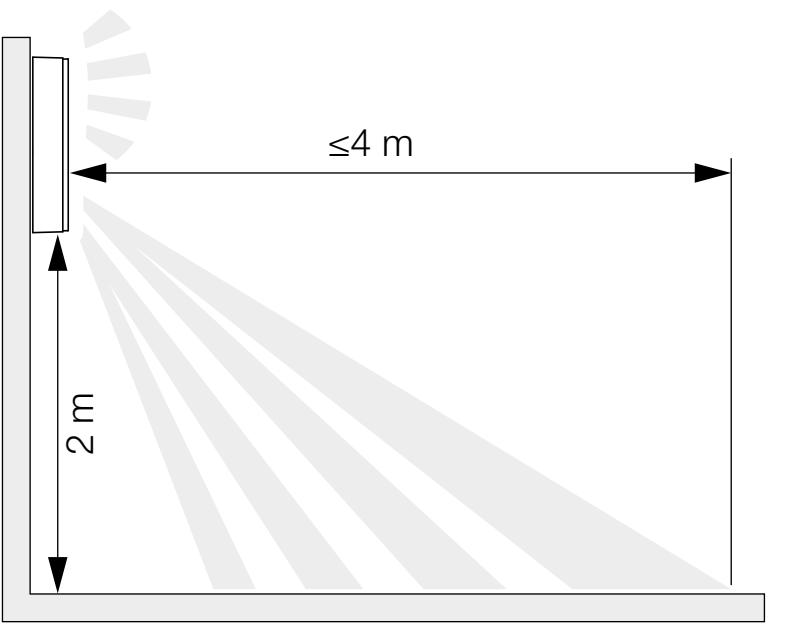

Dosah při montáži na strop

5.2

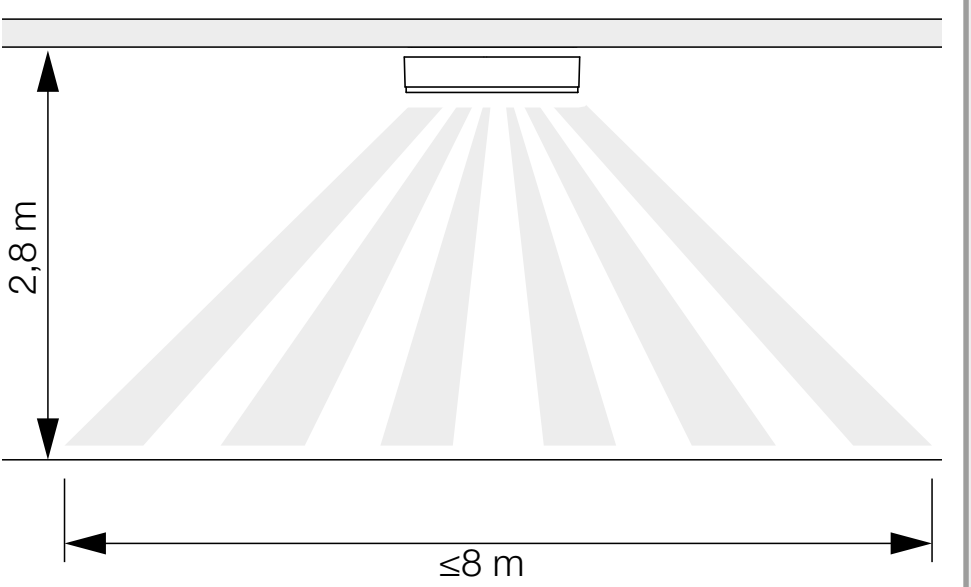

Zaznamenávání pohybu bočně ke směru chůze při montáži na stěnu

5.3

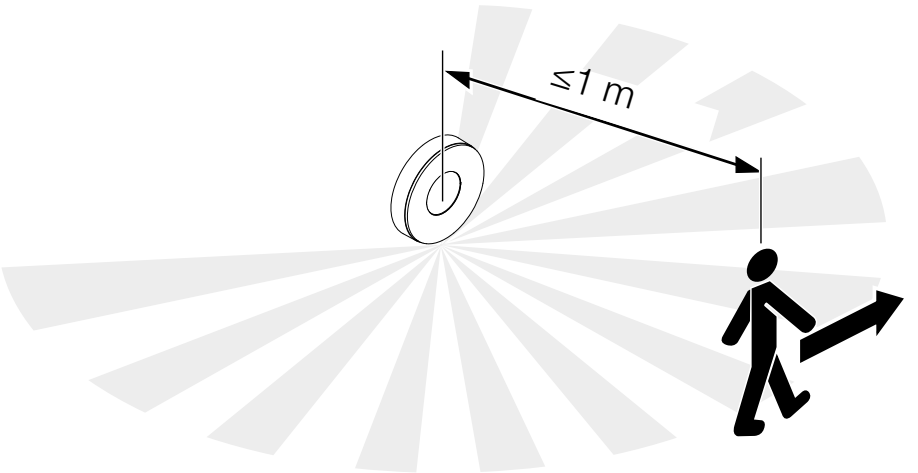

Zaznamenávání pohybu ve směru chůze při montáži na stěnu

5.4

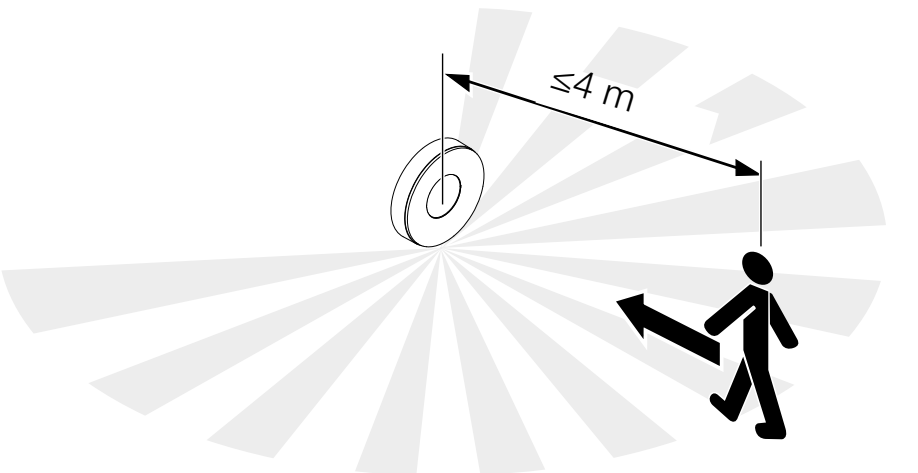

Zaznamenávání pohybu bočně ke směru chůze při montáži na strop

5.5

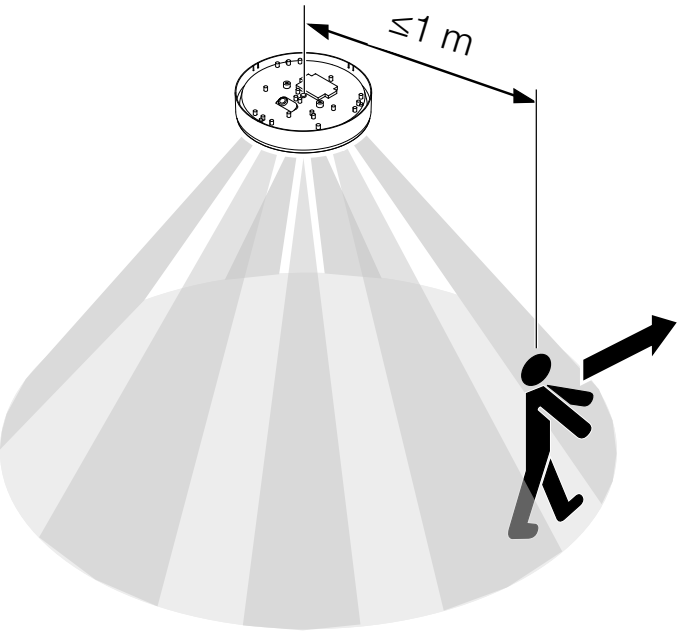

Zaznamenávání pohybu ve směru chůze při montáži na strop

5.6

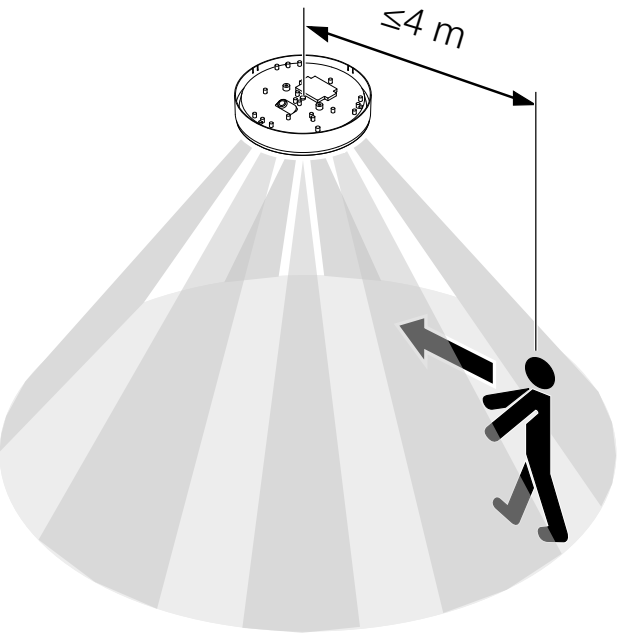

Postup při montáži

5.7

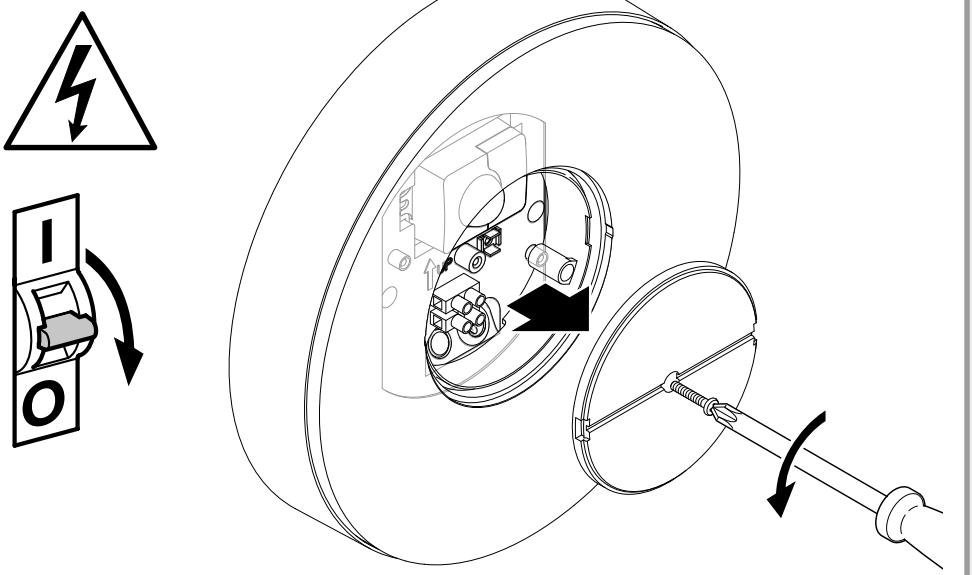

- Zkontrolovat, zda je vypnutý přívod napětí.
- Uvolnit pojistný šroub.
- Odšroubovat kryt.

5.8

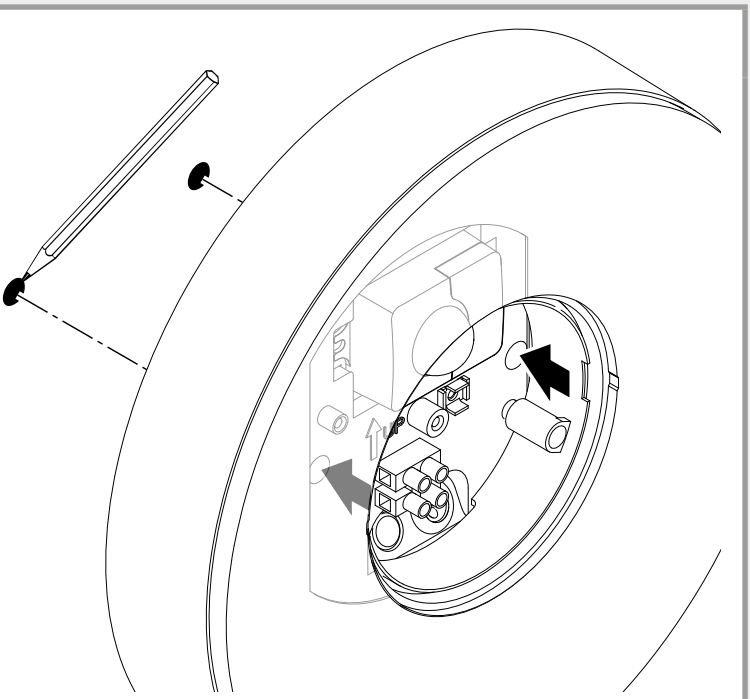

- Vyznačit otvory k vrtání.

5.9

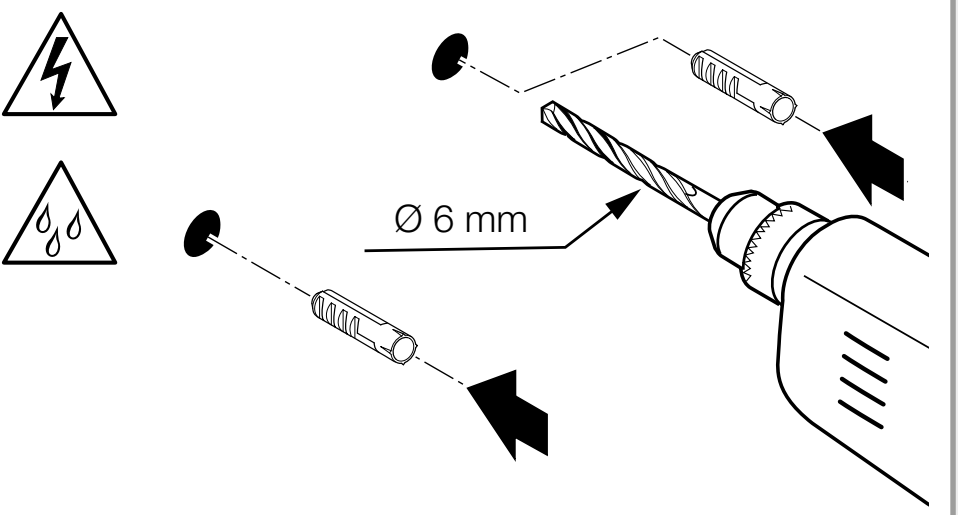

- Vyvrtat otvory (ø 6 mm) a vložit hmoždinky.

5.10

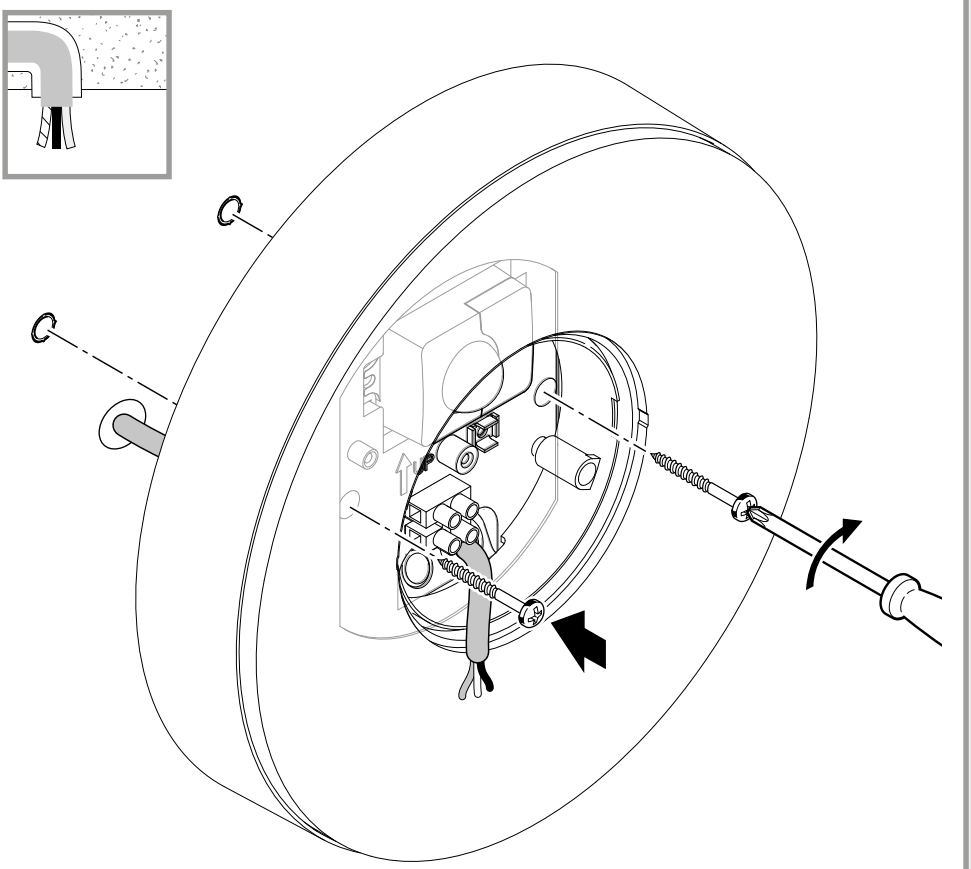

- Našroubovat svítidlo LED u přívodního vedení pod omítku.

5.11

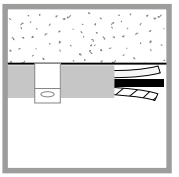

- Našroubovat svítidlo LED u přívodního vedení na omítku.

5.12

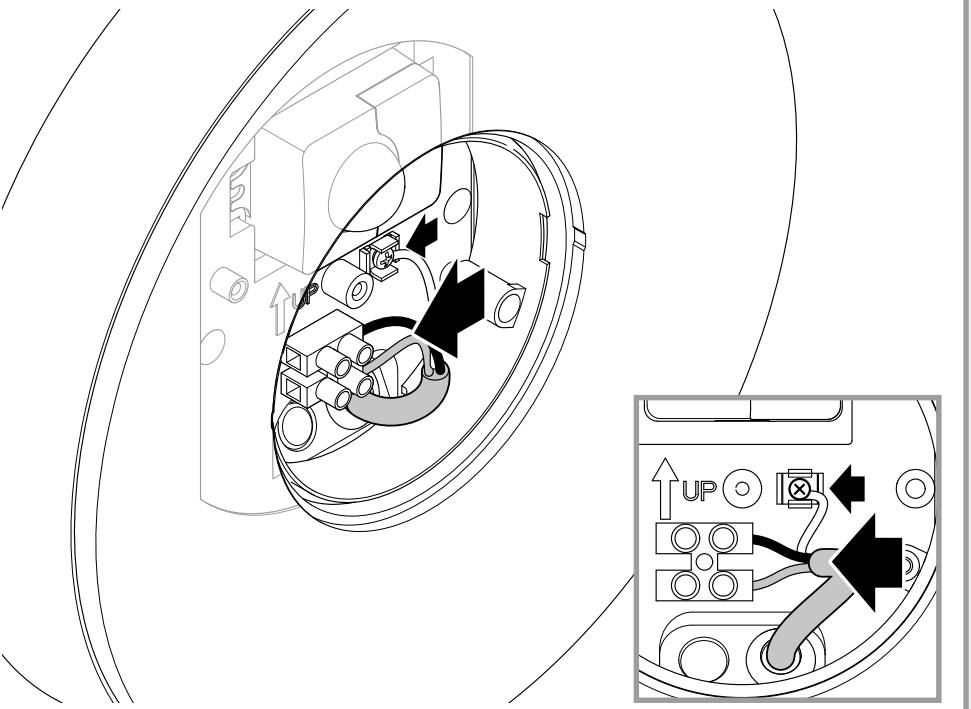

- Přívodní síťové vedení připojit podle schématu zapojení.
  „4. Elektrické připojení“

5.13

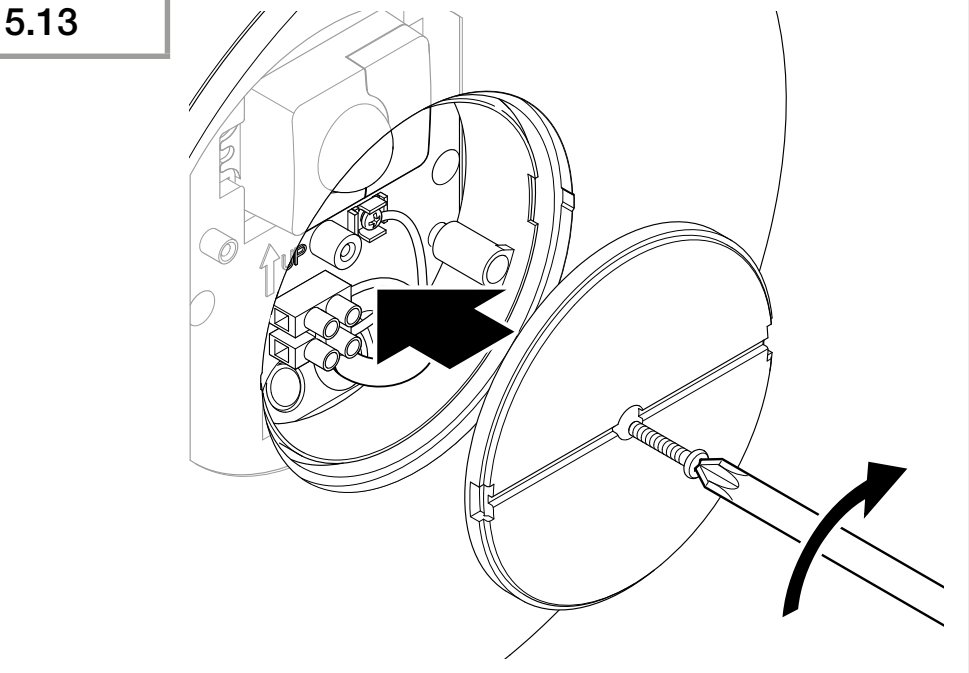

- Našroubovat kryt.

5.14

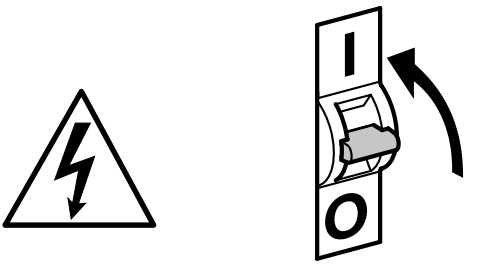

- Zapnout napájení elektrickým proudem.

5.15

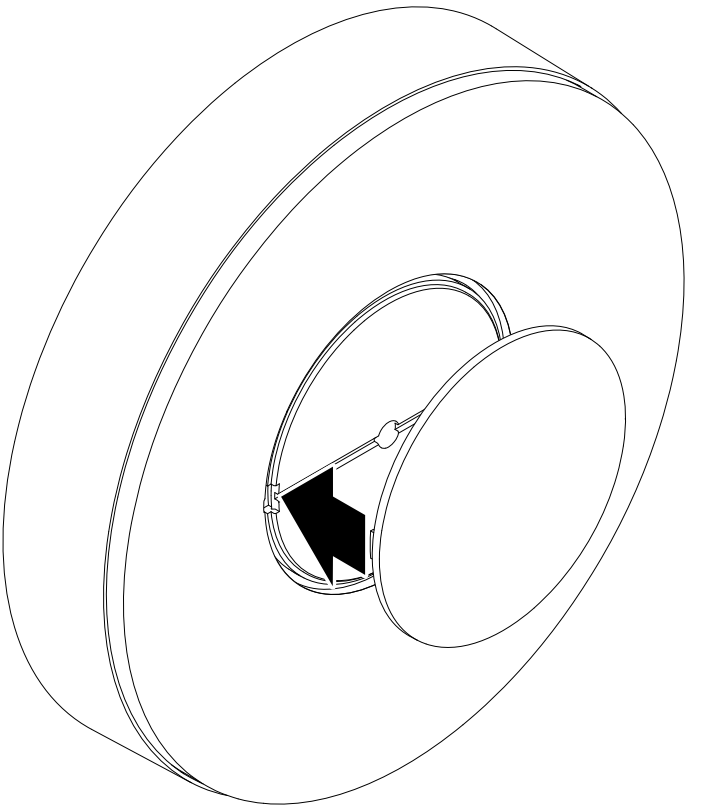

- Nasadit vnější kryt.
- Nastavení provést prostřednictvím aplikace (jen varianta SC).

„6. Funkce“

6. Funkce

Funkce lze nastavit pro varianty SC.
Pro varianty C platí funkce jen v kombinaci se senzorovým výrobkem Bluetooth.

Funkce se nastavují aplikací Connect App Steinel.

Aplikace Connect App Steinel
Pro konfiguraci svítidla pomocí smartphonu nebo tabletu si musíte z AppStore stáhnout aplikaci Connect App STEINEL. Je potřebný smartphone nebo tablet s Bluetooth.

Android

iOS

Funkce, které lze nastavit aplikací Connect App Steinel:
– Časové nastavení.
– Nastavení dosahu.
– Soumrakové nastavení.
– Funkce základního osvětlení.
– Nastavitelná úroveň hlavního/základního světla.
– Rozšířené nastavení dosahu.
– Skupinové propojení do sítě.
– Soumrakové nastavení prostřednictvím teach-in.

Upozornění:
K vyloučení chybných funkcí musí být zachována minimální vzdálenost 3 m od routeru WLAN a přístupových bodů.

Nastavení z výroby (stav při dodání)

Dosah:	**max.**
Časové nastavení hlavního světla:	**10 s**
Časové nastavení základního světla:	**1 min.**
Soumrakové nastavení:	**2 000 lx**
Základní světlo, úroveň stmívání:	**50 %**

Spuštění/přerušení napětí
Po odpojení síťového napětí se uloží nastavení i aktuální provozní stav svítidla LED. Obnoví se po opětovném připojení síťového napětí.

Nastavení dosahu (citlivost)
Pod pojmem dosah je míněn přibližný kruhovitý průměr na zemi, který při montáži do výšky 2 m vyplyne jako oblast záchytu.
– Nastavení na maximálně = max. dosah (4 m)
– Nastavení na minimálně = min. dosah (1 m)

Časové nastavení
Dobu (zpoždění vypnutí) je možno nastavit plynule v rozmezí od asi 5 sekund do max. 60 minut. Každý zaznamenaný pohyb znovu zapne osvětlení.

Upozornění:
Po každém vypnutí přístroje není možné opětovné zachycování pohybu po dobu asi 1 sekundy. Poté může přístroj při pohybu zase zapnout světlo.
K seřízení oblasti záchytu a pro funkční test se doporučuje nastavit nejkratší čas.

Soumrakové nastavení
Reakční hodnota jasu (stmívání) může být plynule nastavena přibližně na asi 2 až 2 000 lx.
☼ = provoz za denního světla (nezávisle na jasu)
☾ = provoz za soumraku (asi 2 lx)

Při nastavování oblasti záchytu a provádění funkční zkoušky za denního světla musí být otočný regulátor nastaven na ☼.

Základní světlo
Jas základního světla může být nastaven mezi 1 % a 50 %. Doba trvání základního světla může být plynule nastavena mezi 10 a 30 minutami nebo na celou noc.

Hlavní světlo
Jas hlavního světla může být nastaven mezi 50 % a 100 %.

Seskupování
Je možné přístroj používat jako samostatné svítidlo nebo několik svítidel propojit do skupin pomocí rádiové komunikace. Všechna svítidla, která jsou přiřazena k jedné skupině, se chovají podle skupinových parametrů nastavených v aplikaci Connect App Steinel. Dosah může být individuálně nastaven pro všechny skupinové účastníky.

Fade Time
Pomocí Fade Time lze při zapnutí a vypnutí nastavit křivku stmívání (1 s – 3 s).

Funkce spínání sousedních svítidel
Prostřednictvím aplikace Steinel Connect může být aktivována, popř. deaktivována funkce spínání sousedních svítidel.
Přitom se skupiny sousedních svítidel přiřadí k aktivní skupině svítidel. Skupina se řídí spínacími signály přiřazené skupiny sousedních svítidel a podle nastavení přepne na hlavní nebo základní světlo.

7. Údržba a ošetřování

Přístroj je bezúdržbový.

Ohrožení elektrickým proudem!

Kontakt vody s vodivými díly může vést k úrazu elektrickým proudem, popáleninám nebo smrti.

- Přístroj čistěte pouze, když je suchý.

Nebezpečí věcných škod!
Použitím nesprávného čisticího prostředku může být přístroj poškozen.

- Přístroj vyčistěte mírně navlhčenou utěrkou bez čisticích prostředků.

Důležité: Provozní přístroj nelze vyměnit.

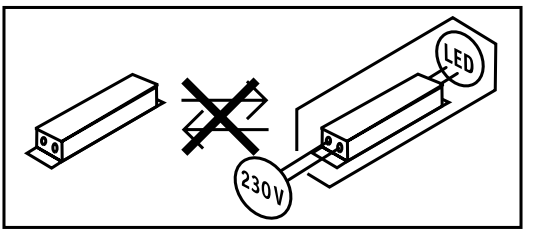

8. Likvidace

Elektrická zařízení, příslušenství a obaly musí být odvezeny k ekologickému opětovnému zhodnocení.



Nevyhazujte elektrická zařízení do domovního odpadu!

Jen pro země EU:
V souladu s platnou evropskou směrnicí o odpadních elektrických a elektronických zařízeních a jejím převedení do národního práva musí být nepoužitelná elektrická zařízení separována a odevzdána k ekologickému opětovnému zhodnocení.

9. Prohlášení o shodě

Tímto společnost STEINEL GmbH prohlašuje,
že typ rádiového zařízení RS 200 SC/C odpovídá směrnici 2014/53/EU. Úplný text prohlášení o shodě EU najdete na následující internetové adrese: www.steinel.de

10. Záruka výrobce

Tento výrobek firmy Steinel je vyráběn s maximální pozorností věnovanou jeho funkčnosti a bezpečnosti, které byly vyzkoušeny podle platných předpisů, přičemž se výrobek rovněž podrobil namátkové výstupní kontrole. Firma Steinel přebírá záruku za bezvadné provedení a funkčnost. Záruka se poskytuje v délce 36 měsíců a začíná dnem prodeje výrobku spotřebiteli. Odstraněny vám budou výrobní vady a závady zapříčiněné vadným materiálem, přičemž záruka spočívá v opravě nebo výměně chybného dílu dle našeho výběru. Záruka se nevztahuje na škody na dílech podléhajících opotřebení, na škody a vady zapříčiněné nesprávným zacházením nebo údržbou. Uplatňování dalších nároků následných škod na cizích věcech je vyloučeno. Záruka bude uznána jen tehdy, bude-li nedemontovaný přístroj dobře zabalen, přiložen krátký popis závady, pokladní stvrzenka nebo faktura (datum prodeje a razítko prodejny), poslán na adresu příslušného servisu.

Servisní opravny:
Po uplynutí záruční doby nebo v případě závad bez nároku na záruku se ve vašem nejbližším servisu zeptejte na možnost opravy.

3 LETÁ ZÁRUKA VÝROBCE

11. Technické parametry

- Rozměry (Ø × h): *263 × 53 mm*
- Síťové napětí: *220–240 V, 50/60 Hz*
- Příkon (P_{on}): *17,1 W*
- Standby, síť (P_{net}): *0,50 W*
- Standby, senzor RS 200 SC (P_{sb}): *0,50 W*
- Světelný tok (360°): *1 165 lm*
- Účinnost: *68 lm/W*
- Teplota barvy: *3 000 K (teplá bílá)*
- Index reprodukce barev: R_a = *80*
- Průměrná jmenovitá životnost:
  L70B50 při 25 °C: >36 000 hod.
- Konzistence barev SDCM: *počáteční hodnota: 6*
- Rozložení svítivosti:

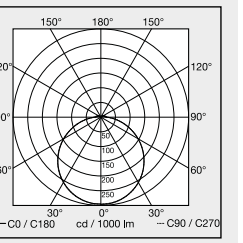

- Technika VF: 5,8 GHz (nezávisle na teplotě reaguje na sebemenší pohyby)
- Úhel záchytu RS 200 SC: *360° s úhlem otevření 160°*
- Vysílací výkon: *asi 1 mW*
- Dosah RS 200 SC: *Ø 1–8 m*
- Časové nastavení RS 200 SC: *5 s – 30 min*
- Soumrakové nastavení RS 200 SC: *2–2 000 lx*
- Krytí: *IP 54*
- Třída ochrany: *I*
- Teplota prostředí: *-20 až +40 °C*
- Třída energetické účinnosti: *Tento výrobek obsahuje světelný zdroj třídy energetické účinnosti „E“.*
- Vysílací výkon Bluetooth: 5 dBm/3 mW
- Frekvence Bluetooth: 2,4–2,48 GHz

12. Odstranění poruch

Přístroj bez napětí.

– Pojistka není zapnutá nebo je poškozená.
  • Zapnout pojistku.
  • Vyměnit poškozenou pojistku.
– Vedení přerušené.
  • Zkontrolovat vedení pomocí zkoušečky napětí.
– Zkrat v přívodním síťovém vedení.
  • Zkontrolovat připojení.
– Eventuálně vypnutý stávající síťový vypínač.
  • Zapnout síťový vypínač.

Přístroj nezapíná.

– Zvoleno nesprávné soumrakové nastavení.
  • Znovu nastavit soumrakové nastavení.
– Síťový vypínač v poloze vypnuto.
  • Nastavit síťový vypínač.
– Pojistka není zapnutá nebo je poškozená.
  • Zapnout pojistku.
  • Vyměnit poškozenou pojistku.
– K minimalizaci poruch jsou potlačeny rychlé pohyby nebo je nastavena příliš malá oblast záchytu nebo není správná.
  • Zkontrolovat a seřídit oblast záchytu.
– Světelný zdroj poškozený.
  • Světelný zdroj nelze vyměnit. Vyměnit celý přístroj.

Přístroj nevypíná.

– Trvalý pohyb v oblasti záchytu.
  • Zkontrolovat oblast záchytu.
  • V případě potřeby omezit nebo změnit oblast záchytu.

Přístroj zapíná v nevhodnou dobu.

– Přístroj není namontován tak, aby byl zabezpečen proti pohybu.
  - Pevně namontovat přístroj.
– K pohybu došlo, ale nebyl rozeznán pozorovatelem (pohyb za stěnou, pohyb malého objektu v bezprostřední blízkosti svítidla atd.).
  - Zkontrolovat oblast.
  - V případě potřeby omezit nebo změnit oblast záchytu.

Obsah

1.	O tomto dokumente	3
2.	Všeobecné bezpečnostné pokyny	3
3.	Popis výrobku	4
4.	Elektrické pripojenie	9
5.	Montáž	10
6.	Funkcia	20
7.	Starostlivosť a údržba	23
8.	Zneškodnenie	24
9.	Vyhlásenie o zhode	24
10.	Záruka výrobcu	25
11.	Technické údaje	26
12.	Odstraňovanie porúch	27

1. O tomto dokumente

– Chránené autorským právom. Dotlač, aj keď iba v skrátenej verzii, je povolená iba s naším súhlasom.
– Vyhradzujeme si právo na zmeny slúžiace technickému pokroku.



Varovanie pred nebezpečenstvami!



Varovanie pred nebezpečenstvom v dôsledku zásahu elektrickým prúdom!



Varovanie pred nebezpečenstvom v dôsledku pôsobenia vody!

2. Všeobecné bezpečnostné pokyny



Nebezpečenstvo v dôsledku nedodržania návodu na obsluhu!

Tento návod obsahuje dôležité informácie o bezpečnej manipulácii s výrobkom. V texte sa nachádzajú upozornenia na možné nebezpečenstvá. Nedodržanie pokynov môže spôsobiť smrť alebo ťažké poranenia.

- Návod si dôkladne prečítajte.
- Dodržiavajte bezpečnostné pokyny.
- Návod uložte na dostupnom mieste.

– Práca s elektrickým prúdom môže viesť k nebezpečným situáciám. Pri kontakte s dielmi, ktoré vedú elektrický prúd, môže dôjsť k elektrickému šoku, popáleninám alebo smrti.
– Prácu na sieťovom napätí smie vykonávať len kvalifikovaný odborný personál.
– Dodržiavajte národné inštalačné predpisy a podmienky pripojenia (napr. DE: VDE 0100, AT: ÖVE-ÖNORM E8001-1, CH: SEV 1000).
– Používajte iba originálne náhradné diely.

3. Popis výrobku

Správne používanie RS 200 SC

– Senzorové LED svietidlo s aktívnym snímačom pohybu.
– Montáž na stenu a na strop.
– Vhodné do interiéru aj exteriéru. V exteriéroch použiteľné iba za určitých podmienok z dôvodu citlivého snímania.

Správne používanie RS 200 C

– LED svietidlo.
– Montáž na stenu a na strop.
– Vhodné do interiéru aj exteriéru.

Princíp fungovania RS 200 SC

– Vysokofrekvenčný/radarový snímač pohybu vysiela vysokofrekvenčné elektromagnetické vlny (5,8 GHz) a prijíma ozvenu odrazenú od predmetov.
– Ozvena telies zmenená v dôsledku pohybu sa elektronicky spracuje a automaticky zapne LED svietidlo.
– Snímanie pohybu je možné aj cez tenké steny, dvere a sklo.
– Umožňuje snímať aj tie najmenšie pohyby.
– Žiadne chybné spínanie v dôsledku zdrojov tepla a kolísania teploty.
– Oblasť snímania senzora je možné presne ohraničiť pomocou nastavenia dosahu vo webovom rozhraní a v aplikácii.

Upozornenie:
Vysokofrekvenčný výkon vysokofrekvenčného senzora predstavuje cca 1 mW – to je len 1/1000 vysielaného výkonu mobilného telefónu alebo mikrovlnnej rúry.

Princíp fungovania RS 200 C

Varianty C sa môžu zosieťovať s inými senzormi prostredníctvom Bluetooth, aby sa rozšírila oblasť snímania. Zaznamenané signály (prítomnosť a jas) odosielajú ďalej cez Bluetooth. Riadenie prebieha v zosieťovanom senzore s iným rozhraním.

Rozsah dodávky

3.1

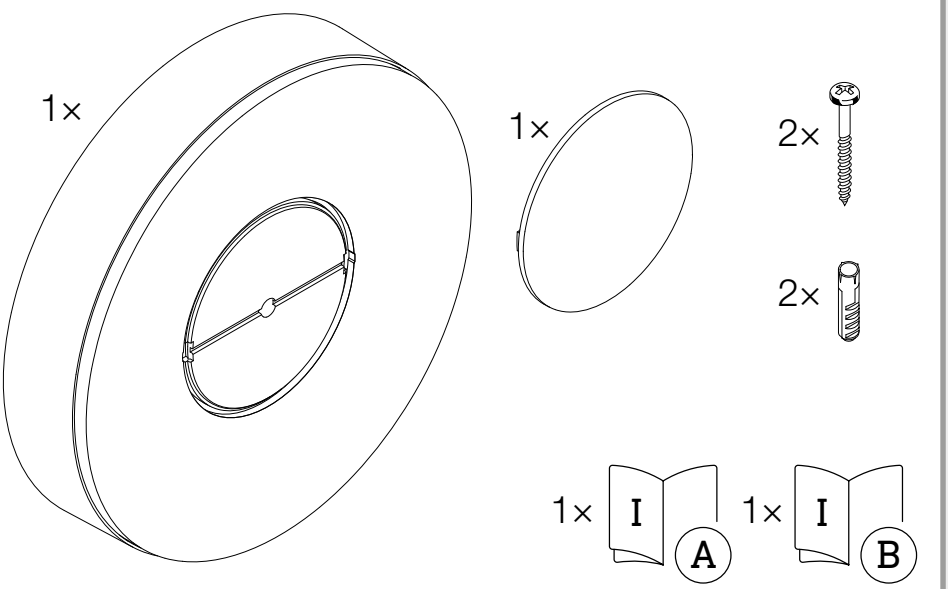

- 1 LED svietidlo
- 1 vonkajší kryt
- 2 skrutky
- 2 hmoždinky
- 1 karta bezpečnostných údajov (A)
- 1 stručný návod (B)

Rozmery výrobku

3.2

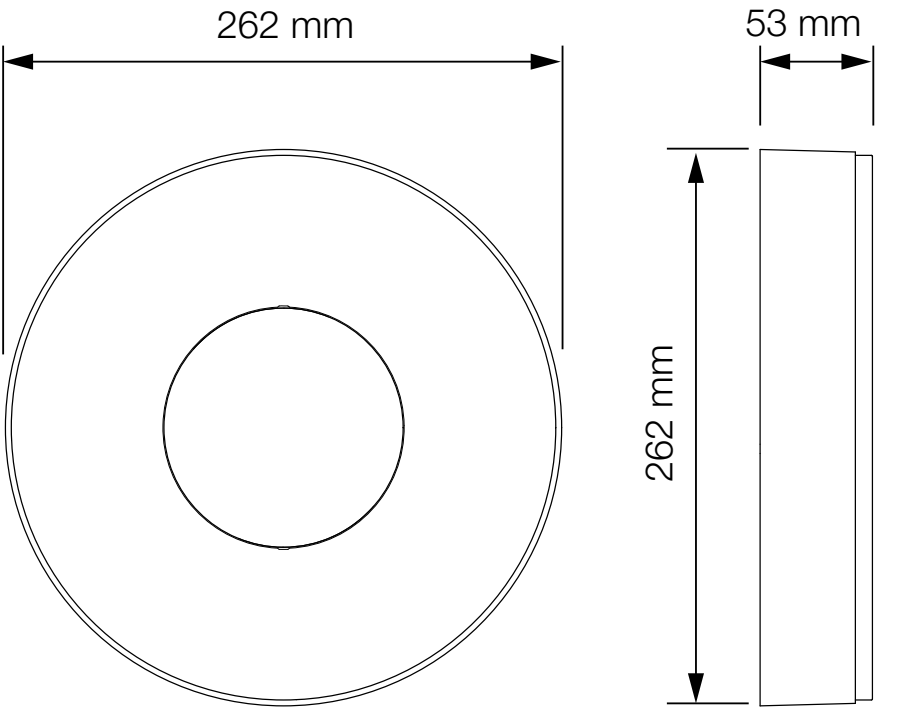

Prehľad výrobku

3.3

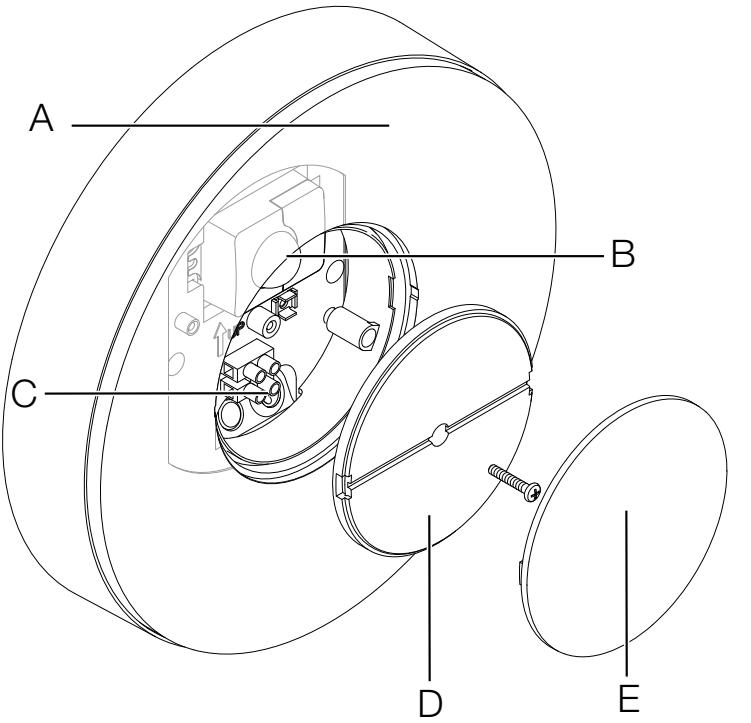

A LED svietidlo
B senzor (iba variant SC)
C pripojovacia svorka
D kryt
E vonkajší kryt

Charakteristika svietivosti

3.4

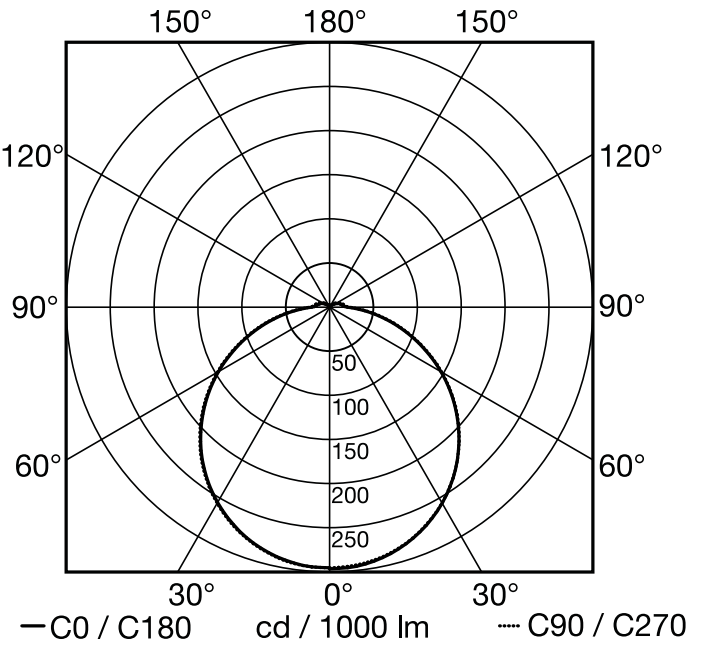

4. Elektrické pripojenie

Schéma zapojenia

4.1

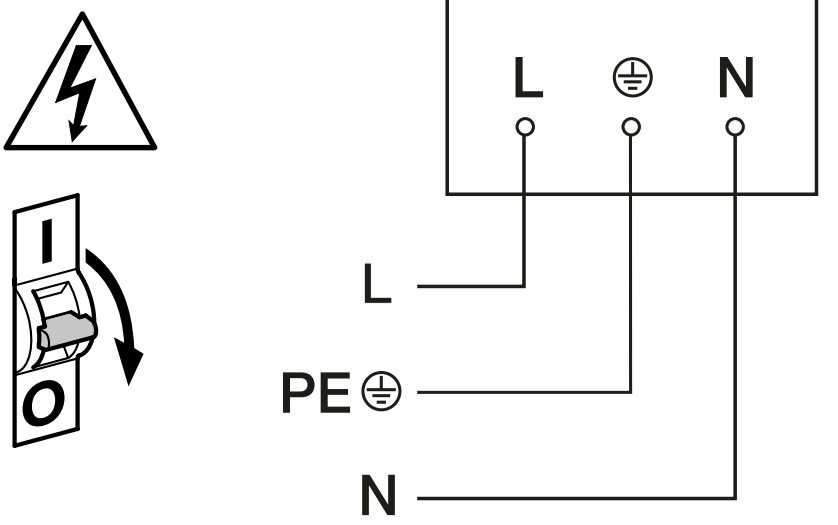

Napájacie vedenie je tvorené dvoj- až trojžilovým káblom:
L = fáza (zvyčajne čierna, hnedá alebo sivá)
N = neutrálny vodič (zvyčajne modrý)
PE = ochranný vodič (zeleno-žltý)

Výrobok je možné pripojiť aj elektricky k sieťovému spínaču, ak je zaistené, že sieťový spínač bude vždy zapnutý.

Svetelný zdroj tohto svietidla sa nedá nahradiť. V prípade nutnosti výmeny svetelného zdroja (napr. na konci jeho životnosti) sa musí vymeniť celé svietidlo.

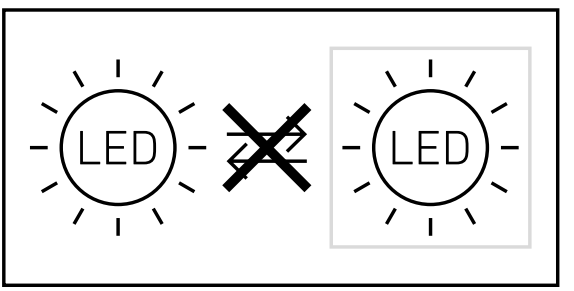

5. Montáž



Nebezpečenstvo zásahu elektrickým prúdom!

Pri kontakte s dielmi, ktoré vedú elektrický prúd, môže dôjsť k elektrickému šoku, popáleninám alebo smrti.

- Odpojte elektrický prúd a prerušte prívod napätia.
- Skontrolujte beznapäťovosť pomocou skúšačky napätia.
- Ubezpečte sa, že prívod napätia zostane prerušený.

Nebezpečenstvo materiálnych škôd!

Zámena prípojných vedení môže spôsobiť skrat.

- Identifikujte jednotlivé prípojné vedenia.
- Prípojné vedenia správne zapojte.

Príprava na montáž

- Všetky diely skontrolujte vzhľadom na poškodenie. Pri poškodeniach výrobok neuvádzajte do prevádzky.
- Vyberte vhodné miesto montáže.
  - Pri zohľadnení dosahu.
  - Pri zohľadnení snímania pohybu.
  - Miesto bez otrasov.
  - Oblasť snímania bez prekážok.
  - Oblasti bez nebezpečenstva výbuchu.
  - Povrchy bez ľahko horľavého materiálu.
  - Bez možnosti pohľadu do svetelného zdroja z krátkej vzdialenosti (< 30 cm).
  - Vo vzdialenosti najmenej 50 cm od iných LED svietidiel.

Dosah pri nástennej montáži

5.1

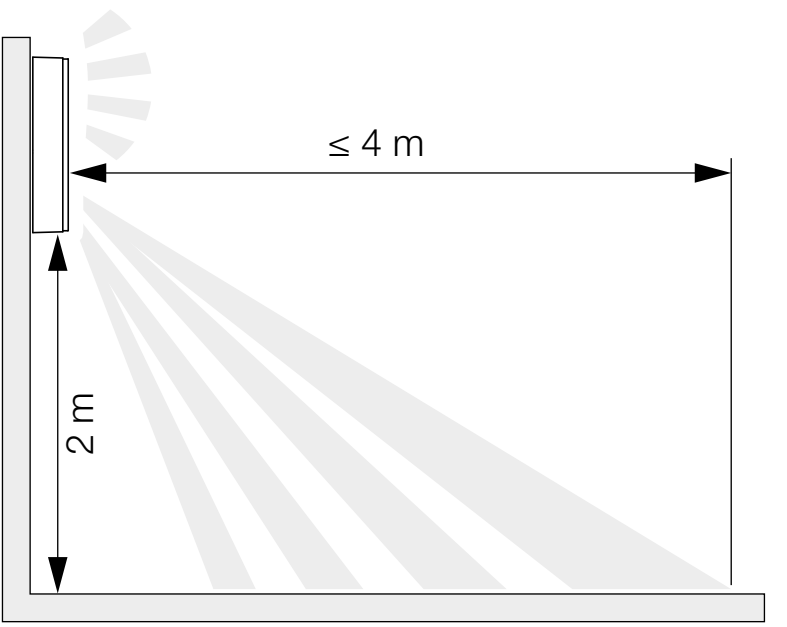

Dosah pri stropnej montáži

5.2

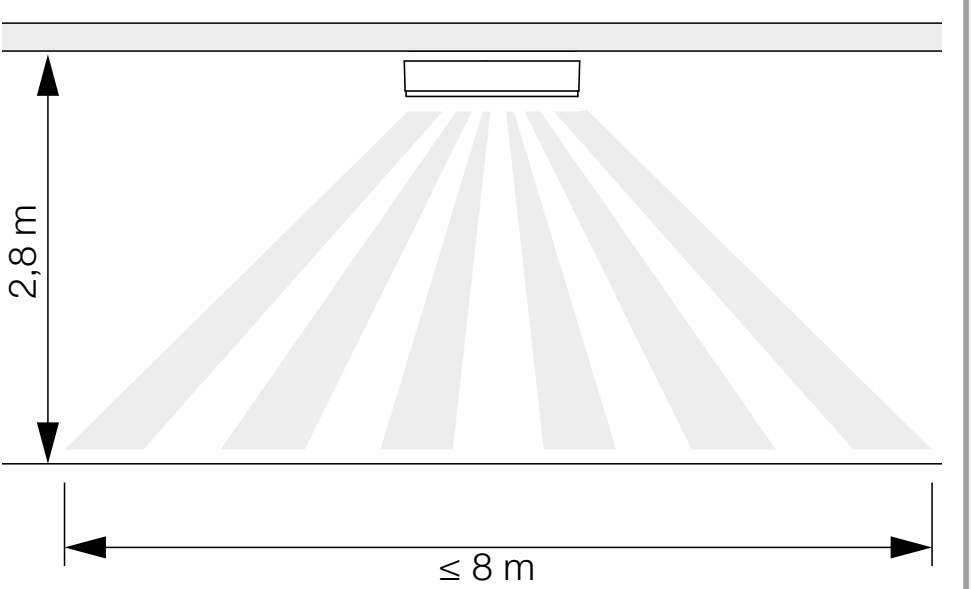

Snímanie pohybu bočne k smeru chôdze pri nástennej montáži

5.3

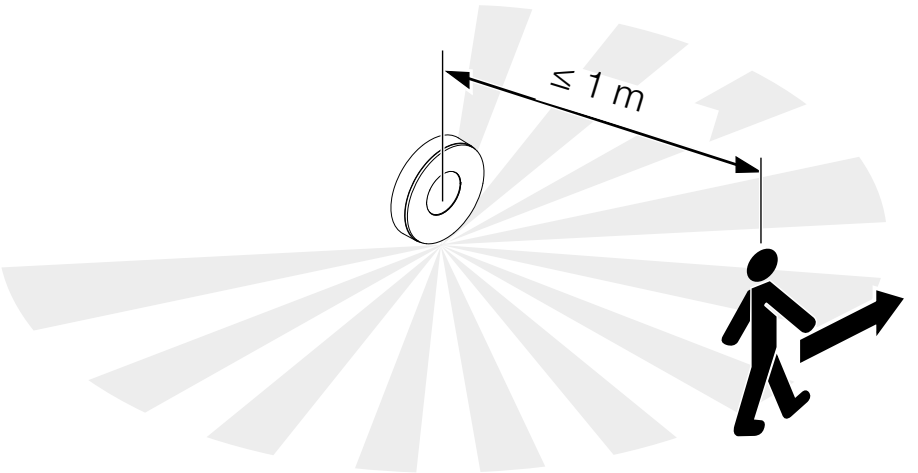

Snímanie pohybu v smere chôdze pri nástennej montáži

5.4

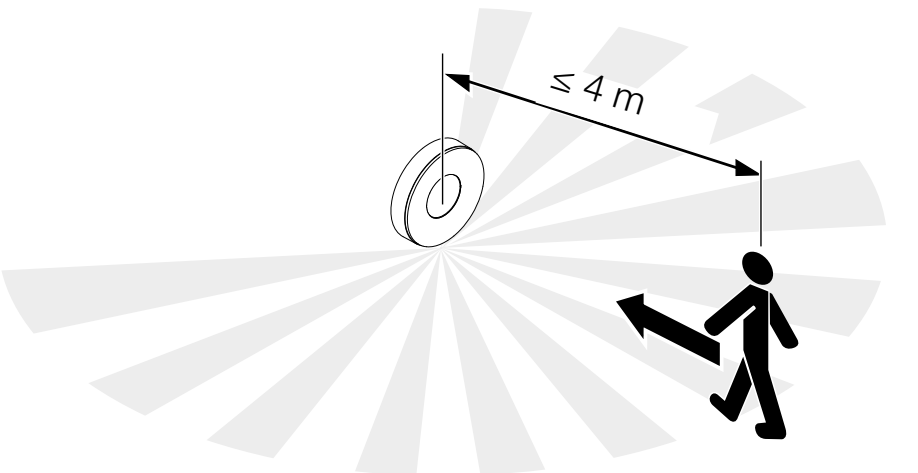

Snímanie pohybu bočne k smeru chôdze pri stropnej montáži

5.5

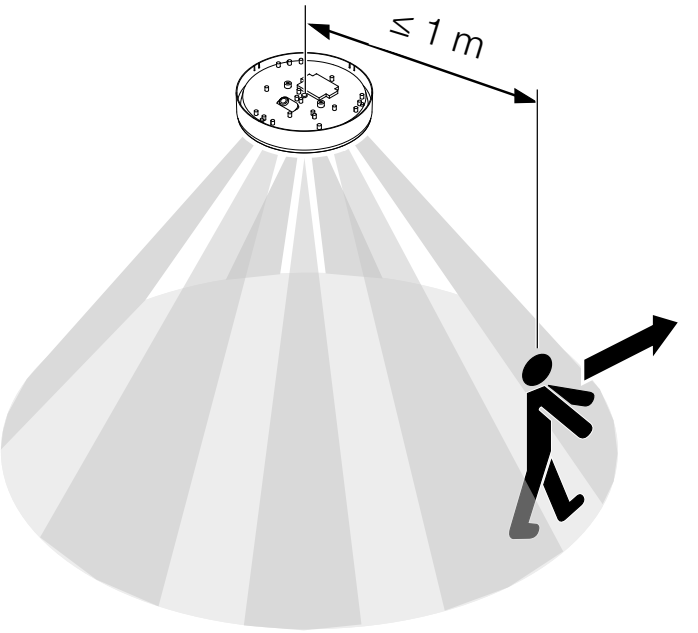

Snímanie pohybu v smere chôdze pri stropnej montáži

5.6

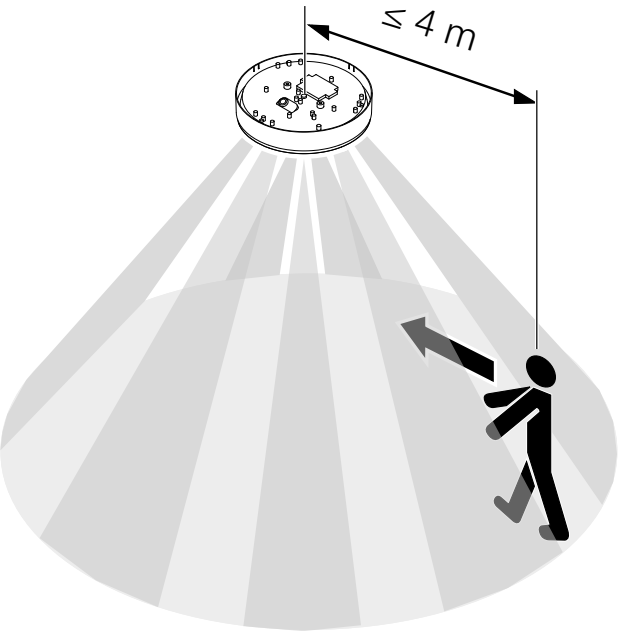

Montážny postup

5.7

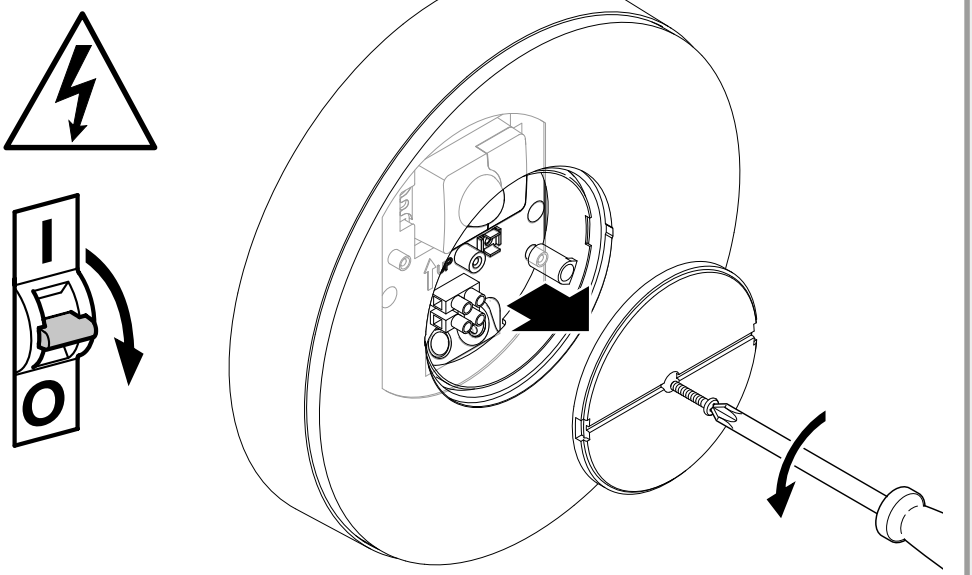

- Skontrolujte, či je odpojený prívod napätia.
- Uvoľnite poistnú skrutku.
- Odskrutkujte kryt.

5.8

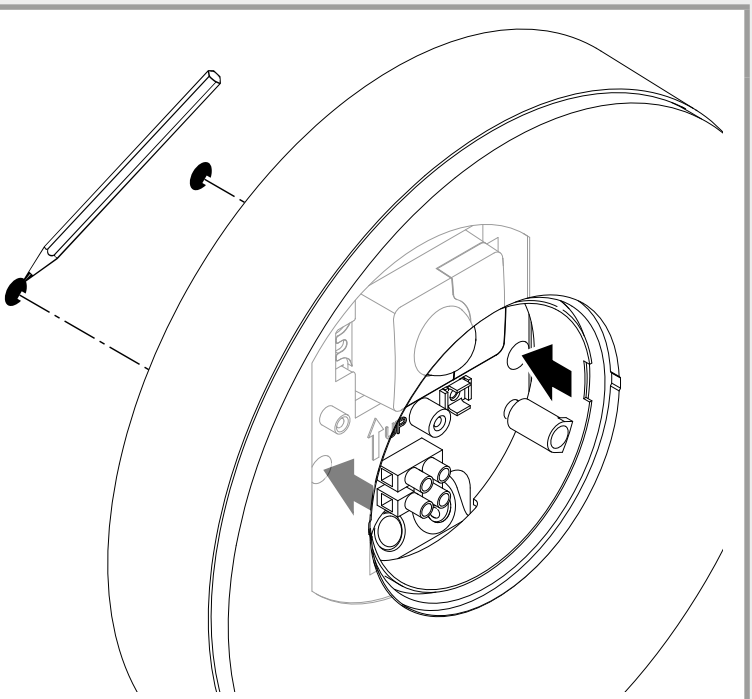

- Naznačte diery na vŕtanie.

5.9

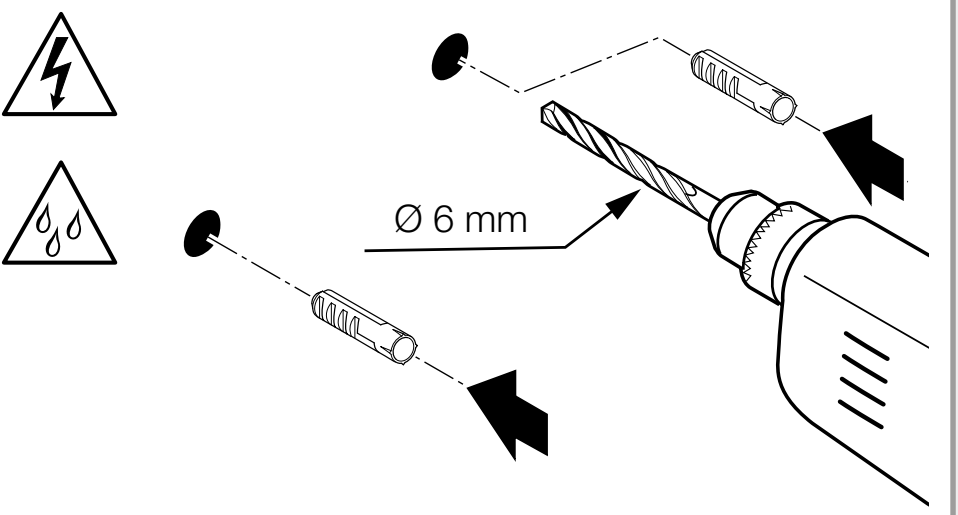

- Vyvŕtajte diery (ø 6 mm) a vložte hmoždinky.

5.10

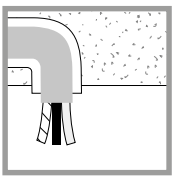

- Naskrutkujte LED svietidlo pri podomietkovom prívodnom vedení.

5.11

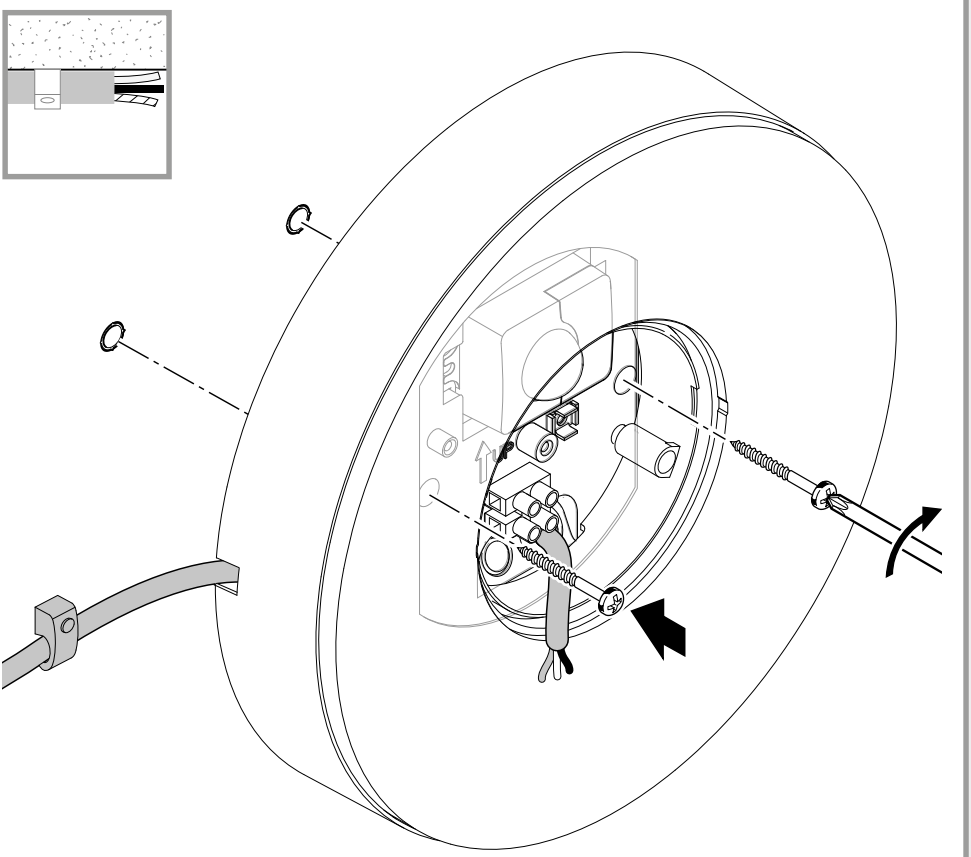

- Naskrutkujte LED svietidlo pri nadomietkovom prívodnom vedení.

5.12

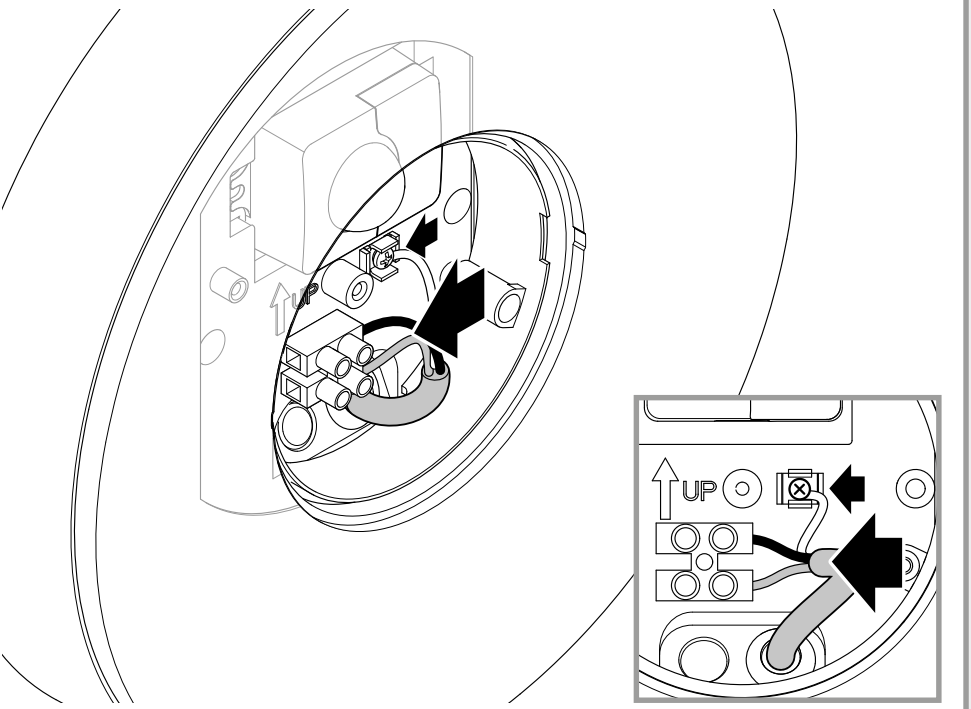

- Pripojte napájacie vedenie podľa schémy zapojenia.

 „4. Elektrické pripojenie“

5.13

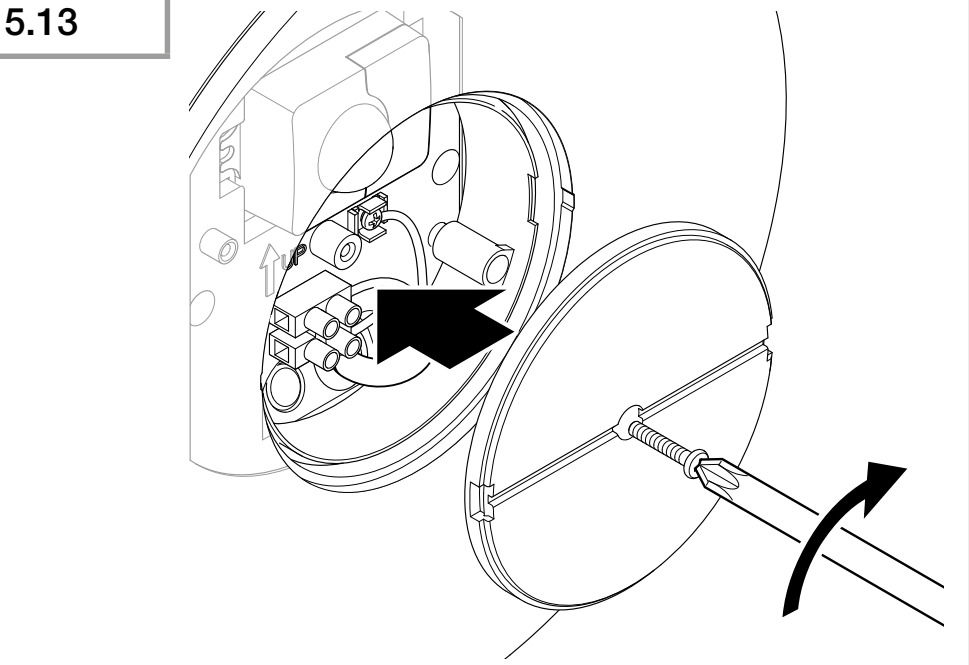

- Naskrutkujte kryt.

5.14

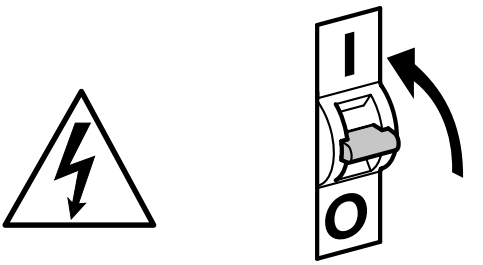

- Zapnite napájanie elektrickým prúdom.

5.15

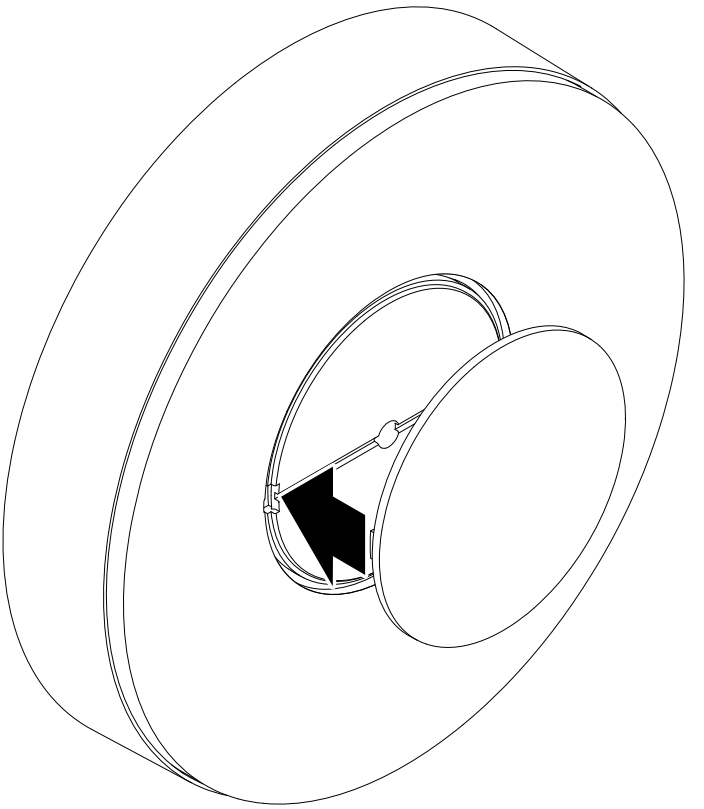

- Nasaďte vonkajší kryt.
- Vykonajte nastavenia pomocou aplikácie (iba variant SC).
  „6. Funkcia“

6. Funkcia

Funkcie sú nastaviteľné pre varianty SC.
Pre varianty C platia funkcie iba v kombinácii so senzorovým výrobkom s funkciou Bluetooth.

Funkcie sa nastavujú prostredníctvom aplikácie Steinel Connect.

Aplikácia Steinel Connect
Na konfiguráciu svietidla si musíte pomocou smartfónu alebo tabletu stiahnuť aplikáciu STEINEL Connect vo svojom obchode s aplikáciami. Na to je potrebný smartfón alebo tablet s funkciou Bluetooth.

Android

iOS

Funkcie, ktoré je možné nastaviť pomocou aplikácie Steinel Connect:
– nastavenie času,
– nastavenie dosahu,
– nastavenie stmievania,
– funkcia základného svetla,
– nastaviteľná úroveň hlavného/základného svetla,
– nastavenie rozšíreného dosahu,
– skupinové zosieťovanie,
– nastavenie stmievania pomocou režimu Teach-In.

Upozornenie:
Je potrebné dodržiavať minimálnu vzdialenosť 3 m od WiFi routera a prístupových bodov, aby sa vylúčili chybné funkcie.

Nastavenia z výroby (stav pri dodaní)

Dosah:	**max.**
Nastavenie času pre hlavné svetlo:	**10 s**
Nastavenie času pre základné svetlo:	**1 min**
Nastavenie stmievania:	**2 000 lx**
Úroveň tlmenia základného svetla:	**50 %**

Spustenie/prerušenie napätia
Po odpojení sieťového napätia sa uložia nastavenia a aktuálny prevádzkový stav LED svietidla. Ak je sieťové napätie opäť prítomné, nastavenia sa obnovia.

Nastavenie dosahu (citlivosti)
Pod pojmom dosah sa rozumie približne kruhový priemer na podlahe, ktorý vznikne pri montáži vo výške 2 m a vytvorí tak oblasť snímania.
– nastavenie na maximálne = max. dosah (4 m)
– nastavenie na minimálne = min. dosah (1 m)

Nastavenie času
Čas (oneskorenie vypnutia) sa môže plynulo nastaviť od cca 5 sekúnd do max. 60 minút. Každý zaznamenaný pohyb zapne svetlo odznova.

Upozornenie:
Po každom vypnutí výrobku nie je možné opätovné snímanie pohybu po dobu cca 1 sekundy. Následne môže výrobok pri pohybe znova zapnúť svetlo.
Pri nastavovaní oblasti snímania a za účelom testu funkčnosti sa odporúča nastaviť najkratší čas.

Nastavenie stmievania/svitania
Prah detegovateľného jasu (stmievanie/svitanie) je možné plynulo nastaviť od cca 2 do 2 000 lx.
☼ = prevádzka pri dennom svetle (nezávislé od jasu)
☾ = prevádzka pri stmievaní/svitaní (cca 2 lx)

Pri nastavovaní oblasti snímania a za účelom testu funkčnosti pri dennom svetle musí byť nastavovací regulátor nastavený na ☼.

Základné svetlo
Jas základného svetla sa dá plynulo nastaviť v rozsahu 1 % až 50 %.
Doba svietenia základného svetla sa dá plynulo nastaviť v rozsahu 10 až 30 minút alebo počas celej noci.

Hlavné svetlo
Jas hlavného svetla sa dá nastaviť v rozsahu 50 % až 100 %.

Zapojenie do skupiny
Existuje možnosť prevádzkovať výrobok ako samostatné svietidlo alebo sa môže zapojiť do skupín spolu s viacerými svietidlami pomocou rádiovej komunikácie. Všetky svietidlá priradené určitej skupine fungujú podľa skupinových parametrov nastavených v aplikácii Steinel Connect. Dosah sa môže nastaviť individuálne pre všetkých účastníkov skupiny.

Fade Time
Pomocou funkcie času prechodu (Fade Time) je možné nastaviť krivku tlmenia svetla pri zapnutí a vypnutí (1 s – 3 s).

Funkcia susedných skupín
Prostredníctvom aplikácie Steinel Connect je možné aktivovať, resp. deaktivovať funkciu susedných skupín.
Pritom sa priradia susedné skupiny aktívnej skupine svietidiel. Skupina reaguje na spínacie signály priradenej susednej skupiny a v súlade s nastaveniami sa zapne ako hlavné alebo základné svetlo.

7. Starostlivosť a údržba

Výrobok nevyžaduje údržbu.

Nebezpečenstvo zásahu elektrickým prúdom!

Pri kontakte vody a dielov, ktoré vedú elektrický prúd, môže dôjsť k elektrickému šoku, popáleninám alebo smrti.

- Výrobok čistite iba v suchom stave.

Nebezpečenstvo materiálnych škôd!
Výrobok sa môže poškodiť používaním nevhodných čistiacich prostriedkov.

- Výrobok čistite mierne navlhčenou handrou bez čistiaceho prostriedku.

Dôležité: Prevádzkový prístroj sa nedá vymeniť.

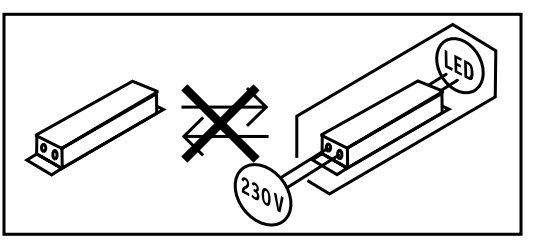

8. Zneškodnenie

Elektrické zariadenia, príslušenstvo a obaly odovzdajte na ekologickú recykláciu.

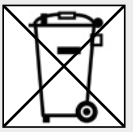

Elektrické zariadenia nevyhadzujte do komunálneho odpadu!

Iba pre krajiny EÚ:
Podľa platnej európskej smernice o odpade z elektrických a elektronických zariadení a jej implementácie do národnej legislatívy sa musia nepoužívané elektrické a elektronické zariadenia zbierať separovane a odovzdať na ekologickú recykláciu.

9. Vyhlásenie o zhode

Týmto spoločnosť STEINEL GmbH vyhlasuje,
že typ rádiového zariadenia RS 200 SC/C zodpovedá smernici 2014/53/EÚ. Úplné znenie EÚ vyhlásenia o zhode je dostupné na nasledujúcej internetovej adrese:
www.steinel.de.

10. Záruka výrobcu

Tento výrobok spoločnosti Steinel bol vyrobený s maximálnou dôslednosťou, skontrolovaný z hľadiska funkčnosti a bezpečnosti podľa platných predpisov a následne podrobený náhodnej kontrole. Spoločnosť Steinel preberá záruku za bezchybný stav a funkčnosť. Záručná doba je 36 mesiacov a začína plynúť dňom predaja spotrebiteľovi. Odstránime nedostatky, ktoré vyplývajú z chyby materiálu alebo výrobnej chyby, záručné plnenie sa uskutočňuje opravou alebo výmenou chybných dielov podľa nášho uváženia. Záručné plnenie sa nevzťahuje na poškodenie opotrebovateľných dielov ani na škody a nedostatky, ktoré vzniknú nesprávnym zaobchádzaním alebo údržbou. Ďalšie následné škody na cudzích objektoch sú zo záruky vylúčené.

Záruka je platná len vtedy, ak sa nerozobraný prístroj s krátkym popisom chyby spolu s pokladničným dokladom alebo faktúrou (dátum kúpy a pečiatka predajcu) zašle riadne zabalený do príslušného servisu.

Servis pre opravy:
Po uplynutí záručnej doby alebo v prípade chýb, na ktoré sa nevzťahuje záruka, sa o možnosti opravy informujte na najbližšej servisnej stanici.

3 ROKY ZÁRUKA VÝROBCU

11. Technické údaje

- Rozmery (Ø × H): *263 × 53 mm*
- Sieťové napätie: *220 – 240 V, 50/60 Hz*
- Príkon (P_{on}): *17,1 W*
- Standby (sieť) (P_{net}): *0,50 W*
- Standby (senzor) RS 200 SC (P_{sb}): *0,50 W*
- Svetelný tok (360°): *1165 lm*
- Efektívnosť: *68 lm/W*
- Teplota farby: *3 000 K (teplá biela)*
- Index reprodukcie farieb: R_a = *80*
- Priemerná dimenzovaná životnosť:
  L70B50 pri 25 °C: >36 000 hod.
- Konzistencia farieb SDCM: *počiatočná hodnota: 6*
- Distribúcia intenzity svetla:

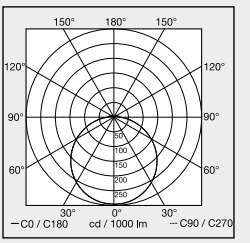

- VF technológia: 5,8 GHz (reaguje v závislosti od teploty na najmenšie pohyby)
- Uhol snímania RS 200 SC: *360° s uhlom otvorenia 160°*
- Vysielací výkon: *cca 1 mW*
- Dosah RS 200 SC: *Ø 1 – 8 m*
- Nastavenie času RS 200 SC: *5 s – 30 min*
- Nastavenie stmievania RS 200 SC: *2 – 2 000 lx*
- Krytie: *IP 54*
- Trieda ochrany: *I*
- Teplota okolia: *-20 až +40 °C*
- Trieda energetickej účinnosti: *Tento výrobok obsahuje svetelný zdroj triedy energetickej účinnosti „E“.*
- Vysielací výkon Bluetooth: 5 dBm/3 mW
- Frekvencia Bluetooth: 2,4 – 2,48 GHz

12. Odstraňovanie porúch

Výrobok bez napätia.

– Poistka nie je zapnutá alebo je chybná.
  • Zapnite poistku.
  • Vymeňte chybnú poistku.
– Vedenie je prerušené.
  • Skontrolujte vedenie pomocou skúšačky napätia.
– V napájacom vedení je skrat.
  • Skontrolujte prípojky.
– Prípadne zabudovaný sieťový spínač je vypnutý.
  • Zapnite sieťový spínač.

Výrobok sa nezapína.

– Nastavenie stmievania/svitania je nesprávne zvolené.
  • Nanovo nastavte nastavenie stmievania/svitania.
– Sieťový spínač je vypnutý.
  • Nastavte sieťový spínač.
– Poistka nie je zapnutá alebo je chybná.
  • Zapnite poistku.
  • Vymeňte chybnú poistku.
– Rýchle pohyby sú potlačené kvôli minimalizovaniu porúch alebo je oblasť snímania nastavená ako príliš malá alebo je nastavená nesprávne.
  • Skontrolujte oblasť snímania a nastavte ju.
– Svetelný zdroj je chybný.
  • Svetelný zdroj sa nedá vymeniť. Výrobok kompletne vymeňte.

Výrobok sa nevypína.

– Trvalý pohyb v oblasti snímania.
  • Skontrolujte oblasť snímania.
  • V prípade potreby obmedzte alebo zmeňte oblasť snímania.

Výrobok sa mimovoľne zapína.

– Výrobok nie je namontovaný so zabezpečením proti pohybu.
  - Výrobok pevne namontujte.
– Pohyb sa uskutočnil, ale pozorovateľ ho nerozpoznal (pohyb za stenou, pohyb malého objektu v bezprostrednej blízkosti svietidla atď.).
  - Skontrolujte oblasť.
  - V prípade potreby obmedzte alebo zmeňte oblasť snímania.

Spis treści

1.	Informacje o tym dokumencie	3
2.	Ogólne zasady bezpieczeństwa	3
3.	Opis urządzenia	4
4.	Przyłącze elektryczne	9
5.	Montaż	10
6.	Działanie	20
7.	Konserwacja i pielęgnacja	24
8.	Utylizacja	25
9.	Deklaracja zgodności z normami	25
10.	Gwarancja producenta	26
11.	Dane techniczne	27
12.	Sposób usunięcia usterki	28

1. Informacje o tym dokumencie

– Dokument chroniony prawem autorskim. Przedruk, także w częściach, wyłącznie po uzyskaniu naszej zgody.
– Zmiany, wynikające z postępu technicznego, zastrzeżone.



Ostrzeżenie przed zagrożeniami!



Ostrzeżenie przed zagrożeniami spowodowanymi prądem elektrycznym!



Ostrzeżenie przed zagrożeniami spowodowanymi wodą!

2. Ogólne zasady bezpieczeństwa



Niebezpieczeństwo wynikające z nieprzestrzegania instrukcji obsługi!

Niniejsza instrukcja zawiera ważne informacje dot. bezpiecznego używania urządzenia. Należy zwrócić szczególną uwagę na możliwe zagrożenia. Nieprzestrzeganie może doprowadzić do śmierci lub ciężkich obrażeń.

- Należy uważnie przeczytać instrukcję.
- Przestrzegać zasad bezpieczeństwa.
- Przechowywać w miejscu łatwo dostępnym.

– Obchodzenie się z prądem elektrycznym może prowadzić do niebezpiecznych sytuacji. Dotknięcie elementów przewodzących prąd może prowadzić do porażenia prądem, poparzeń lub śmierci.
– Praca przy napięciu sieciowym może być wykonywana wyłącznie przez wykwalifikowany personel specjalistyczny.
– Przestrzegać krajowych przepisów dotyczących instalacji i podłączenia (np. DE: VDE 0100,
AT: ÖVE-ÖNORM E8001-1, CH: SEV 1000).
– Używać tylko oryginalnych części zamiennych.

3. Opis urządzenia

Użytkowanie RS 200 SC zgodne z przeznaczeniem

– Lampa LED z czujnikiem z aktywnym detektorem ruchu.
– Do montażu na ścianie i suficie.
– Do zastosowań wewnętrznych i zewnętrznych. Na zewnątrz, ze względu na czułe wykrywanie, znajduje zastosowanie jedynie warunkowo.

Użytkowanie RS 200 C zgodne z przeznaczeniem

– Lampa LED.
– Do montażu na ścianie i suficie.
– Do zastosowań wewnętrznych i zewnętrznych.

Zasada działania RS 200 SC

– Detektor ruchu wysokiej częstotliwości/radarowy detektor ruchu emituje fale elektromagnetyczne o wysokiej częstotliwości (5,8 GHz) i wykrywa echo odbite od obiektów.
– Echo obiektów zmieniane przez ruch przetwarzane jest elektronicznie, powodując automatyczne włączenie lampy LED.
– Wykrywanie ruchu jest możliwe również przez cienkie ściany, drzwi i szyby szklane.
– Możliwe jest również wykrycie nawet najmniejszego ruchu.
– Brak wadliwych przełączeń spowodowanych źródłami ciepła i wahaniami temperatury.
– Obszar wykrywania czujnika można precyzyjnie ograniczyć poprzez ustawienie zasięgu czujnika w interfejsie internetowym i aplikacji.

Wskazówka:
Moc nadawcza czujnika wysokiej częstotliwości wynosi ok. 1 mW – stanowi to zaledwie jedną tysięczną mocy nadawczej telefonu komórkowego lub kuchenki mikrofalowej.

Zasada działania RS 200 C

Za pomocą Bluetooth można łączyć warianty C z innymi czujnikami w sieć, w celu zwiększenia obszaru wykrywania. Czujniki przekazują wychwycone sygnały (obecność i jasność) dalej poprzez Bluetooth. Sterowanie odbywa się w podłączonym do sieci czujniku za pomocą innego interfejsu.

Zakres dostawy

3.1

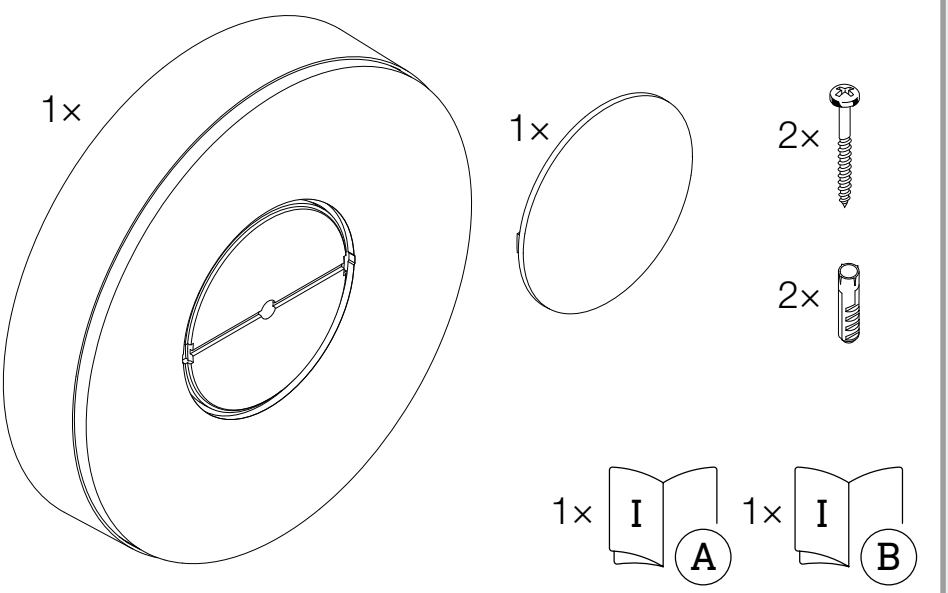

- 1 lampa LED
- 1 pokrywa zewnętrzna
- 2 śruby
- 2 kołki
- 1 karta charakterystyki (A)
- 1 Quick-Start-Guide (B)

Wymiary produktu

3.2

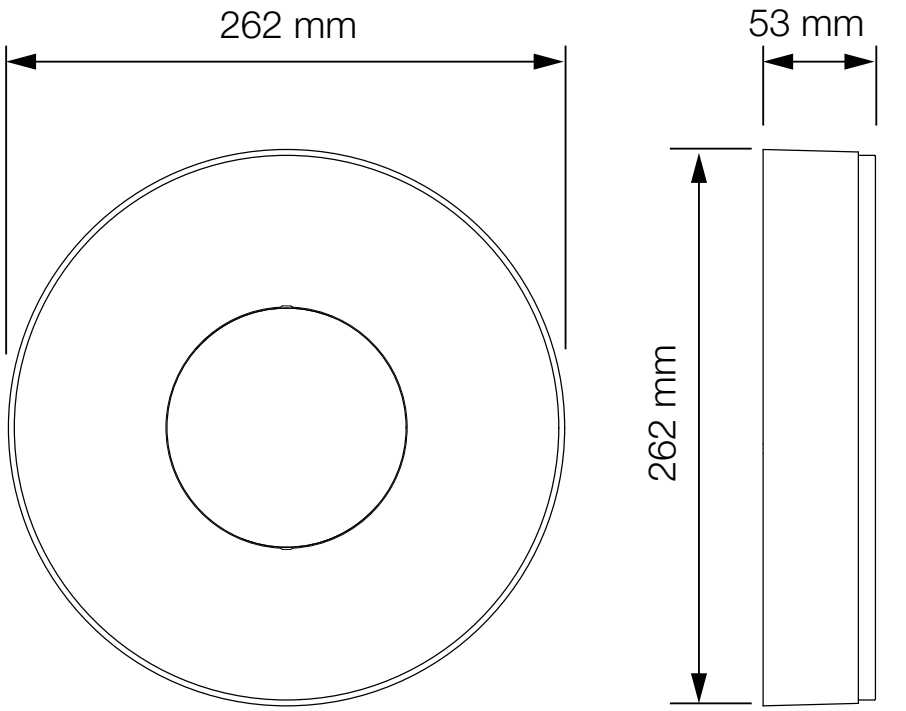

3.3

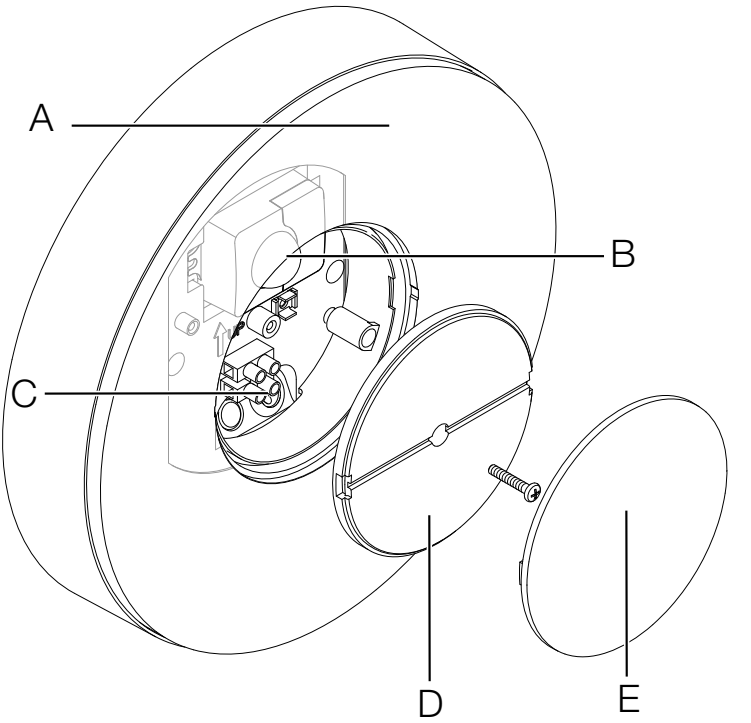

A Lampa ledowa
B Czujnik (tylko wariant SC)
C Zacisk przyłączeniowy
D Pokrywa
E Pokrywa zewnętrzna

Krzywa fotometryczna

3.4

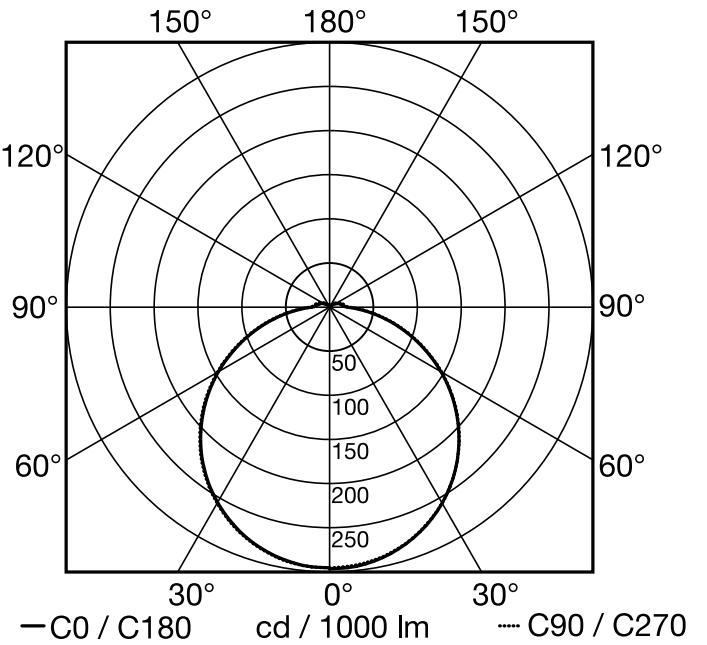

4. Przyłącze elektryczne

Schemat połączeń

4.1

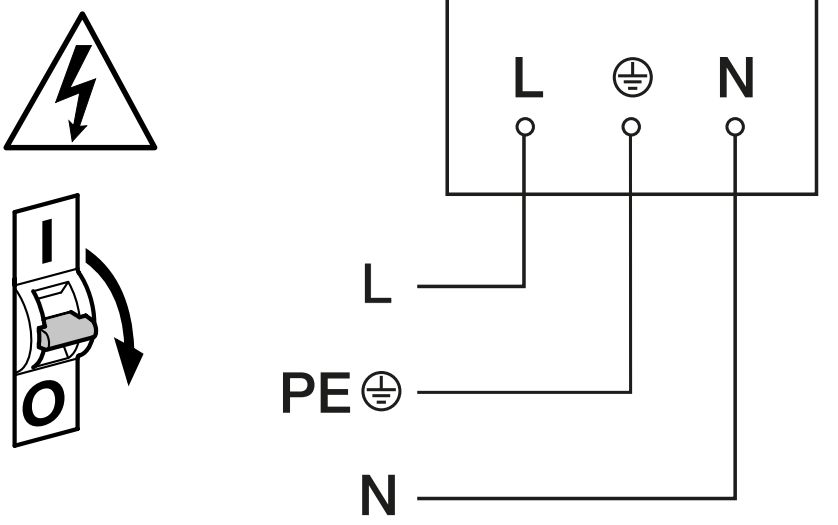

Przewód zasilający składa się z kabla 2- lub 3-żyłowego:

L = przewód fazowy (najczęściej czarny, brązowy lub szary)
N = przewód neutralny (najczęściej niebieski)
PE = przewód ochronny (zielono-żółty)

Urządzenie może być również podłączone elektrycznie za wyłącznikiem sieciowym, w przypadku zapewnienia stałego włączenia wyłącznika sieciowego.

Źródło światła tej lampy nie jest wymienne; jeżeli zajdzie konieczność wymiany źródła światła (np. po upłynięciu jego żywotności), należy wymienić całą lampę.

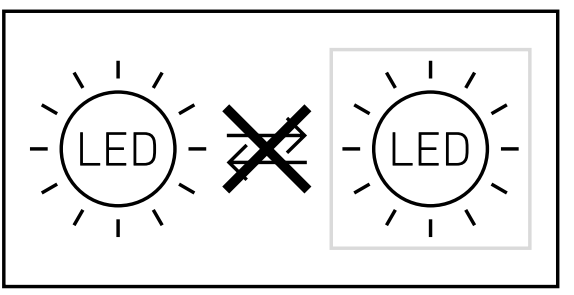

5. Montaż



Zagrożenie stwarzane przez prąd elektryczny!

Dotknięcie elementów przewodzących prąd może prowadzić do porażenia prądem, poparzeń lub śmierci.

- Wyłączyć prąd i przerwać dopływ napięcia.
- Sprawdzić brak napięcia za pomocą próbnika.
- Upewnić się, że doprowadzanie napięcia pozostaje przerwane.

Niebezpieczeństwo uszkodzeń!
Pomylenie przewodów przyłączeniowych może spowodować zwarcie.

- Zidentyfikować przewody przyłączeniowe.
- Prawidłowo połączyć przewody przyłączeniowe.

Przygotowanie do montażu

- Sprawdzić wszystkie elementy pod kątem uszkodzenia. W przypadku uszkodzeń nie uruchamiać produktu.
- Wybrać odpowiednie miejsce montażu.
  - Z uwzględnieniem zasięgu.
  - Z uwzględnieniem wykrywania ruchu.
  - Zabezpieczenie przed drganiami.
  - Obszar wykrywania bez przeszkód.
  - Nie montować w obszarach zagrożonych wybuchem.
  - Nie montować na łatwopalnych powierzchniach.
  - Nie spoglądać na źródło światła z bliska (<30 cm).
  - Zachować odstęp co najmniej 50 cm od innych lamp LED.

Zasięg czujnika w przypadku montażu na ścianie

5.1

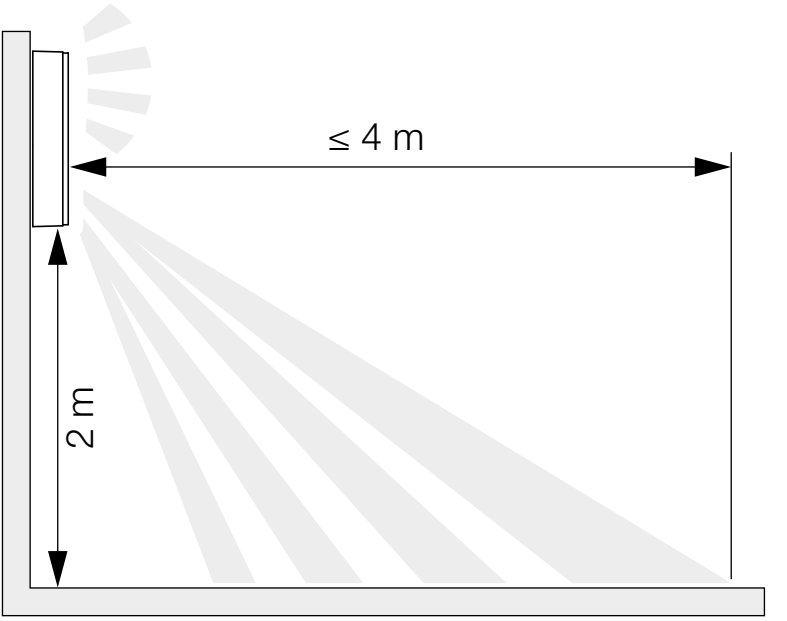

Zasięg czujnika w przypadku montażu na suficie

5.2

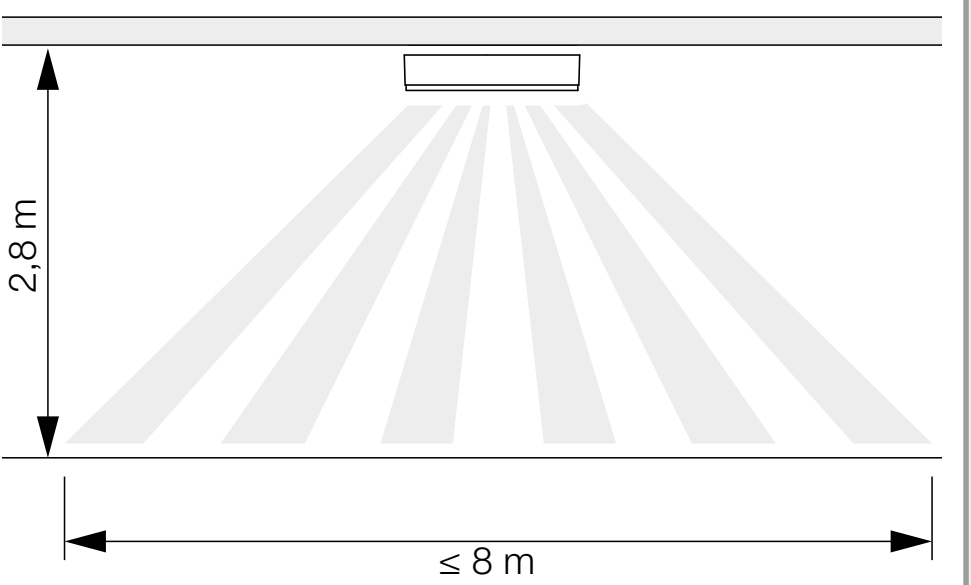

Wykrywanie ruchu bokiem do kierunku ruchu w przypadku montażu na ścianie

5.3

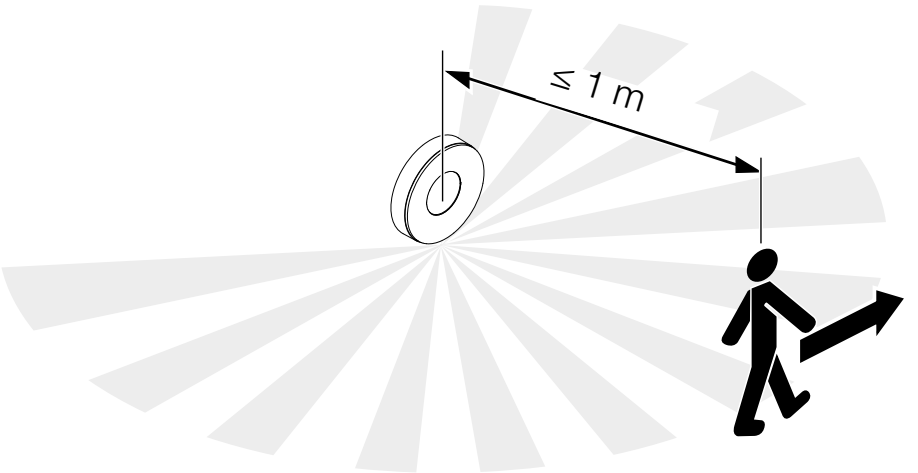

Wykrywanie ruchu zgodnie z kierunkiem ruchu w przypadku montażu na ściacie

5.4

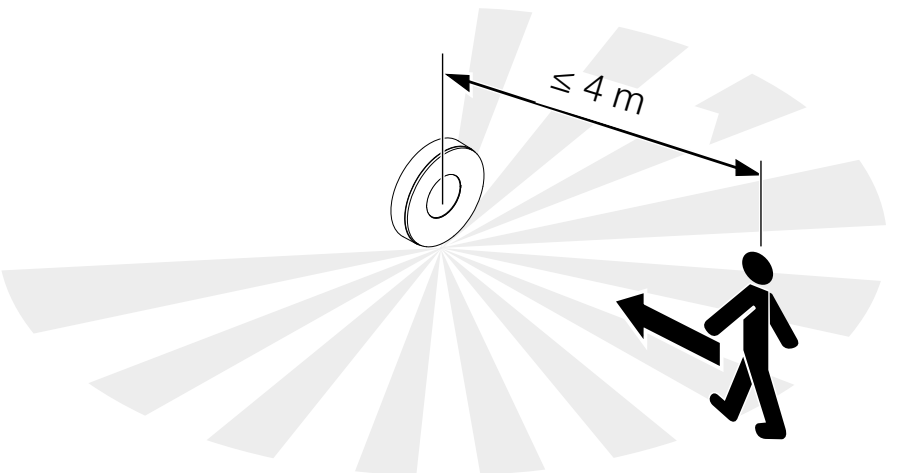

Wykrywanie ruchu bokiem do kierunku ruchu w przypadku montażu na suficie

5.5

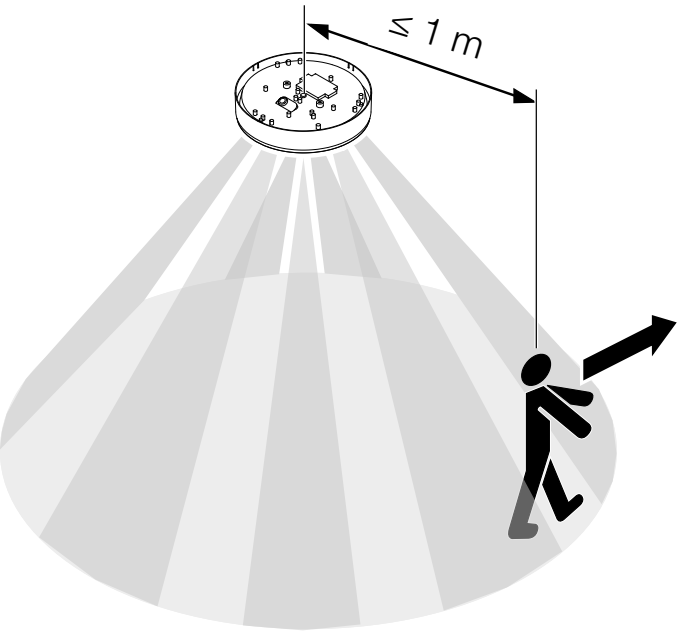

Wykrywanie ruchu zgodnie z kierunkiem ruchu w przypadku montażu na suficie

5.6

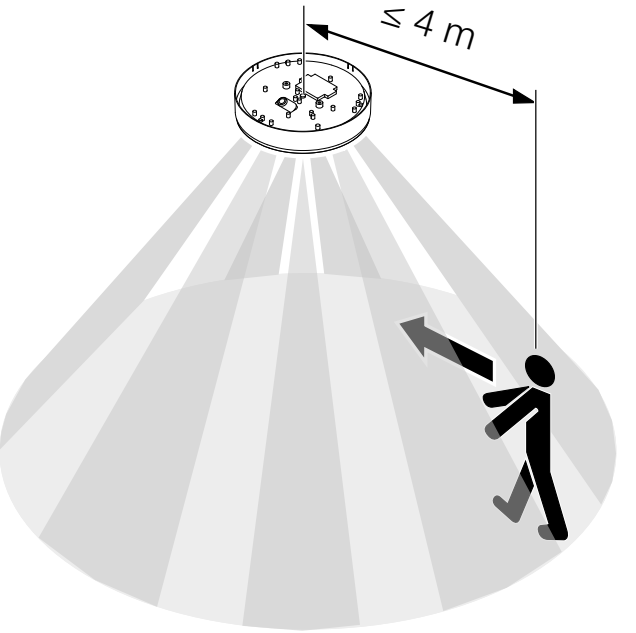

5.7

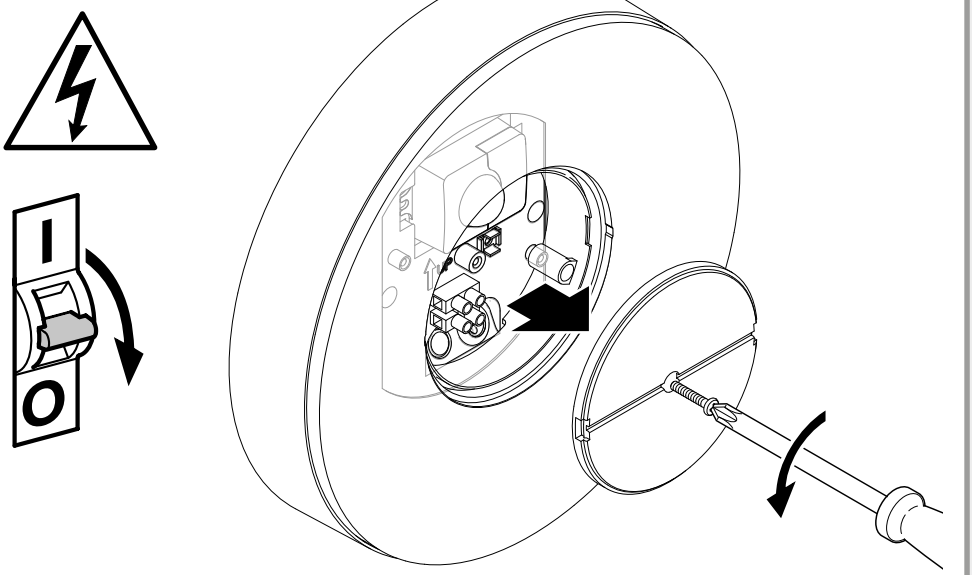

- Sprawdzić, czy dopływ napięcia jest odłączony.
- Odkręcić śrubę zabezpieczającą.
- Odkręcić pokrywę.

5.8

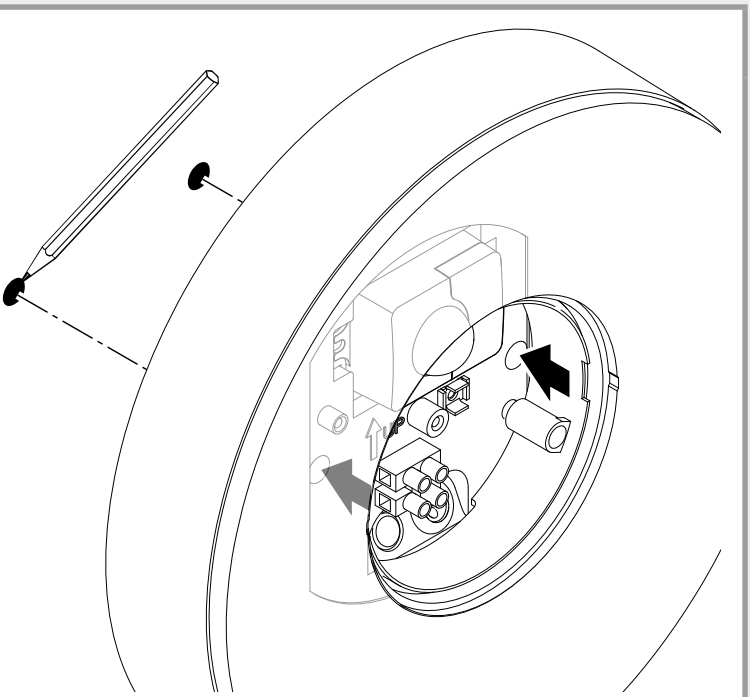

- Zaznaczyć układ nawierceń.

5.9

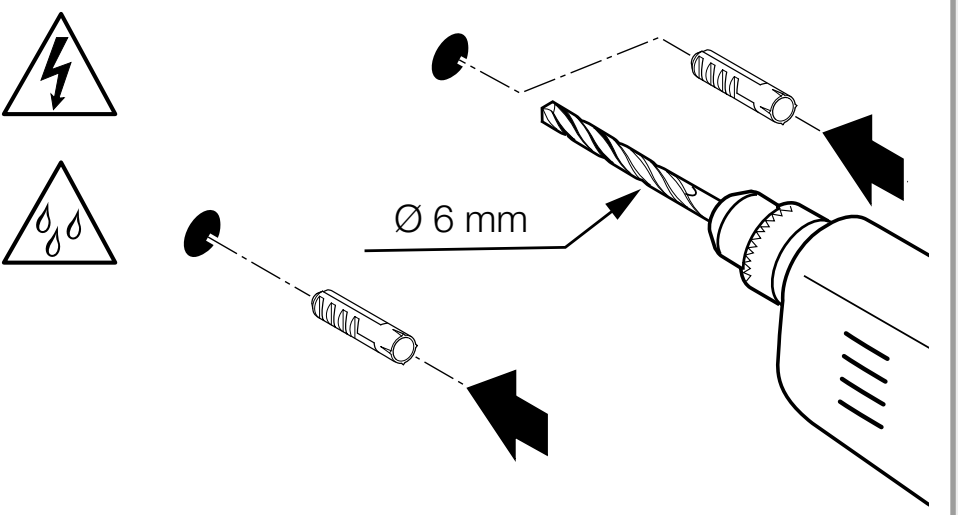

- Wywiercić otwory (Ø 6 mm) i włożyć kołki.

5.10

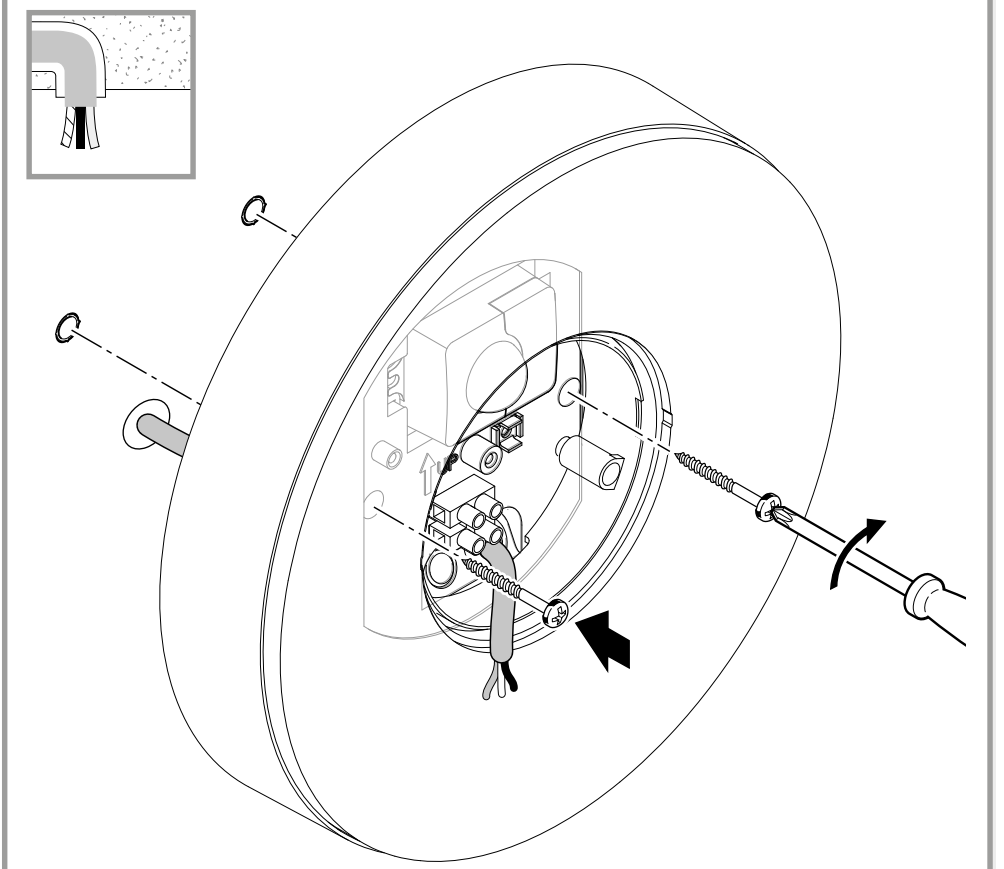

- W przypadku przewodu podtynkowego przykręcić lampę LED.

5.11

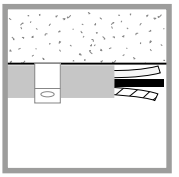

- W przypadku przewodu natynkowego przykręcić lampę LED.

5.12

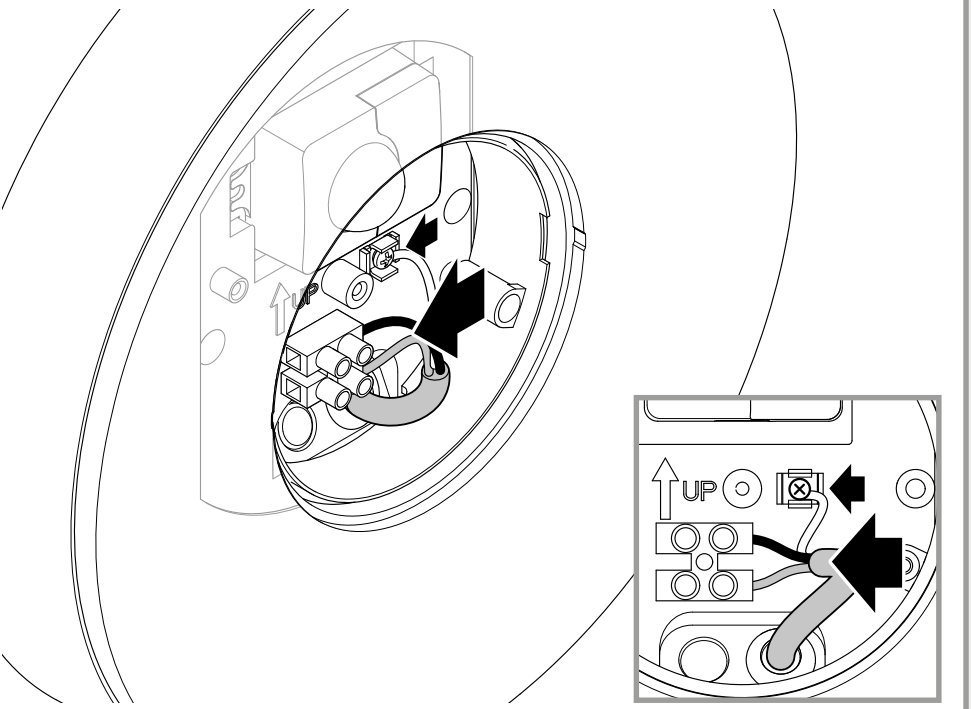

- Podłączyć przewód sieciowy zgodnie z planem połączeń.

 „4. Przyłącze elektryczne“

5.13

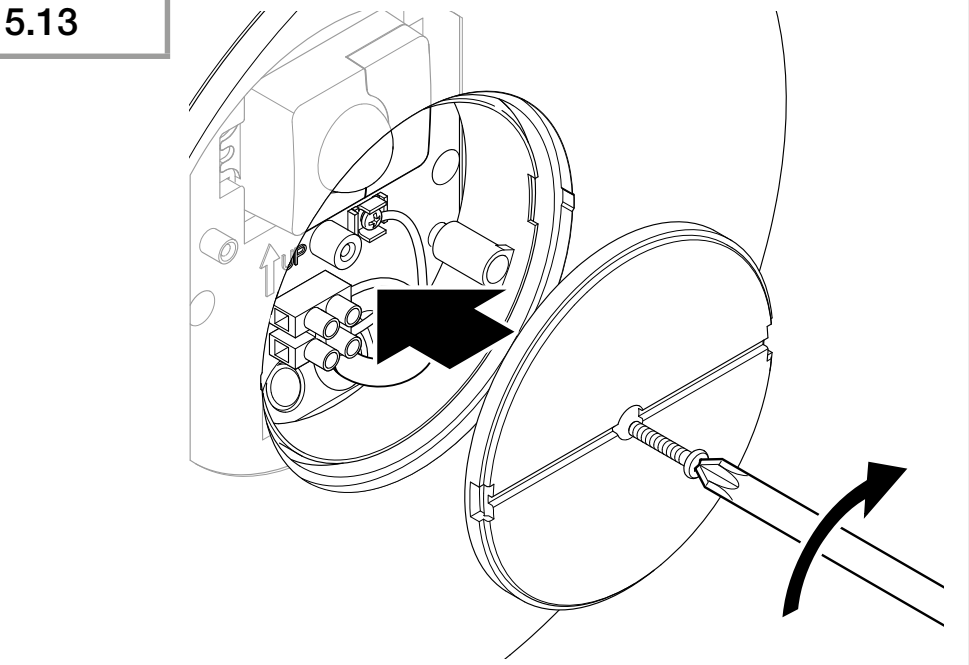

- Przykręcić pokrywę.

5.14

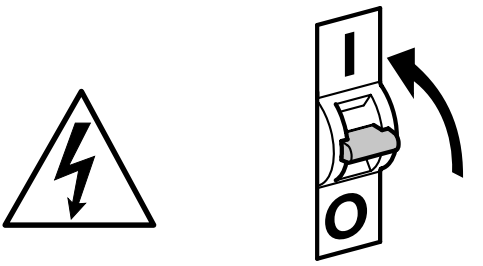

- Włączyć zasilanie.

5.15

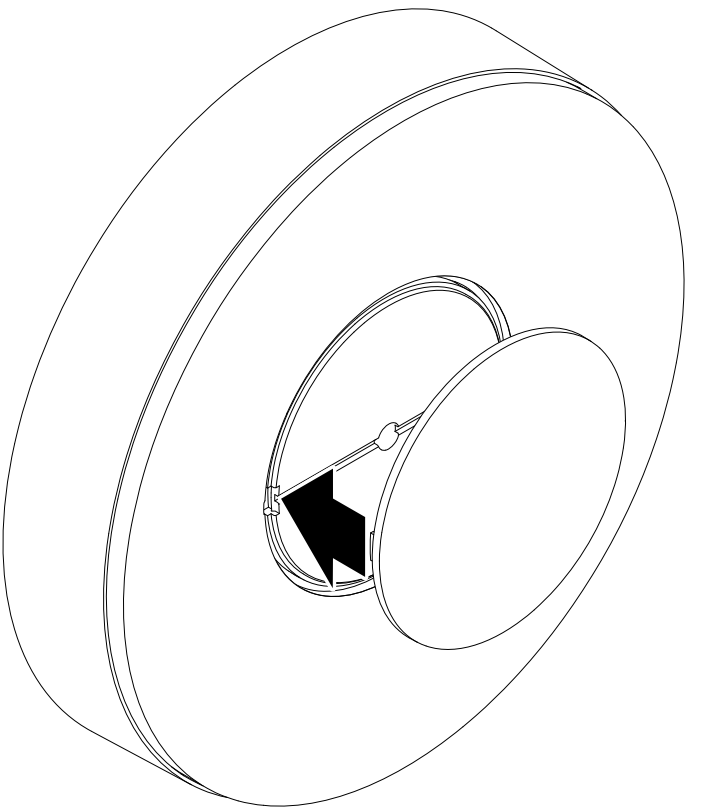

- Założyć pokrywę zewnętrzną.
- Skonfigurować ustawienia za pomocą aplikacji (wyłącznie wariant SC).

 „6. Działanie“

6. Działanie

Funkcje można ustawiać dla różnych wersji SC. Wariantów C dotyczą funkcje tylko w połączeniu z produktem z czujnikeim Bluetooth.

Funkcje można ustawiać za pomocą aplikacji Steinel Connect.

Aplikacja Steinel Connet
Na potrzeby konfiguracji lampy za pomocą smartfonu lub tabletu należy pobrać aplikację STEINEL Connect z AppStore. Niezbędny jest smartfon lub tablet z funkcją Bluetooth.

Android

iOS

Funkcje, które można ustawiać za pomocą aplikacji Steinel Connect:
- Ustawianie czasu.
- Ustawianie zasięgu czujnika.
- Ustawianie czułości zmierzchowej.
- Funkcja podstawowego oświetlenia.
- Możliwość ustawiania poziomu oświetlenia głównego i podstawowego.
- Dodatkowe opcje ustawiania zasięgu czujnika.
- Tworzenie sieci grup.
- Ustawianie progu czułości zmierzchowej za pomocą funkcji wyuczania.

Wskazówka:
Aby uniknąć nieprawidłowego działania, należy zachować odstęp od routera WiFi i punktów dostępowych wynoszący co najmniej 3 m.

Ustawienia fabryczne (stan w momencie dostarczenia)

Zasięg:	**maks.**
Ustawianie czasu załączania światła głównego:	**10 s**
Ustawianie czasu załączania światła podstawowego:	**1 min.**
Ustawianie progu czułości zmierzchowej:	**2 000 luksów**
Poziom ściemniania światła podstawowego:	**50%**

Start-Up/przerwa w dostawie napięcia
W razie odłączenia napięcia sieciowego, ustawienia oraz aktualny stan eksploatacyjny lampy LED są zapisywane. Są one przywracane po włączeniu napięcia sieciowego.

Ustawianie zasięgu (czułości)
Pod pojęciem zasięgu należy rozumieć obszar o kształcie koła na podłożu, który przy montażu na wysokości 2 m tworzy obszar wykrywania.
– Ustawienie maksymalne = maks. zasięg czujnika (4 m)
– Ustawienie minimalne = min. zasięg czujnika (1 m)

Ustawianie czasu
Wymagany czas (opóźnienie wyłączenia) można ustawić płynnie w zakresie od ok. 5 sekund do maks. 60 minut. Każdy wykryty ruch ponownie włącza światło.

Wskazówka:
Po każdym wyłączeniu urządzenia nie jest możliwe ponowne wykrycie ruchu przez ok. 1 sek. Po tym czasie urządzenie może włączać światło po wykryciu ruchu. Podczas wyrównywania zasięgu wykrywania i podczas wykonywania testu działania zaleca się ustawienie najkrótszego czasu.

Ustawianie czułości zmierzchowej
Jasność załączania (zmrok) można płynnie regulować w zakresie od ok. 2–2 000 luksów.
☼ = Tryb światła dziennego (niezależny od stopnia jasności)
☾ = Praca o zmierzchu (ok. 2 luksy)

Podczas ustawiania zasięgu czujnika i testu działania przy świetle dziennym należy obrócić pokrętło regulacyjne do pozycji ☼.

Światło podstawowe
Jasność światła podstawowego można ustawić w zakresie od 1% do 50%.
Czas świecenia światła podstawowego można ustawić płynnie w zakresie od 10 do 30 minut lub na całą noc.

Światło główne
Jasność światła głównego można ustawić w zakresie od 50% do 100%.

Grupowanie
Istnieje możliwość użytkowania urządzenia jako lampy pojedynczej lub łączenia kilku lamp w grupę za pomocą komunikacji radiowej. Wszystkie lampy przyporządkowane do jednej grupy reagują zgodnie z parametrami grupy ustawionymi w aplikacji Steinel Connect. Zasięg można ustawiać płynnie i w sposób indywidualny dla każdego uczestnika grupy.

Fade Time
Za pomocą funkcji Fade Time można ustawić krzywą ściemniania podczas włączania i wyłączania (od 1s do 3s).

Funkcja sąsiednia
Za pomocą aplikacji Steinel Connect można aktywować wzgl. dezaktywować funkcję sąsiednią.
Przy tym można przyporządkować grupy sąsiednie aktywnej grupy lamp. Aktywna grupa reaguje na sygnały włączenia przyporządkowanej grupy sąsiedniej oraz przełącza zgodnie z ustawieniami na światło główne lub światło podstawowe.

7. Konserwacja i pielęgnacja

Urządzenie nie wymaga konserwacji.

Zagrożenie stwarzane przez prąd elektryczny!

Kontakt elementów przewodzących prąd z wodą może prowadzić do porażenia prądem, poparzeń lub śmierci.

- Urządzenie czyścić tylko jeśli jest suche.

Niebezpieczeństwo uszkodzeń!
Nieodpowiednie środki do czyszczenia mogą spowodować uszkodzenie urządzenia.

- Urządzenie czyścić za pomocą lekko zwilżonej szmatki bez detergentów.

Ważne: Układ sterowania nie jest wymienny.

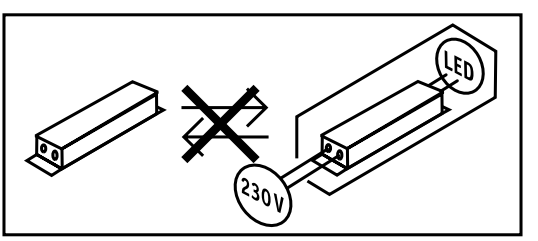

8. Utylizacja

Urządzenia elektryczne, akcesoria i opakowania należy oddać do recyklingu przyjaznego środowisku.

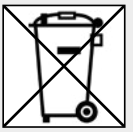

Nie wyrzucać urządzeń elektrycznych wraz z odpadami z gospodarstw domowych!

Tylko dla krajów UE:
Zgodnie z obowiązującymi dyrektywami europejskimi w sprawie zużytych urządzeń elektrycznych i elektronicznych oraz ich wdrażaniu do prawa krajowego nienadające się do użytkowania urządzenia elektryczne należy odbierać osobno i poddawać recyklingowi w sposób przyjazny środowisku.

9. Deklaracja zgodności z normami

Niniejszym STEINEL GmbH deklaruje, że typ urządzenia radiowego RS 200 SC/C spełnia wymogi dyrektywy 2014/53/UE. Pełen tekst deklaracji zgodności UE dostępny jest pod adresem internetowym: www.steinel.de

10. Gwarancja producenta

Niniejszy produkt firmy Steinel został wykonany z dużą starannością. Prawidłowe działanie i bezpieczeństwo użytkowania potwierdzają przeprowadzone losowo kontrole jakości oraz zgodność z obowiązującymi przepisami. Firma Steinel udziela gwarancji na prawidłowe właściwości i działanie. Okres gwarancji wynosi 36 miesięcy i rozpoczyna się z dniem sprzedaży użytkownikowi. W ramach gwarancji usuwane są braki wynikające z wad materiałowych lub produkcyjnych, świadczenia gwarancyjne obejmują naprawę lub wymianę wadliwych części, w zależności od potrzeb i zgodnie z naszą decyzją. Gwarancja nie obejmuje uszkodzenia części podlegających zużyciu eksploatacyjnemu, uszkodzeń i usterek spowodowanych przez nieprawidłową obsługę lub konserwację. Gwarancja nie obejmuje odpowiedzialności za szkody wtórne powstałe na przedmiotach trzecich.

Gwarancja jest udzielana tylko wtedy, gdy prawidłowo zapakowane urządzenie (nierozłożone na części) zostanie odesłane do odpowiedniego punktu serwisowego wraz z krótkim opisem usterki, paragonem lub rachunkiem zakupu (opatrzonym datą zakupu i pieczęcią sklepu).

Serwis naprawczy:
Po upływie okresu gwarancji lub w razie usterek nieobjętych gwarancją informacji o możliwości naprawy udziela najbliższy punkt serwisowy.

3 LATA GWARANCJI PRODUCENTA

11. Dane techniczne

- Wymiary (Ø x gł.): *263 × 53 mm*
- *Napięcie sieciowe:* *220–240 V, 50/60 Hz*
- Pobór mocy (Pon): 17,1 W
- Tryb czuwania sieci (Pnet): 0,50 W
- Czujnik trybu czuwania RS 200 SC (Psb): 0,50 W
- Strumień świetlny (360°): 1,165 lm
- Wydajność: *68 lm/W*
- Temperatura barwowa: 3 000 K (ciepłe białe światło)
- Indeks oddawania barw: Ra = 80
- Średnia znamionowa żywotność:
  L70B50 przy 25°C: > 36 000 h
- Jednolitość barwy SDCM: Wartość początkowa: 6
- Rozkład natężenia światła:

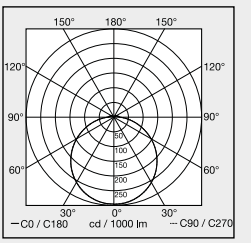

- Technika wysokiej częstotliwości: 5,8 GHz (reaguje niezależnie od temperatury nawet na nieznaczne ruchy)
- Kąt wykrywania RS 200 SC:
  360° z kątem rozwarcia 160°
- Moc nadawcza: ok. 1 mW
- Zasięg RS 200 SC: Ø 1-8 m
- Ustawienie czasu RS 200 SC: 5 s – 30 min.
- Ustawianie progu czułości zmierzchowej RS 200 SC:
  2 – 2000 luksów
- Stopień ochrony: IP 54
- Klasa ochronności: *I*
- Temperatura otoczenia: -20°C do +40°C
- *Klasa wydajności energetycznej:*
  Ten produkt zawiera źródło światła o klasie wydajności energetycznej „E”.
- Moc nadawcza Bluetooth: 5 dBm/3 mW
- Częstotliwość Bluetooth: 2,4-2,48 GHz

12. Sposób usunięcia usterki

Urządzenie bez napięcia.

– Bezpiecznik nie włączony lub uszkodzony.
  - Włączyć bezpiecznik.
  - Wymienić uszkodzony bezpiecznik.
– Przerwany przewód.
  - Sprawdzić przewód próbnikiem napięcia.
– Zwarcie w przewodzie zasilającym.
  - Sprawdzić przyłącza.
– Ewentualnie zainstalowany wyłącznik sieciowy jest wyłączony.
  - Włączyć wyłącznik sieciowy.

Urządzenie nie włącza się.

– Nieprawidłowo ustawiona czułość zmierzchowa czujnika.
  - Ustawić na nowo czułość zmierzchową czujnika.
– Wyłącznik sieciowy WYŁ.
  - Ustawić wyłącznik sieciowy.
– Bezpiecznik nie włączony lub uszkodzony.
  - Włączyć bezpiecznik.
  - Wymienić uszkodzony bezpiecznik.
– Szybkie ruchy zostały stłumione w celu zminimalizowania usterek lub ustawiony zbyt mały lub nieprawidłowy obszar wykrywania.
  - Sprawdzić obszar wykrywania i wyregulować.
– Uszkodzone źródło światła.
  - Źródło światła tej lampy nie jest wymienne. Wymienić całe urządzenie.

Urządzenie nie włącza się.

– W obszarze wykrywania czujnika ciągle coś się porusza.
  - Sprawdzić obszar wykrywania.
  - W razie potrzeby ograniczyć lub zmienić obszar wykrywania.

Urządzenie włącza się w niepożądanym momencie.

– Urządzenie niezamontowane stabilnie.
  - Zamontować urządzenie na sztywno.
– Wystąpił ruch, który nie został zauważony przez obserwatora (ruch za ścianą, ruch małego obiektu w bezpośredniej bliskości lampy itd.)
  - Sprawdzić obszar wykrywania.
  - W razie potrzeby ograniczyć lub zmienić obszar wykrywania.

STEINEL Vertrieb GmbH
Dieselstraße 80-84
33442 Herzebrock-Clarholz
Tel: +49/5245/448-188
www.steinel.de



Contact
www.steinel.de/contact

110085738 05/2022_RO Ne rezervăm dreptul de a face modificări tehnice.

Cuprins

1.	Despre acest document	3
2.	Instrucțiuni generale de securitate	3
3.	Descrierea dispozitivului	4
4.	Conexiune electrică	9
5.	Montaj	10
6.	Funcționarea	20
7.	Întreținere şi îngrijire	23
8.	Eliminarea ca deşeu	24
9.	Declarație de conformitate	24
10.	Garanția de producător	25
11.	Date tehnice	26
12.	Remedierea defecțiunilor	27

1. Despre acest document

– Protejat prin Legea drepturilor de autor. Reproducerea, inclusiv în extras, este permisă numai cu aprobarea noastră.
– Ne rezervăm dreptul de a face modificări care servesc progresului tehnic.



Atenție, pericole!



Atenție, pericole din cauza curentului electric!



Atenție, pericole din cauza apei!

2. Instrucțiuni generale de securitate



Pericol din cauza nerespectării instrucțiunilor de utilizare!

Aceste instrucțiuni conțin informații importante despre utilizarea sigură a aparatului. Se atrage atenția în mod deosebit asupra pericolelor posibile. Nerespectarea poate duce la deces sau la vătămări corporale grave.

- Citiți cu atenție instrucțiunile.
- Respectați instrucțiunile de siguranță.
- Păstrați la îndemână.

– Manipularea componentelor conducătoare de curent electric poate duce la situații periculoase. Atingerea pieselor conducătoare de curent poate duce la șoc electric, la arsuri sau deces.
– Lucrările la tensiunea de rețea se pot realiza numai de către personal calificat de specialitate.
– Se vor respecta normele de instalare și condițiile de racordare uzuale în țara respectivă (de ex. DE: VDE 0100, AT: ÖVE-ÖNORM E8001-1, CH: SEV 1000).
– Folosiți numai piese de schimb originale.

3. Descrierea dispozitivului

Utilizare conform destinației RS 200 SC

– Lampă cu LED și senzor, cu detector de mișcare activ.
– Montare pe perete și pe plafon.
– În zone interioare sau exterioare. În exterior se poate utiliza numai în anumite condiții, având în vedere sistemul sensibil de detecție.

Utilizare conform destinației RS 200 C

– Lampă cu LED.
– Montare pe perete și pe plafon.
– În zone interioare sau exterioare.

Principiul funcționării RS 200 SC

– Detectorul de mișcare HF/radar trimite unde electromagnetice de înaltă frecvență (5,8 GHz) și detectează ecoul reflectat de obiecte.
– Ecoul corpului modificat de mișcare este convertit electronic și determină aprinderea automată a lămpii cu LED.
– Detectarea mișcării este posibilă și prin pereți, uși și geamuri.
– Este posibilă inclusiv detecția unor mișcări foarte mici.
– Comutările nedorite din cauza surselor de căldură și oscilațiilor de temperatură sunt excluse.
– Zona de detecție a senzorului se poate limita cu ajutorul funcției de setare a razei de acțiune, prin intermediul interfeței web și al aplicației.

Indicație:
Puterea de înaltă frecvență a senzorului HF este de cca. 1 mW – aceasta reprezintă numai unu la mie din puterea de emisie a unui telefon mobil sau a unui cuptor cu microunde.

Principiul funcționării RS 200 C
Variantele C pot fi interconectate cu alți senzori prin Bluetooth, pentru a extinde zona de detecție. Acestea transmit mai departe semnalelele detectate (prezență și luminozitate), prin Bluetooth. Comanda are loc în senzorul interconectat cu altă interfață.

Volumul livrării

3.1

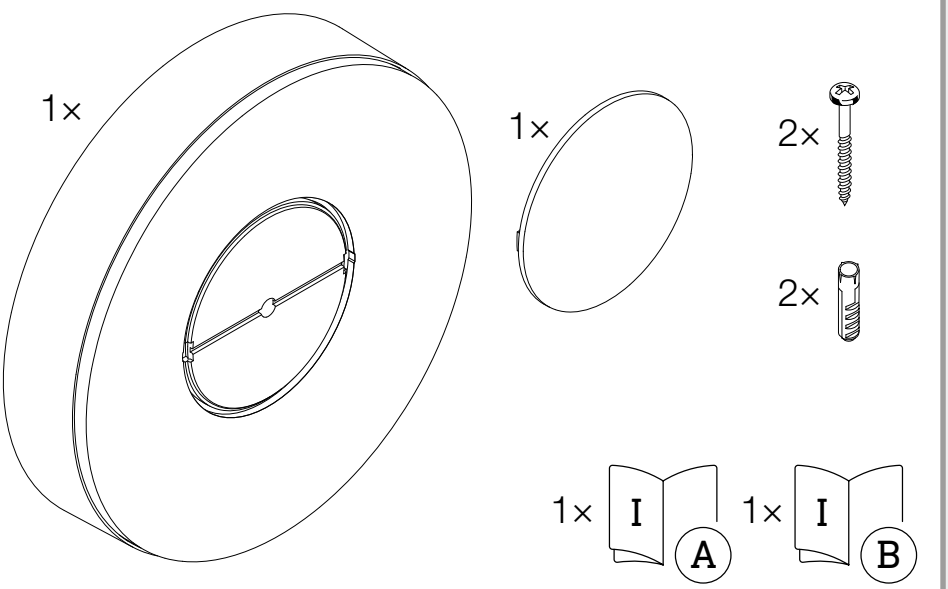

– 1 lampă cu LED
– 1 mască exterioară
– 2 șuruburi
– 2 dibluri
– 1 fișă tehnică de securitate (A)
– 1 ghid rapid de inițiere (B)

Dimensiunile produsului

3.2

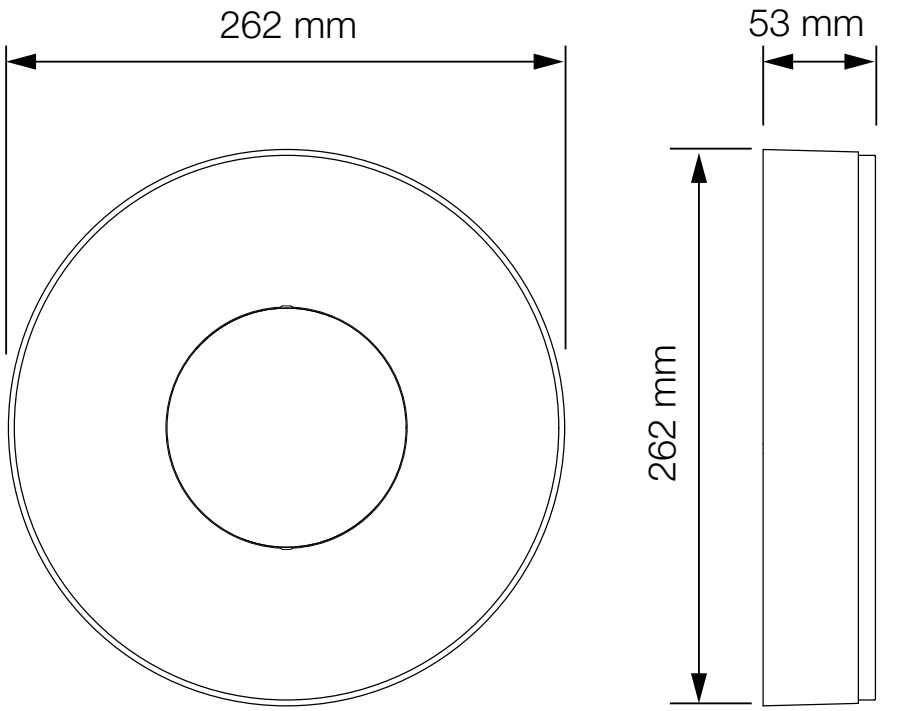

3.3

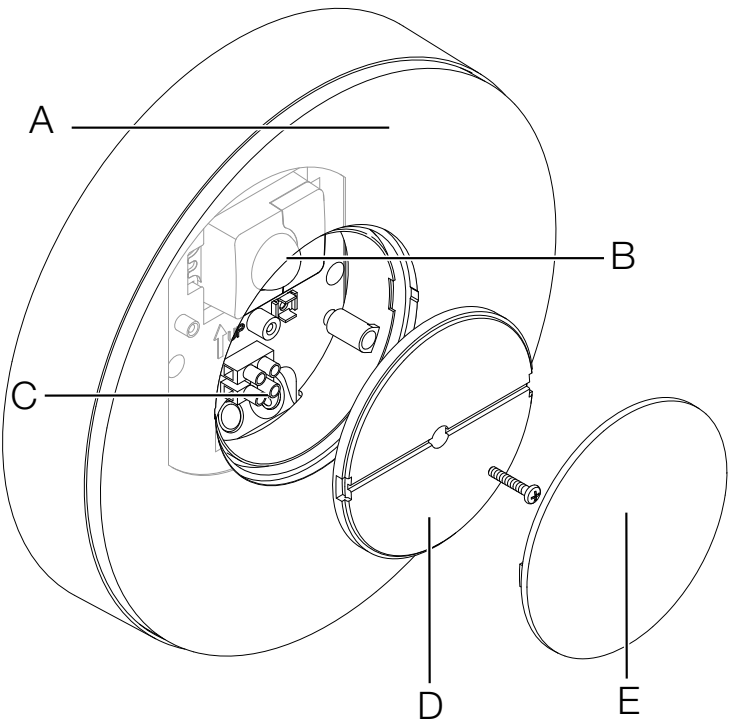

A Lampă cu leduri
B Senzor (numai varianta SC)
C Bornă de conexiune
D Mască
E Mască exterioară

Curbă de distribuție a luminii

3.4

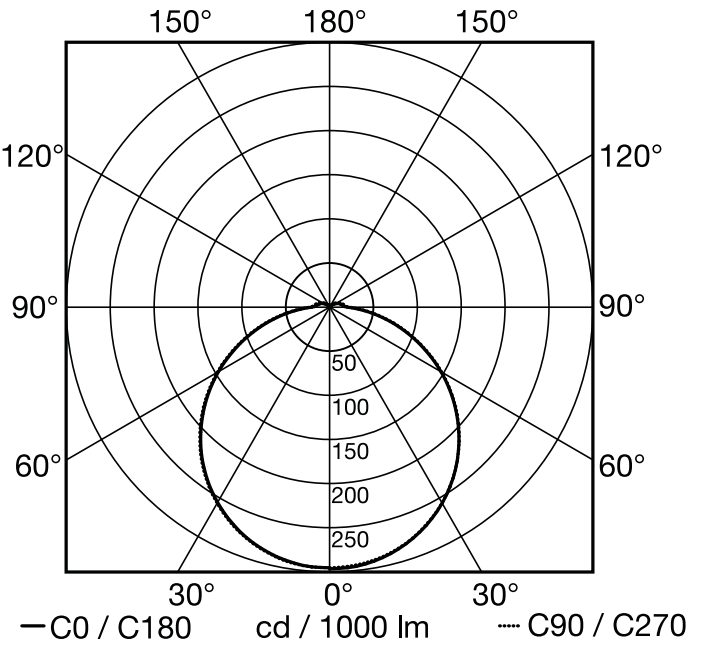

4. Conexiune electrică

Schemă de conexiuni

4.1

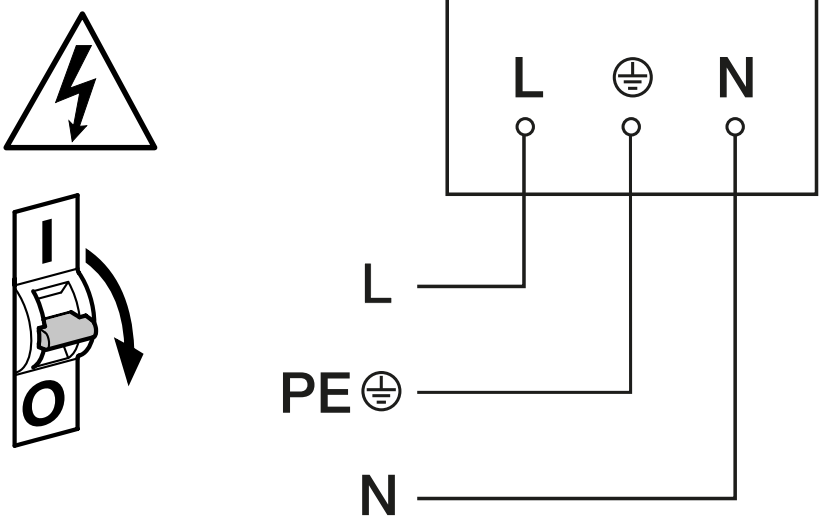

Alimentarea de la rețea se realizează printr-un cablu cu 2 până la 3 conductori:

L = conductor de fază (de obicei negru, maro sau gri)
N = conductor neutru (de obicei albastru)
PE = conductor de protecție (verde/galben)

Aparatul poate fi conectat și electric după un întrerupător de rețea, dacă se garantează că întrerupătorul de rețea este permanent în stare pornită.

Sursa de lumină a acestei lămpi nu se poate înlocui; în cazul în care sursa de lumină trebuie înlocuită (de ex. la finalul duratei de viață), trebuie înlocuită întreaga lampă.

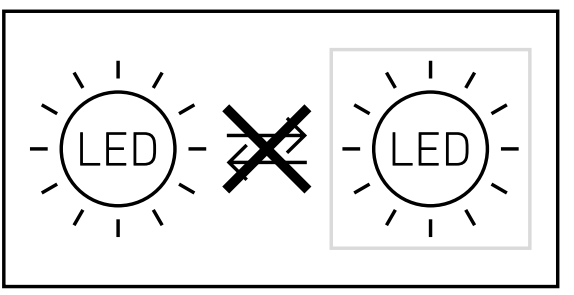

5. Montaj



Pericol din cauza curentului electric!

Atingerea pieselor conducătoare de curent poate duce la șoc electric, la arsuri sau deces.

- Opriți curentul și întrerupeți alimentarea cu tensiune.
- Verificați absența tensiunii cu ajutorul unui creion de tensiune.
- Asigurați-vă că alimentarea cu tensiune rămâne întreruptă.

Pericol de daune materiale!

O eventuală inversare a cablurilor de conexiune poate duce la scurtcircuit.

- Identificați cablurile de conexiune.
- Conectați corect cablurile de conexiune.

Pregătirea montajului

- Verificați toate componentele pentru a constata dacă prezintă deteriorări. Nu puneți în funcțiune produsul dacă prezintă deteriorări.
- Alegeți un loc de montaj adecvat.
  - Ținând cont de raza de acțiune.
  - Ținând cont de raza de detectare a mișcării.
  - Fără vibrații.
  - Zonă de detecție fără obstacole.
  - Nu în zone cu pericol de explozie.
  - Nu pe suprafețe ușor inflamabile.
  - Nu priviți în sursa de lumină de la distanță mică (< 30 cm).
  - La distanță de minimum 50 cm față de alte lămpi cu LED.

Raza de acțiune, montaj pe perete

5.1

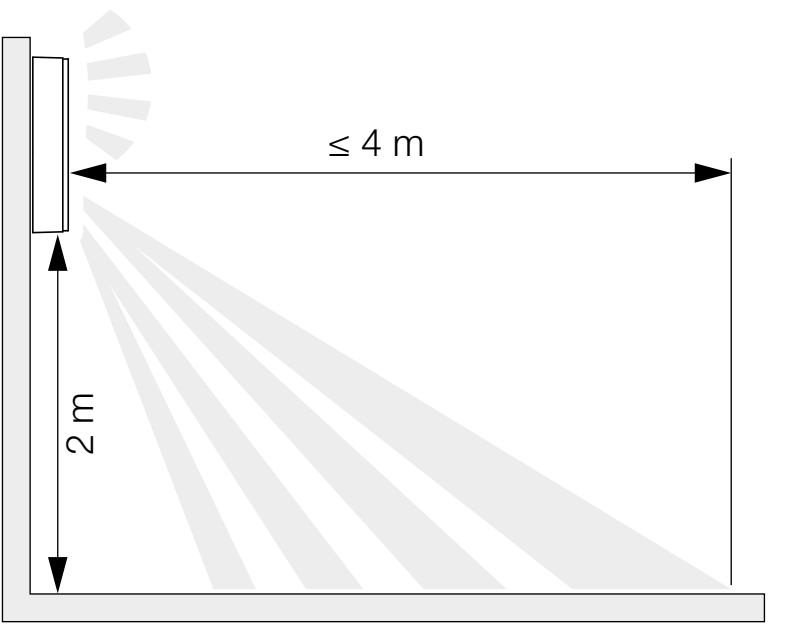

Raza de acțiune, montaj pe plafon

5.2

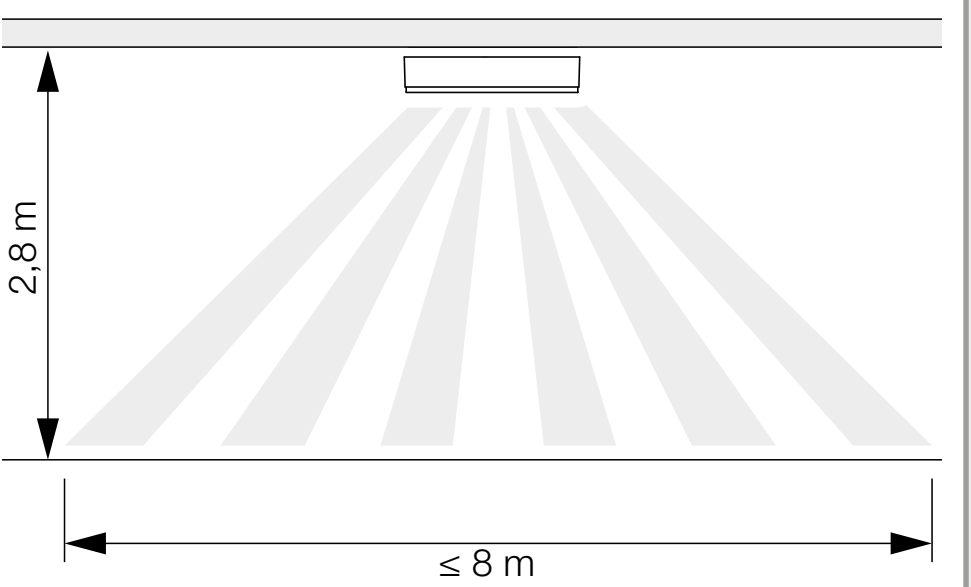

Detecția mișcării transveral pe direcția de mers, montaj pe perete

5.3

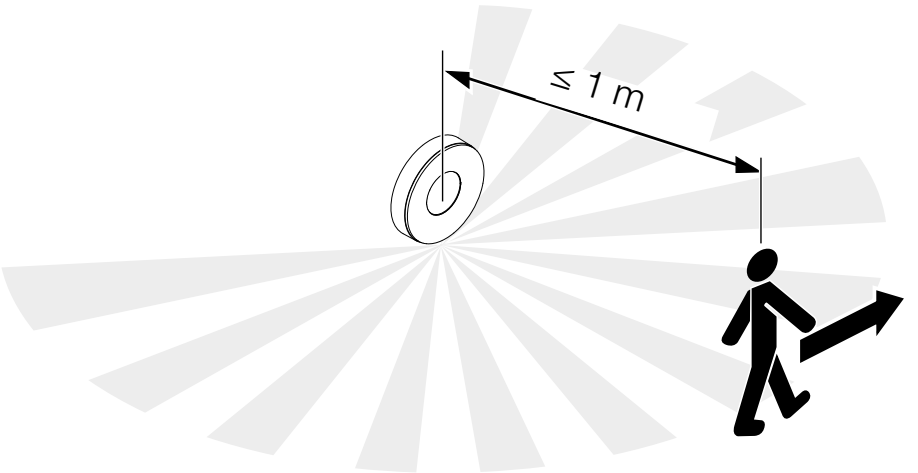

Detecția mișcării în direcția de mers, montaj pe perete

5.4

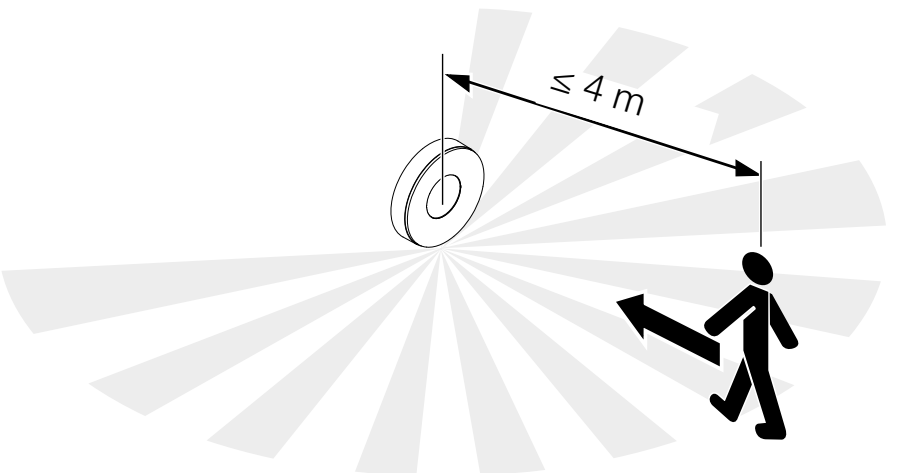

Detecția mișcării transversal pe direcția de mers, montaj pe plafon

5.5

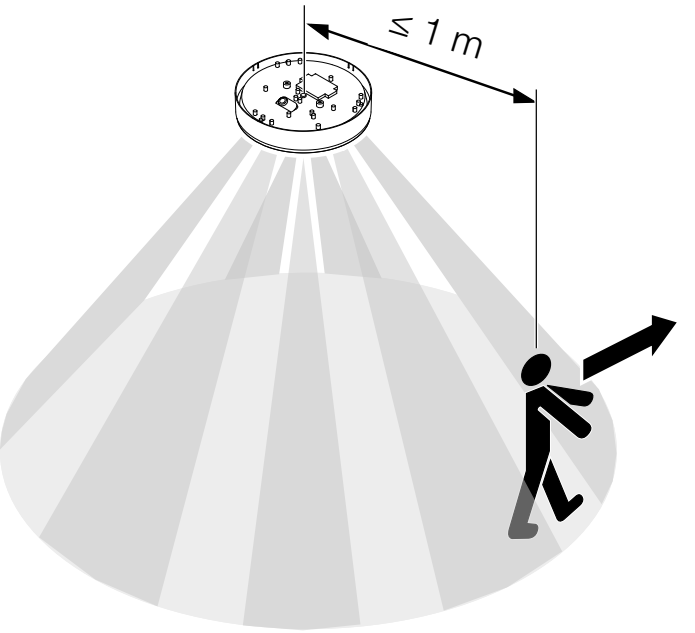

Detecția mișcării în direcția de mers, montaj pe plafon

5.6

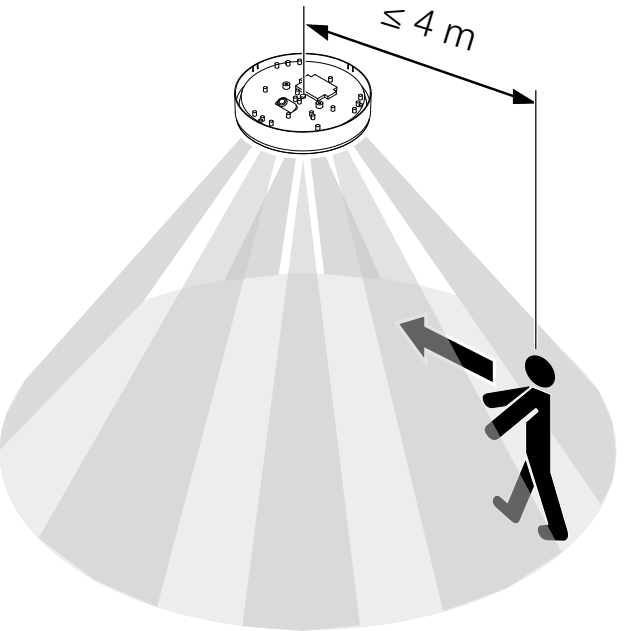

Etapele montării

5.7

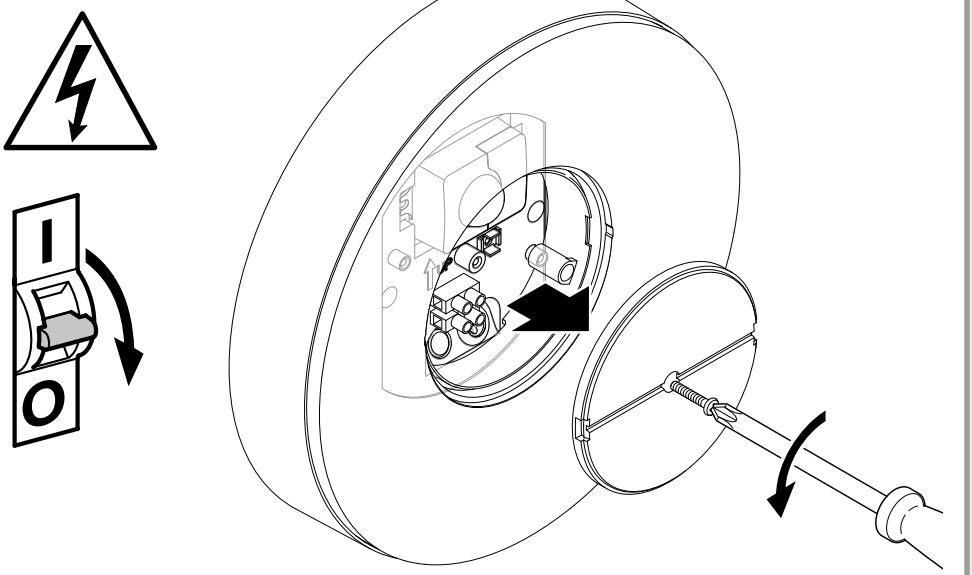

- Verificați ca alimentarea cu tensiune să fie oprită.
- Desfaceți șurubul de siguranță.
- Desfaceți masca din șuruburi.

5.8

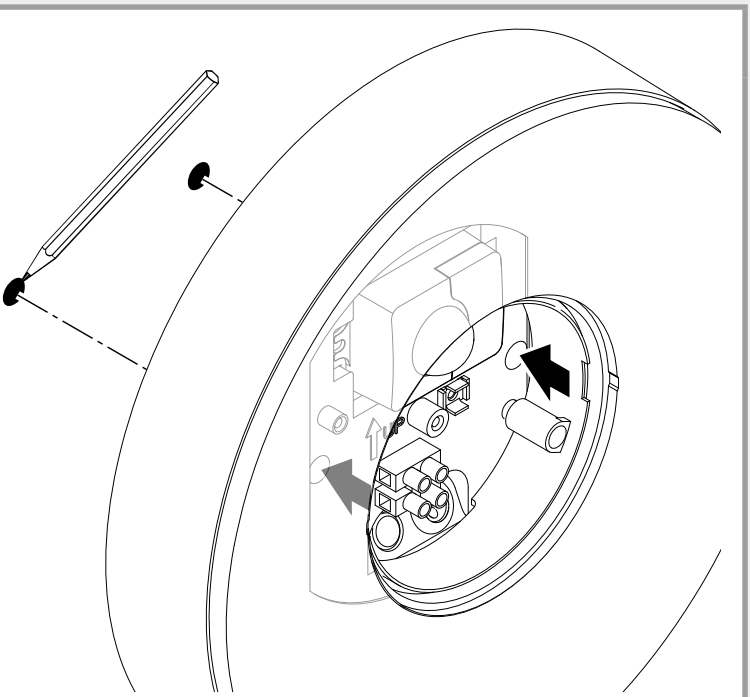

- Marcați locul unde vor fi găurile.

5.9

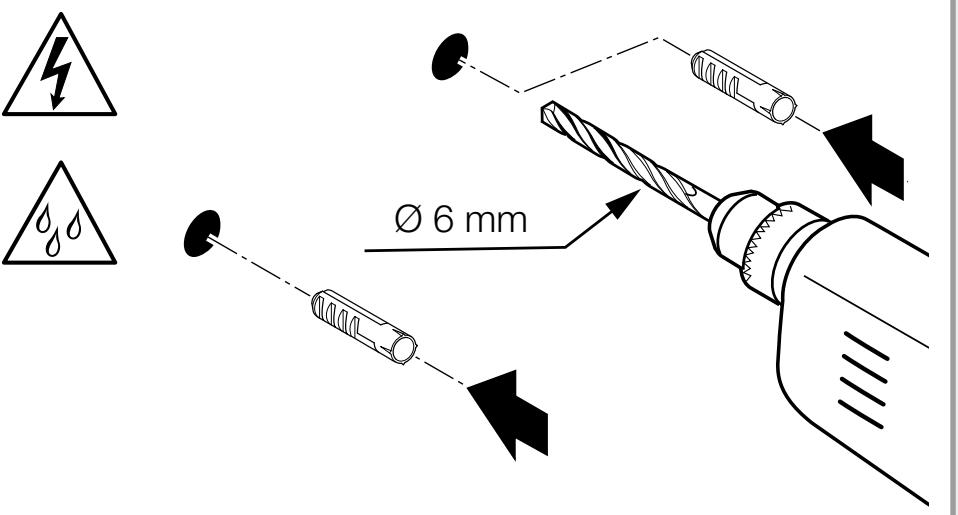

- Faceți găurile (ø 6 mm) și introduceți diblurile.

5.10

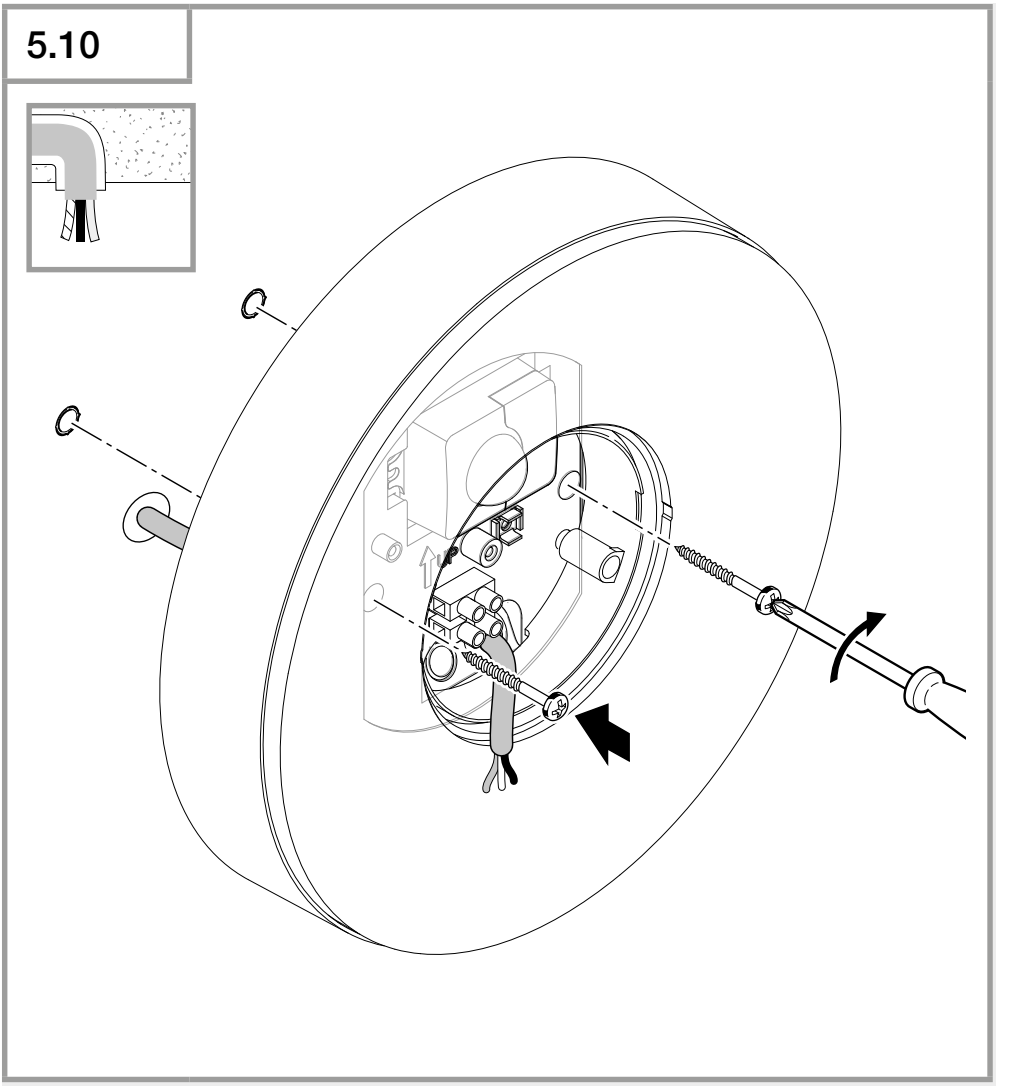

- Fixați în șuruburi lampa cu LED - cablu sub tencuială.

5.11

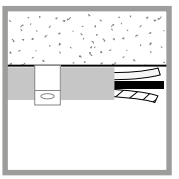

- Fixați în șuruburi lampa cu LED - cablu pe tencuială.

5.12

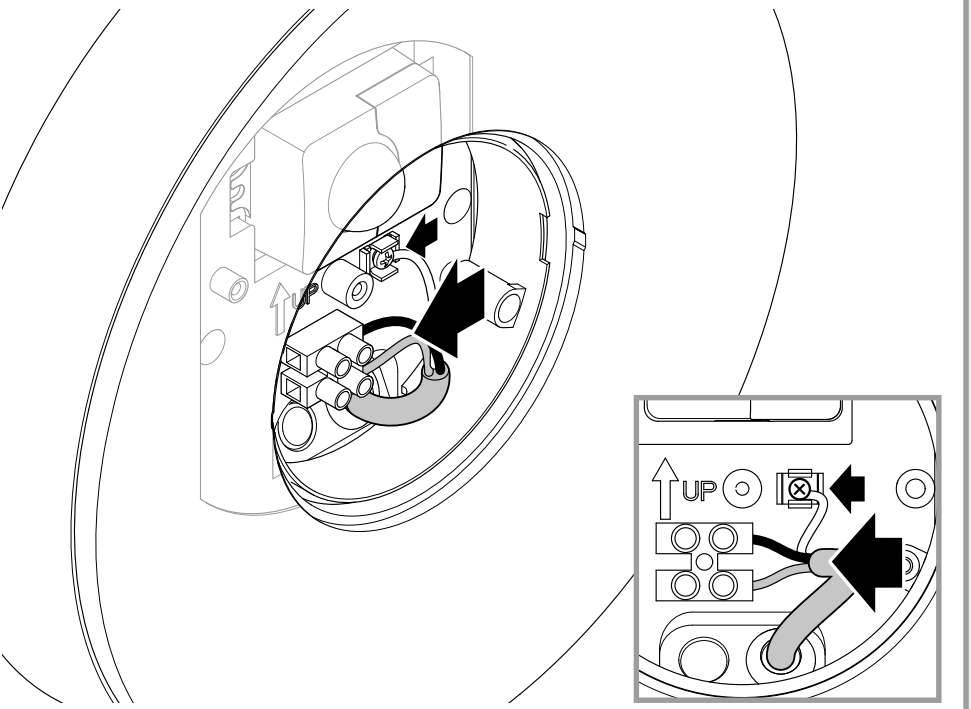

- Conectați cablul de alimentare conform schemei de conexiuni.

 „4. Conexiune electrică“

5.13

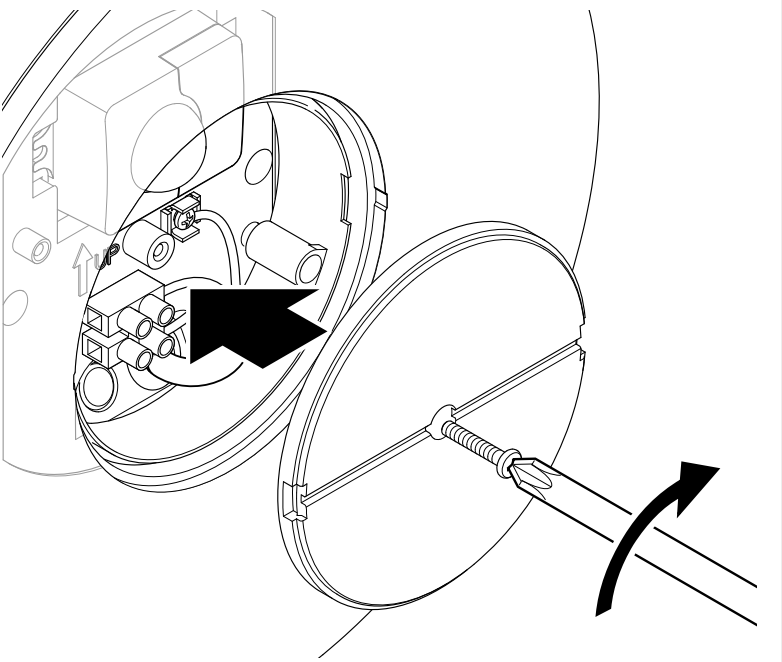

- Fixați capacul în șuruburi.

5.14

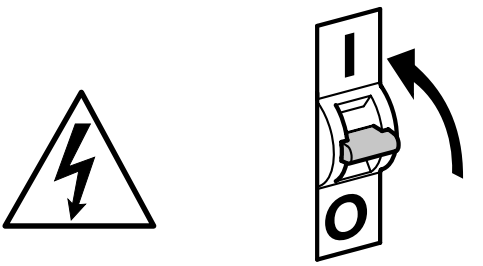

- Porniți alimentarea cu curent.

5.15

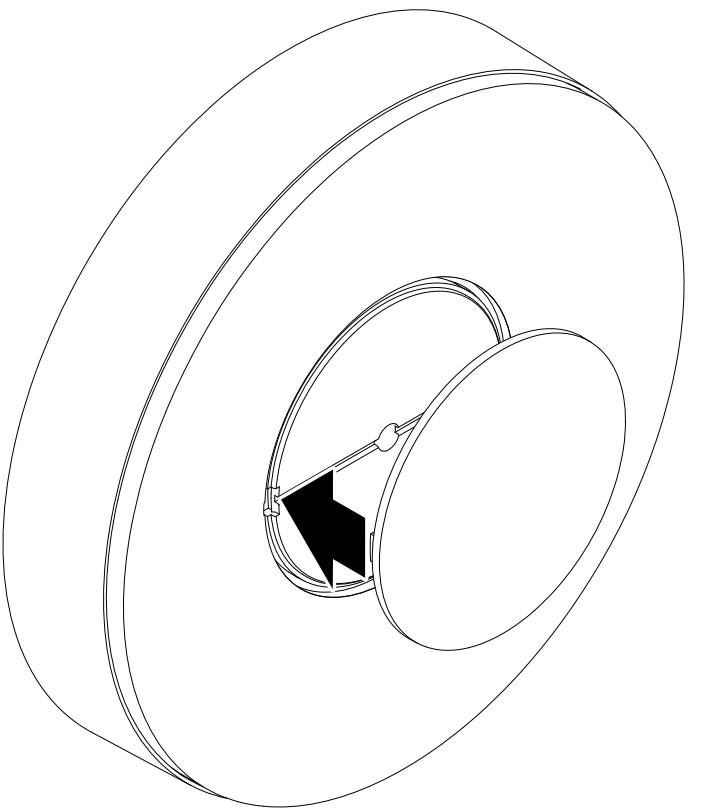

- Montați masca exterioară.
- Realizați reglajele prin intermediul aplicației (numai varianta SC).

„6. Funcționarea“

6. Funcționarea

Funcțiile sunt reglabile pentru variantele SC.
Pentru variantele C, funcțiile sunt valide numai în combinație cu un produs cu senzor cu conectivitate Bluetooth.

Setarea funcțiilor se face prin aplicația Steinel Connect.

Aplicația Steinel Connect
Pentru configurarea lămpii cu smartphone sau tabletă trebuie descărcată aplicația STEINEL Connect App din AppStore. Este necesar un smartphone sau o tabletă cu Bluetooth.

Android

iOS

Funcțiile care se pot regla prin aplicația Steinel Connect:
- Temporizarea.
- Reglarea razei de acțiune.
- Setarea luminozității de comutare.
- Funcție de lumină de veghe.
- Nivelul de lumină principală/lumină de bază reglabil.
- Reglarea extinsă a razei de acțiune.
- Interconectare.
- Reglarea luminozității de comutare prin modul Învățare.

Indicație:
Trebuie respectată o distanță minimă de 3 m față de router-ul Wi-Fi și față de punctele de acces, pentru a exclude disfuncțiile.

Reglaje din fabrică (stare la livrare)

Raza de acțiune:	**max.**
Temporizare lumină principală:	**10 sec.**
Temporizare lumină de veghe:	**1 min.**
Luminozitate de comutare:	**2.000 lucși**
Diminuare lumină de veghe:	**50 %**

Start-Up/întrerupere a tensiunii
La decuplarea tensiunii de rețea, setările și starea actuală de funcționare a lămpii cu LED sunt salvate. Când tensiunea de rețea revine, acestea se restabilesc.

Reglarea razei de acțiune (sensibilitatea)
Prin noțiunea de rază de acțiune se înțelege diametrul unei zone circulare la nivelul solului, care reprezintă domeniul de detecție în cazul montării la o înălțime de 2 m.
– Reglare pe maxim = raza de acțiune maximă (4 m)
– Reglare pe minim = raza de acțiune minimă (1 m)

Temporizare
Durata de iluminare (temporizarea la oprire) poate fi reglată continuu de la cca. 5 secunde până la max. 60 minute. Orice mișcare detectată aprinde din nou lumina.

Indicație:
După fiecare stingere a aparatului, timp de cca. 1 secundă nu este posibilă o nouă detectare de mișcare. Apoi aparatul se poate aprinde din nou la detectarea mișcării.
La ajustarea zonei de detecție și pentru testul de funcționare se recomandă setarea intervalului cel mai scurt.

Setarea luminozității de comutare
Pragul de comutare (luminozitatea de comutare) poate fi reglat continuu de la cca. 2 lucși până la 2.000 lucși.
☼ = regim de lumină naturală (independent de luminozitate)
☾ = regim de amurg (cca. 2 lucși)

La reglarea ariei de detecție și pentru verificarea funcțională la lumina zilei butonul de reglare trebuie să fie poziționat pe ☼.

Lumină de veghe
Luminozitatea luminii de veghe poate fi reglată între 1 % și 50 %.
Durata luminii de veghe poate fi reglată continuu între 10 minute și 30 de minute sau pentru întreaga noapte.

Lumină principală
Luminozitatea luminii principale poate fi reglată între 50 % și 100 %.

Grupare
Există posibilitatea de a utiliza aparatul ca lampă individuală sau a de comuta mai multe lămpi împreună, în grupe, printr-o comunicație radio. Toate lămpile alocate unui grup acționează conform parametrilor grupului setați în aplicația Steinel Connect. Raza de acțiune poate fi reglată individual pentru toți participanții din grupă.

Fade Time
Cu Fade Time se poate regla diagrama de diminuare a intensității luminoase la aprindere și stingere (1 s - 3 s).

Funcție de vecinătate
Prin intermediul aplicației Steinel Connect se poate activa, respectiv dezactiva funcția de vecinătate.
Grupurile vecine sunt alocate grupului de lămpi activ. Grupul primește semnalele de aprindere ale grupului vecin alocat și comută, corespunzător setărilor, pe lumina principală sau lumina de bază.

7. Întreținere și îngrijire

Aparatul nu necesită întreținere.

Pericol din cauza curentului electric!

Contactul apei cu pieselor conducătoare de curent poate duce la șoc electric, la arsuri sau deces.

- Nu curățați aparatul decât în stare uscată.

Pericol de daune materiale!
Folosirea unor detergenți inadecvați poate deteriora aparatul.

- Curățați aparatul cu o lavetă ușor umezită, fără detergent.

Important: Aparatul de comandă nu se poate înlocui.

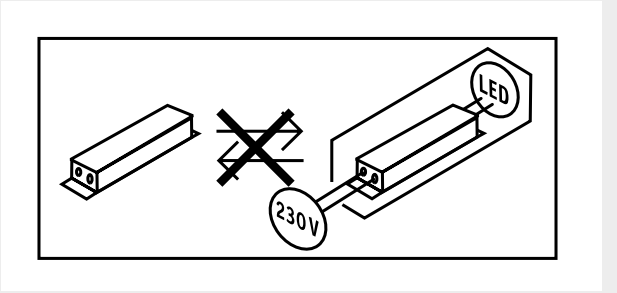

8. Eliminarea ca deșeu

Aparatele electrice, accesoriile și ambalajele trebuie să facă obiectul unei reciclări ecologice.



Nu aruncați aparatele electrice la gunoiul menajer!

Numai pentru țările UE:
În conformitate cu directiva europeană privind eliminarea deșeurilor electrice și electronice în vigoare și transpunerii ei în legislația națională, aparatele electrice care nu mai pot fi utilizate trebuie să fie colectate separat și să facă obiectul unei reciclări ecologice.

9. Declarație de conformitate

Prin prezenta STEINEL GmbH declară că tipul de echipament hertzian RS 200 SC/C corespunde Directivei 2014/53/UE. Textul complet al Declarației de conformitate UE este disponibil la următoarea adresă de internet: www.steinel.de

10. Garanția de producător

Acest produs Steinel a fost fabricat cu maximă atenție, verificat din punctul de vedere al funcționării și al siguranței și supus unor controale aleatorii.
Steinel garantează structura și funcționarea ireproșabilă a acestui produs. Termenul de garanție este de 36 de luni și începe de la data vânzării produsului către consumator. Garanția acoperă deficiențele bazate pe defecte de material și fabricație. Îndeplinirea garanției se realizează prin repararea sau înlocuirea pieselor defecte, conform opțiunii noastre. Garanția nu se aplică pieselor de uzură și nici deteriorărilor sau deficiențelor cauzate de utilizarea sau întreținerea necorespunzătoare. Este exclusă compensarea daunelor provocate altor obiecte.

Garanția este valabilă doar dacă aparatul nedezasamblat este trimis la centrul de service competent într-un ambalaj adecvat, împreună cu o scurtă descriere a defecțiunii, cu bonul de casă sau cu factura (cu data cumpărării și cu ștampila distribuitorului).

Reparații și post-garanție:
După ieșirea din termenul de garanție sau în cazul defecțiunilor pentru care nu beneficiați de reparații în garanție, informați-vă cu privire la posibilitatea reparației la centrul de service cel mai apropiat.

3 ANI GARANȚIA PRODUCĂTORULUI

11. Date tehnice

- Dimensiuni (Ø × A): *263 × 53 mm*
- Tensiune de alimentare: *220-240 V, 50/60 Hz*
- Consum de putere (P_{on}): *17,1 W*
- Standby rețea (P_{net}): *0,50 W*
- Standby senzor RS 200 SC (P_{sb}): *0,50 W*
- Flux de lumină (360°): *1.165 lm*
- Eficiență: *68 lm/W*
- Temperatura culorii: *3.000 K (alb cald)*
- Indice de redare a culorilor: *R_a = 80*
- Durata medie de viață nominală:
  L70B50 la 25°C: >36.000 ore
- Consistența culorii SDCM: *Valoare inițială: 6*
- Distribuirea intensității luminoase:

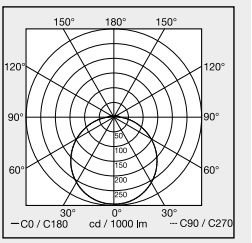

- Sistem HF: 5,8 GHz (reacționează la cele mai mici mișcări, independent de temperatură)
- Unghi de detecție RS 200 SC:
  360° cu unghi de deschidere de 160°
- Putere de emisie: *cca. 1 mW*
- Rază de acțiune RS 200 SC: *Ø 1-8 m*
- Temporizare RS 200 SC: *5 s - 30 min*
- Luminozitate de comutare RS 200 SC: *2-2.000 lucși*
- Tip protecție: *IP 54*
- Clasă de protecție: *I*
- Temperatura ambientală: *-20 până la +40°C*
- Clasă de eficiență energetică: *Acest produs conține o sursă de lumină din clasa de eficiență „E“.*
- Putere de emisie Bluetooth: 5 dBm/3 mW
- Frecvență Bluetooth: 2,4-2,48 GHz

12. Remedierea defecțiunilor

Aparat fără tensiune.

– Siguranță necuplată sau defectă.
  • Cuplați siguranța.
  • Dacă este defectă, schimbați siguranța.
– Cablu întrerupt.
  • Verificați cablul cu un testor de tensiune.
– Scurtcircuit în cablul de rețea.
  • Verificați conexiunile.
– Întrerupătorul de rețea eventual existent este decuplat.
  • Cuplați întrerupătorul de rețea.

Aparatul nu se aprinde.

– Reglarea luminozității de comutare este incorectă.
  • Resetați luminozitatea de comutare.
– Întrerupător de rețea OPRIT.
  • Porniți întrerupătorul de rețea.
– Siguranță necuplată sau defectă.
  • Cuplați siguranța.
  • Dacă este defectă, schimbați siguranța.
– Detectarea mișcărilor rapide este dezactivată pentru reducerea numărului de semnalări eronate sau zona de detecție este setată la un nivel prea redus sau în mod incorect.
  • Verificați și ajustați zona de detecție.
– Sursa de lumină defectă.
  • Sursa de lumină nu se poate schimba. Înlocuiți aparatul în întregime.

Aparatul nu se stinge.

– Mișcare permanentă în zona de detecție.
  • Verificați zona de detecție.
  • Dacă este necesar, limitați sau modificați zona de detecție.

Aparatul se aprinde necontrolat.

– Aparatul n-a fost fixat bine la montare.
  - Montați aparatul așa încât să nu se deplaseze.
– A avut loc mișcare, dar nu a fost sesizată de observator (mișcare în spatele unui perete, mișcarea unui obiect mic în imediata apropiere a lămpii, etc.)
  - Controlați zona.
  - Dacă este necesar, limitați sau modificați zona de detecție.

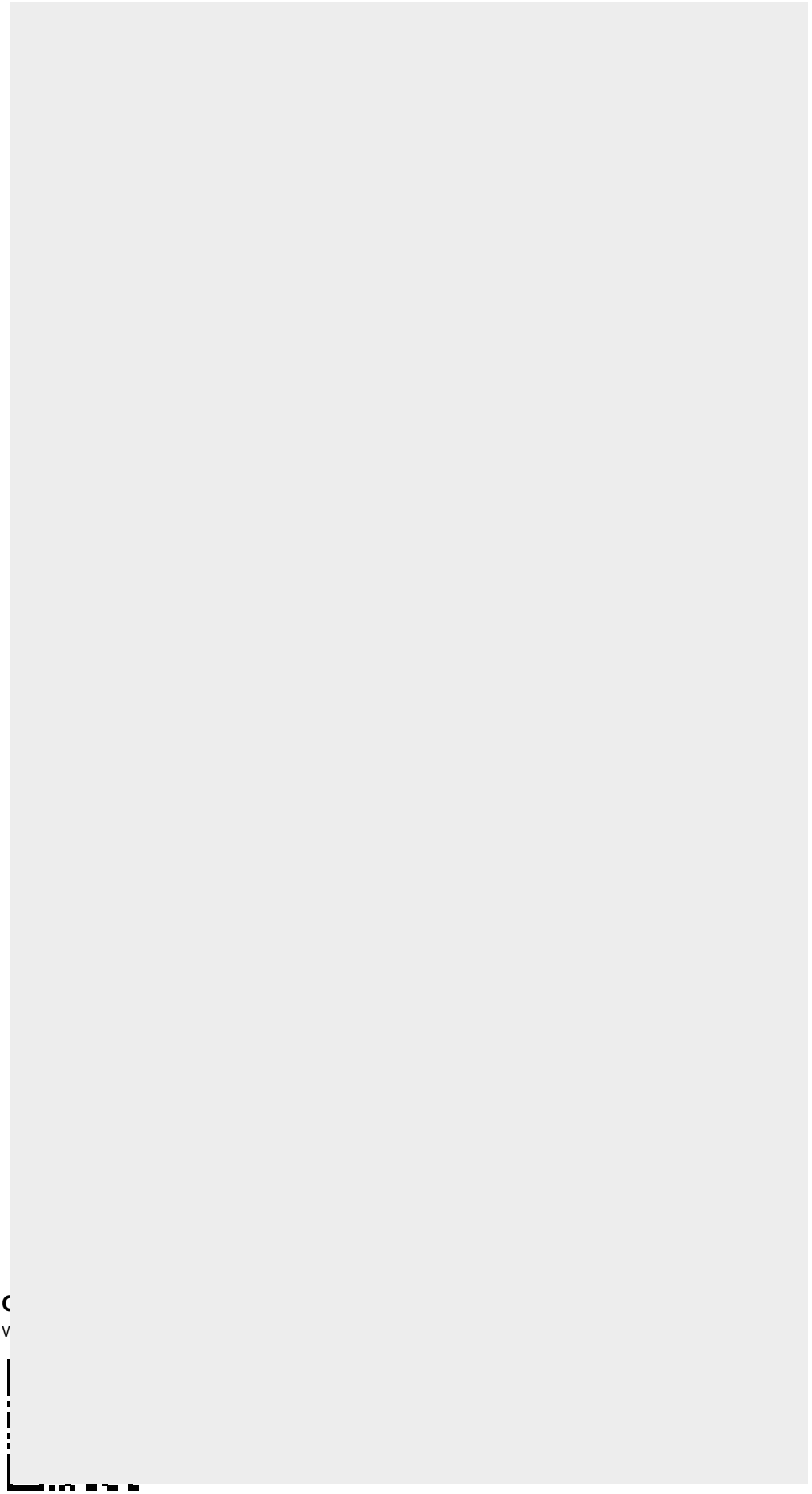

steinel



RS 200 SC/C

Vsebina

1.	O tem dokumentu	3
2.	Splošna varnostna navodila	3
3.	Opis naprave	4
4.	Električni priključek	9
5.	Montaža	10
6.	Delovanje	20
7.	Vzdrževanje in nega	23
8.	Odstranjevanje	24
9.	Izjava o skladnosti	24
10.	Garancija proizvajalca	25
11.	Tehnični podatki	26
12.	Odprava motenj	27

1. O tem dokumentu

– Zaščiteno z avtorskimi pravicami. Ponatis v celoti ali po delih je dovoljen le z našim soglasjem.
– Spremembe zaradi tehničnega napredka so pridržane.



Opozorilo pred nevarnostmi!



Opozorilo pred nevarnostmi zaradi elektrike!



Opozorilo pred nevarnostmi zaradi vode!

2. Splošna varnostna navodila



Če ne upoštevate navodil za uporabo, grozi nevarnost!

Ta navodila vsebujejo pomembne informacije za varno uporabo naprave. Še posebej opozarjamo na mogoče nevarnosti. Neupoštevanje lahko ima za posledico smrt ali težje poškodbe.

- Navodila skrbno preberite.
- Upoštevajte varnostne napotke.
- Shranite jih na dostopnem mestu.

– Ravnanje z električnim tokom lahko povzroči nevarne situacije. Dotikanje delov pod napetostjo lahko povzroči električni udar, opekline ali smrt.
– Dela na omrežni napetosti lahko izvaja le usposobljeno tehnično osebje.
– Upoštevajte lokalne predpise za inštalacijo in priključitev (npr. DE: VDE 0100, AT: ÖVE-ÖNORM E8001-1, CH: SEV 1000).
– Uporabljajte samo originalne nadomestne dele.

3. Opis naprave

Namenska uporaba RS 200 SC
- Senzorska LED-svetilka z aktivnim javljalnikom gibanja.
- Stenska in stropna montaža.
- V notranjosti in zunanjosti. V zunanjosti uporabna samo pogojno zaradi visoke občutljivosti zajemanja.

Namenska uporaba RS 200 C
- LED-svetilka
- Stenska in stropna montaža.
- V notranjosti in zunanjosti.

Princip delovanja RS 200 SC
- HF-/Radarski javljalnik gibanja oddaja visokofrekvenčne elektromagnetne valove (5,8 GHz) in sprejema odmev, ki ga oddajajo predmeti.
- Zaradi premikanja spremenjen odmev teles se elektronsko pretvori in tako samodejno vklopi LED-svetilko.
- Zaznavanje gibanja je možno tudi skozi tanke zidove, vrata in steklo.
- Mogoče je zaznavanje tudi najmanjših premikov.
- Ni napačnega vklapljanja zaradi toplotnih virov in temperaturnih nihanj.
- Območje zajemanja senzorja je mogoče točno omejiti z nastavitvijo dosega s spletno površino in aplikacijo.

Napotek:
Oddajna moč HF-senzorja znaša najm. 1 mW – to je le 1000-inka oddajne moči mobilnega telefona ali mikrovalovne pečice.

Princip delovanja RS 200 C

Različice C lahko prek Bluetooth povežete z drugimi senzorji, da dobite razširitev območja zajetja. Ti posredujejo zajete signale (prisotnost in svetlost) prek Bluetooth naprej. Krmiljenje se izvaja v senzorju, povezanim v omrežje, z drugim vmesnikom.

Obseg dobave

3.1

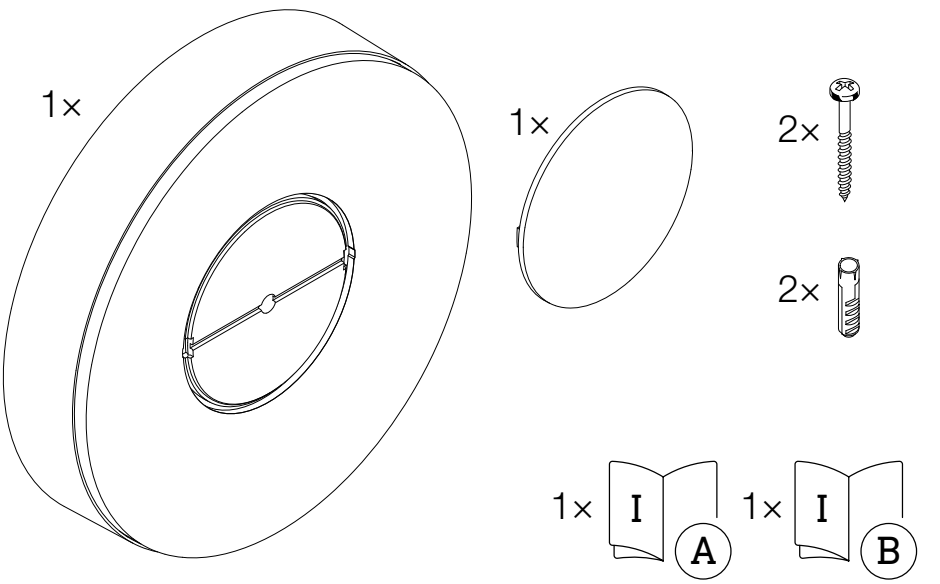

- 1 LED-svetilka
- 1 zunanji pokrov
- 2 vijaka
- 2 vložka
- 1 varnostni list (A)
- 1 navodilo za hiter zagon (B)

Mere izdelka

3.2

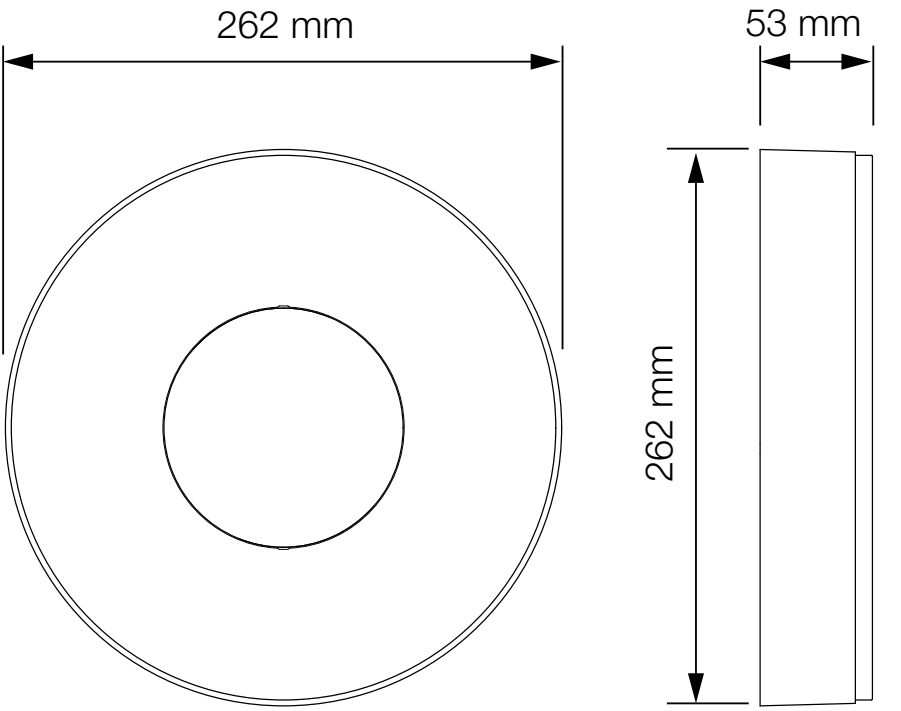

Pregled naprav

3.3

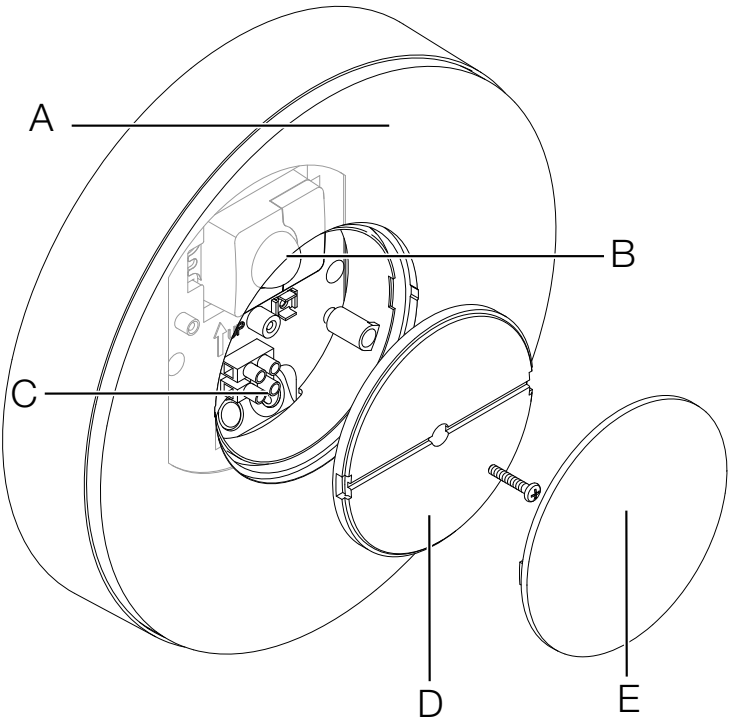

A LED-luč
B Senzor (samo SC-različica)
C Priključna sponka
D Pokrov
E Zunanji pokrov

Krivulja porazdelitve svetlobe

3.4

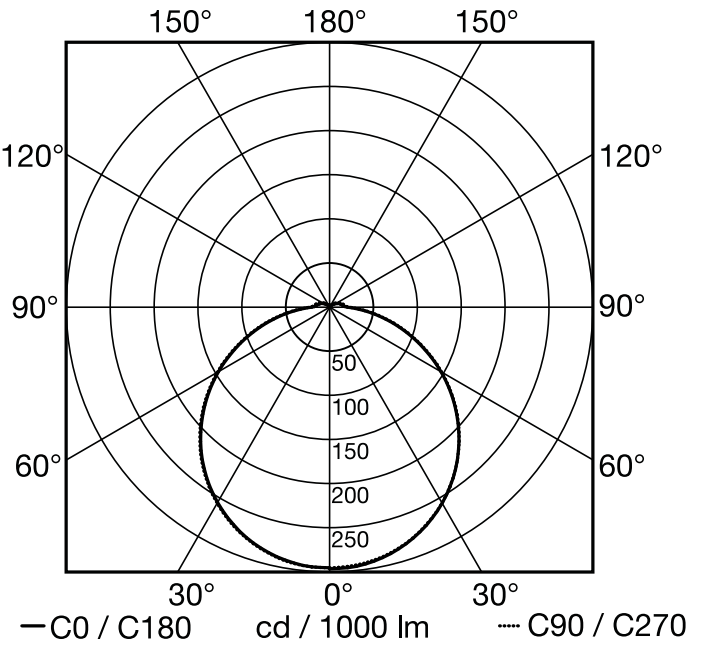

4. Električni priključek

Stikalni načrt

4.1

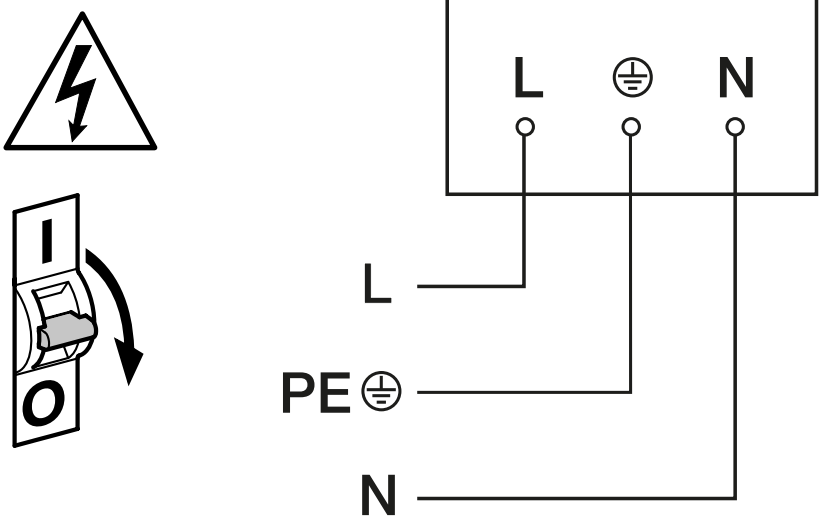

Omrežna napeljava je sestavljena iz 2- do 3-žilnega kabla:

L = faza (praviloma črna, rjava ali siva
N = nevtralni vodnik (največkrat moder)
PE = varnostni vodnik (zeleno-rumen)

Napravo je mogoče priključiti tudi električno na omrežno stikalo, če se zagotovi, da je omrežno stikalo stalno vključeno.

Vira svetlobe v tej svetilki ne morete zamenjati; če je treba zamenjati vir svetlobe (npr. ob koncu uporabne dobe), morate zamenjati celo svetilko.

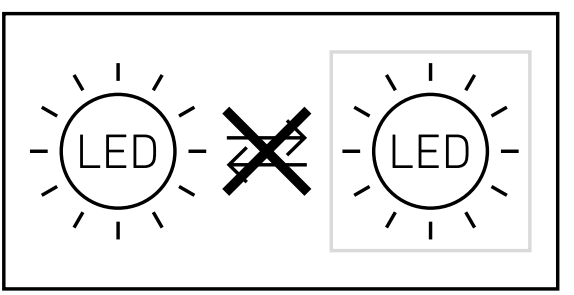

5. Montaža



Nevarnost zaradi električnega toka!

Dotikanje delov pod napetostjo lahko povzroči električni udar, opekline ali smrt.

- Izklopite tok in prekinite dovajanje napetosti.
- S faznim preizkuševalcem preverite, da ni napetosti.
- Poskrbite, da ostane dovajanje napetosti prekinjeno.

Nevarnost gmotne škode!

Pri zamenjavi priključnih napeljav lahko pride do kratkega stika.

- Identificirajte priključne napeljave.
- Priključne napeljave pravilno zvežite.

Priprave za montažo

- Preverite vse sklope, ali so morda poškodovani. Poškodovanega izdelka ne uporabljajte.
- Izberite primerno mesto montaže.
  - Upoštevajte doseg.
  - Upoštevajte doseg zaznavanja gibanja.
  - Stabilna montaža.
  - V območju zaznavanja ni ovir.
  - Naprave ne smete nikoli montirati v predelu, kjer obstaja nevarnost eksplozije.
  - Ne montirajte na lahko vnetljive površine.
  - Ne usmerjajte pogleda v svetlobni vir iz kratke razdalje (< 30 cm).
  - Ohranjajte oddaljenost vsaj 50 cm od drugih LED-svetilk.

Doseg pri stenski montaži

5.1

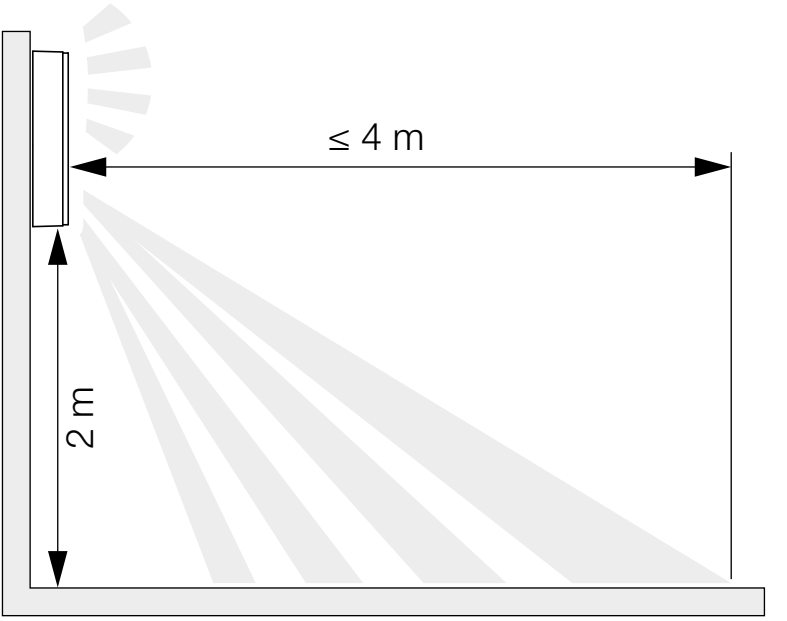

Doseg pri stropni montaži

5.2

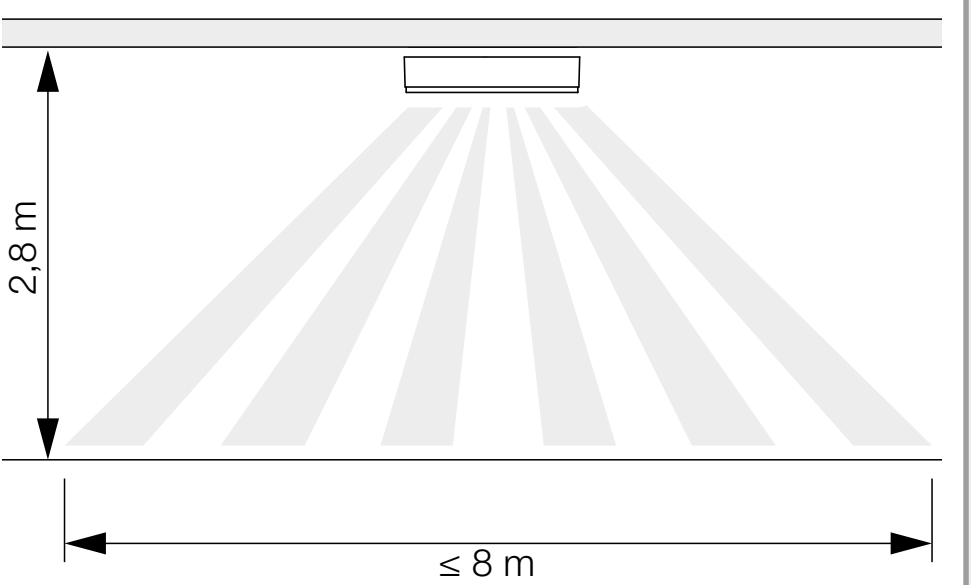

Zajetje premikanja na strani glede na smer premikanja pri stenski montaži

5.3

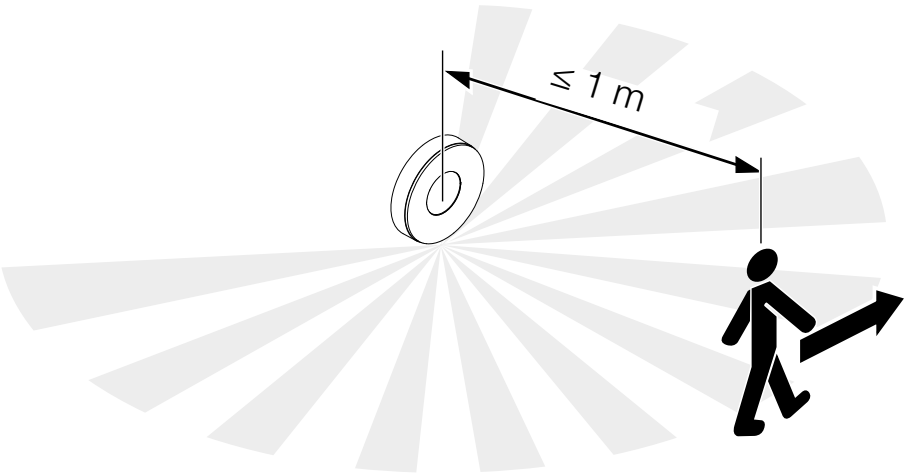

Zajetje premikanja glede na smer premikanja pri stenski montaži

5.4

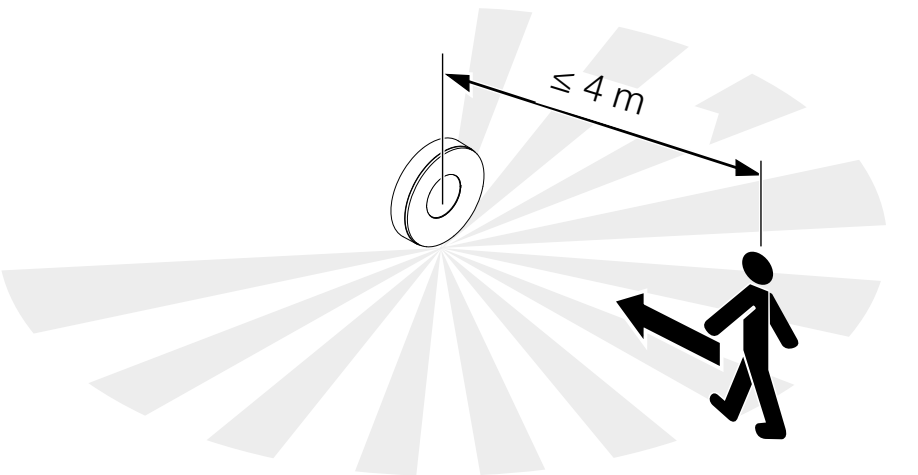

Zajetje premikanja na strani glede na smer premikanja pri stropni montaži

5.5

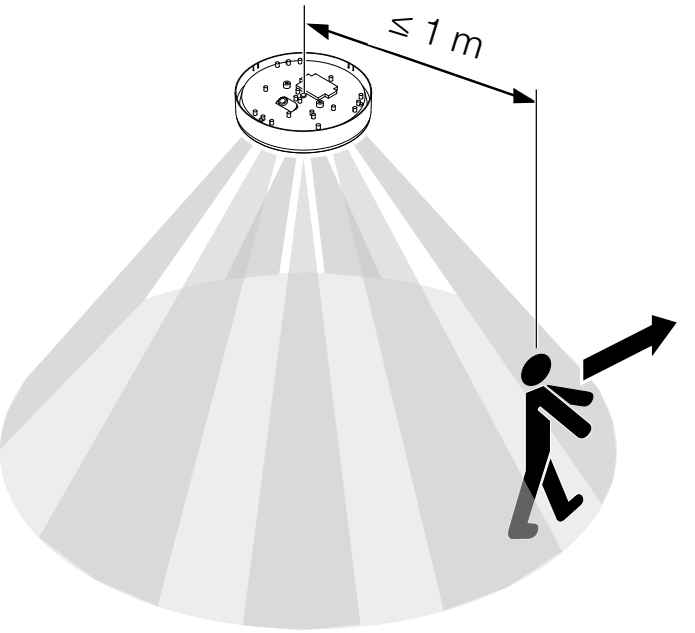

Zajetje premikanja glede na smer premikanja pri stropni montaži

5.6

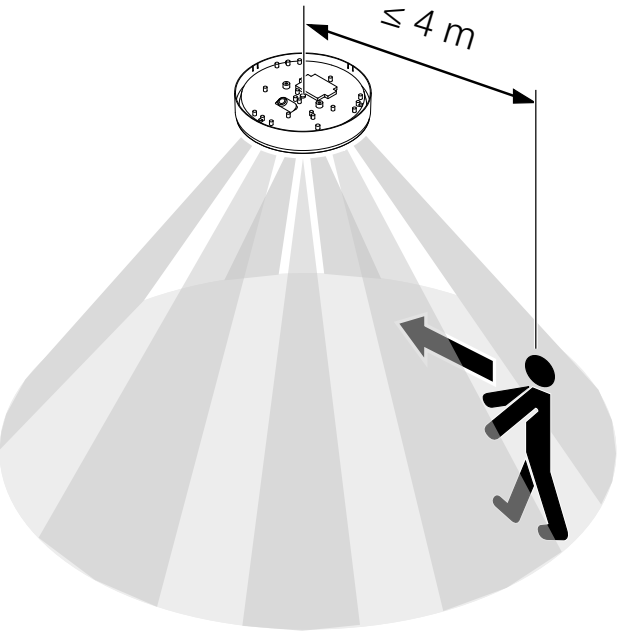

5.7

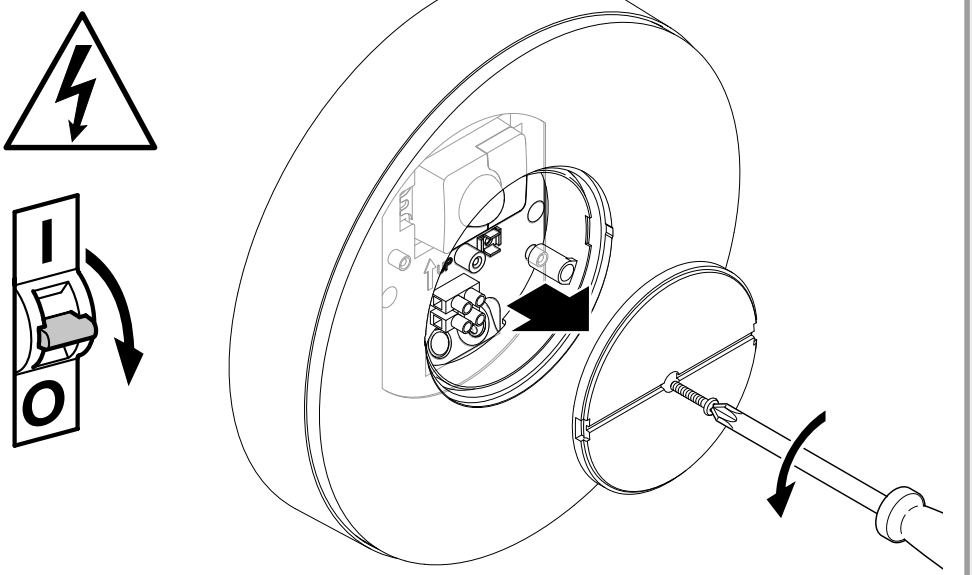

- Preverite, ali je dovod napetosti izklopljen.
- Odvijte varnostni vijak.
- Pokrov odvijačite.

5.8

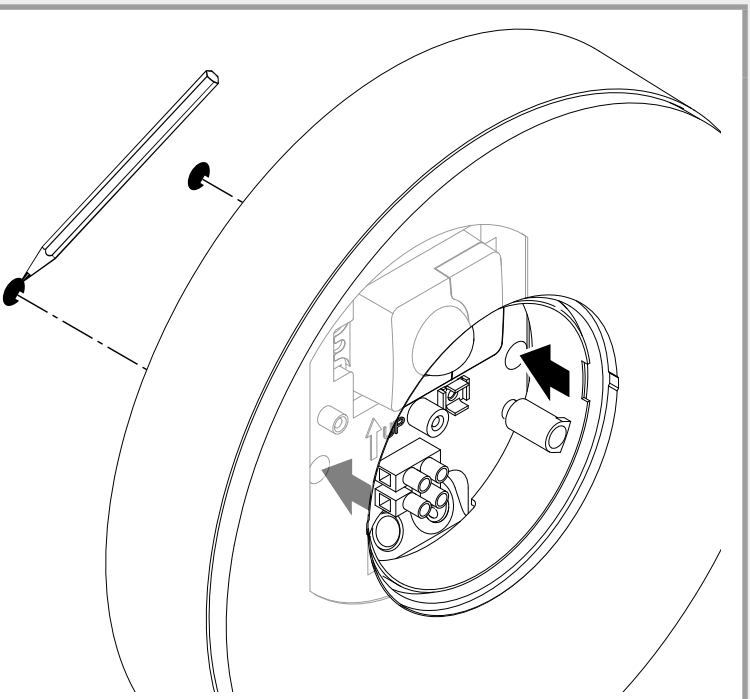

- Zarišite luknje za vrtanje.

5.9

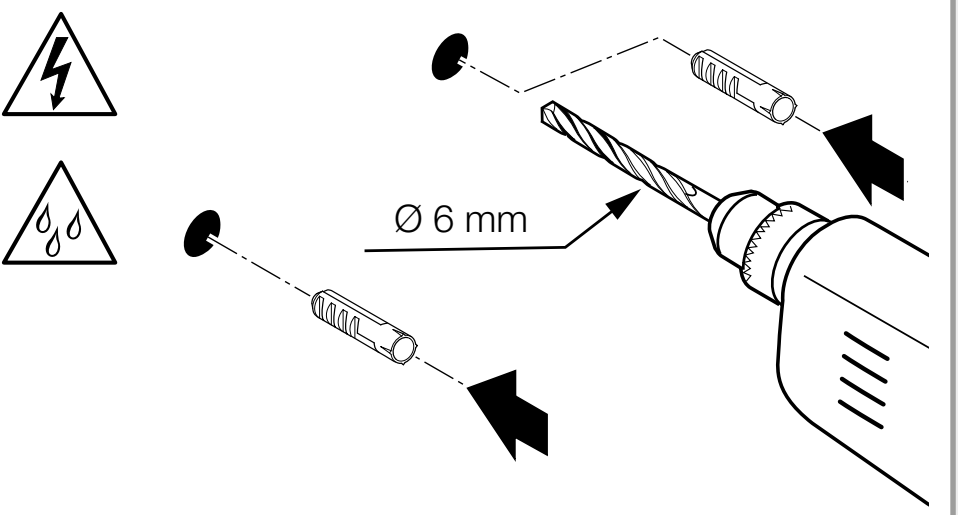

- Izvrtajte luknje (Ø 6) in vstavite vložke.

5.10

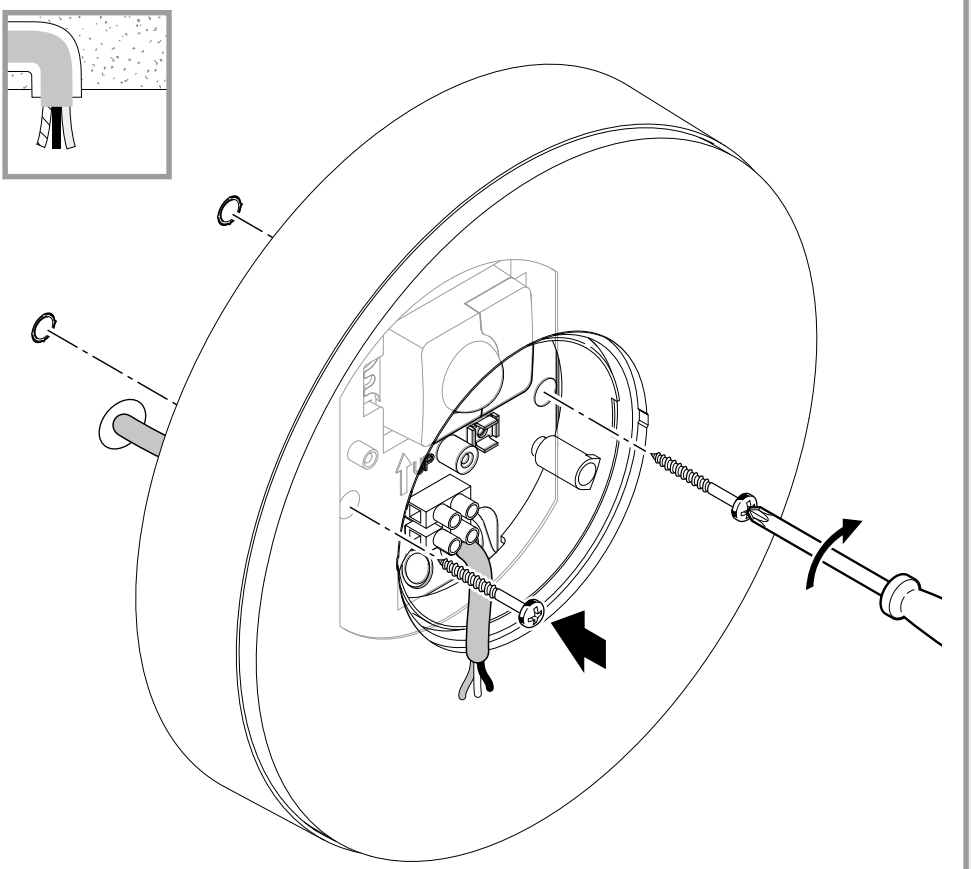

- Privijačite LED-svetilko pri podometni napeljavi.

5.11

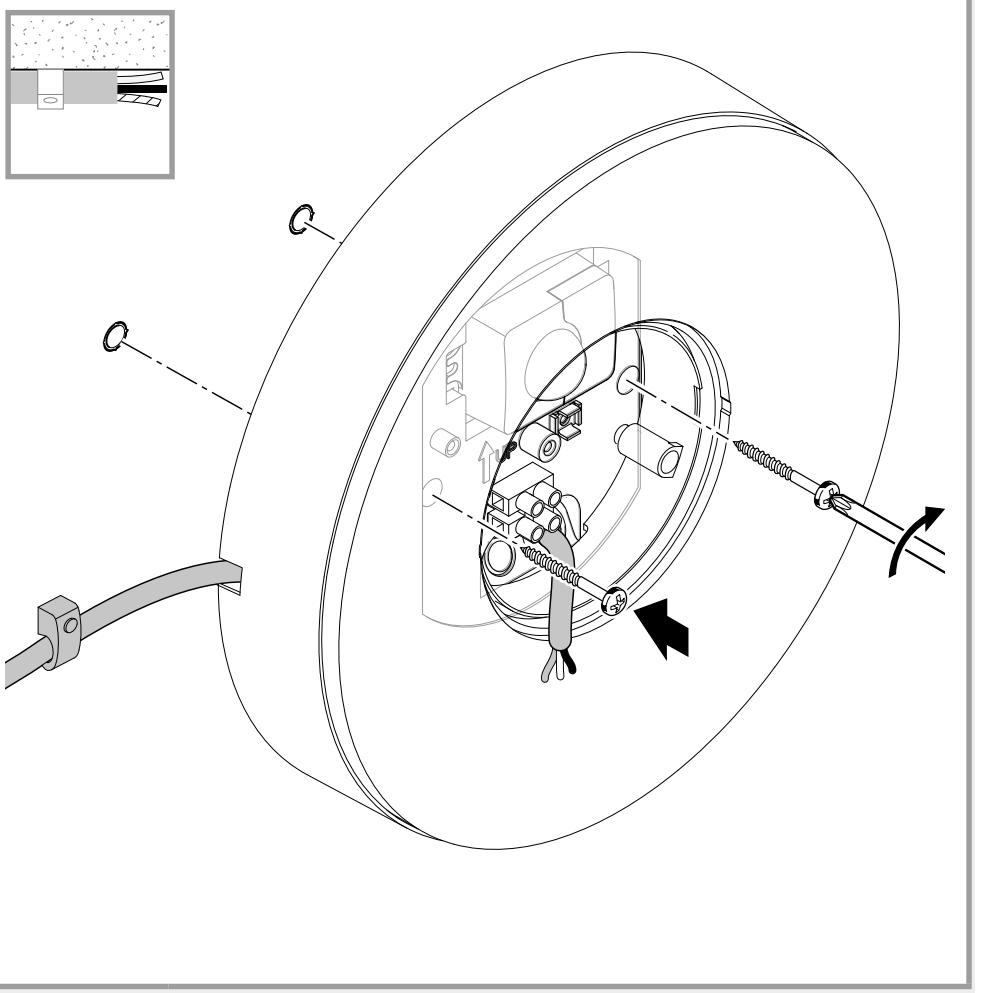

- Privijačite LED-svetilko pri nadometni napeljavi.

5.12

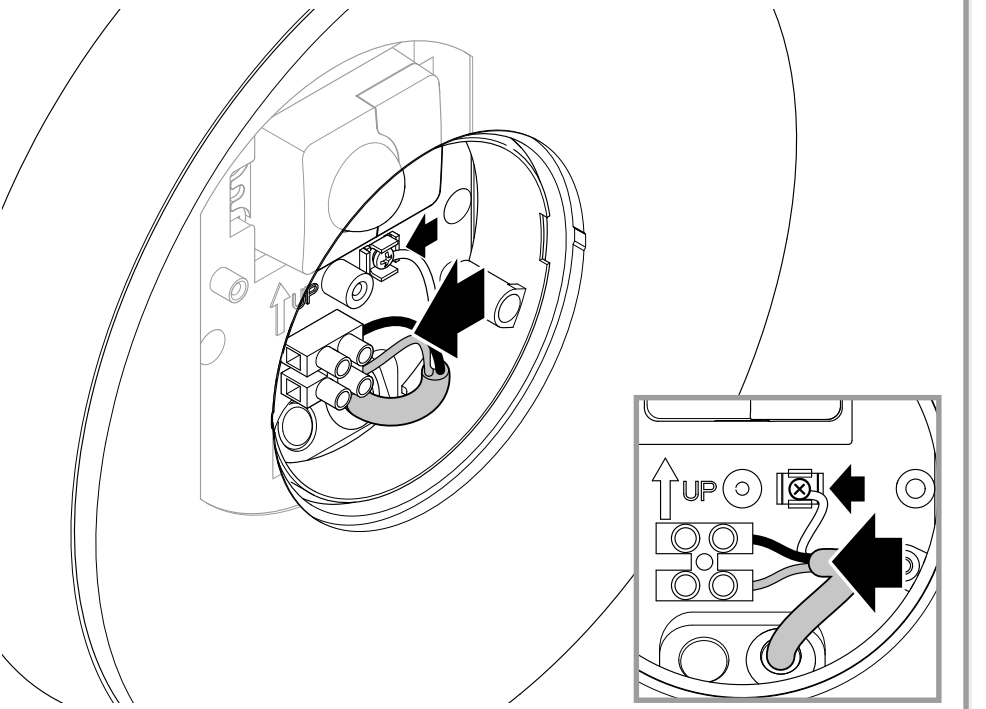

- Električno napeljavo priključite v skladu s stikalnim načrtom.

 „4. Električni priključek“

5.13

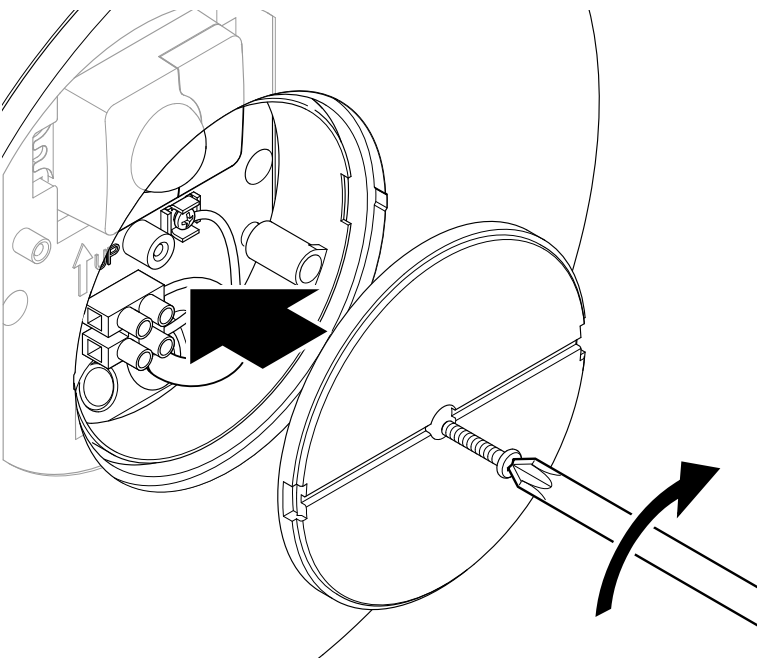

- Pokrov privijačite.

5.14

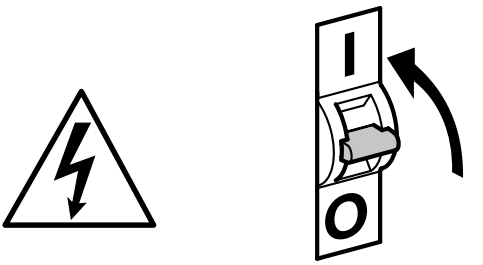

- Vklopite oskrbo z energijo.

5.15

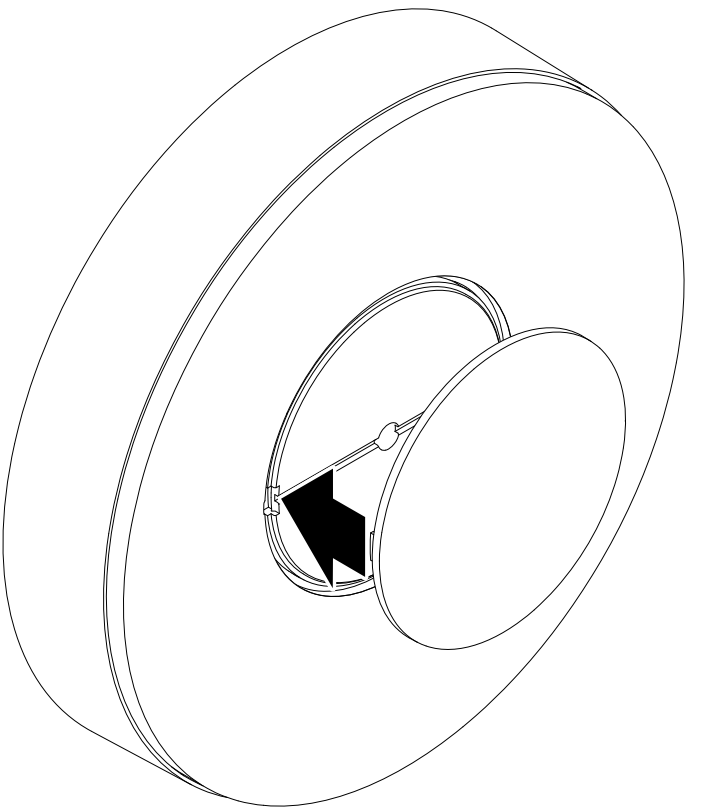

- Namestite zunanji pokrov.
- Izvedite nastavitve v aplikaciji (samo SC-različica).

 „6. Delovanje“

6. Delovanje

Funkcije so nastavljive za različico SC.
Za različice C veljajo funkcije le v
kombinaciji s senzorskim izdelkom Bluetooth.

Funkcije so nastavljive prek aplikacije Steinel Connect.

Aplikacija Steinel Connect
Za konfiguracijo svetilke s pametnim telefonom je treba iz AppStore sneti aplikacijo STEINEL Connect. Potreben je za Bluetooth primeren pametni telefon ali tablični računalnik.

Android

iOS

Funkcije, nastavljive v aplikaciji Steinel Connect:
- Nastavitev časa
- Nastavitev dosega
- Nastavitev zatemnitve
- Funkcija osnovne osvetlitve
- Nastavljiva raven glavne/osnovne luči
- Razširjena nastavitev dosega
- Skupinska povezava v omrežje
- Nastavitev zatemnitve z učenjem

Napotek:
Upoštevati je treba minimalno razdaljo 3 m do usmerjevalnika WLAN in dostopnih točk WLAN, da ne bo prišlo do napačnega delovanja.

Tovarniške nastavitve (dobavno stanje)

Doseg:	**najv.**
Nastavitev časa, glavna luč:	**10 sek.**
Nastavitev časa, osnovna luč:	**1 min.**
Nastavitev zatemnitve :	**2.000 luksov**
Osnovna luč, nivo zatemnitve:	**50 %**

Zagon/prekinitev napetosti
Pri ločitvi od omrežne napetosti se nastavitve ter aktualno stanje delovanja LED-svetilke shranijo. Ko je omrežna napetost spet vklopljena, se le-te spet vzpostavijo.

Nastavitev dosega (občutljivosti)
Z izrazom doseg je mišljen krožni premer na tleh, ki nastane pri montaži na višini 2 m in označuje območje zaznavanja.
– Nastavitev na maksimalno = maks. doseg (4 m)
– Nastavitev na minimalno = min. doseg (1 m)

Nastavitev časa
Čas (zakasnitev izklopa) lahko nastavite brezstopenjsko od pribl. 5 sekund do največ. 60 minut. Vsako zajeto premikanje znova vklopi luč.

Napotek:
Po vsakem izklopu naprave je po pribl. 1 sekundi onemogočeno ponovno zajemanje premikanja. Naprava nato po premikanju ponovno vklopi luč.
Za nastavitev območja zaznavanja in preverjanje delovanja se priporoča najkrajša nastavitev časa.

Nastavitev zatemnitve
Želen prag izkrmiljenja (zatemnitev) lahko brezstopenjsko nastavite od pribl. približno 2 luksa do 2.000 luksov.
☼ = delovanje ob dnevni svetlobi (neodvisno od svetlobe)
☾ = zatemnitveno delovanje (pribl. 2 luksa)

Pri nastavitvi območja zajemanja in za test delovanja pri dnevni svetlobi mora biti gumb za reguliranje na ☼.

Osnovna osvetlitev
Svetlost osnovne luči lahko nastavite na od 1 do 50 %. Trajanje osnovne luči lahko nastavite brezstopenjsko od 10 do 30 minut ali celo noč.

Glavna luč
Svetlost glavne luči lahko nastavite na od 50 do 100 %.

Tvorjenje skupin
Obstaja možnost uporabe naprave kot posamične svetilke ali kot vezave več svetilk v skupine prek radijske komunikacije. Vse svetilke, dodeljene eni skupini, delujejo v skladu s parametri skupine, nastavljenimi v aplikaciji Steinel Connect. Mejo dosega lahko za vse udeležence skupine nastavite individualno.

Fade Time
Pri vklopu in izklopu lahko krivuljo zatemnitve nastavite s časom za zameglitev (Fade) (1s - 3s).

Sosednja funkcija
Reguliranje sosednje funkcije lahko aktivirate/deaktivirate prek aplikacije Steinel Connect.
Pri tem se dodelijo sosednje skupine aktivne skupine luči. Skupina reagira na signale vklopa dodeljene sosednje skupine in ustrezno preklopi na glavno ali osnovno svetlobo.

7. Vzdrževanje in nega

Naprave ni treba vzdrževati.

Nevarnost zaradi električnega toka!

Stik vode z deli pod napetostjo lahko povzroči električni udar, opekline ali smrt.

- Napravo čistite le, ko je suha.

Nevarnost gmotne škode!

Napačno čistilo lahko poškoduje napravo.

- Napravo čistite z nekoliko navlaženo krpo brez čistila.

Pomembno: Krmilna naprava ni zamenljiva.

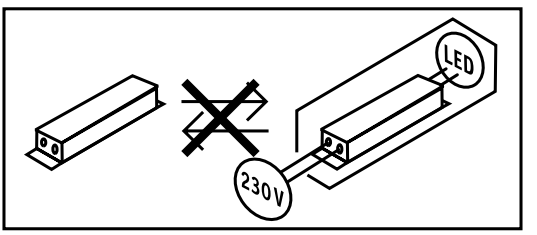

8. Odstranjevanje

Električne aparate, opremo in embalažo je treba oddati v okolju prijazno ponovno predelavo.



Električnih aparatov ne odstranjujte s hišnimi odpadki!

Samo za države članice EU:
V skladu z veljavno Evropsko direktivo o izrabljenih električnih in elektronskih aparatih in njenim prenosom v nacionalno zakonodajo je električne aparate, ki niso več uporabni, treba zbirati ločeno in jih oddati v okolju prijazno ponovno predelavo.

9. Izjava o skladnosti

Družba STEINEL GmbH izjavlja, da radijska naprava tipa RS 200 SC/C ustreza Direktivi 2014/53/EU.
Celotno besedilo EU-izjave o skladnosti je na voljo na naslednjem spletnem naslovu: www.steinel.de

10. Garancija proizvajalca

Ta proizvod podjetja je bil izdelan z veliko skrbnostjo, preverjen glede delovanja in varnosti po veljavnih predpisih ter končno podvržen naključni kontroli. Steinel daje garancijo za brezhibno stanje in funkcionalnost proizvoda. Garancija velja 36 mesecev od dneva nakupa in se začne z dnem prodaje izdelka stranki. Odstranjujemo pomanjkljivosti, ki so posledica napak v materialu ali izdelavi, obveznost garancije pa je izpolnjena ob popravilu ali menjavi delov z napakami po naši izbiri. Garancija ne velja pri poškodbah obrabnih delov in za škode in pomanjkljivosti, do katerih je prišlo zaradi nepravilne uporabe ali vzdrževanja. Nadaljnje poškodbe na drugih predmetih so izključene.

Garancija bo odobrena v primeru, da pošljete nerazstavljeno napravo s kratkim opisom napake ter potrdilom o nakupu oz. računom (datum nakupa in štampiljka trgovca), dobro zapakirano na ustrezne servisne službe.

Servis za popravila:
Po poteku garancijske dobe ali pri napakah brez garancijske pravice se posvetujte z našim servisnim obratom glede popravila.

3 LETNA PROIZVAJALCA GARANCIJA

11. Tehnični podatki

- Mere (Ø × G): *263 × 53 mm*
- Omrežna napetost: *220-240 V, 50/60 Hz*
- Poraba energije (P_{on}): *17,1 W*
- Stanje pripravljenosti omrežja (P_{net}): *0,50 W*
- Stanje pripravljenosti senzorja RS 200 SC (P_{sb}): *0,50 W*
- Svetlobni tok (360°): *1.165 lm*
- Učinkovitost: *68 lm/W*
- Temperatura barve: *3.000 kelvinov (topla bela)*
- Indeks barvne reprodukcije: *R_a = 80*
- Srednja izmerjena življenjska doba:
  L70B50 pri 25 °C: >36.000 ur
- Barvna konsistenca SDCM: *začetna vrednost: 6*
- Razdelitev jakosti svetlobe:

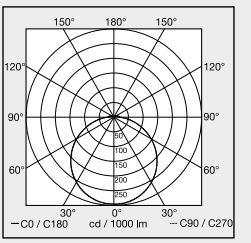

- VF-tehnologija: 5,8 GHz (reagira temperaturno neodvisno na najmanjše premikanje)
- Kot zaznavanja RS 200 SC:
  360° z odpiralnim kotom 160°
- Oddajna moč: *ca. 1 mW*
- Doseg RS 200 SC: *Ø 1-8 m*
- Nastavitev časa RS 200 SC: *5 s - 30 min*
- Nastavitev zatemnitve RS 200 SC: *2-2.000 Lux*
- Vrsta zaščite: *IP 54*
- Razred zaščite: *I*
- Temperatura okolice: *-20 do +40 °C*
- Razred energetske učinkovitosti: *Ta izdelek vsebuje svetlobni vir razreda energetske učinkovitosti „E“.*
- Oddajna moč Bluetooth: 5 dBm/3 mW
- Frekvenca Bluetooth: 2,4-2,48 GHz

12. Odprava motenj

Naprava je brez napetosti.

– Varovalka ni vklopljena ali je okvarjena.
  • Vklopite varovalko.
  • Zamenjajte okvarjeno varovalko.
– Prekinjena napeljava.
  • Preverite napeljavo z indikatorjem napetosti.
– Kratek stik v električni napeljavi.
  • Preverite priključke.
– Morebitno prisotno omrežno stikalo je izklopljeno.
  • Vklopite omrežno stikalo.

Naprava se ne vklopi.

– Nastavitev zatemnitve je napačno izbrana.
  • Nastavitev zatemnitve nastavite na novo.
– Omrežno stikalo je izklopljeno.
  • Nastavite omrežno stikalo.
– Varovalka ni vklopljena ali je okvarjena.
  • Vklopite varovalko.
  • Zamenjajte okvarjeno varovalko.
– Hitra premikanja so zatrta z namenom zmanjšati motnje ali pa je področje zaznavanja nastavljeno nepravilno.
  • Preverite in nastavite območje zaznavanja.
– Okvarjeni vir svetlobe.
  • Vir svetlobe ni nadomestljiv. Napravo v celoti zamenjajte.

Naprava se ne izklopi.

– Stalno premikanje na območju zaznavanja.
  • Preverite območje zaznavanja.
  • Po potrebi omejite ali spremenite območje zaznavanja.

Naprava se nezaželeno vklopi.

– Naprava ni dovolj čvrsto nameščena.
  - Napravo trdno montirajte.
– Premikanje je obstajalo, toda opazovalec ga ni prepoznal (premikanje za steno, premikanje majhnega predmeta čisto v bližini svetilke, itd.)
  - Preverite področje.
  - Po potrebi omejite ali spremenite območje zaznavanja.

Sadržaj

1.	Uz ovaj dokument	3
2.	Opće sigurnosne napomene	3
3.	Opis uređaja	4
4.	Električni priključak	9
5.	Montaža	10
6.	Funkcija	20
7.	Njega i održavanje	23
8.	Zbrinjavanje	24
9.	Izjava o sukladnosti	24
10.	Jamstvo proizvođača	25
11.	Tehnički podaci	26
12.	Uklanjanje smetnji	27

1. Uz ovaj dokument

– Zaštićeno autorskim pravima. Pretisak, čak i djelomičan, dopušten je samo uz naše odobrenje.
– Zadržavamo pravo na izmjene koje služe tehničkom napretku.



Upozorenje na opasnosti!



Upozorenje na opasnosti od el. struje!



Upozorenje na opasnosti od vode!

2. Opće sigurnosne napomene



Opasnost u slučaju nepridržavanja uputa za uporabu!

Ove upute sadrže važne informacije o sigurnom rukovanju uređajem. Naročito upozoravamo na moguće opasnosti. Nepridržavanje uputa može dovesti do smrti ili teških ozljeđivanja.

- Pažljivo pročitajte upute.
- Pridržavajte se sigurnosnih napomena.
- Čuvajte upute na pristupačnom mjestu.

– Rad s električnom strujom može dovesti do opasnih situacija. Dodirivanje dijelova koji provode el. struju može uzrokovati električni šok, opekotine ili smrt.
– Rad na naponu mreže dopušten je samo kvalificiranom osoblju.
– Potrebno je pridržavati se državnih propisa za instalaciju i uvjeta priključivanja (npr. DE: VDE 0100, AT: ÖVE-ÖNORM E8001-1, CH: SEV 1000).
– Koristite samo originalne rezervne dijelove.

3. Opis uređaja

Namjenska uporaba RS 200 SC
- Senzorska LED svjetiljka s aktivnim dojavnikom pokreta.
- Zidna i stropna montaža
- Za unutarnji i vanjski prostor. Zbog osjetljivog detektiranja u vanjskom području može se koristiti samo uvjetno.

Namjenska uporaba RS 200 C
- LED svjetiljka
- Zidna i stropna montaža
- Unutarnji i vanjski prostor

Princip funkcioniranja RS 200 SC
- VF/Radarski dojavnik pokreta emitira visokofrekventne elektromagnetske valove (5,8 GHz) i detektira eho koji reflektiraju predmeti.
- Eho tijela promijenjen kretanjem elektronički se pretvara i automatski uključuje LED svjetiljku.
- Moguće je također detektiranje pokreta kroz vrata, prozorska stakla ili tanke zidove.
- Također je moguće detektiranje najmanjih pokreta.
- Nema pogrešnih uključivanja zbog izvora topline i kolebanja temperature.
- Područje detektiranja senzora može se točno ograničiti podešavanjem dometa putem internetskog sučelja i aplikacije.

Napomena:
Visokofrekventna snaga VF senzora iznosi oko 1 mW - to je samo tisućiti dio učinka emitiranja mobitela ili mikrovalne pećnice.

Princip funkcioniranja RS 200 C

Varijante C mogu se umrežiti preko Bluetootha s ostalim senzorima kako bi se proširilo područje detektiranja. Oni prosljeđuju detektirane signale (prisutnost i svjetlina) preko Bluetootha. Upravljanje se odvija u umreženom senzoru s drugim sučeljem.

Sadržaj isporuke

3.1

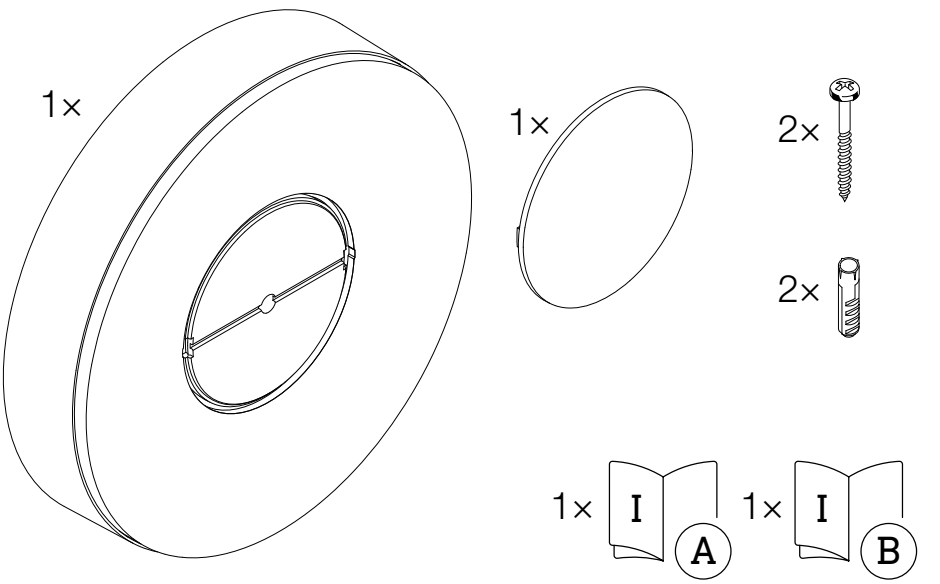

- 1 LED svjetiljka
- 1 vanjski poklopac
- 2 vijka
- 2 učvrsnice
- 1 sigurnosno tehnički list (A)
- 1 uputa za brzo pokretanje (B)

Dimenzije proizvoda

3.2

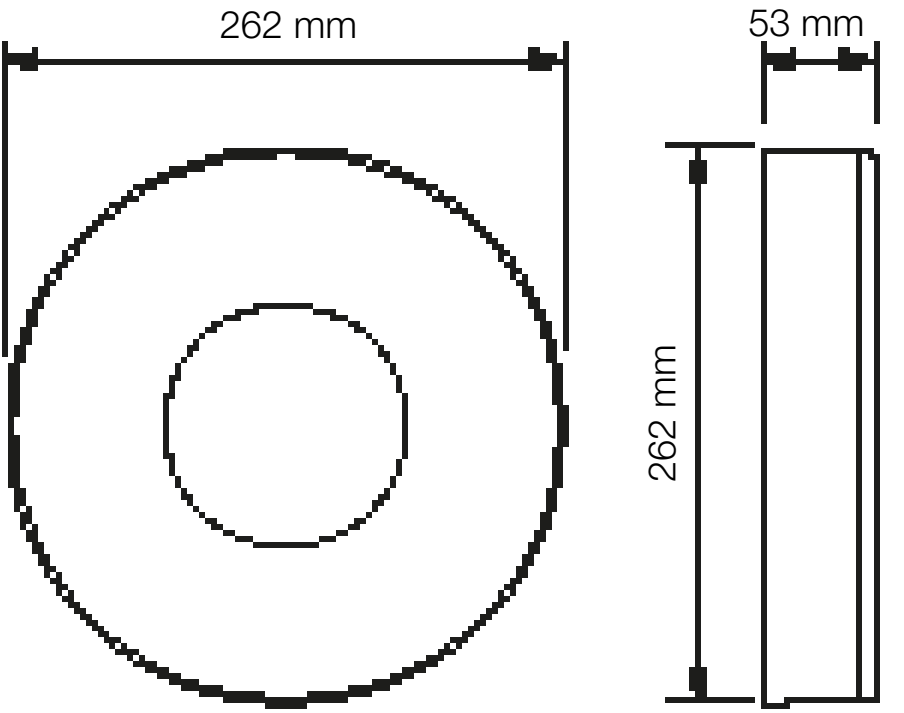

3.3

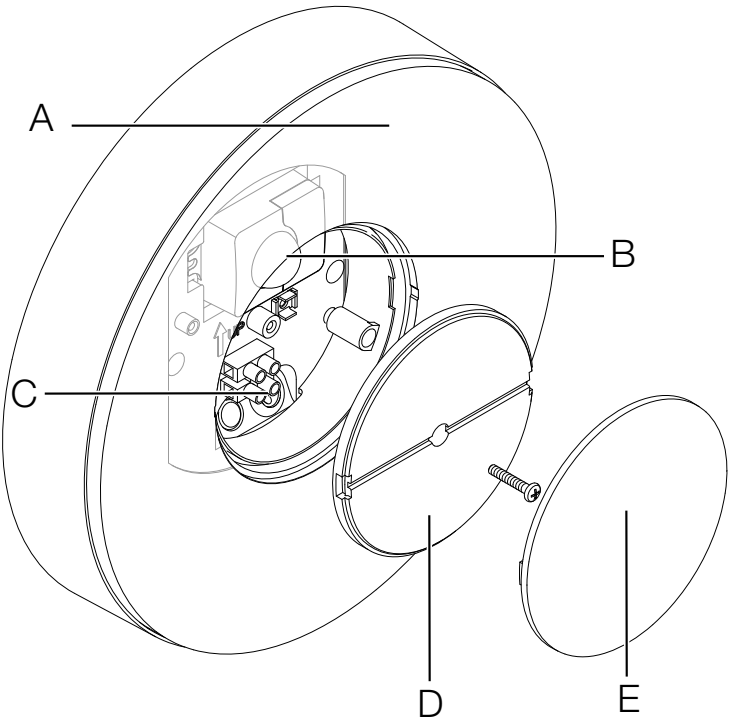

A LED svjetiljka
B Senzor (samo SC varijanta)
C Priključna stezaljka
D Poklopac
E Vanjski poklopac

Krivulja razdiobe svjetlosti

3.4

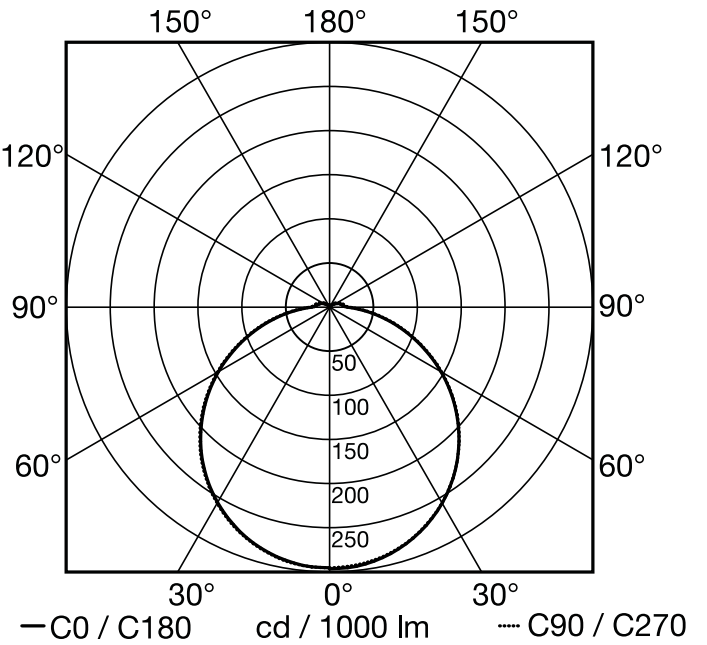

4. Električni priključak

Shema priključivanja

4.1

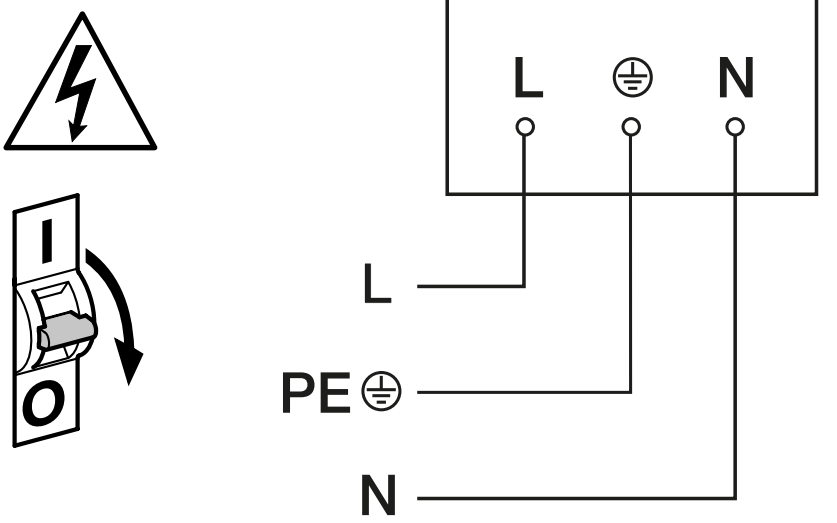

Mrežni vod sastoji se od dvožilnog do trožilnog kabela:
L = faza (većinom crna, smeđa ili siva)
N = neutralni vodič (većinom plavi)
PE = zaštitni vodič (zeleno/žuti)

Uređaj se također može priključiti električki nakon mrežne sklopke, ako se osigura da je sklopka stalno uključena.

Izvor svjetlosti ove svjetiljke nije zamjenjiv; ako bi se morao zamijeniti (npr. na kraju njegovog vijeka trajanja), potrebno je zamijeniti cijelu svjetiljku.

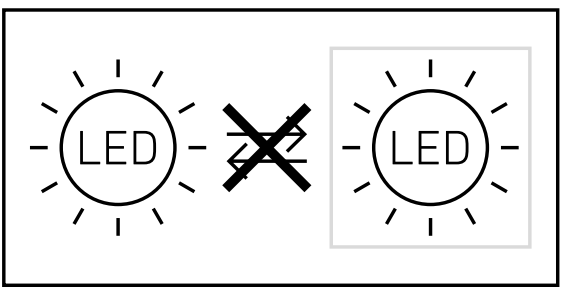

5. Montaža



Opasnost od električne struje!

Dodirivanje dijelova koji provode el. struju može uzrokovati električni šok, opekotine ili smrt.

- Isključiti struju i prekinuti naponsko napajanje.
- Ispitivačem napona provjeriti beznaponsko stanje.
- Provjeriti je li naponsko napajanje ostalo prekinuto.

Opasnost od nastanka materijalnih šteta!

Slučajna zamjena priključnih kabela može uzrokovati kratki spoj.

- Identificirati priključne kabele.
- Ispravno spojiti priključne kabele.

Priprema montaže

- Provjeriti sve sastavne dijelove na oštećenja. U slučaju oštećenja ne koristiti proizvod.
- Odaberite prikladno mjesto za montažu
  - uzimajući u obzir domet
  - uzimajući u obzir detektiranje pokreta
  - koje je stabilno
  - u području detekcije nema prepreka
  - koje se ne nalazi u područjima s opasnošću od eksplozije
  - koje se ne nalazi na lako zapaljivim površinama
  - Ne gledati u izvor svjetla s male udaljenosti (< 30 cm).
  - Udaljeno najmanje 50 cm od ostalih LED svjetiljki.

Domet kod zidne montaže

5.1

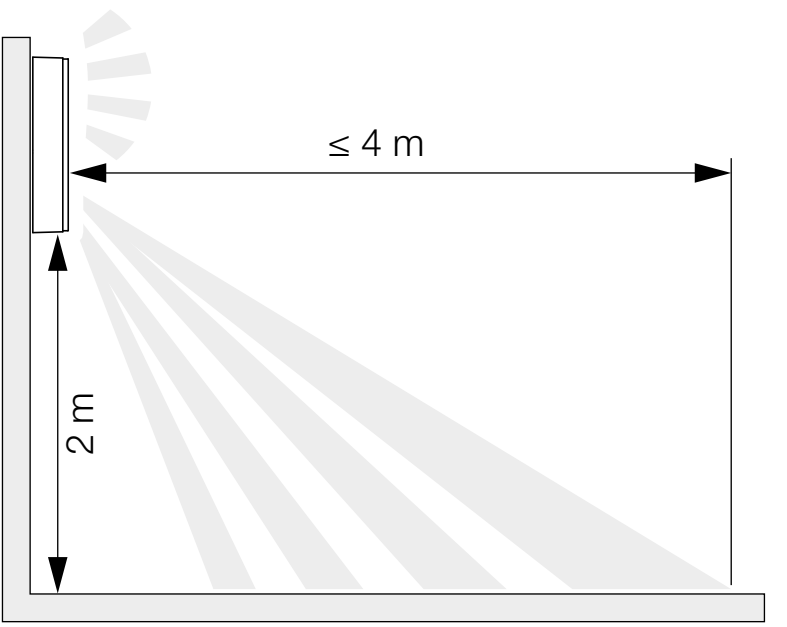

Domet kod stropne montaže

5.2

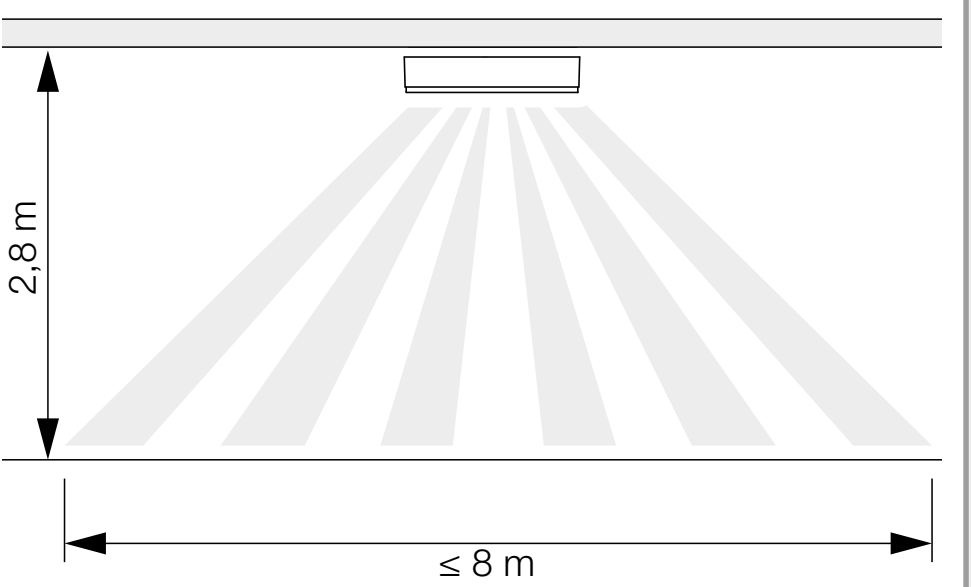

Detektiranje pokreta bočno na smjer kretanja kod zidne montaže

5.3

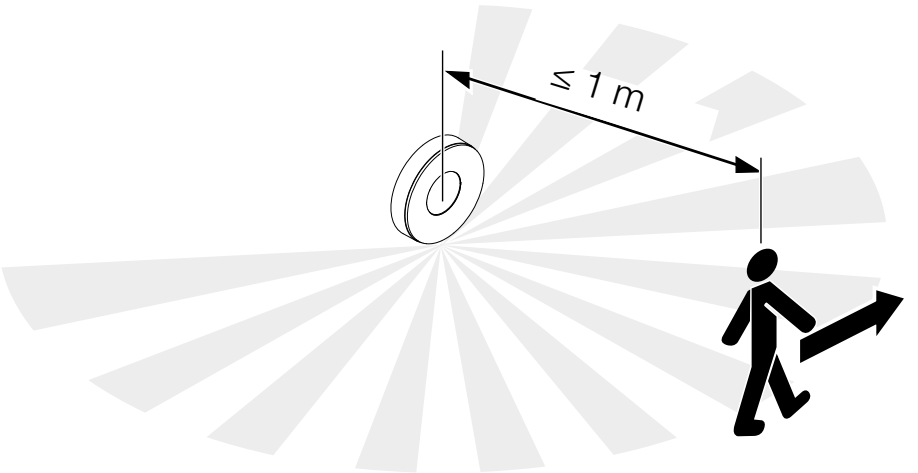

Detektiranje pokreta u smjeru kretanja kod zidne montaže

5.4

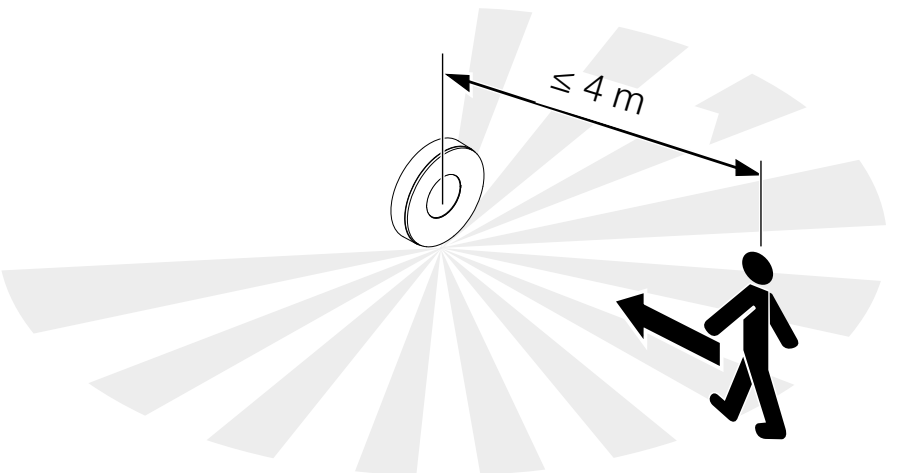

Detektiranje pokreta bočno na smjer kretanja kod stropne montaže

5.5

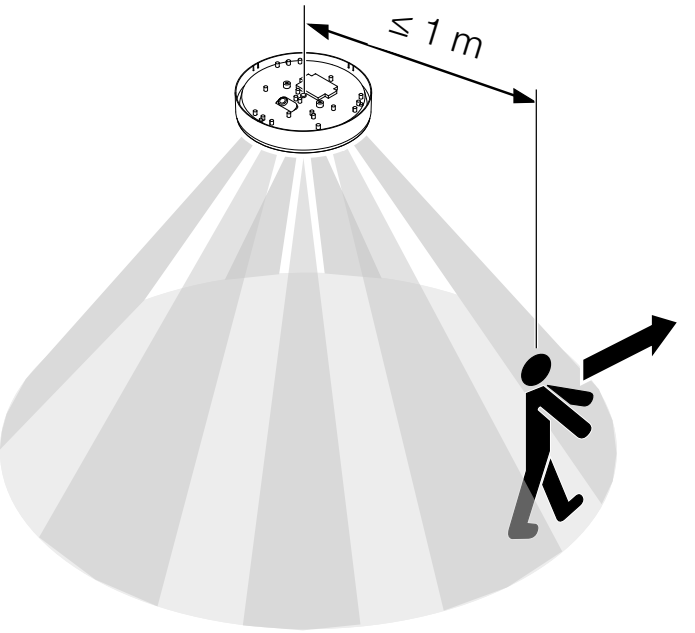

Detektiranje pokreta u smjeru kretanja kod stropne montaže

5.6

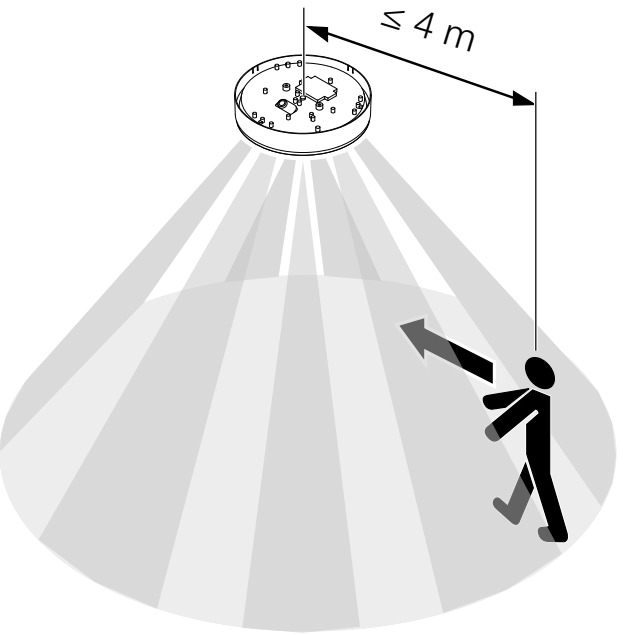

Koraci montaže

5.7

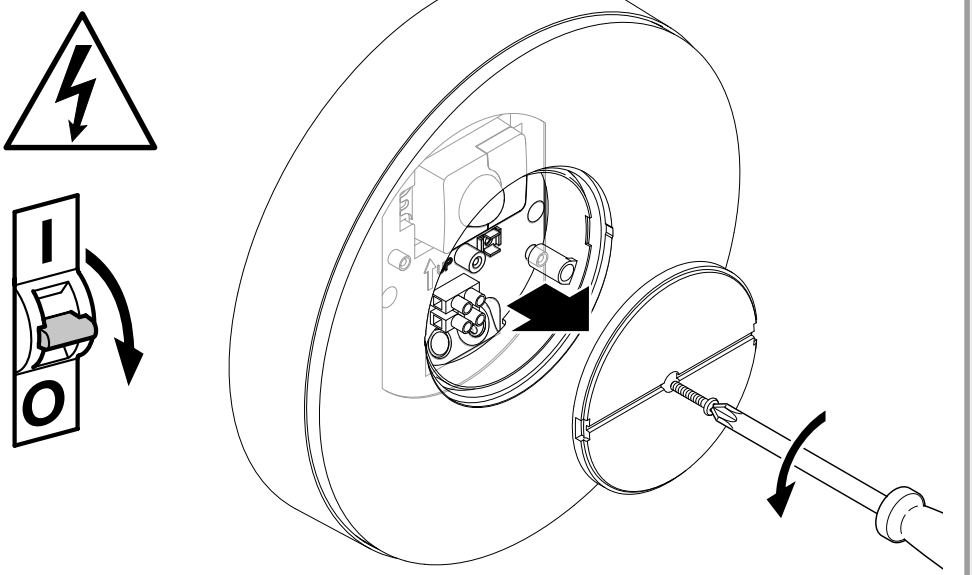

- Provjerite je li isključeno naponsko napajanje.
- Otpustite sigurnosni vijak.
- Odvrnite poklopac.

5.8

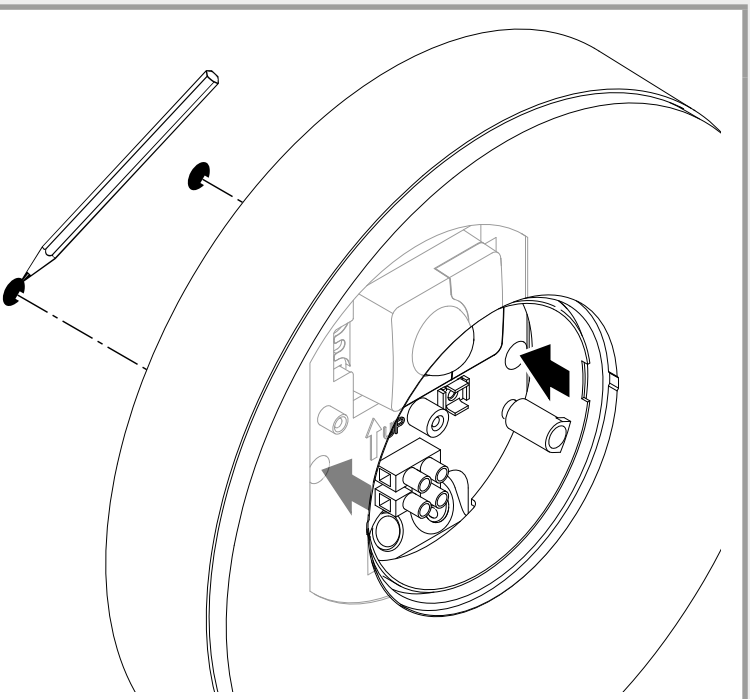

- Označite rupe.

5.9

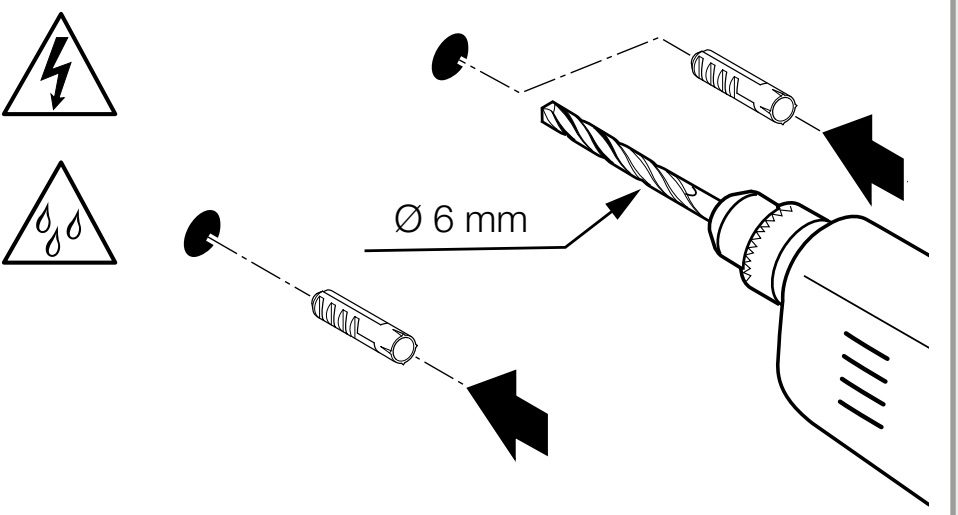

- Izbušite rupe (Ø 6) i umetnite učvrsnice.

5.10

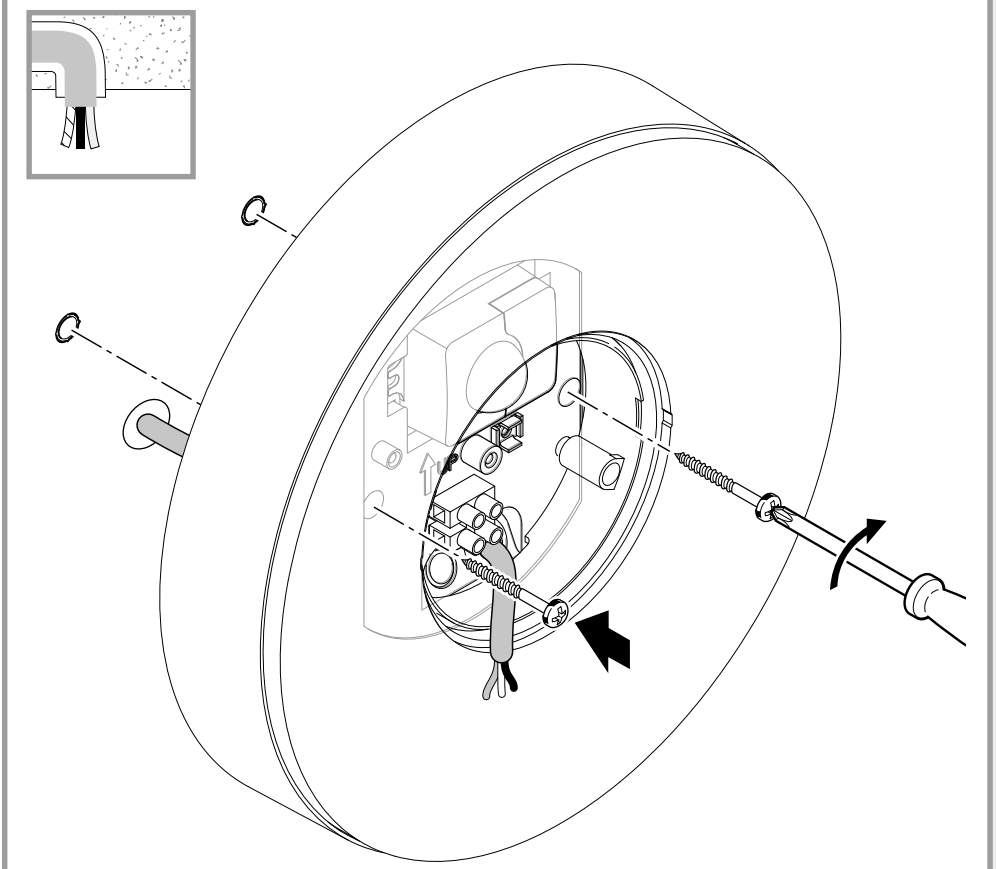

- Navrnite LED svjetiljku kod podžbuknog voda.

5.11

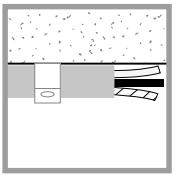

- Navrnite LED svjetiljku kod nadžbuknog voda.

5.12

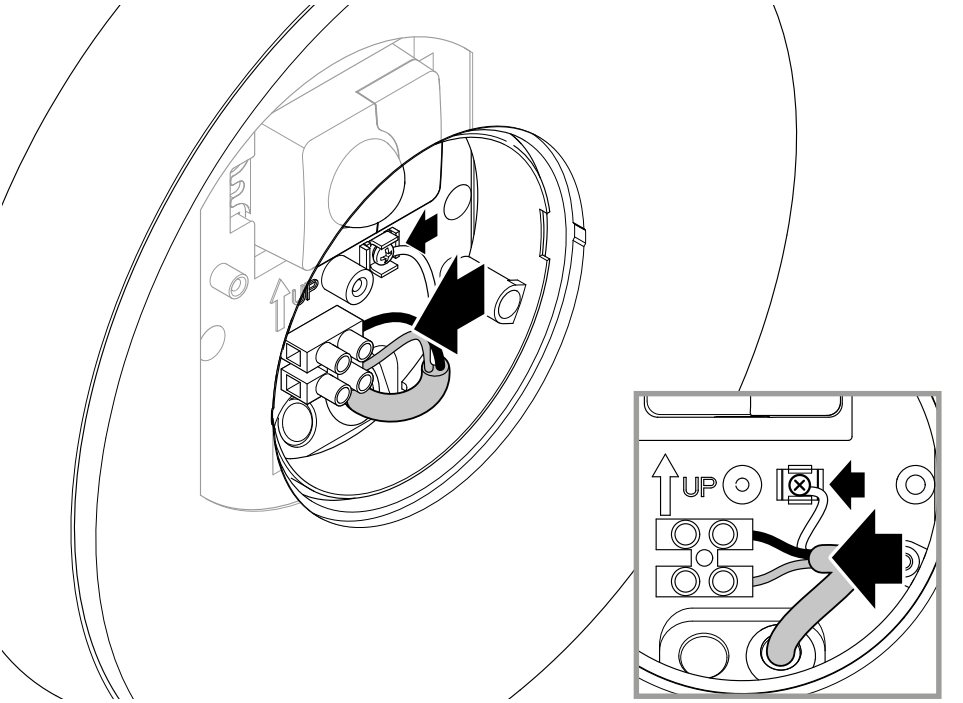

- Strujni vod priključite na stezaljke prema shemi priključivanja.

 „4. Električni priključak“

5.13

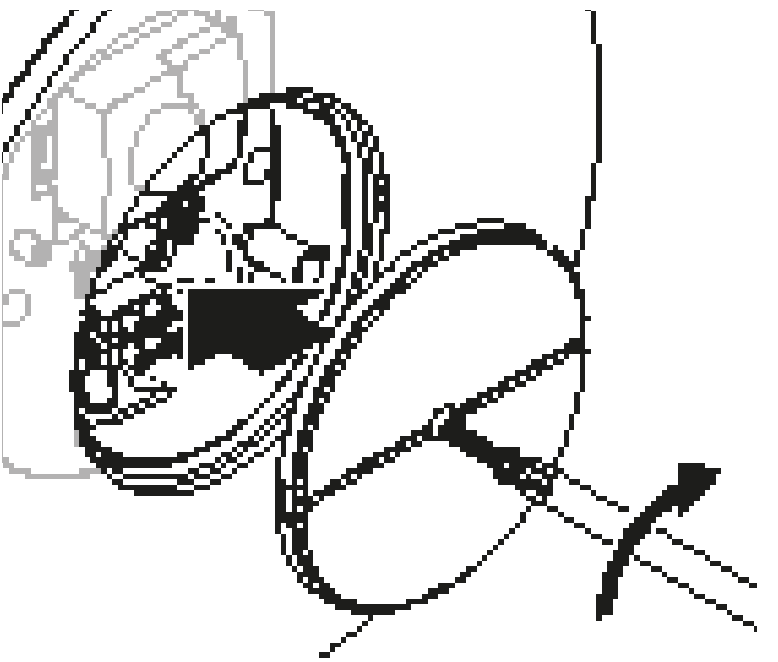

- Navrnite poklopac.

5.14

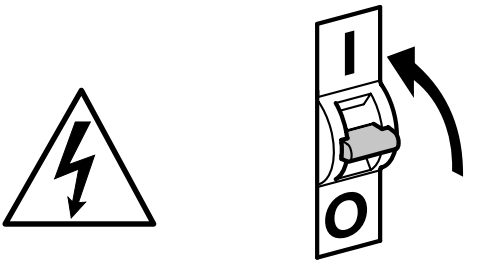

- Uključite strujno napajanje.

5.15

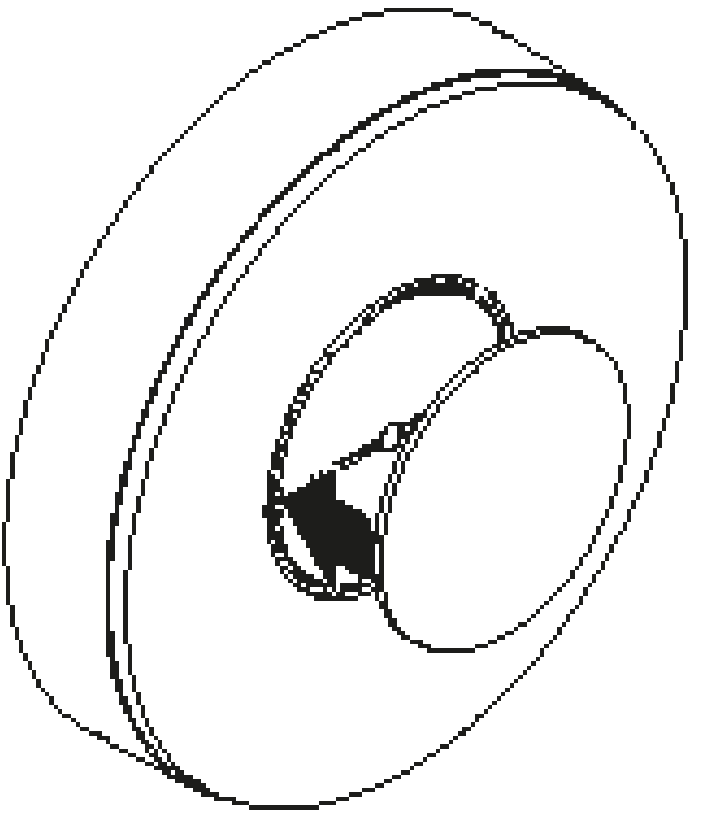

- Stavite vanjski poklopac.
- Izvršite podešavanje putem aplikacije (samo SC varijanta).

 „6. Funkcija“

6. Funkcija

Funkcije se mogu podesiti za varijante SC.
Za varijante C vrijede funkcije samo u kombinaciji s proizvodom s Bluetooth senzorom.

Podešavanje funkcija obavlja se pomoću aplikacije Steinel Connect.

Aplikacija Steinel Connect
Za konfiguraciju svjetiljke morate preuzeti aplikaciju STEINEL Connect App s Vašeg AppStorea pomoću pametnog telefona ili tableta. Za to je potreban pametan telefon ili tablet s Bluetoothom.

Android

iOS

Funkcije koje se mogu podesiti pomoću aplikacije Steinel Connect su:
- podešavanje vremena
- podešavanje dometa
- podešavanje svjetlosnog praga
- funkcija osnovnog svjetla
- podesiva razina glavnog / osnovnog svjetla
- prošireno podešavanje dometa
- grupno umreženje
- podešavanje svjetlosnog praga pomoću funkcije Teach-In

Napomena:
Da bi se isključila mogućnost pogrešnog funkcioniranja, mora se održavati minimalni razmak od 3 m od WLAN usmjerivača i pristupnih točaka.

Tvorničke postavke (stanje kod isporuke)

Domet: maks.
Podešenost vremena za glavno svjetlo: 10 s
Podešenost vremena za osnovno svjetlo: 1 min
Podešenost svjetlosnog praga: 2.000 luksa
Osnovno svjetlo, razina inteziteta svjetlosti: 50%

Pokretanje/Prekid napona
Kod isključivanja mrežnog napona spremaju se postavke i aktualni režim rada LED svjetiljke. Kad se napon uključi, postavke su opet uspostavljene.

Podešavanje dometa (osjetljivost)
Pod pojmom domet misli se na promjer otprilike kružnog oblika na tlu koji kod montaže u visinu od 2 m nastaje kao područje detekcije.
– podešenost na maksimalno = maks. domet (4 m)
– podešenost na minimalno = min. domet (1 m)

Podešavanje vremena
Vrijeme (kašnjenje isključivanja) se može podešavati kontinuirano od oko 5 sekundi do maks. 60 minuta. Svaki detektirani pokret ponovno uključuje svjetlo.

Napomena:
Nakon svakog isključivanja uređaja na oko 1 sekundu nije moguće ponovno detektiranje pokreta. Uređaj zatim može pri pokretu ponovno uključiti svjetlo.
Kod podešavanja područja detekcije i testiranja funkcije preporučuje se podesiti najkraće vrijeme.

Podešavanje svjetlosnog praga
Proradna svjetlina (između mraka i dnevnog svjetla) može se kontinuirano podešavati od oko 2-2.000 luksa.
☼ = režim rada pri danjem svjetlu (neovisno o svjetlini)
☾ = regulacija intenziteta svjetlosti (oko 2 luksa)

Kod podešavanja područja detekcije i za testiranje funkcije kod danjeg svjetla regulator mora biti na ☼.

Osnovno svjetlo
Svjetlina osnovnog svjetla može se podesiti između 1 % i 50 %.
Trajanje osnovnog svjetla može se podešavati kontinuirano između 10 i 30 minuta ili podesiti na cijelu noć.

Glavno svjetlo
Svjetlina glavnog svjetla može se podesiti između 50% i 100%.

Grupiranje
Postoji mogućnost da se uređaj koristi kao pojedinačna svjetiljka ili da se više svjetiljki spoji radiokomunikacijom u grupe. Sve svjetiljke koje su dodijeljene jednoj grupi djeluju prema grupnim parametrima koji su podešeni u aplikaciji Steinel Connect. Domet se može podesiti individualno za sve sudionike grupe.

Fade Time
Opcijom vremena postupnog smanjenja ili povećanja svjetlosti, eng. "fade time", može se podesiti krivulja regulacije intenziteta svjetlosti prilikom uključivanja i isključivanja (1 s - 3 s).

Funkcija susjedstva
Funkcija susjedstva može se aktivirati odnosno deaktivirati pomoću aplikacije Steinel Connect App. Pritom se grupe susjedstva dodjeljuju aktivnoj grupi svjetiljki. Grupa osluškuje signale uključivanja dodijeljene grupe susjedstva i prema postavkama uključuje u glavno ili osnovno svjetlo.

7. Njega i održavanje

Uređaj ne treba održavati.

Opasnost od električne struje!

Kontakt vode s dijelovima koji provode el. struju može uzrokovati električni šok, opekotine ili smrt.

- Uređaj čistite samo kad je suh.

Opasnost od nastanka materijalnih šteta!
Uređaj možete oštetiti korištenjem pogrešnog sredstva za čišćenje.

- Očistite uređaj blago nakvašenom krpom bez sredstva za čišćenje.

Važno: Pogonski uređaj ne može se zamijeniti.

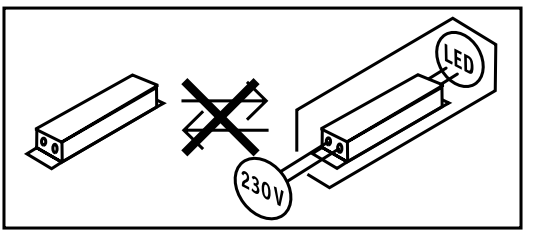

8. Zbrinjavanje

Električne uređaje, pribor i ambalažu valja zbrinuti na ekološki način odvozom na reciklažu.

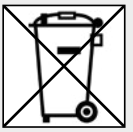

Ne bacajte električne uređaje u kućni otpad!

Samo za zemlje EU:
Prema važećoj Europskoj direktivi za stare električne i elektroničke uređaje i njezinoj implementaciji u nacionalno pravo, električni uređaji koji se više ne mogu koristiti moraju se posebno sakupiti i zbrinuti na ekološki način odvozom na reciklažu.

9. Izjava o sukladnosti

Tvrtka STEINEL GmbH ovim izjavljuje da je radijska oprema tipa RS 200 SC/C u skladu s Direktivom 2014/53/EU. Cjelovit tekst EU izjave o sukladnosti nalazi se na sljedećoj internetskoj adresi: www.steinel.de

10. Jamstvo proizvođača

Ovaj Steinel proizvod izrađen je s najvećom pažnjom, njegovo funkcioniranje i sigurnost ispitani su prema važećim propisima i na kraju je proizvod podvrgnut kontroli uzorka. Steinel preuzima jamstvo za besprijekornu kakvoću i funkcionalnost. Jamstveni rok iznosi 36 mjeseci i započinje s danom prodaje potrošaču. Uklanjamo nedostatke koji su posljedica grešaka na materijalu ili tvorničke greške, usluga jamstva izvršava se popravkom ili zamjenom dijela s greškom po našem izboru. Jamstvo ne dajemo u slučaju oštećenja na potrošnim dijelovima, kao ni šteta i nedostataka koji nastanu zbog nestručnog rukovanja ili održavanja.

Posljedične štete na drugim predmetima su isključene. Jamstvo se priznaje samo ako nerastavljeni, dobro zapakiran uređaj pošaljete zajedno s kratkim opisom greške i računom (datum kupnje i pečat trgovine) nadležnoj servisnoj službi.

Služba za popravke:
Nakon isteka jamstvenog roka ili kad se utvrdi nedostatak bez jamstva, raspitajte se u najbližoj servisnoj službi o mogućnosti popravka.

3 GODINE PROIZVOĐAČA JAMSTVA

11. Tehnički podaci

- Dimenzije (Ø × D): *263 × 53 mm*
- Napon strujne mreže: *220-240 V, 50/60 Hz*
- Potrošnja snage (P_{on}): *17,1 W*
- Stanje pripravnosti za rad mreže (P_{net}): *0,50 W*
- Stanje pripravnosti za rad senzora RS 200 SC (P_{sb}): *0,50 W*
- Svjetlosni tok (360°): *1.165 lm*
- Učinkovitost: *68 lm/W*
- Temperatura boje: *3.000 K (topla bijela)*
- Indeks reprodukcije boje: R_a = *80*
- Prosječni procijenjeni vijek trajanja: *L70B50 pri 25°C: >36.000 sati*
- Konzistentnost boje SDCM: *početna vrijednost: 6*
- Raspodjela jačine svjetlosti:

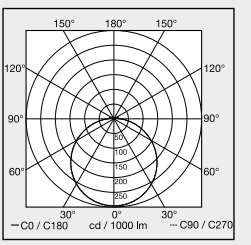

- VF tehnika: 5,8 GHz (reagira, neovisno o temperaturi, na najmanje pokrete)
- Kut detekcije RS 200 SC: *360° sa 160° kuta otvora*
- Snaga odašiljanja: *oko 1 mW*
- Domet RS 200 SC: *Ø 1-8 m*
- Podešavanje vremena RS 200 SC: *5 s - 30 min*
- Podešenost svjetlosnog praga RS 200 SC: *2-2.000 luksa*
- Vrsta zaštite: *IP 54*
- Klasa zaštite: *I*
- Temperatura okoline: *-20 do +40°C*
- Klasa energetske učinkovitosti: *Ovaj proizvod sadrži izvor svjetlosti klase energetske učinkovitosti „E“.*
- Snaga odašiljanja Bluetoothom: 5 dBm/3 mW
- Frekvencija Bluetooth: 2,4-2,48 GHz

12. Uklanjanje smetnji

Uređaj nema napon.

– Osigurač nije uključen ili je neispravan.
  • Uključite osigurač.
  • Zamijenite neispravan osigurač.
– Prekinut je vod.
  • Provjerite vod ispitivačem napona.
– Kratki spoj u mrežnom vodu.
  • Provjerite priključke.
– Eventualno postojeća mrežna sklopka je isključena.
  • Uključite mrežnu sklopku.

Uređaj se ne uključuje.

– Pogrešno je odabrana podešenost svjetlosnog praga.
  • Iznova podesite svjetlosni prag.
– Mrežna sklopka je ISKLJUČENA.
  • Podesite mrežnu sklopku.
– Osigurač nije uključen ili je neispravan.
  • Uključite osigurač.
  • Zamijenite neispravan osigurač.
– Brzi pokreti se prigušuju radi minimiziranja smetnji ili je područje detekcije premalo ili neispravno.
  • Provjerite i podesite područje detekcije.
– Neispravan izvor svjetlosti
  • Izvor svjetlosti nije zamjenjiv. Zamijenite cijeli uređaj.

Uređaj se ne isključuje.

– Stalno kretanje u području detekcije.
  • Provjerite područje detekcije.
  • Po potrebi ograničite ili promijenite područje detekcije.

Uređaj se neželjeno uključuje.

– Uređaj nije montiran stabilno.
  - Montirajte uređaj stabilno.
– Pokret se dogodio ali ga promatrač nije prepoznao (pokret iza zida, kretanje malog objekta u neposrednoj blizini svjetiljke itd.)
  - Provjerite područje.
  - Po potrebi ograničite ili promijenite područje detekcije.

Sisu

1.	Käesoleva dokumendi kohta	3
2.	Üldised ohutusjuhised	3
3.	Seadme kirjeldus	4
4.	Elektriline ühendamine	9
5.	Montaaž	10
6.	Talitlus	20
7.	Hooldus ja korrashoid	23
8.	Utiliseerimine	24
9.	Vastavusdeklaratsioon	24
10.	Tootja garantii	25
11.	Tehnilised andmed	26
12.	Tõrgete kõrvaldamine	27

1. Käesoleva dokumendi kohta

– Autoriõigusega kaitstud. Järeltrükk, ka väljavõtteliselt, ainult meie nõusolekul.
– Õigus muudatusteks tehnilise täiustamise eesmärgil reserveeritud.



Hoiatus ohtude eest!



Hoiatus vooluga seotud ohtude eest!



Hoiatus veega seotud ohtude eest!

2. Üldised ohutusjuhised



Kasutusjuhendi mittejärgimisest tulenev oht!

Juhend sisaldab olulist teavet seadme turvaliseks kasutamiseks. Eriti juhitakse tähelepanu võimalikele ohtudele. Mittejärgimine võib kaasa tuua surma või rasked vigastused.

- Lugege juhendit hoolikalt.
- Järgige ohutusjuhiseid.
- Hoidke kättesaadavas kohas.

– Elektrivooluga ümberkäimine võib tuua kaasa ohtlikke olukordi. Elektrit juhtivate osade puudutamine võib põhjustada elektrilööki, põletusi või surma.
– Võrgupingel töid tohivad teha ainult kvalifitseeritud spetsialistid.
– Tuleb järgida riigisiseseid installatsioonieeskirju ja ühendamistingimusi (nt DE: VDE 0100, AT: ÖVE-ÖNORM E8001-1, CH: SEV 1000).
– Kasutage ainult originaalvaruosi.

3. Seadme kirjeldus

Nõuetekohane kasutus RS 200 SC
- Aktiivse liikumisanduriga sensor-LED-valgustid.
- Seina- ja laemontaaž.
- Sise- ja välistingimustesse. Välistingimustes on tundliku tuvastamise tõttu ainult teatud tingimustel kasutatav.

Nõuetekohane kasutus RS 200 C
- LED-valgusti.
- Seina- ja laemontaaž.
- Sise- ja välistingimustesse.

Tööpõhimõte RS 200 SC
- Kõrgsagedus-/radarliikumisandur kiirgab kõrgsageduslikke elektromagnetilisi laineid (5,8 GHz) ja tuvastab esemetelt peegelduva kaja.
- Liikumisel muutunud keha kaja teisendatakse elektrooniliselt ja LED-valgusti lülitub automaatselt sisse.
- Liikumist võidakse tuvastada ka läbi õhukeste seinte, uste ja klaaside.
- Vähese liikumise korral liikumist ei tuvastata.
- Puudub vale sisselülitamine soojusallikate ja temperatuurikõikumiste korral.
- Sensori tuvastuspiirkonda on võimalik veebiliideses ja rakenduses seadistamise kaudu täpselt piiritleda.

Märkus
HF-sensori kõrgsageduslik võimsus on umbes 1 mW – see on kõigest tuhandik mobiiltelefoni või mikrolaineahju kiirgusvõimsusest.

Tööpõhimõte RS 200 C
Tuvastusala laiendamiseks saab C-versioonid ühendada Bluetoothi abil teiste sensoritega. Need juhivad vastu võetud signaalid (kohalolu ja heledus) Bluetoothi kaudu edasi. Ühendatud sensori juhtimine toimub teise liidesega.

Tarnekomplekt

3.1

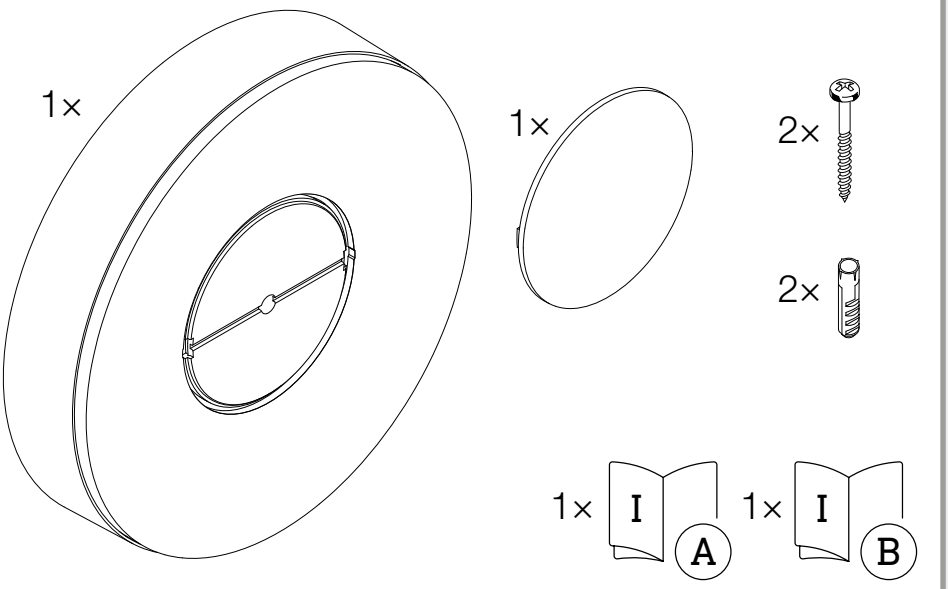

– 1 LED-valgusti
– 1 väline kate
– 2 kruvi
– 2 tüüblit
– 1 ohutuskaart (A)
– 1 kiirjuhend (B)

Toote mõõdud

3.2

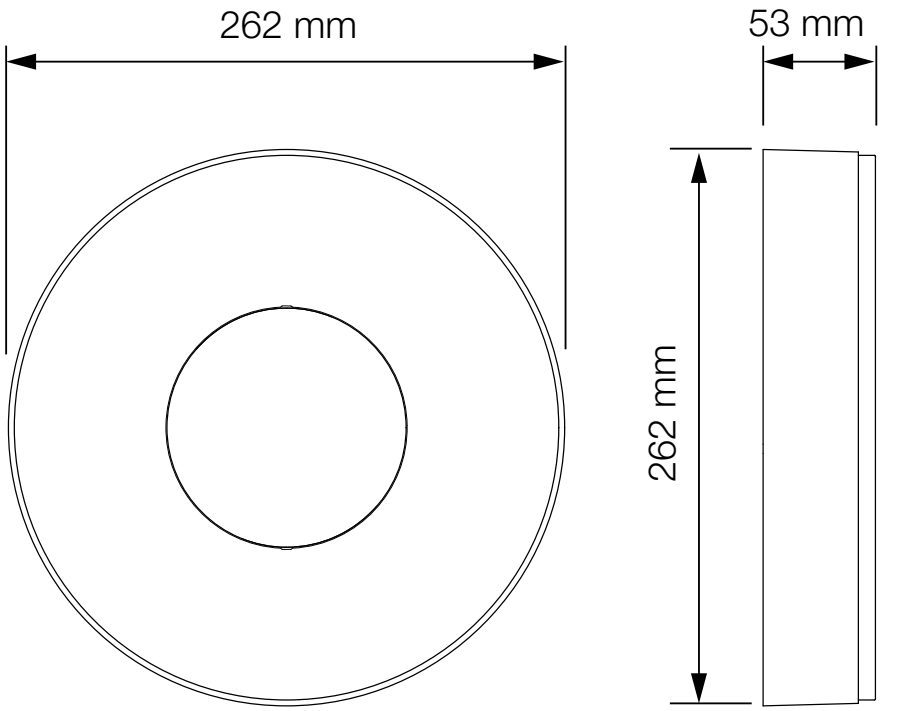

Seadme ülevaade

3.3

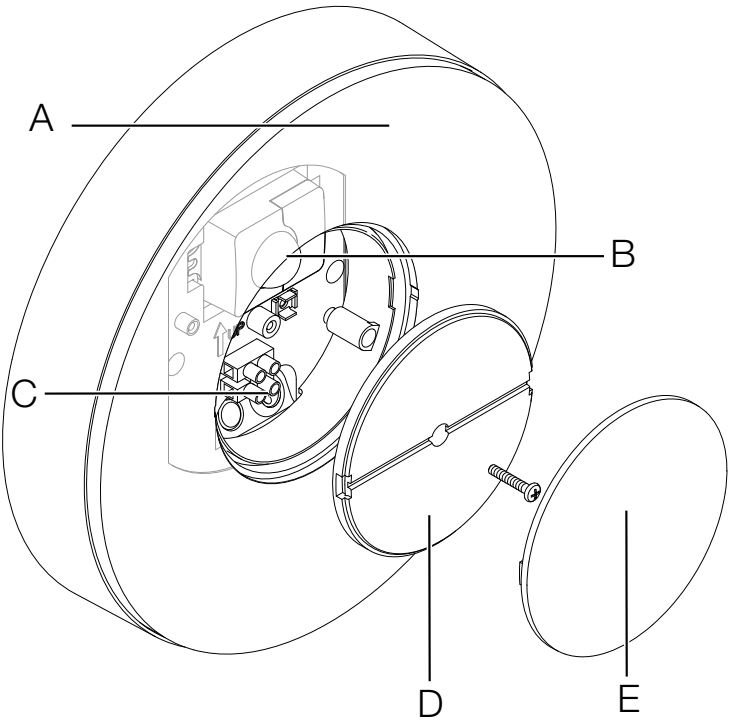

A LED-valgusti
B Sensor (ainult SC versioon)
C Ühendusklemm
D Kate
E Väline kate

Valguse jaotuskõver

3.4

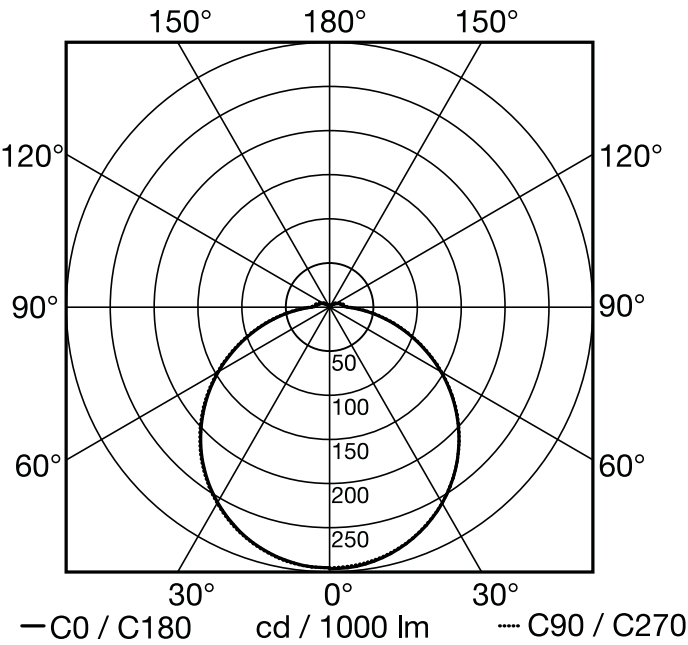

4. Elektriline ühendamine

Lülitite plaan

4.1

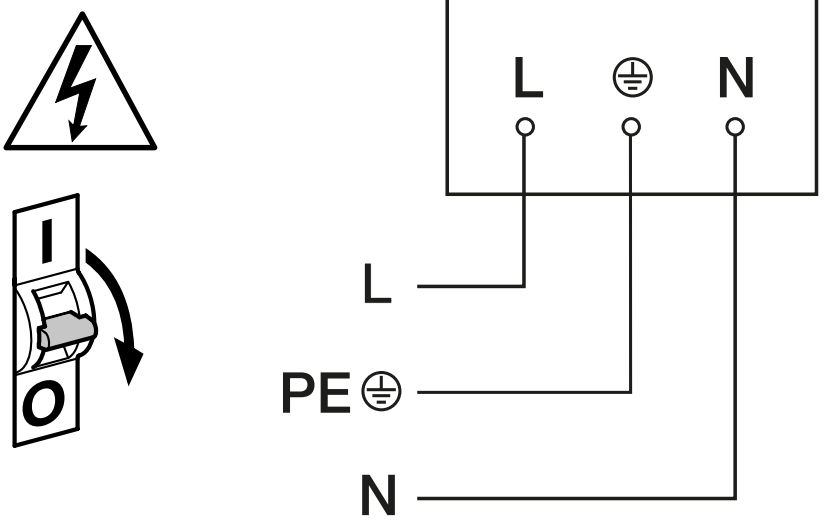

Võrgujuhe koosneb ühest 2- kuni 3-soonelisest kaablist:
L = faas (enamasti must, pruun või hall)
N = neutraaljuht (enamasti sinine)
PE = kaitsejuht (roheline/kollane)

Seadet saab pärast võrgulülitiga ühendamist ka elektriga ühendada, kui on tagatud, et võrgulüliti on pidevalt sisse lülitatud.

Selle valgusti valgusallikat ei saa vahetada; juhul kui valgusallikas tuleb välja vahetada (nt selle eluea lõppemisel), tuleb asendada kogu valgusti.

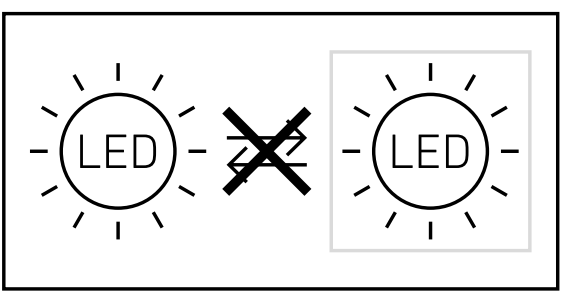

5. Montaaž



Elektrilöögi oht!

Elektrit juhtivate osade puudutamine võib põhjustada elektrilööki, põletusi või surma.
- Lülitage vool välja ja katkestage pingetoide.
- Kontrollige pingetestriga pingevabadust.
- Tehke kindlaks, et pingetoide jääb katkestatuks.

Materiaalsete kahjude oht!
Ühendusjuhtmete omavaheline äravahetamine võib lühise põhjustada.
- Identifitseerige ühendusjuhtmed.
- Ühendage korralikult ühendusjuhtmed.

Paigalduse ettevalmistus
- Kontrollige kõiki koostedetaile kahjustuste suhtes. Ärge võtke toodet kahjustuste korral käiku.
- Valige sobiv paigalduskoht.
  - Arvestage tööraadiust.
  - Arvestage liikumise tuvastamist.
  - Vibratsioonivaba.
  - Tuvastuspiirkond on takistustest vaba.
  - Ei ole plahvatusohtlik piirkond.
  - Ei ole kergesti süttiv pind.
  - Ärge vaadake valgusallikasse lähidistantsilt (< 30 cm).
  - Teistest LED-valgustitest vähemalt 50 cm kaugusele.

Mõõtepiirkond seinale paigaldamisel

5.1

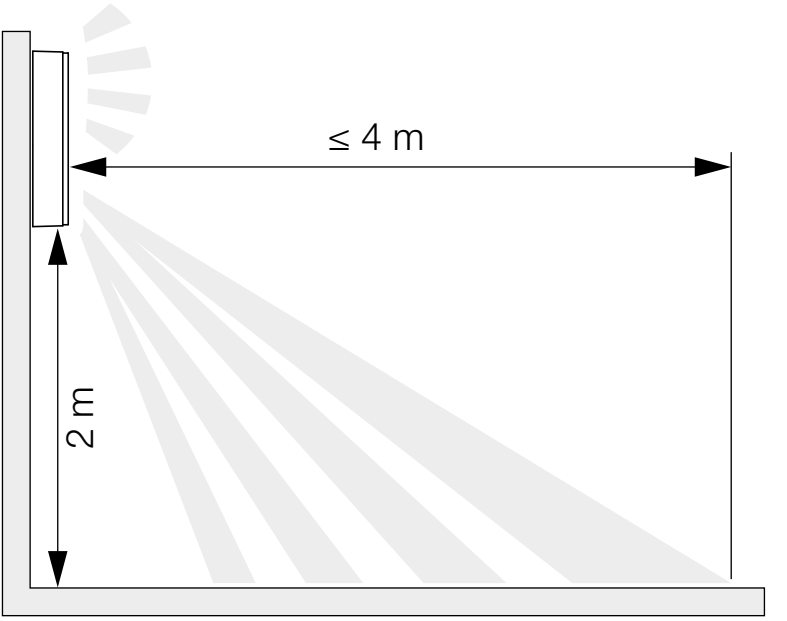

Mõõtepiirkond lakke paigaldamisel

5.2

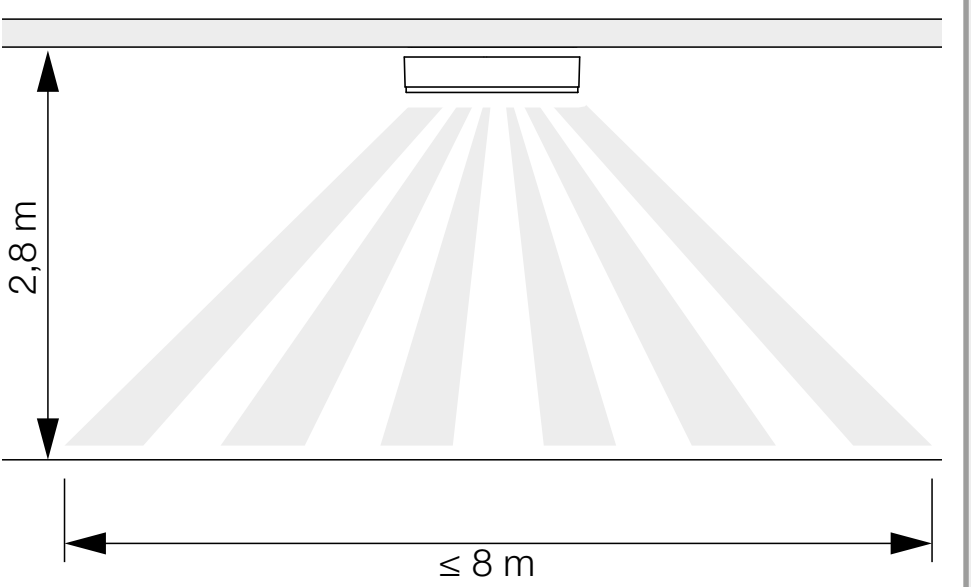

Liikumise tuvastamine liikumissuunaga küljelt, seinale paigaldamisel

5.3

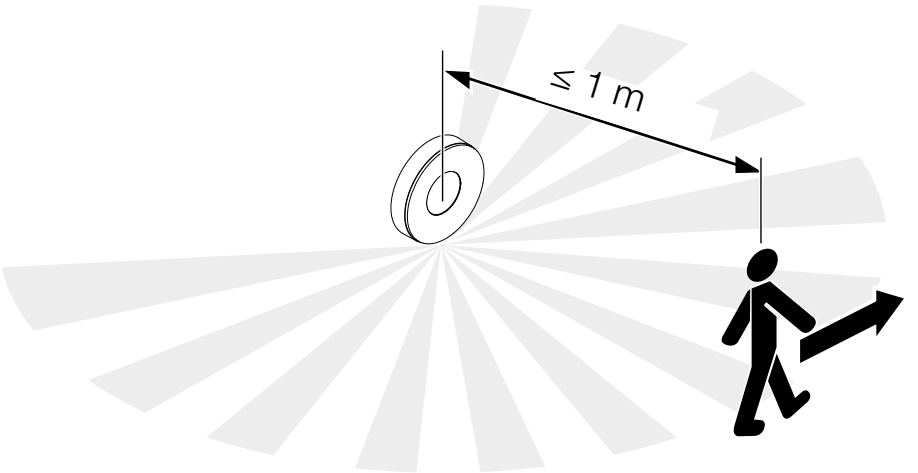

Liikumise tuvastamine liikumissuunas, seinale paigaldamisel

5.4

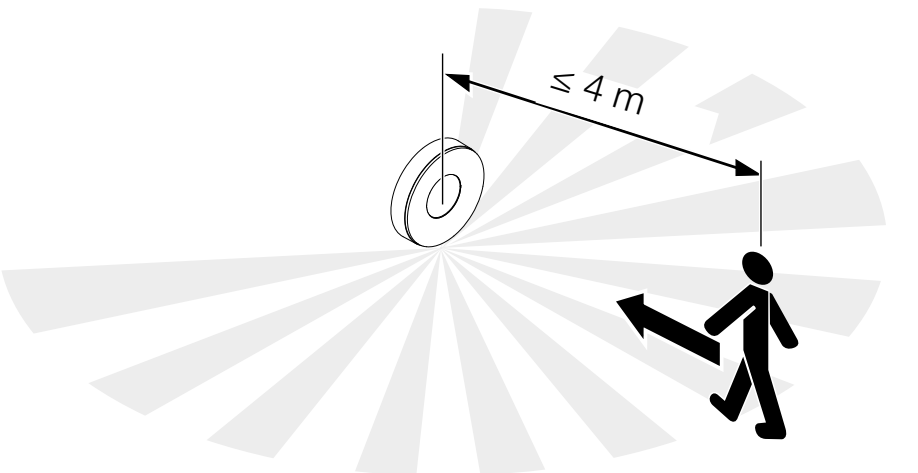

Liikumise tuvastamine liikumissuunaga küljelt, lakke paigaldamisel

5.5

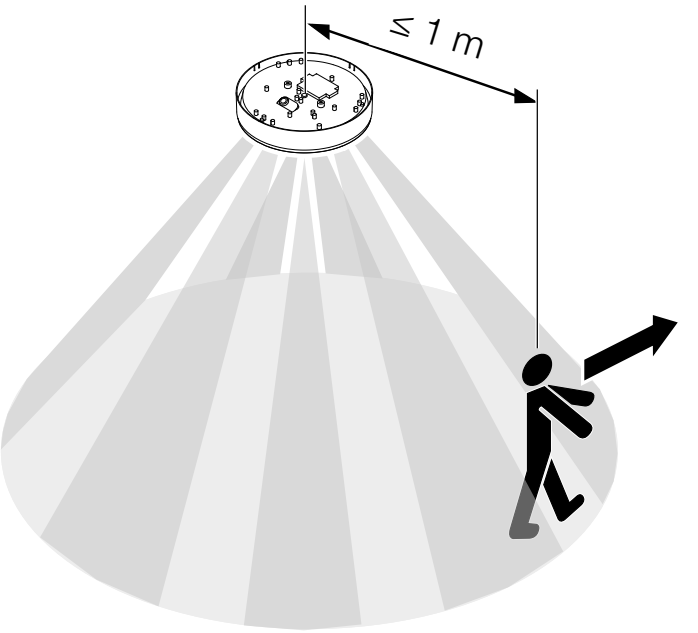

Liikumise tuvastamine liikumissuunas, lakke paigaldamisel

5.6

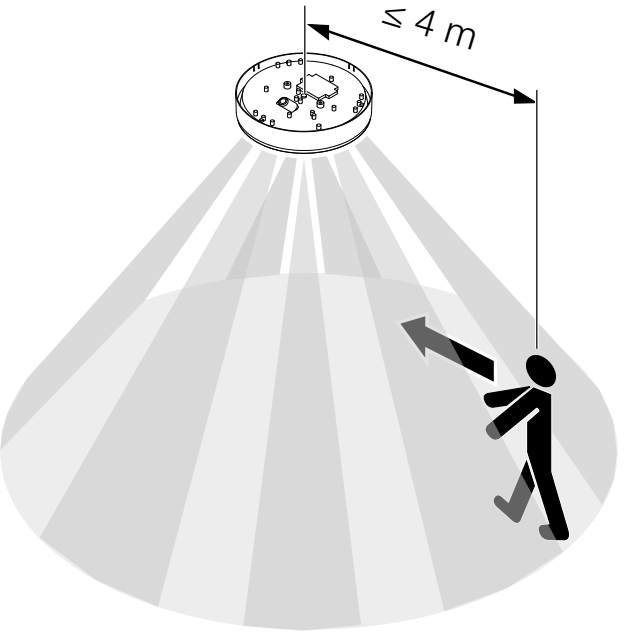

5.7

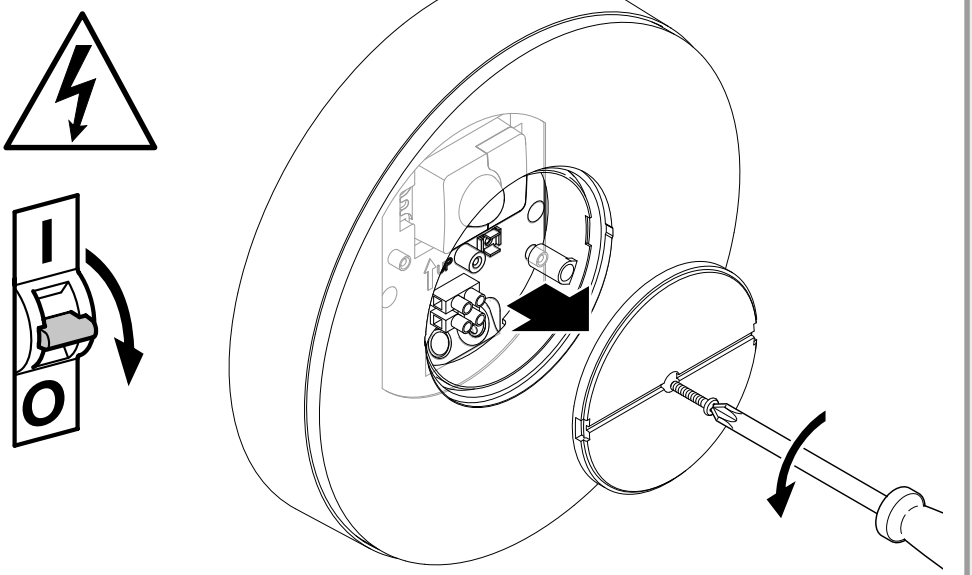

- Kontrollige, et pingetoide on välja lülitatud.
- Keerake lukustuskruvi lahti
- Kruvige kate maha.

5.8

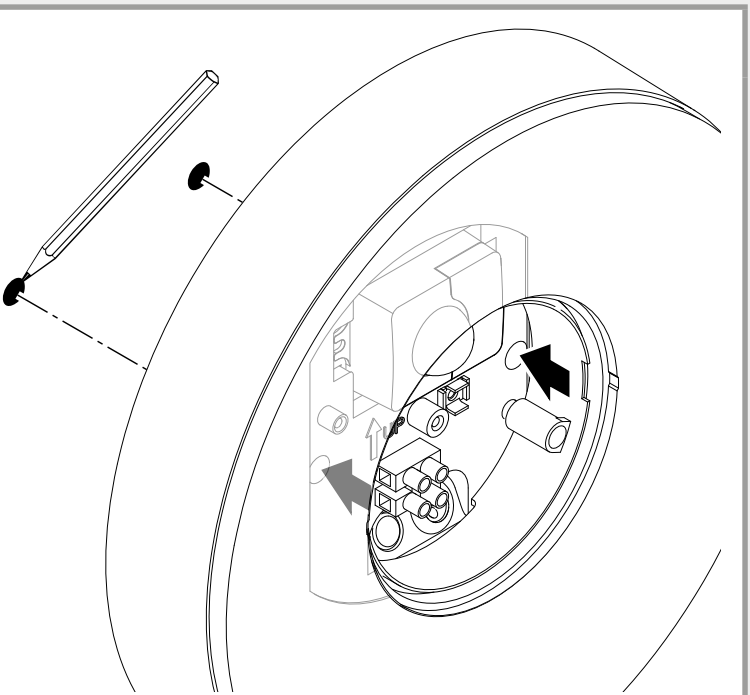

- Märgistage puurimisavad.

5.9

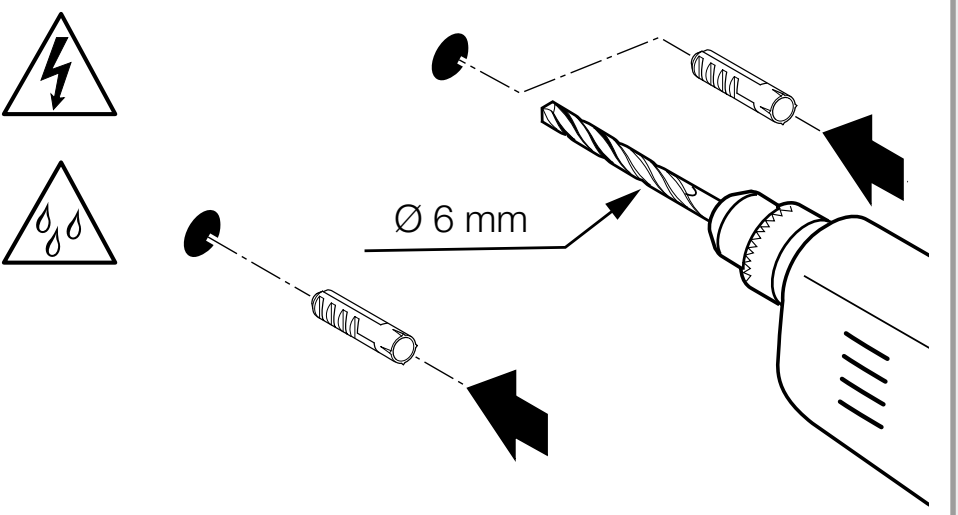

- Puurige avad (ø 6 mm) ja pange tüüblid sisse.

5.10

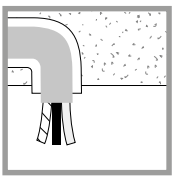

- LED-valgustite kinnitamine süvispaigaldatavate toitekaablite korral.

5.11

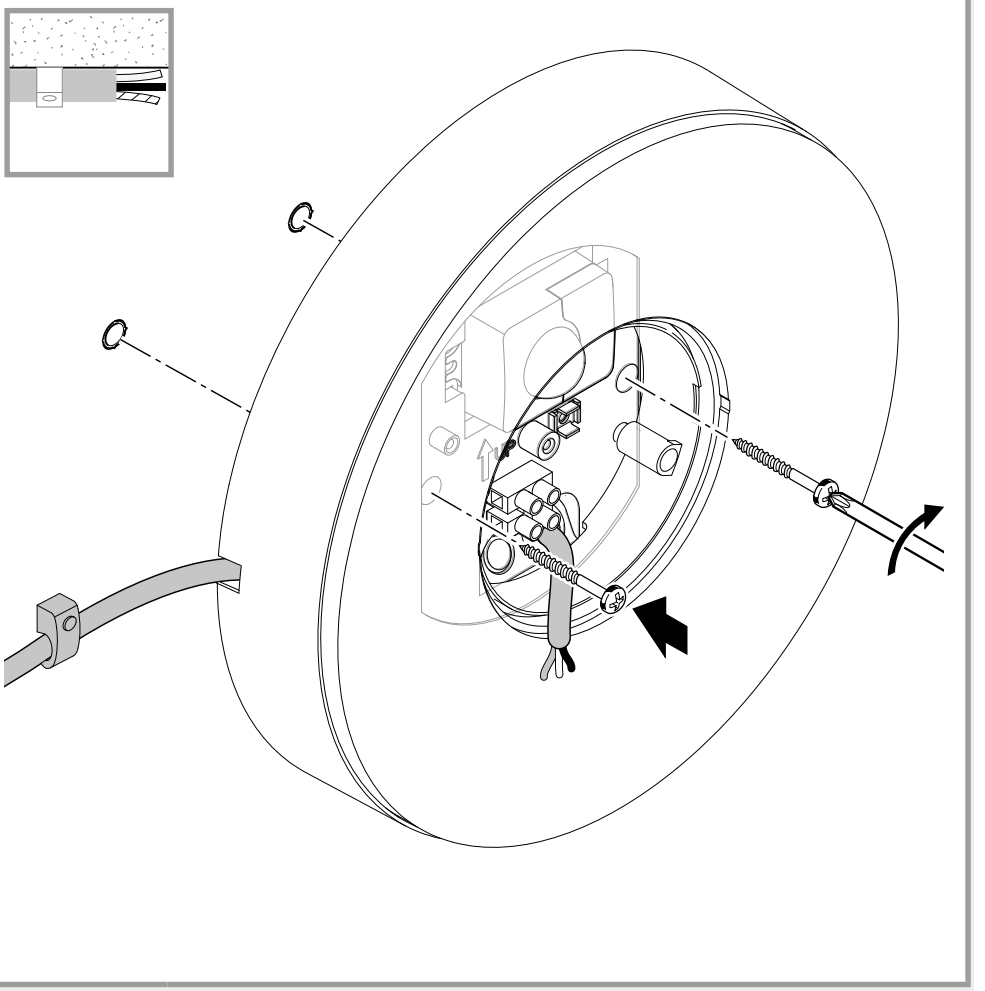

- LED-valgustite kinnitamine pindpaigaldatavate toitekaablite korral.

5.12

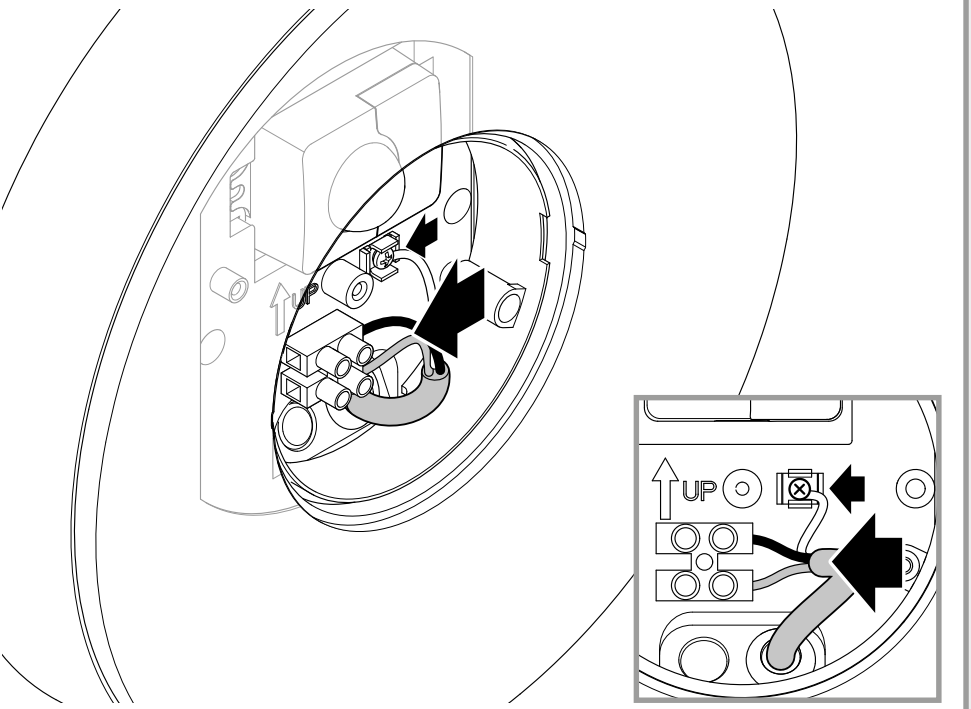

- Ühendage võrgutoitejuhe vastavalt elektriskeemile.

„4. Elektriline ühendamine“

5.13

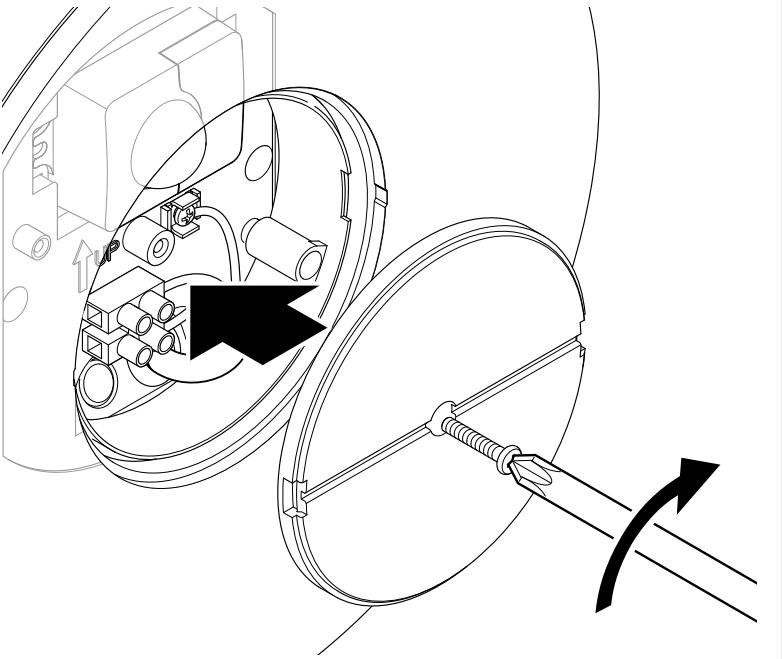

- Kruvige kate kinni.

5.14

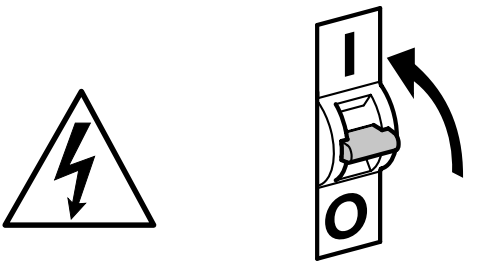

- Lülitage voolutoide sisse.

5.15

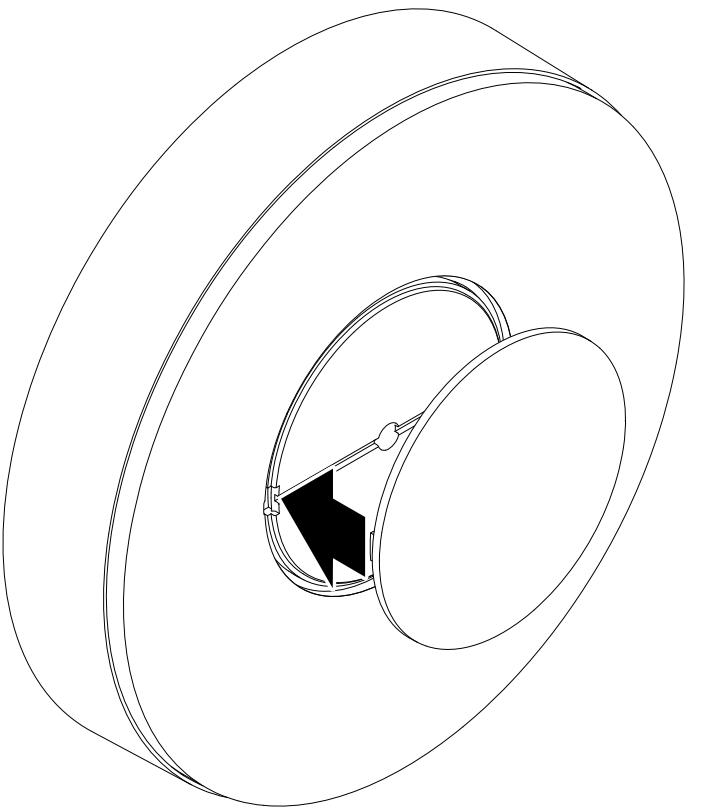

- Paigaldage väline kate.
- Tehke seadistused rakenduses (ainult SC versioon).

□ „6. Talitlus“

6. Talitlus

Funktsioone saab SC versiooni puhul seadistada. Versioonile C kehtivad funktsioonid ainult kombineerituna Bluetooth-sensoriga tootega.

Funktsioone seadistatakse Steinel Connect App'i rakenduse abil.

Steinel Connecti rakendus
Valgusti seadistamiseks nutitelefoni või tahvelarvutiga tuleb rakenduste veebipoest laadida alla STEINELi rakendus Connect. Vajalik on Bluetoothi võimekusega nutitelefon või tahvelarvuti.

Android

iOS

Steinel Connecti rakendusega saab seadistada järgmisi funktsioone.
– Aja seadistamine.
– Tööraadiuse seadistamine.
– Hämarusnivoo seadistamine.
– Põhivalgustusfunktsioon.
– Pea-/põhivalgustustase seadistatav.
– Laiendatud tööraadiuse seadistamine.
– Grupivõrgustus.
– Hämaruse seadistamine õpetamise ajal.

Märkus
Väärtalitluse vältimiseks peab kaugus WLAN-ruuterist ja juurdepääsupunktidest olema vähemalt 3 m.

Tehaseseadistused (tarneolekus)

Tööraadius:	**max**
Peavalgustuse ajasätted:	**10 s**
Põhivalgustuse ajasätted:	**1 min**
Hämaruse seadmine:	**2000 lx**
Põhivalgustuse hämardusaste:	**50%**

Käivitamine / toitepinge katkestus
Võrgupinge katkestamisel salvestatakse seaded ja LED-valgusti praegune tööseisund. Need taastuvad, kui võrgupinge on taastatud.

Tööpiirkonna seadistamine (tundlikkus)
Mõiste tööraadius all peetakse silmas umbes ringikujulise diameetriga tuvastuspiirkonda maapinnal, mis tekib valgusti monteerimisel 2 m kõrgusele.
– Maksimaalne seadistus = max tööraadius (4 m)
– Minimaalne seadistus = min tööraadius (1 m)

Aja seadistamine
Aega (väljalülitusviivitust) on võimalik seadistada astmeteta alates umbes 5 sekundist kuni max 60 minutini. Iga tuvastatud liikumine lülitab tule taas sisse.

Juhis:
Pärast seadme igakordset väljalülitust ei ole u 1 sekundi vältel võimalik uut liikumist tuvastada. Seejärel saab seade liikumise korral valguse taas sisse lülitada.
Tuvastuspiirkonna häälestamisel ja talitlustesti läbiviimisel soovitame seadistada lühim aeg.

Hämarusnivoo seadistamine
Rakendumisheledust (hämardumist) on võimalik seadistada astmeteta vahemikus 2–2000 lx.
☼ = Päevavalgusrežiim (ei sõltu heledusest)
☾ = Hämarusrežiim (u 2 lx)

Tuvastuspiirkonna seadistamisel ja päevavalguses talitlustesti läbiviimisel peab seaderegulaator ☼ peal paiknema.

Põhivalgusti
Põhivalgustuse heledust saab seadistada vahemikus 1–50%.
Põhivalgustuse kestust saab seadistada sujuvalt vahemikus 10 minutit ja 30 minutit või terveks ööks.

Põhivalgustus
Põhivalgustuse heledust saab seadistada vahemikus 50% ja 100%.

Grupeerimine
Seadet on võimalik kasutada eraldi valgustina või lülitada kaugjuhitava side kaudu gruppidesse. Kõik ühte gruppi koondatud valgustid toimivad vastavalt Steinel Connecti rakenduses seadistatud grupi parameetritele. Tööulatust saab iga grupi alama puhul eraldi seadistada.

Fade Time
Fade Time'i abil on võimalik seadistada hämarduskõver sisse- ja väljalülitamisel (1 s kuni 3 s).

Kõrvalfunktsioon
Steinel Connect'i rakenduse abil saab aktiveerida või inaktiveerida kõrvalfunktsiooni.
Seejuures määratakse aktiivsete valgustite grupi kõrvalgrupid. See grupp kuulab määratud kõrvalgruppide sisselülitussignaale ja lülitab vastavalt seadistustele sisse peavalgustuse või põhivalgustuse.

7. Hooldus ja korrashoid

Seade ei vaja hooldamist.

Elektrilöögi oht!

Elektrit juhtivate osade kokkupuude veega võib põhjustada elektrilööki, põletusi või surma.

- Puhastage seadet ainult siis, kui see on kuiv.

Materiaalsete kahjude oht!

Valede puhastusvahendite tõttu võib seade kahjustada saada.

- Puhastage seadet pisut niisutatud lapiga ja ärge kasutage puhastusvahendeid.

Tähtis! Juhtimisseade ei ole vahetatav.

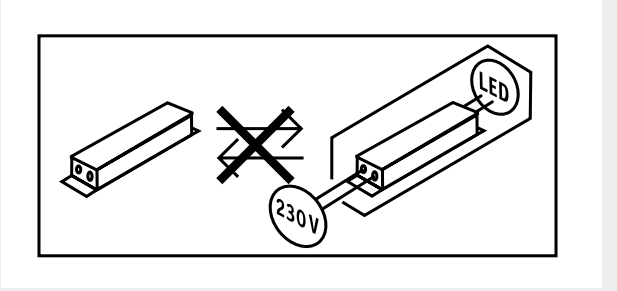

8. Utiliseerimine

Elektriseadmed, lisatarvikud ja pakendid tuleb suunata keskkonnateadlikku taaskasutusse.

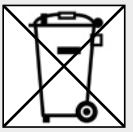

Ärge visake elektriseadmeid olmejäätmete hulka!

Ainult ELi riikidele:
Vastavalt vanu elektri- ja elektroonikaseadmeid puudutavale kehtivale Euroopa määrusele ja selle rakendamisele rahvusvahelises õiguses tuleb kasutuskõlbmatud elektriseadmed koguda eraldi ning suunata keskkonnateadlikku taaskasutusse.

9. Vastavusdeklaratsioon

Siinkohal kinnitab STEINEL GmbH, et raadiosideseadme tüüp RS 200 SC/C vastab määrusele 2014/53/EL.
ELi ühilduvusdeklaratsiooni täisteksti leiate alljärgnevalt internetiaadressilt: www.steinel.de

10. Tootja garantii

Steineli toode on valmistatud suurima hoolikusega, on talitluslikult ja ohutusalaselt kehtivate eeskirjade alusel kontrollitud ning seejärel läbinud pistelise kontrolli. Steinel annab garantii toote laitmatu kvaliteedi ja töökorras oleku kohta. Garantiiaeg on 36 kuud ja see algab tarbijale toote ostmise päevast. Meie remondime materjalist või tootmisvigadest tulenevad puudused, garantiijuhtumi korral seade kas remonditakse või puudulik osa asendatakse uuega, valiku üle otsustame meie. Garantii ei kehti kuluvate osade ning kahju ja puuduste kohta, mis on tekkinud oskamatu käsitsemise või hoolduse tagajärjel. Edasised võõresemetele põhjustatud järgkahjud on välistatud.

Garantiinõuet aktsepteeritakse ainult siis, kui osandamata seade saadetakse koos vea lühikirjelduse, kassatšeki või arvega (ostukuupäev ja müüja tempel) ja korralikult pakituna vastavasse teeninduspunkti.

Remonditeenus:
Pärast garantiiaja lõppu või puuduste korral, millele garantii ei kehti, küsige parandamisvõimaluste kohta lähimast teenindusjaamast.

3 AASTAT TOOTJA GARANTIID

11. Tehnilised andmed

- Mõõtmed (K × Ø): *263 × 53 mm*
- Võrgupinge: *220–240 V, 50/60 Hz*
- Võimsustarve (Pon): *17,1 W*
- Ooterežiim (võrk) (P_{net}): *0,50 W*
- Ooterežiim (sensor) RS 200 SC (P_{sb}): *0,50 W*
- Valgusvoog (360°): *1165 lm*
- Tõhusus: *68 lm/W*
- Värvitemperatuur: *3000 K (soe-valge)*
- Värvuse taasesitusindeks: $R_a = 80$
- Keskmine mõõtmise eluiga:
  L70B50 25 °C juures: > 36 000 h
- Värvikonsistents SDCM: *Algväärtus: 6*
- Valgustugevuse jaotus:

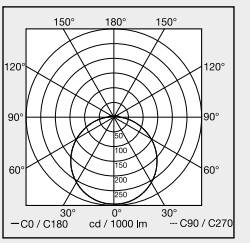

- HF-tehnika: 5,8 GHz (reageerib temperatuurist sõltumatult väikseimatele liikumistele)
- Tuvastusnurk RS 200 SC: *360° avamisnurgaga 160°*
- Saatevõimsus: *u 1 mW*
- Tööraadius RS 200 SC: *Ø 1–8 m*
- Aja seadmine RS 200 SC: *5 s – 30 min*
- Hämaruse seadmine RS 200 SC: *2–2000 lx*
- Kaitseliik: *IP 54*
- Kaitseklass: *I*
- Keskkonnatemperatuur: *–20 °C kuni +40 °C*
- Energiatõhususe klass: *Selles tootes on energiatõhususklassi E valgusallikas.*
- Bluetoothi saatmisvõimsus: 5 dBm / 3 mW
- Bluetoothi sagedus: 2,4–2,48 GHz

12. Tõrgete kõrvaldamine

Pingeta seade.

– Kaitse ei ole sisse lülitatud või on rikkis.
  • Lülitage kaitse sisse.
  • Vahetage rikkis kaitse välja.
– Juhe katkenud.
  • Kontrollige juhet pingetestriga.
– Lühis võrgutoitejuhtmes.
  • Kontrollige ühendusi.
– Võimalik olemasolev võrgulüliti väljas.
  • Lülitage võrgulüliti sisse.

Seade ei lülitu sisse.

– Hämaruseseadistus valesti valitud.
  • Seadistage hämaraseadistus uuesti.
– Võrgulüliti VÄLJAS.
  • Lülitage võrgulüliti sisse.
– Kaitse ei ole sisse lülitatud või on rikkis.
  • Lülitage kaitse sisse.
  • Vahetage rikkis kaitse välja.
– Rikete minimeerimiseks eiratakse kiireid liigutusi või on tuvastuspiirkond liiga väike või ei ole korrektne.
  • Kontrollige ja kohandage tuvastuspiirkonda.
– Valgusallikas on rikkis.
  • Valgusallikas ei ole vahetatav. Vahetage seade täielikult välja.

Seade ei lülitu välja.

– Pidev liikumine tuvastuspiirkonnas.
  • Kontrollige tuvastuspiirkonda.
  • Vajaduse korral piirake või muutke tuvastuspiirkonda.

Seade lülitub soovimatult sisse.

– Seade ei ole paigaldatud liikumiskindlalt.
  • Paigaldage seade kindlalt.
– Liikumine toimus, kuid vaatleja ei tuvastanud seda (liikumine seina taga, väikese objekti liikumine lambi vahetus läheduses jne).
  • Kontrollige piirkonda.
  • Vajaduse korral piirake või muutke tuvastuspiirkonda.

Turinys

1.	Apie šį dokumentą	3
2.	Bendrieji saugos nurodymai	3
3.	Prietaiso aprašymas	4
4.	Elektros jungtis	9
5.	Montavimas	10
6.	Veikimas	20
7.	Priežiūra ir techninė priežiūra	23
8.	Šalinimas	24
9.	Atitikties deklaracija	24
10.	Gamintojo garantija	25
11.	Techniniai duomenys	26
12.	Trikčių šalinimas	27

1. Apie šį dokumentą

– Autorių teisės saugomos. Perspausdinti, taip pat ir atskiras ištraukas, leidžiama tik gavus mūsų sutikimą.
– Pasiliekama teisė daryti pakeitimus techninio tobulinimo tikslais.



Įspėjimas apie pavojus!



Įspėjimas apie elektros pavojų!



Įspėjimas apie vandens keliamą pavojų!

2. Bendrieji saugos nurodymai



Pavojus dėl naudojimo instrukcijos nesilaikymo!

Šioje instrukcijoje pateikta saugaus elgesio su prietaisu informacija. Didžiausias dėmesys kreipiamas į galimus pavojus. Nesilaikant nurodymų galimi mirtini arba sunkūs sužalojimai.

- Kruopščiai perskaitykite instrukciją.
- Laikykitės saugos nurodymų.
- Laikykite pasiekiamoje vietoje.

– Dirbant su elektros srove galimos pavojingos situacijos. Prisilietus prie dalių, kuriomis teka srovė, galima patirti smūgį, nudegimus arba žūti.
– Darbus, susijusius su tinklo įtampa, gali atlikti tik kvalifikuoti darbuotojai.
– Būtina laikytis šalyje galiojančių įrengimo instrukcijų ir prijungimo reikalavimų (pvz., DE: VDE 0100, AT: ÖVE-ÖNORM E8001-1, CH: SEV 1000).
– Naudokite tik originalias atsargines dalis.

3. Prietaiso aprašymas

Naudojimas pagal paskirtį RS 200 SC
- Sensorinis LED šviestuvas su aktyviu judesio sensoriumi.
- Montavimas ant sienos ir lubų.
- Patalpose ir lauke. Dėl jautraus judesių fiksavimo naudojimo galimybės lauke yra ribotas.

Naudojimas pagal paskirtį RS 200 C
- LED diodas.
- Montavimas ant sienos ir lubų.
- Patalpose ir lauke.

Veikimo principas RS 200 SC
- Aukšto dažnio ir radaro judesio sensorius skleidžia aukšto dažnio elektromagnetines bangas (5,8 GHz) ir fiksuoja objektų atspindėtą aidą.
- Dėl judesių pakitęs kūnų aidas konvertuojamas elektroniniu būdu ir automatiškai įjungia LED šviestuvą.
- Judesys fiksuojamas ir per plonas sienas, duris ir stiklus.
- Įmanoma fiksuoti net mažiausius judesius.
- Be klaidingų įsijungimų dėl šilumos šaltinių ir temperatūros svyravimų.
- Sensoriaus jautrumo zona tiksliai nustatoma naudojantis jautrumo zonos ilgio nustatymo funkcijomis per interneto sąsają arba programėlėje.

Pastaba
HF sensoriaus aukšto dažnio galia atitinka maždaug 1 mW, tai sudaro tik 1000-ąją dalį mobiliojo telefono arba mikrobangų krosnelės siuntimo galios.

Veikimo principas RS 200 C
C variantai gali būti sujungti su kitais sensoriais naudojantis „Bluetooth“, kad būtų galima išplėsti jautrumo zoną. Jie siunčia užfiksuotus signalus (buvimo vietą ir ryškumą) per „Bluetooth“. Valdymas vyksta tinklo sensoriuje su kitomis sąsajomis.

Tiekiamas komplektas

3.1

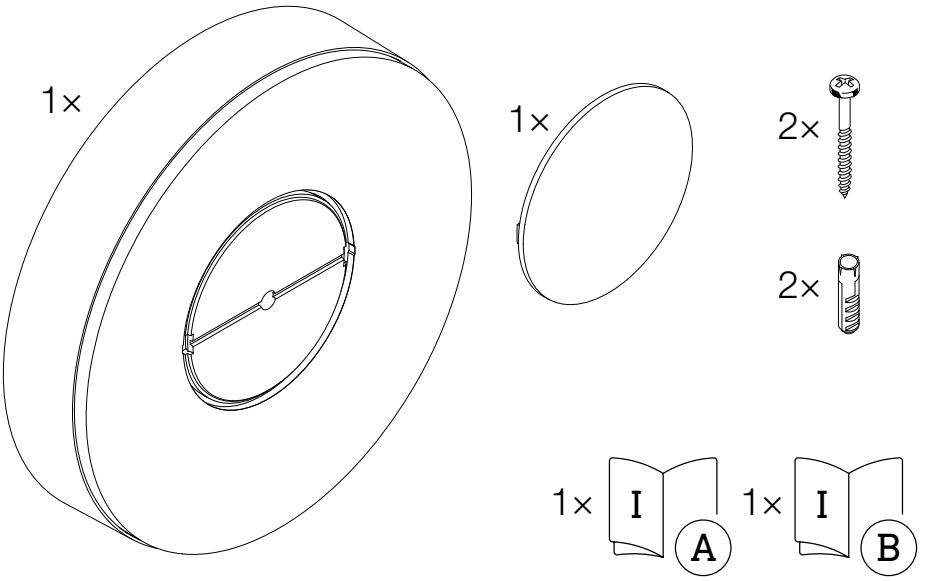

– 1 LED diodas
– 1 išorinis dangtelis
– 2 varžtai
– 2 mūrvinės
– 1 saugos duomenų lapas (A)
– 1 greitojo paleidimo vadovas (B)

Gaminio matmenys

3.2

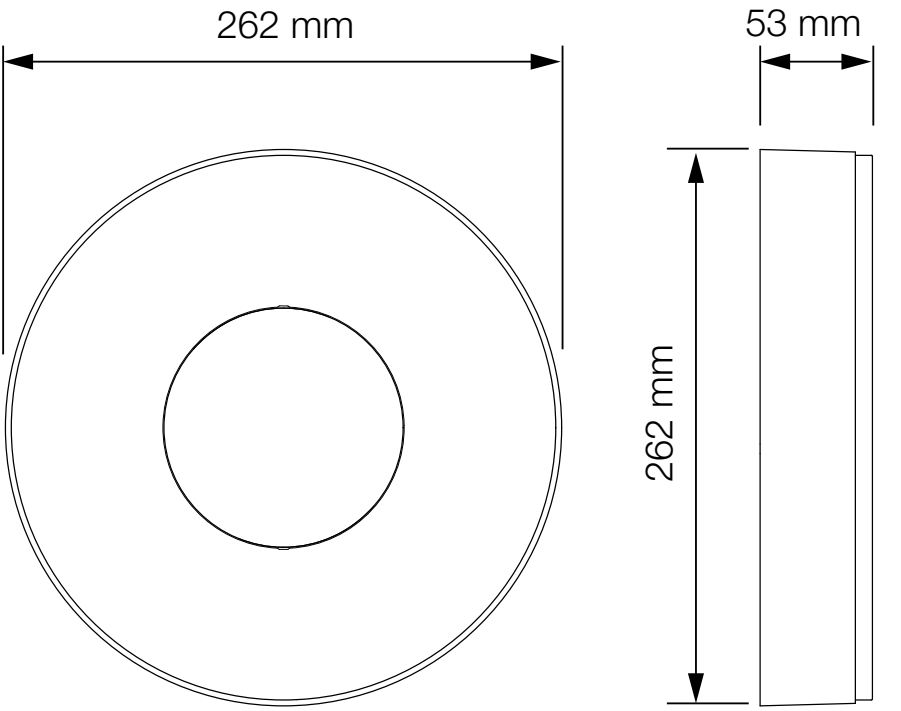

Prietaiso apžvalga

3.3

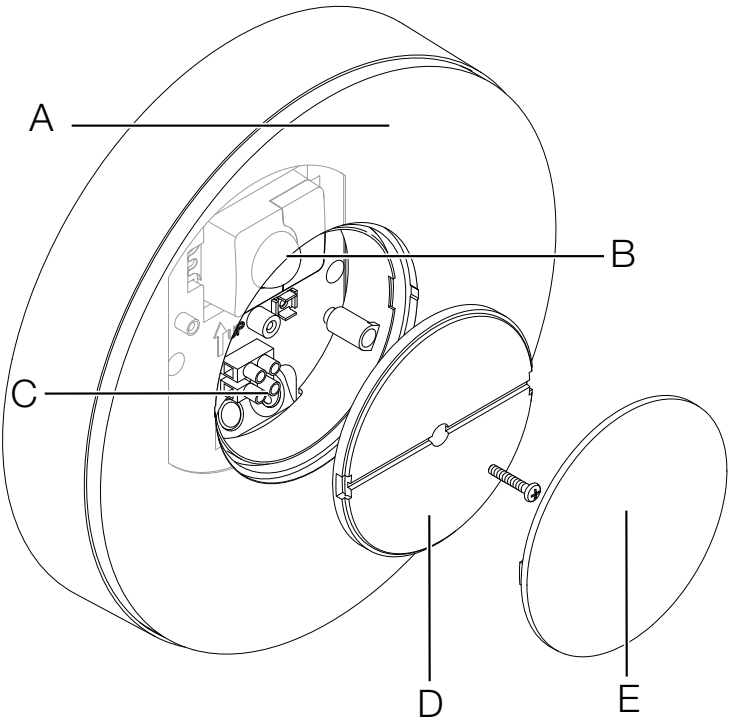

A LED diodas
B Sensorius (tik SC variantas)
C Gnybtai
D Dangtelis
E Išorinis dangtelis

Šviesos pasiskirstymo kreivė

3.4

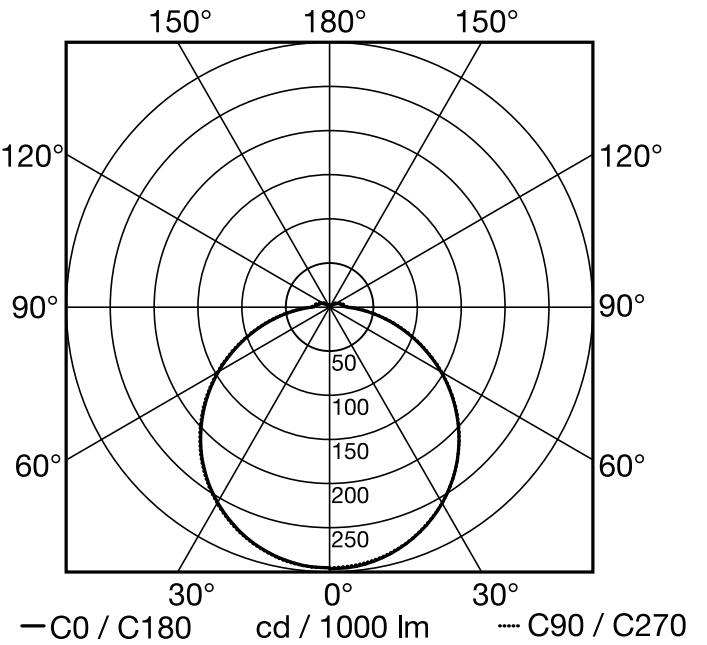

4. Elektros jungtis

Sujungimo schema

4.1

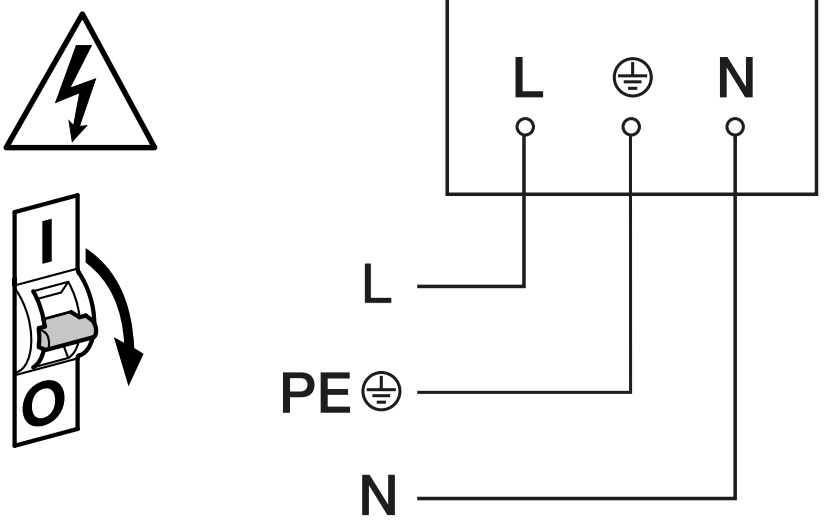

Tinklo įvadą sudaro dvigyslis arba trigyslis kabelis:
L = fazė (dažniausiai juodas, rudas arba pilkas)
N = nulinis laidas (dažniausiai mėlynas)
PE = apsauginis laidas (žalias / geltonas)

Šviestuvą taip pat galima prijungti prie elektros tinklo jungiklio, jei užtikrinama, kad tinklo jungiklis bus nuolat įjungtas.

Šio šviestuvo šviesos elementas yra nekeičiamas, todėl prireikus jį pakeisti (pvz., pasibaigus tarnavimo laikui), reikia keisti visą šviestuvą.

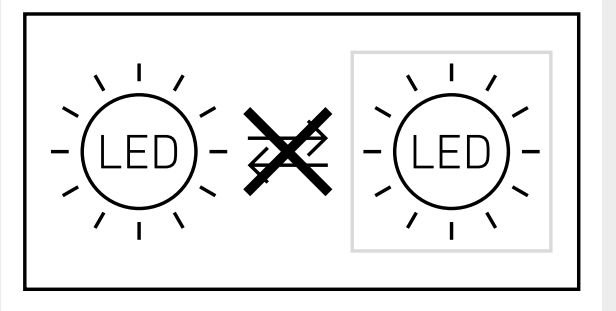

5. Montavimas



Elektros srovė kelia pavojų!

Prisilietus prie dalių, kuriomis teka srovė, galima patirti smūgį, nudegimus arba žūti.

- Išjunkite srovę ir nutraukite elektros energijos tiekimą.
- Įtampos indikatoriumi patikrinkite, ar nėra įtampos.
- Įsitikinkite, kad elektros energijos tiekimas nutrauktas.

Turtinių nuostolių pavojus!

Jungiamųjų laidų sukeitimas gali sukelti trumpąjį jungimą.

- Identifikuokite jungiamuosius laidus.
- Tinkamai prijunkite jungiamuosius laidus.

Pasiruošimas montavimui

- Patikrinkite visas dalis, ar nėra pažeidimų. Esant pažeidimams gaminio nenaudokite.
- Pasirinkite montavimo vietą.
  - Atsižvelkite į jautrumo zonos ilgį.
  - Atsižvelkite į judėjimo aptikimą.
  - Be vibracijos.
  - Be kliūčių jautrumo zonoje.
  - Ne potencialiai sprogioje zonoje.
  - Ne ant lengvai užsidegančių paviršių.
  - Nežiūrėkite į šviesos šaltinį iš nedidelio atstumo (< 30 cm).
  - Palikite bent 50 cm atstumą iki kitų LED šviestuvų.

Jautrumo zonos ilgis sumontavus ant sienos

5.1

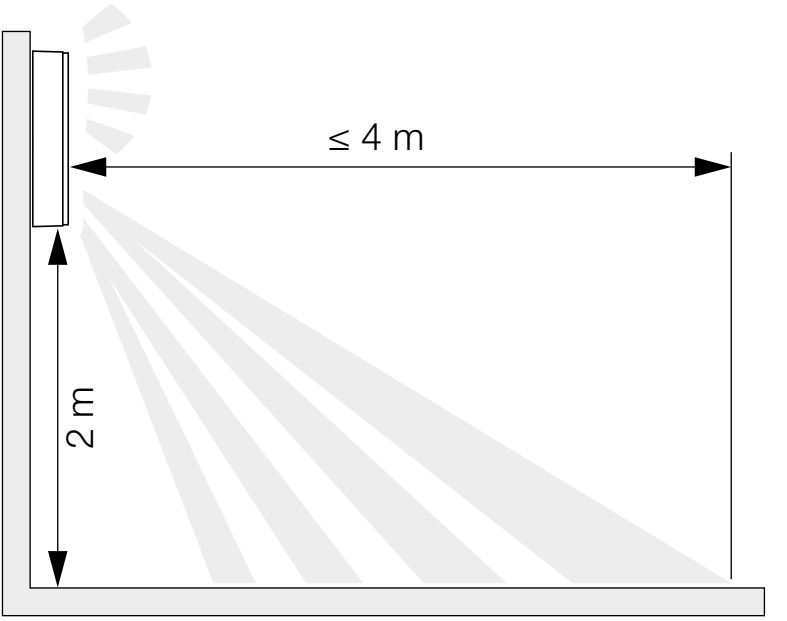

Jautrumo zonos ilgis sumontavus ant lubų

5.2

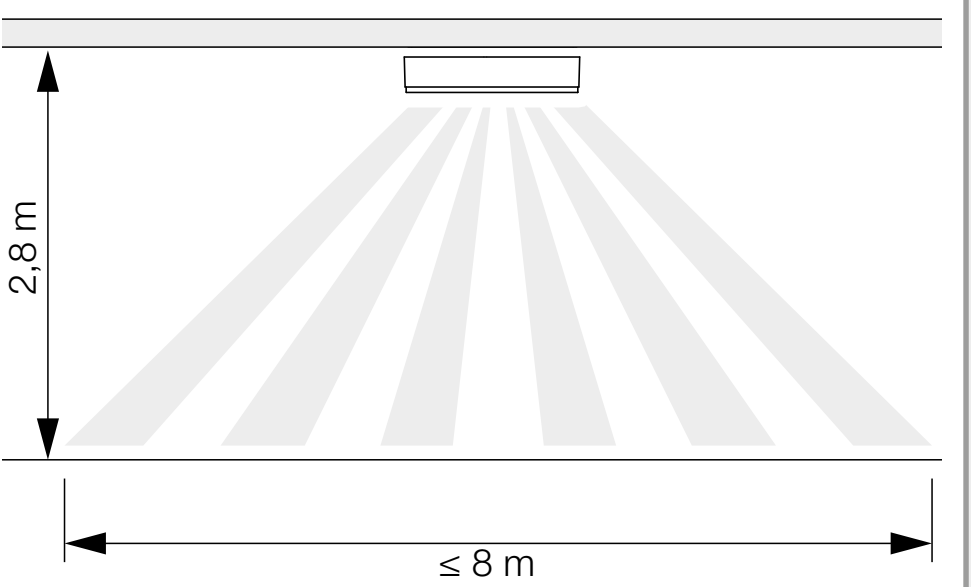

Judesio aptikimas į šoną nuo ėjimo krypties sumontavus ant sienos

5.3

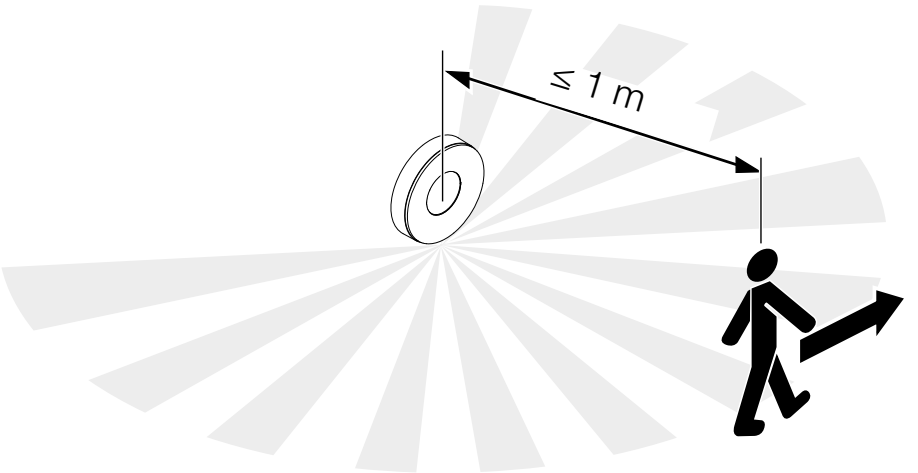

Judesio aptikimas ėjimo kryptimi sumontavus ant sienos

5.4

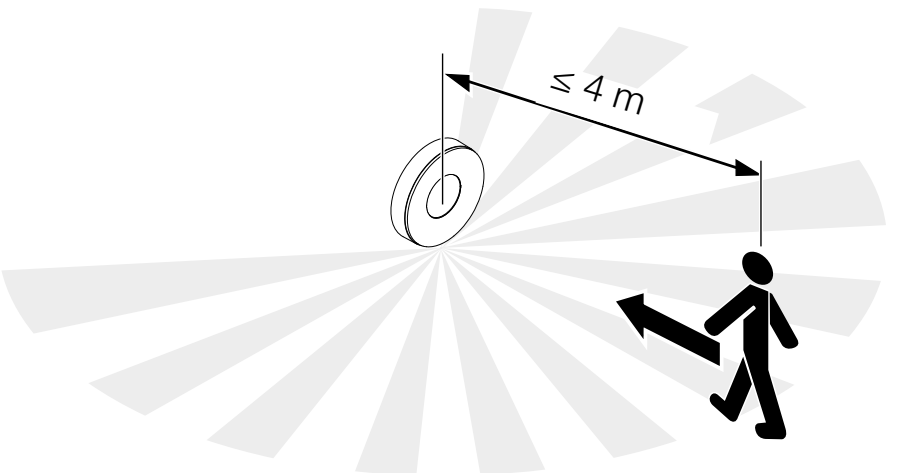

Judesio aptikimas į šoną nuo ėjimo krypties sumontavus ant lubų

5.5

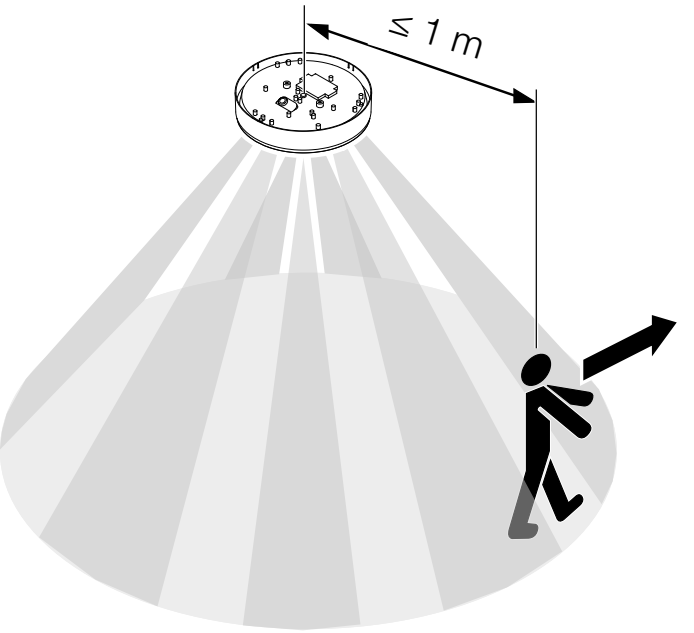

Judesio aptikimas ėjimo kryptimi sumontavus ant lubų

5.6

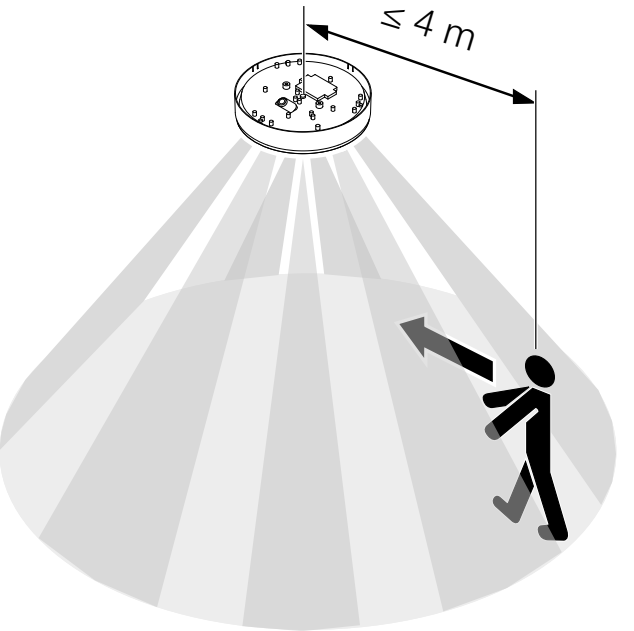

Montavimo eiga

5.7

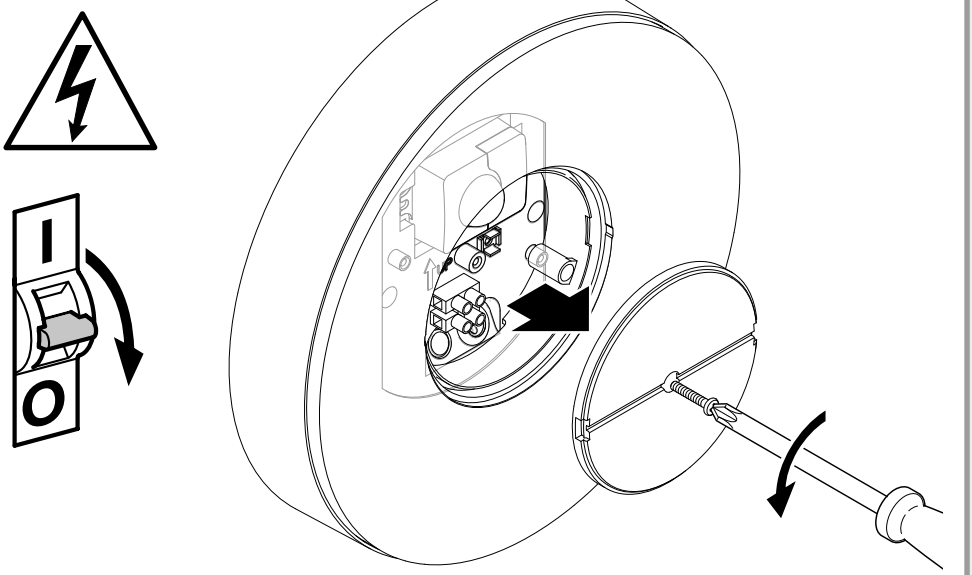

- Patikrinkite, ar atjungtas įtampos tiekimas.
- Atlaisvinkite varžtą.
- Atsukite dangtelį.

5.8

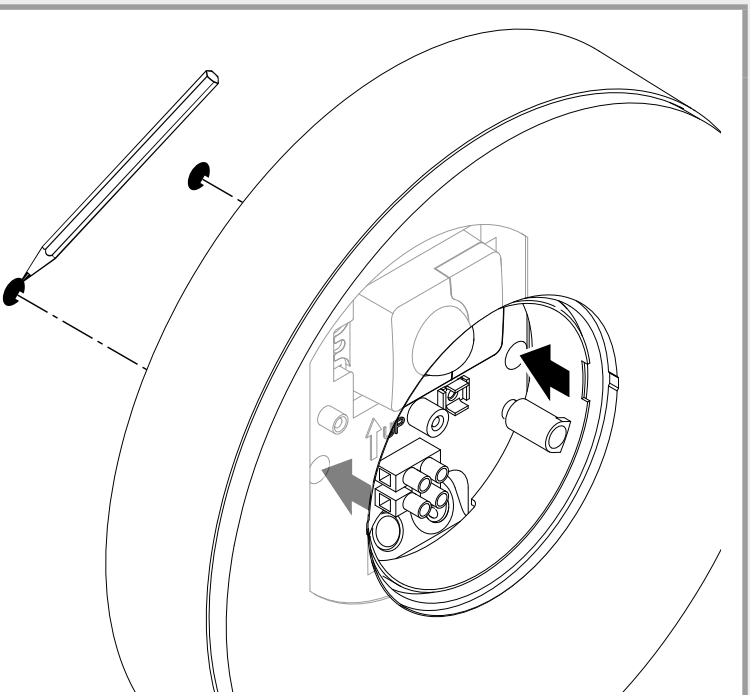

- Pasižymėkite gręžtinių skylių vietas.

5.9

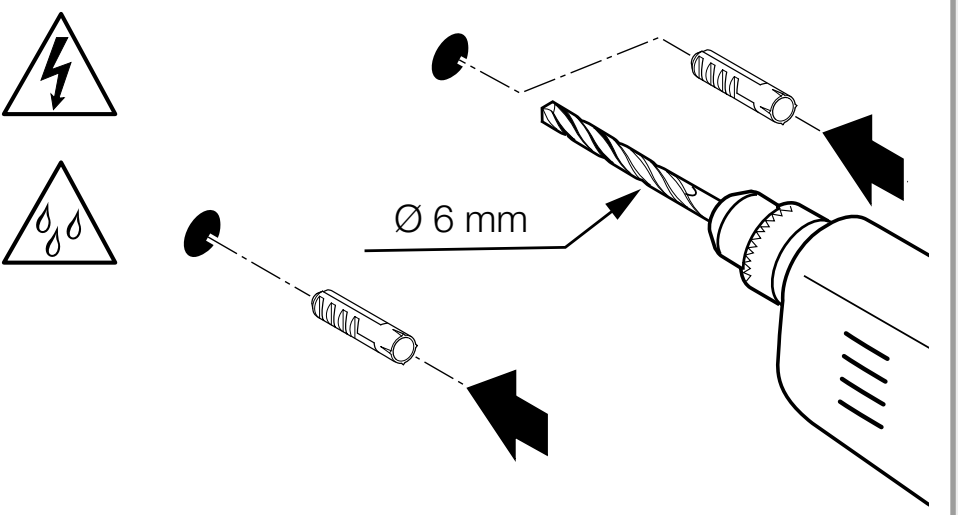

- Išgręžkite skyles (Ø 6 mm) ir įkiškite kaiščius.

5.10

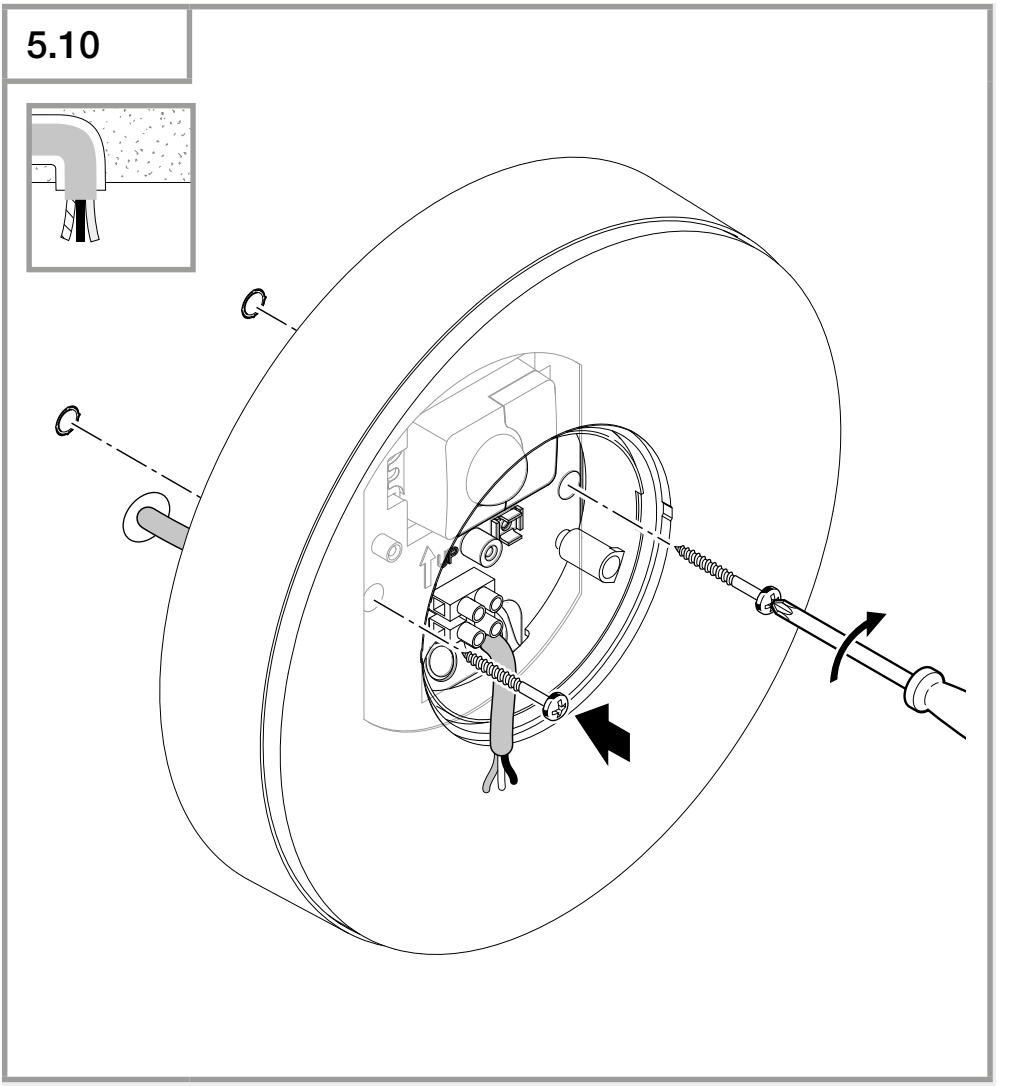

- LED šviestuvo priveržimas esant potinkiniam įvadui

5.11

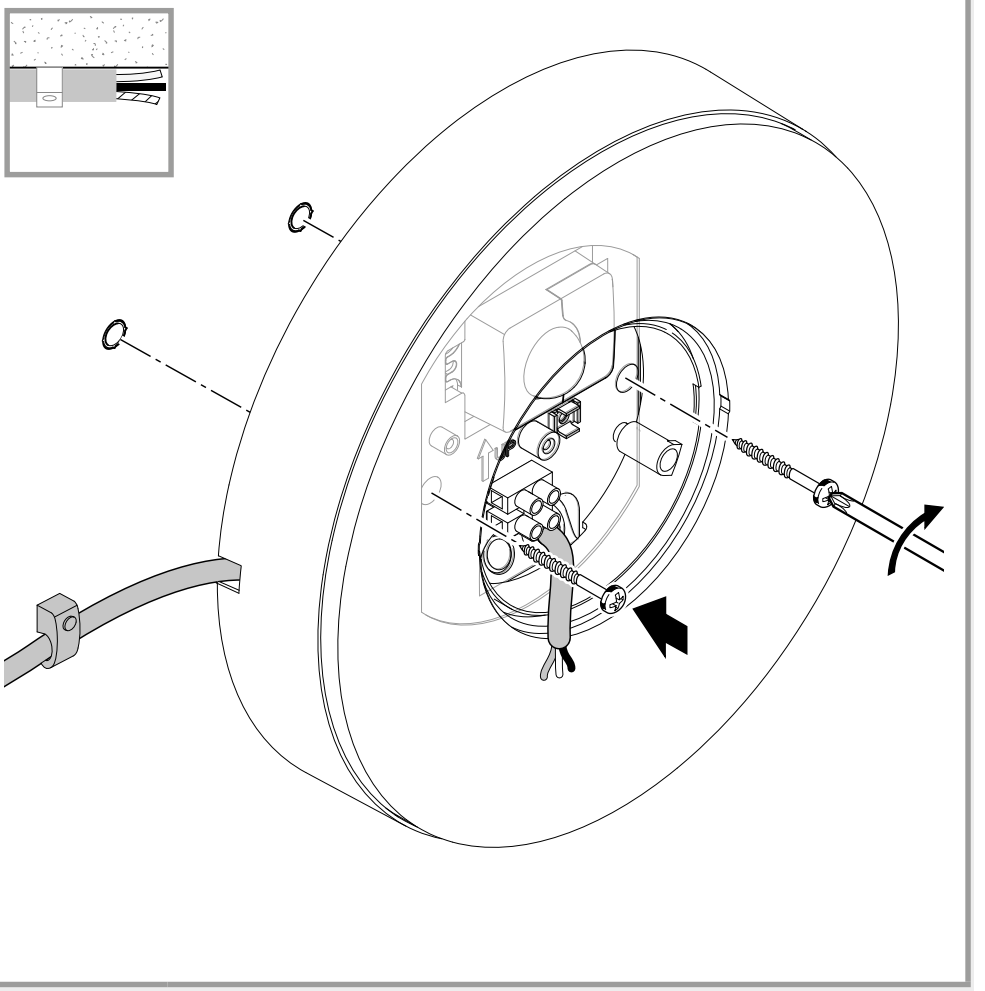

- LED šviestuvo priveržimas esant virštinkiniam įvadui

5.12

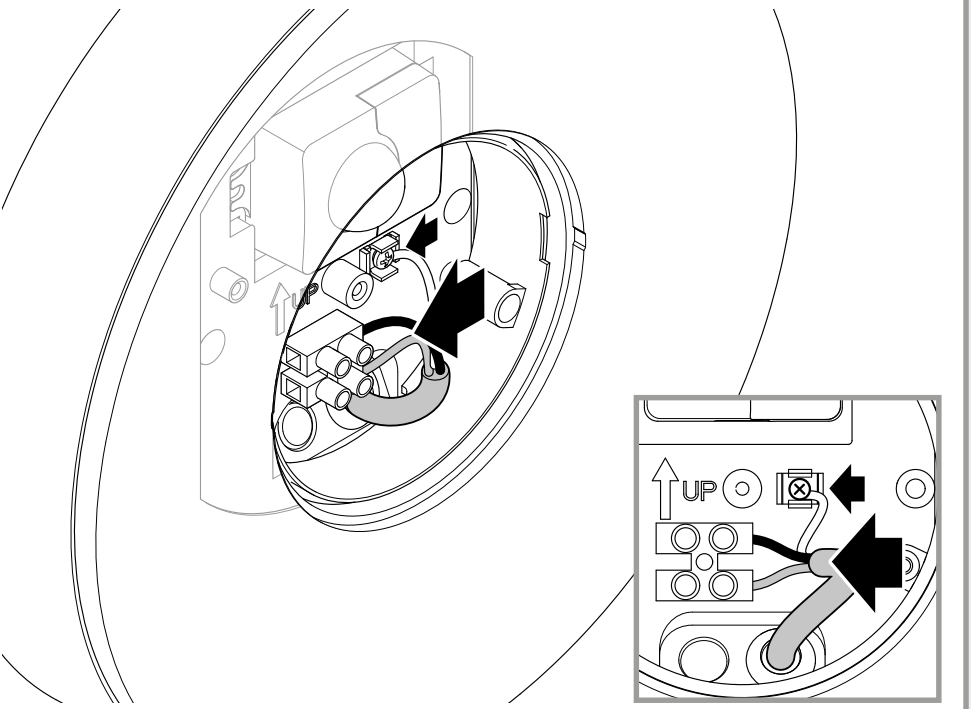

- Prijunkite maitinimo liniją pagal elektros schemą.

„4. Elektros jungtis“

5.13

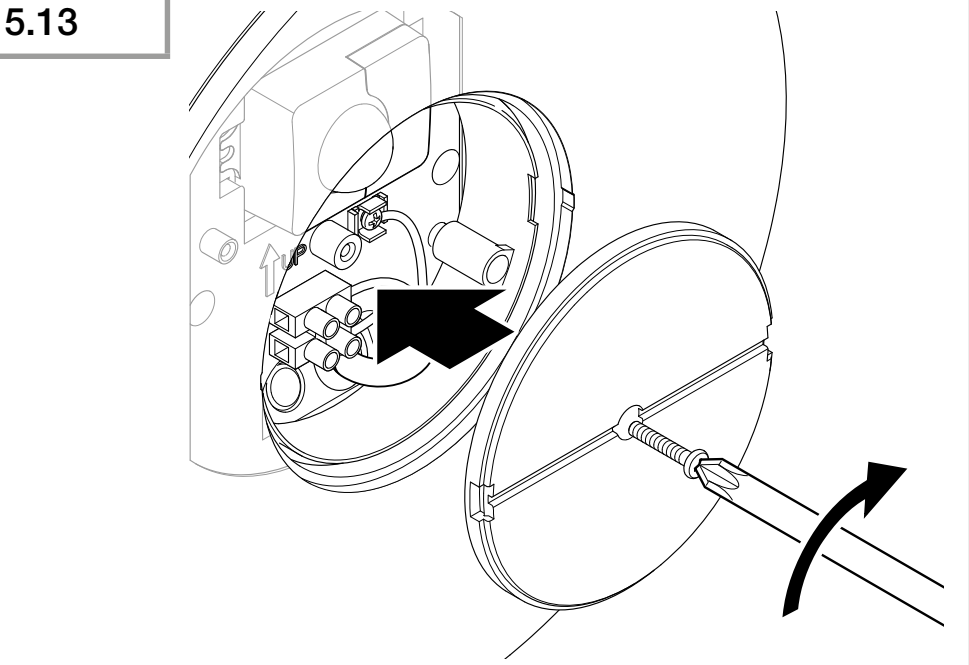

- Užsukite dangtelį.

5.14

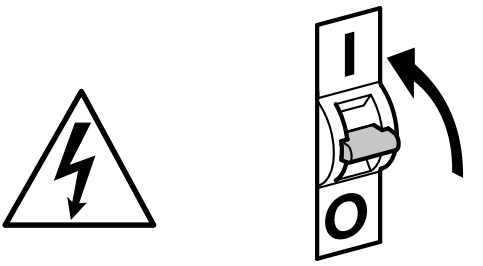

- Įjunkite elektros energijos tiekimą.

5.15

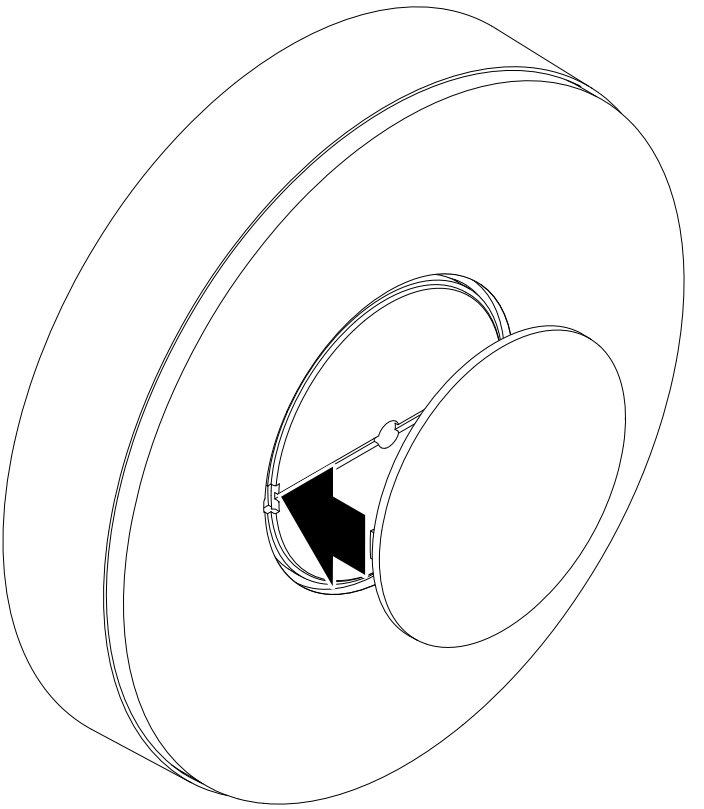

- Išorinių dangtelių uždėjimas.
- Atlikite nustatymus naudodamiesi programėle (tik SC variantai).

„6. Veikimas“

6. Veikimas

Funkcijos gali būti nustatomos SŠ variantams.
C variantuose funkcijos veikia tik kartu su „Bluetooth“ sensoriumi.

Funkcijos nustatomos naudojantis nuotolinio valdymo programėle „Steinel Connect App“.

„Steinel Connect App“
Norint konfigūruoti šviestuvą naudojantis išmaniuoju telefonu arba planšetiniu kompiuteriu iš „AppStore“ reikia atsisiųsti STEINEL išmaniąją nuotolinio valdymo programėlę „Steinel Connect App“. Reikalingas išmanusis telefonas arba planšetinis kompiuteris su „Bluetooth“ funkcija.

Android

iOS

Funkcijos, nustatomos naudojantis programėle „Steinel Connect App“:
– šviet imo trukmės nustatymas;
– jautrumo zonos nustatymas;
– prieblandos lygio nustatymas;
– bazinis apšvietimas;
– reguliuojamas pagrindinio / bazinio apšvietimo lygis;
– išplėstinis jautrumo zonos ilgio nustatymas;
– grupės sujungimas;
– prieblandos nustatymas naudojantis įsisavinimo režimu;

Pastaba
Kad būtų išvengta gedimų, iki WLAN maršrutizatoriaus ir prieigos taškų turi būti ne mažesnis kaip 3 m atstumas.

Gamykliniai nustatymai (pristatymo būsena)

Jautrumo zonos ilgis:	**maks.**
Pagrindinio apšvietimo trukmės nustatymas:	**10 sek.**
Bazinio apšvietimo trukmės nustatymas:	**1 min.**
Prieblandos lygio nustatymas:	**2000 liuksų**
Bazinio apšvietimo reguliavimo lygis:	**50 %**

Įjungimas / elektros energijos pertrūkis
Atjungus tinklo įtampą, LED šviestuvo nustatymai ir esama veikimo būsena išsaugomi. Vėl įjungus tinklo įtampą, jie vėl atkuriami.

Veikimo nuotolio reguliavimas (jautrumas)
Veikimo nuotolis – tai maždaug apskritimo formos zona, kurioje judesį fiksuoja jutiklis, jei jis sumontuojamas 2 m aukštyje.
– Nustatymas ties „maximal“ = maks. jautrumo zonos ilgis (4 m)
– Nustatymas ties „minimal“ = min. jautrumo zonos ilgis (1 m)

Švietimo trukmės nustatymas
Trukmę (išjungimo vėlinimą) galima nustatyti tolygiai nuo maždaug 5 sekundžių iki maks. 60 minučių. Kiekvieną kartą užfiksavus judėjimą iš naujo įjungiama šviesa.

Pastaba.
Kiekvieną kartą išjungus prietaisą, maždaug 1 sekundę negalima aptikti naujo judesio. Vėliau prietaisas gali vėl įjungti šviesą užfiksavus judėjimą.
Norint reguliuoti jautrumo zoną ir patikrinti funkcijas rekomenduojama pasirinkti trumpiausią laiką.

Prieblandos lygio nustatymas
Reagavimo ryškumas (prieblanda) nustatomas tolygiai maždaug 2–2000 liuksų diapazone.
☼ = dienos šviesos režimas (nepriklauso nuo apšvietimo)
☾ = prieblandos režimas (maždaug 2 liuksai)

Nustatant jautrumo zoną ir atliekant funkcijų patikrinimą dienos metu nustatymo reguliatorius turi būti nustatytas ties ☼.

Bazinis apšvietimas
Bazinio apšvietimo ryškumas gali būti nustatytas tarp 1 ir 50 %.
Bazinio apšvietimo trukmė gali būti nustatyta tarp 10 ir 30 minučių arba visai nakčiai.

Pagrindinis apšvietimas
Pagrindinio apšvietimo ryškumas gali būti nustatytas tarp 50 ir 100 %.

Grupavimas
Prietaisą galima naudoti kaip atskirą šviestuvą arba radijo ryšiu sujungti kelis šviestuvus į grupes. Visi grupei priskirti šviestuvai veikia pagal grupės parametrus, nustatytus programėlėje „Steinel Connect“. Kiekvieno grupės įrenginio jautrumo zonos ilgį galima nustatyti individualiai.

Užtamsinimo laikas
Įjungimo ir išjungimo metu galima nustatyti užtamsinimo kreivę (1–3 s).

Kaimynų funkcija
Naudojantis programėle „Steinel Connect App“ galima suaktyvinti ir (arba) išaktyvinti kaimynų funkciją.
Tuo metu priskiriamos aktyvių šviestuvų grupių kaimynų grupės. Grupė reaguoja į priskirtos kaimynų grupės signalus ir pagal nustatymus persijungia, atitinkamai, į pagrindinį arba bazinį apšvietimą.

7. Priežiūra ir techninė priežiūra

Prietaisui techninė priežiūra nereikalinga.



Elektros srovė kelia pavojų!

Ant dalių, kuriomis teka srovė, patekus vandens galima patirti elektros smūgį, nudegimus arba žūti.

- Prietaisą valykite tik sausos būklės.

Turtinių nuostolių pavojus!
Naudodami netinkamą valymo priemonę galite sugadinti prietaisą.

- Prietaisą valykite šiek tiek sudrėkintu skudurėliu be valymo priemonių.

Svarbu: valdymo prietaisas nekeičiamas.

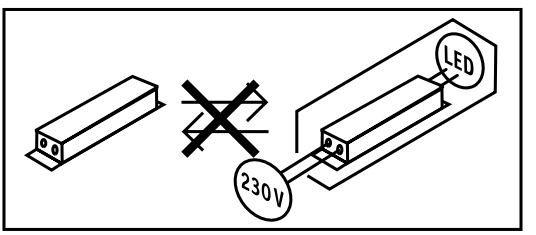

8. Šalinimas

Elektros prietaisai, priedai ir pakuotės turi būti perdirbami aplinkai nekenksmingu būdu.



Neišmeskite elektros prietaisų kartu su buitinėmis atliekomis!

Tik ES šalims
Remiantis galiojančia Europos Sąjungos Direktyva dėl elektros ir elektronikos įrangos atliekų ir jos perkėlimo į nacionalinę teisę, nebetinkami naudoti elektros prietaisai turi būti renkami atskirai ir perdirbami aplinkai nekenksmingu būdu.

9. Atitikties deklaracija

„STEINEL GmbH“ pareiškia, kad radijo ryšio įtaisas „RS 200 SC/C“ atitinka Direktyvos 2014/53/ES reikalavimus.
Visą ES atitikties deklaracijos tekstą rasite šiuo adresu internete: www.steinel.de

10. Gamintojo garantija

Šis „Steinel“ gaminys pagamintas itin kruopščiai, pagal galiojančias normas patikrintos jo funkcijos ir saugumas bei papildomai atlikta pasirinktų prietaisų patikra. „Steinel“ suteikia prietaisui garantiją. Garantinis laikotarpis – 36 mėnesiai. Jis skaičiuojamas nuo prietaiso pardavimo vartotojui dienos. Mes pašalinsime defektus, susijusius su medžiagų arba gamybos broku; garantiniu laikotarpiu, mūsų nuožiūra, prietaisas nemokamai remontuojamas arba keičiamos sugedusios dalys. Garantija netaikoma susidėvinčioms dalims, taip pat jei prietaisas sugenda dėl netinkamo naudojimo arba netinkamos priežiūros. Kitiems daiktams padaryta žala neatlyginama.

Garantija taikoma tik tuo atveju, jei neišardytas prietaisas kartu su trumpu gedimo aprašymu, kasos čekiu arba sąskaita (pirkimo data ir pardavėjo antspaudu), tinkamai supakuotas atsiunčiamas į atitinkamą techninės priežiūros tarnybos vietą.

Remontas
Pasibaigus garantinio aptarnavimo laikotarpiui arba esant gedimams, kuriems garantinė priežiūra negalioja, dėl remonto galimybių teiraukitės artimiausiame aptarnavimo centre.

3 METŲ GAMINTOJO GARANTIJA

11. Techniniai duomenys

- Matmenys (Ø x G): *263 × 53 mm*
- Tinklo įtampa: *220–240 V, 50/60 Hz*
- Galios suvartojimas („P_{on}“): 17,1 W
- Budėjimo režimas tinklas („P_{net}“) *0,50 W*
- Budėjimo režimas (sensorius) RS 200 SC („P_{sb}“) *0,50 W*
- Šviesos srautas (360°): *1165 lm*
- Efektyvumas: *68 lm/W*
- Spalvinė temperatūra: *3000 K (šilta balta)*
- Spalvos atkūrimo indeksas: R_a = *80*
- Vidutinis projektinis tarnavimo laikas: *L70B50 esant 25 °C: > 36 000 val.*
- Spalvų nuoseklumas SDCM: *Pradinė reikšmė: 6*
- Šviesos intensyvumo pasiskirstymas:

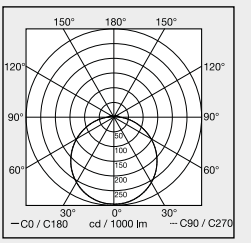

- Aukšto dažnio technika: 5,8 GHz (priklausomai nuo temperatūros reaguoja į mažiausią judesį)
- Apimties kampas RS 200 SC: *360° su 160° atverties kampu*
- Siuntimo galia maždaug 1 mW
- Jautrumo zonos ilgis RS 200 SC: *Ø 1–8 m*
- Laiko nustatymas RS 200 SC: *5 s – 30 min.*
- Prieblandos lygio nustatymas RS 200 SC: *2 - 2000 liuksų*
- Apsaugos tipas: *IP 54*
- Saugos klasė: *I*
- Aplinkos temperatūra: *nuo -20 iki +40°C*
- Energinio veiksmingumo klasė: *šiame gaminyje yra „E“ energinio veiksmingumo klasės šviesos šaltinis.*
- „Bluetooth“ siuntimo galia: 5 dBm/3 mW
- „Bluetooth“ dažnis: 2,4–2,48 GHz

12. Trikčių šalinimas

Prietaise nėra įtampos.

– Saugiklis neįjungtas arba sugedęs.
  • Įjunkite saugiklį.
  • Pakeiskite sugedusį saugiklį.
– Nutrūko laidas.
  • Įtampos indikatoriumi patikrinkite liniją.
– Tinklo įvade įvyko trumpasis jungimas.
  • Patikrinkite jungtis.
– Išsijungė tinklo jungiklis (jei yra).
  • Įjunkite tinklo jungiklį.

Prietaisas neįsijungia.

– Neteisingai nustatytas prieblandos lygis.
  • Iš naujo nustatykite prieblandos lygio nustatymą.
– Tinklo jungiklis išjungtas.
  • Nustatykite tinklo jungiklį.
– Saugiklis neįjungtas arba sugedęs.
  • Įjunkite saugiklį.
  • Pakeiskite sugedusį saugiklį.
– Greiti judesiai slopinami siekiant sumažinti trukdžius arba jautrumo zona yra per maža arba nustatyta netinkamai.
  • Patikrinkite jautrumo zoną ir sureguliuokite.
– Lemputė sugedo.
  • Lemputė nekeičiama. Pakeiskite visą prietaisą.

Prietaisas neišsijungia.

– Nuolatinis judėjimas aptikimo zonoje.
  • Patikrinkite aptikimo zoną.
  • Esant poreikiui, apribokite arba pakeiskite jautrumo zoną.

Prietaisas įsijungia nepageidaujamu laiku.

– Prietaisas sumontuotas nepakankamai tvirtai.
  • Prietaisą sumontuokite tvirtai.
– Judesys buvo, tačiau stebėtojas jo nepažino (judesys už sienos, judėjo mažas objektas arti lempos ir t. t.).
  • Patikrinkite veikimo zonos nustatymus.
  • Esant poreikiui, apribokite arba pakeiskite jautrumo zoną.

Saturs

1.	Par šo dokumentu	3
2.	Vispārēji drošības norādījumi	3
3.	Ierīces apraksts	4
4.	Elektriskais pieslēgums	9
5.	Montāža	10
6.	Funkcijas	20
7.	Kopšana un apkope	23
8.	Utilizācija	24
9.	Atbilstības deklarācija	24
10.	Ražotāja garantija	25
11.	Tehniskie dati	26
12.	Traucējumu novēršana	27

1. Par šo dokumentu

– Autortiesības ir aizsargātas. Pārpublicēšana, arī atsevišķu izvilkumu veidā, tikai ar mūsu atļauju.
– Paturam tiesības veikt izmaiņas, kas saistītas ar tehnikas attīstību.



Brīdinājums par bīstamību!



Brīdinājums par bīstamību elektrības dēļ!



Brīdinājums par bīstamību ūdens dēļ!

2. Vispārēji drošības norādījumi



Neievērojot lietošanas pamācību, draud briesmas!

Šī pamācība ietver svarīgu informāciju drošai ierīces lietošanai. Uz iespējamiem riskiem tiek īpaši norādīts. Neievērošana var izraisīt nāvi vai smagu savainošanos.

- Rūpīgi izlasiet pamācību.
- Ievērojiet drošības norādes.
- Uzglabājiet pieejamā vietā.

– Darbošanās ar elektrisko strāvu var izraisīt bīstamas situācijas. Pieskaršanās strāvu vadošām daļām var izraisīt šoku, apdegumus vai nāvi.
– Darbu ar elektrotīkla spriegumu jāveic profesionāli kvalificētam personālam.
– Jāievēro vietējo instalēšanas un pieslēgšanas tehnisko priekšrakstu prasības (piem., DE: VDE 0100, AT: ÖVE-ÖNORM E8001-1, CH: SEV 1000).
– Izmantojiet tikai oriģinālās detaļas.

3. Ierīces apraksts

Pareiza lietošana Gebrauch RS 200 SC
- LED sensorgaismeklis ar aktīvu kustību ziņotāju.
- Montāžaa pie sienas un griestiem.
- Iekštelpās un ārā. Jutīgās uztveres dēļ ārā izmantojams tikai ierobežoti.

Pareiza lietošana Gebrauch RS 200 C
- LED gaismeklis.
- Montāžaa pie sienas un griestiem.
- Iekštelpās un ārā.

Darbības princips RS 200 SC
- HF/radars kustību ziņotājs izstaro augstfrekvences elektromagnētiskos viļņus (5,8 GHz) un uztver priekšmetu reflektēto atbalsi.
- Kustības izmainītā ķermeņu atbalss tiek elektroniski pārveidota un automātiski ieslēdz LED gaismekli.
- Sensors var uztvert arī kustības arī cauri plānām sienām, durvīm un stikla rūtīm.
- Ir iespējama arī vismazāko kustību uztvere.
- Izslēgta nepareiza slēgšanāssiltuma avotu un temperatūras svārstību deļ.
- Sensora uztveres zona ir precīzi ierobežojams ar virsmu un lietotni sniedzamības iestatījumu.

Norāde!
iHF sensora augstfrekvences jauda ir aptuveni 1 mW – tas ir tikai 1/1000 daļa no mobilā telefona vai mikroviļņu krāsns raidjaudas.

Darbības princips RS 200 SC
C variantus caur Bluetooth var saslēgt tīklā ar citiem sensoriem, lai realizētu uztveres zonas paplašināšanu. Tie caur Bluetooth vada signālus (par klātbūtni un gaišumu) tālāk. Vadība notiek tīklā saslēgtajā senorā ar citu saskarni.

Piegādes apjoms

3.1

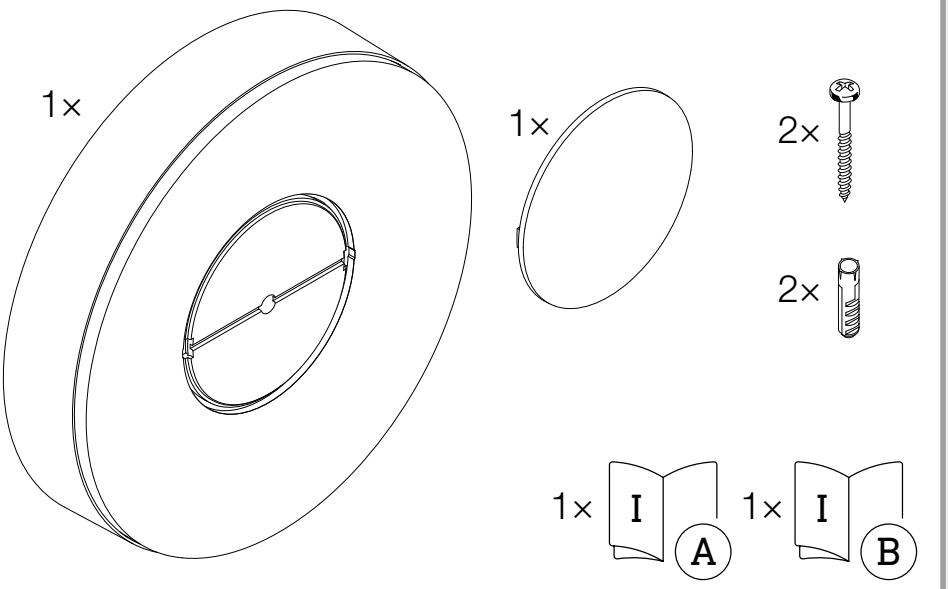

– 1 LED gaismeklis.
– 1 ārējais nosegs
– 2 skrūves
– 2 dībeļi
– 1 drošības datu lapa (A)
– 1 ātrais starts (B)

Izstrādājuma izmēri

3.2

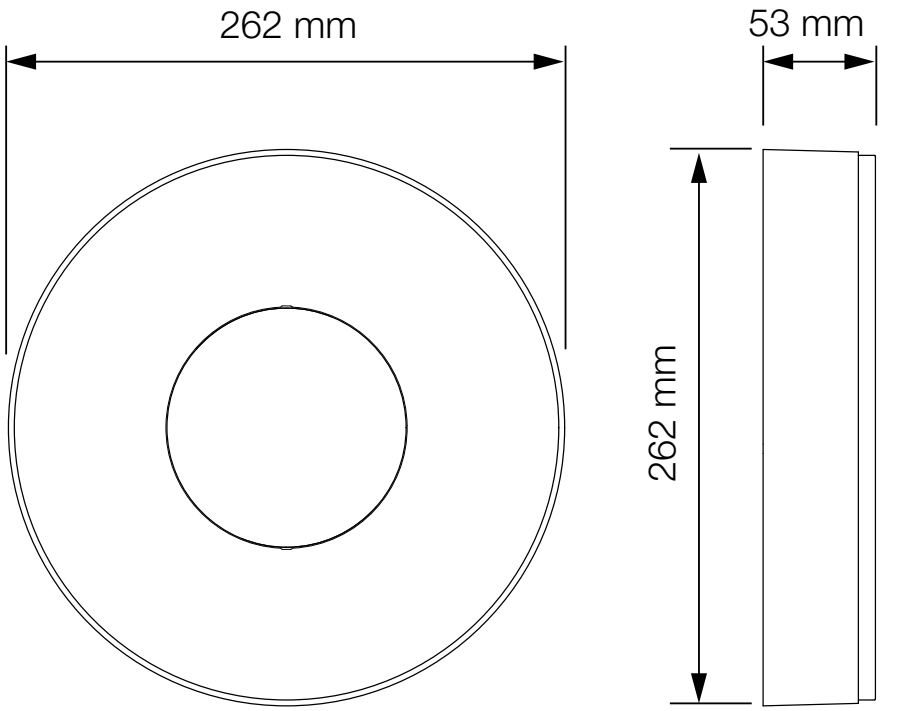

Ierīces komplektācija

3.3

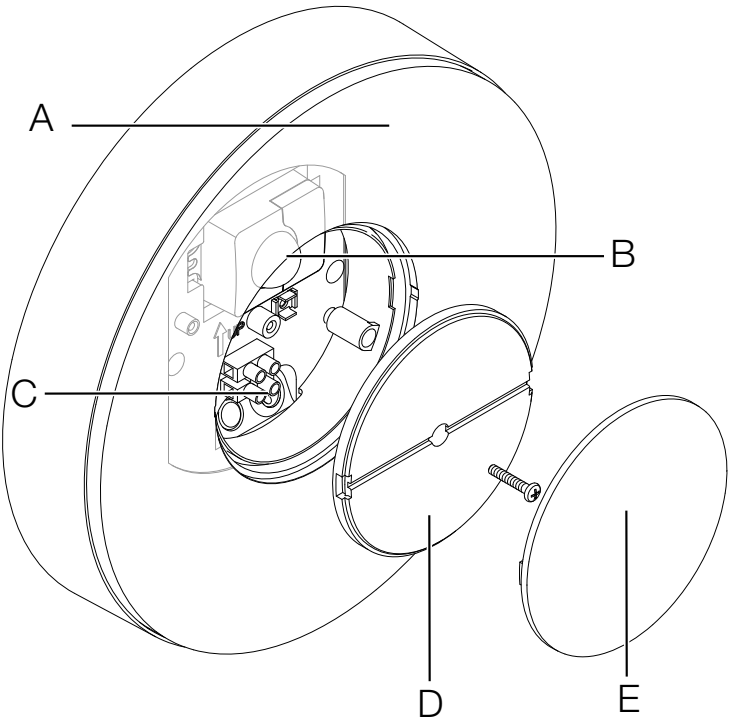

A LED diožu lampas
B Sensors (tikai SC variants)
C Pieslēguma aizspiednis
D Nosegs
E Ārējais nosegs

Gaismas sadalīšanās līkne

3.4

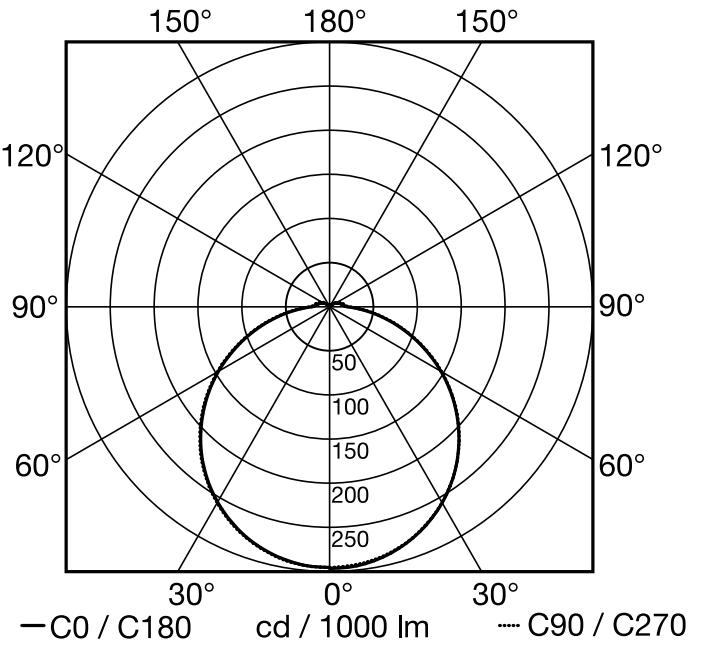

4. Elektriskais pieslēgums

Slēgumu plāns

4.1

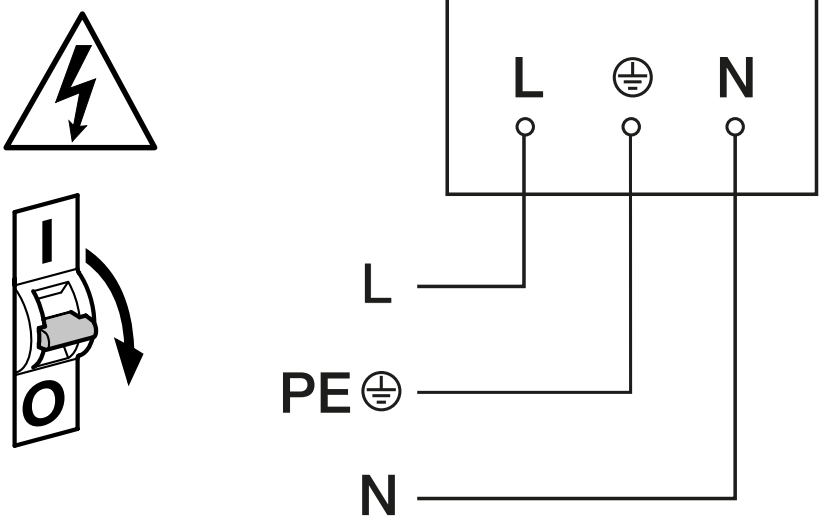

Tīkla pievadvadu veido 2 - 3 dzīslu kabelis:
L = fāze (parasti melns, brūns vai pelēks)
N = nulles vads (parasti zils)
PE = zemējums (zaļš/dzeltens)

Ierīci var pieslēgt aiz tīkla slēdža arī elektriski, ja ir nodrošināts, ka tīkla slēdzis ir pastāvīgi ieslēgts.

Šī gaismekļa gaismas avots nav nomaināms, ja gaismas avotu ir jānomaina (piem., tā darba mūža beigās), ir jānomaina viss gaismeklis.

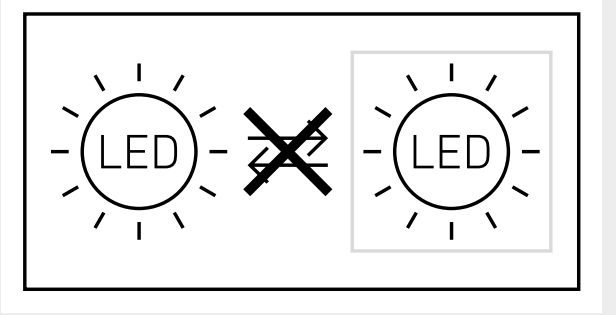

5. Montāža



Risks saistībā ar elektrisko strāvu!

Pieskaršanās strāvu vadošām daļām var izraisīt šoku, apdegumus vai nāvi.

- Atslēdziet strāvu un pārtrauciet sprieguma padevi.
- Pārbaudiet ar sprieguma testeri, vai sprieguma vairs nav.
- Pārliecinieties, ka sprieguma padeve paliek pārtraukta.

Bojājumu risks!

Pieslēguma kabeļu sajaukšana var izraisīt īssavienojumu.

- Identificējiet pieslēguma kabeļus.
- Savienojiet pieslēguma kabeļus pareizi.

Sagatavošanās montāžai

- Pārbaudiet visas detaļas, vai tās nav bojātas. Bojājumu gadījumā nelietojiet produktu.
- Izvēlieties piemērotu montāžas vietu.
  - Ņemiet vērā sniedzamību.
  - Ņemiet vērā kustību uztveri.
  - Izvairieties no vibrācijas.
  - Uztveres laukā nav šķēršļi.
  - Gaismekli nedrīkst montēt sprādzienbīstamās zonās.
  - Nemontējiet ierīci pie viegli uzliesmojošām virsmām.
  - Neskatieties gaismas avotā no tuva attāluma (<30 cm).
  - Vismaz 50 cm attālumā no citiem LED gaismekļiem.

Sniedzamība uzstādīšana pie sienas

5.1

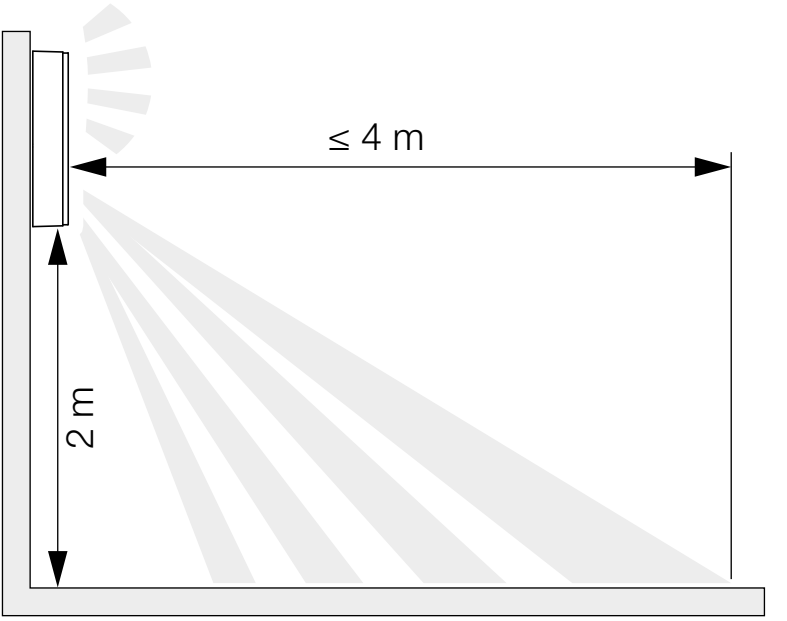

Sniedzamība uzstādīšana pie griestiem

5.2

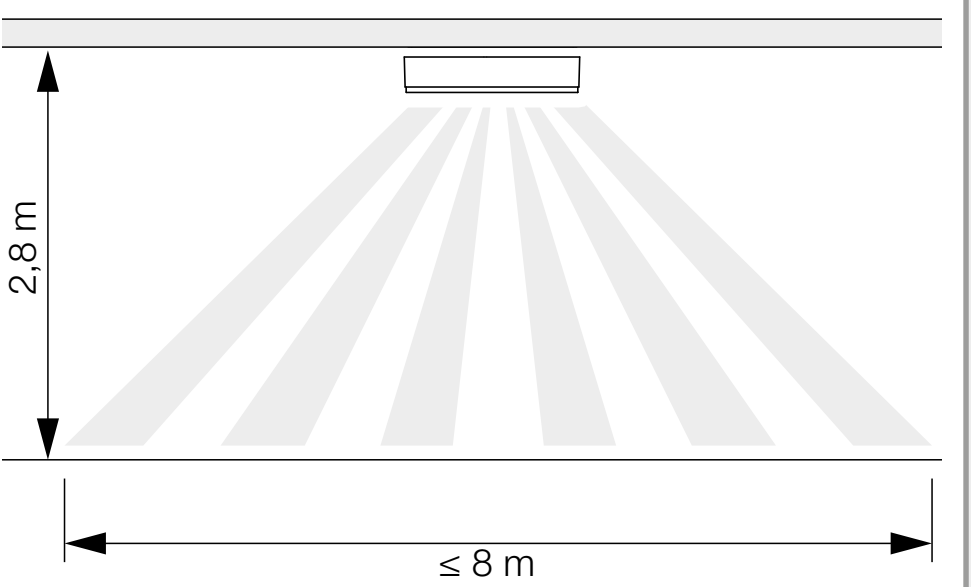

Kustību uztvere iešanas virzienā uzstādīšana pie sienas

5.3

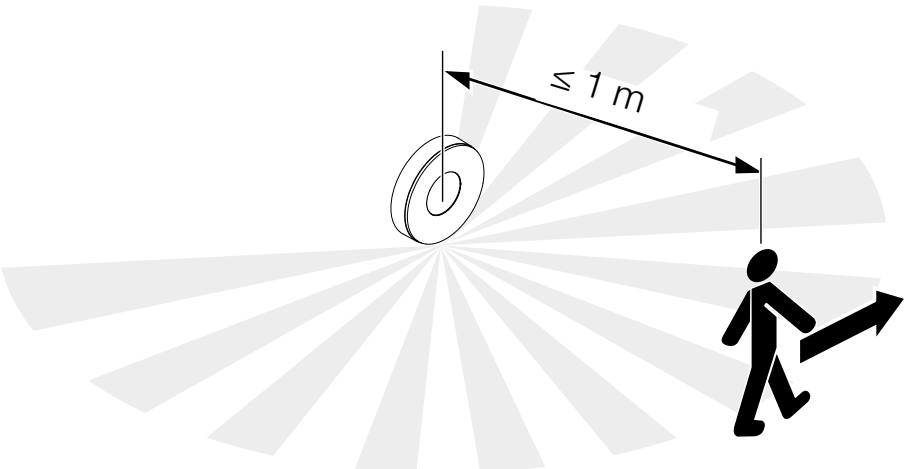

Kustību uztvere iešanas virzienā uzstādīšana pie sienas

5.4

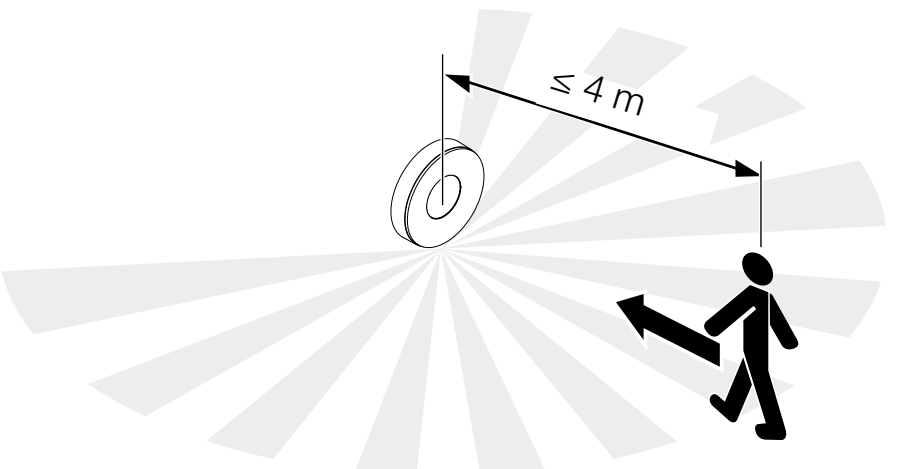

Kustību uztvere iešanas virzienā montāža pie griestiem

5.5

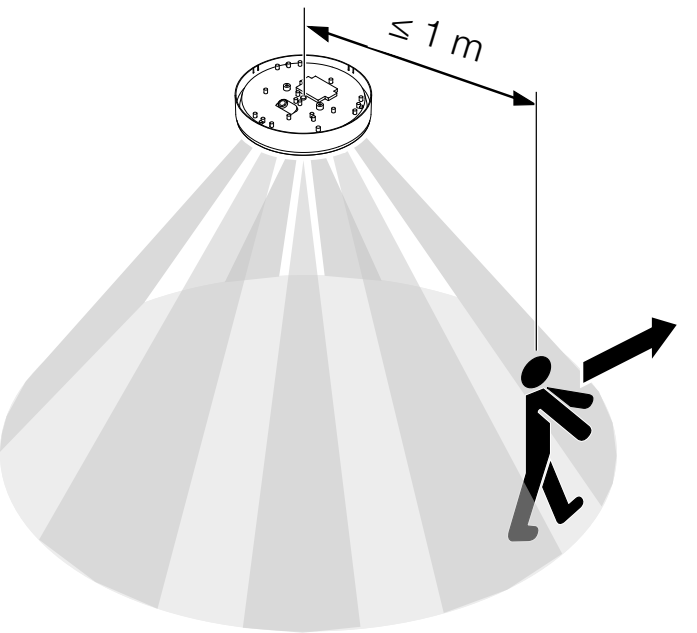

Kustību uztvere iešanas virzienā montāža pie griestiem

5.6

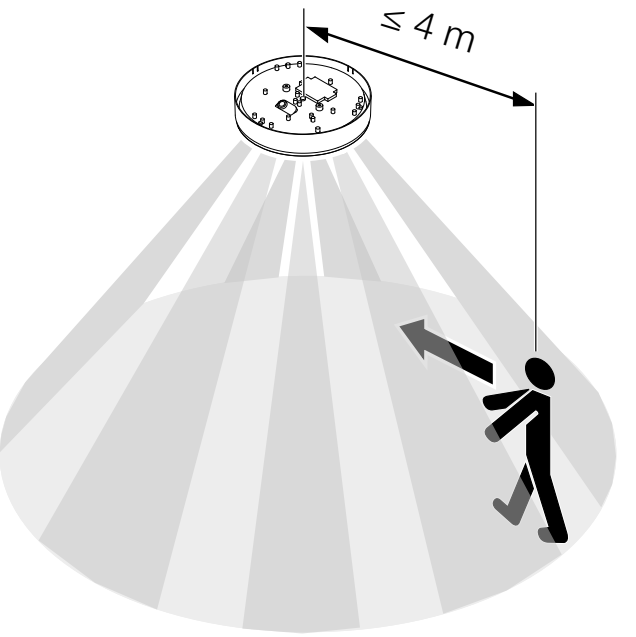

5.7

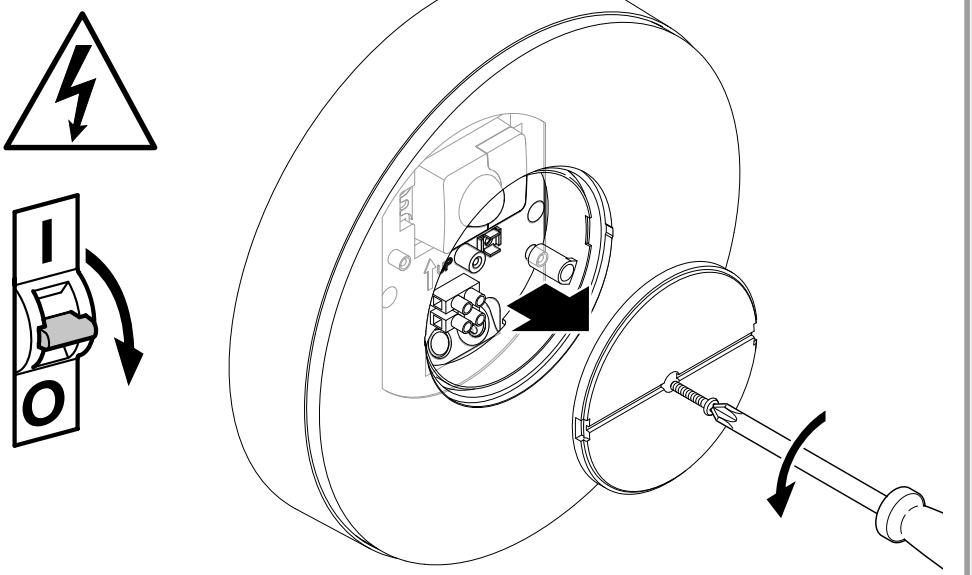

- Pārbaudiet, lai strāas pievade būtu pārtraukta.
- Atskrūvējiet drošības skrūvi.
- Noskrūvējiet nosegu.

5.8

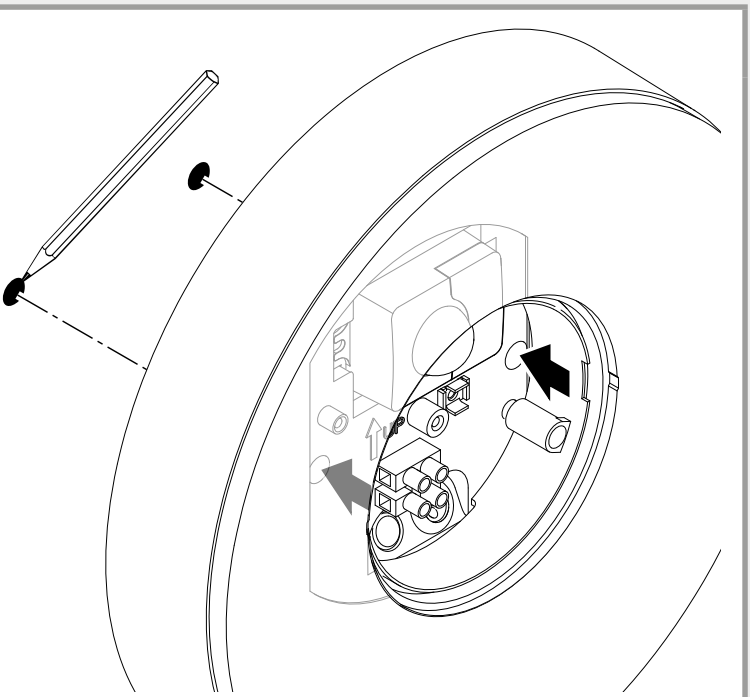

- Atzīmējiet urbuma vietas.

5.9

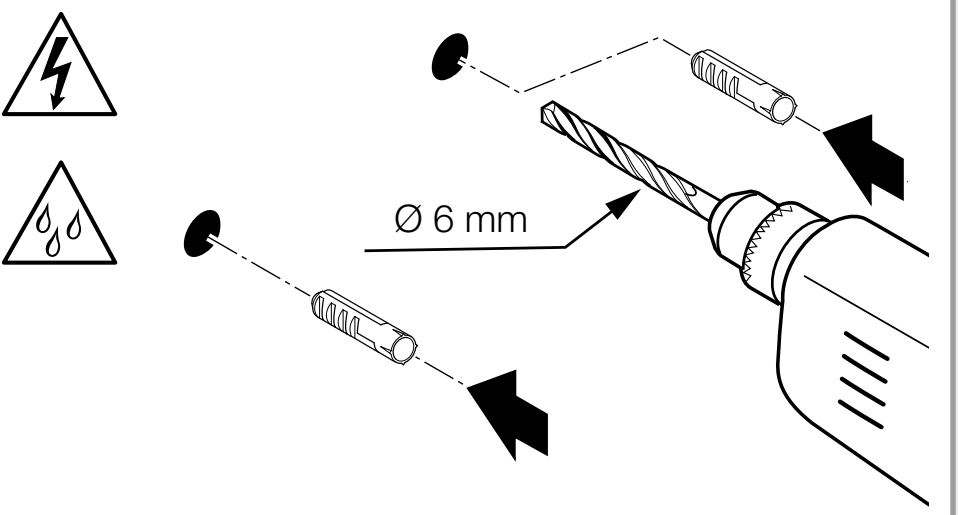

- Izurbiet caurumus (Ø 6 mm) un ievietojiet dībeļus.

5.10

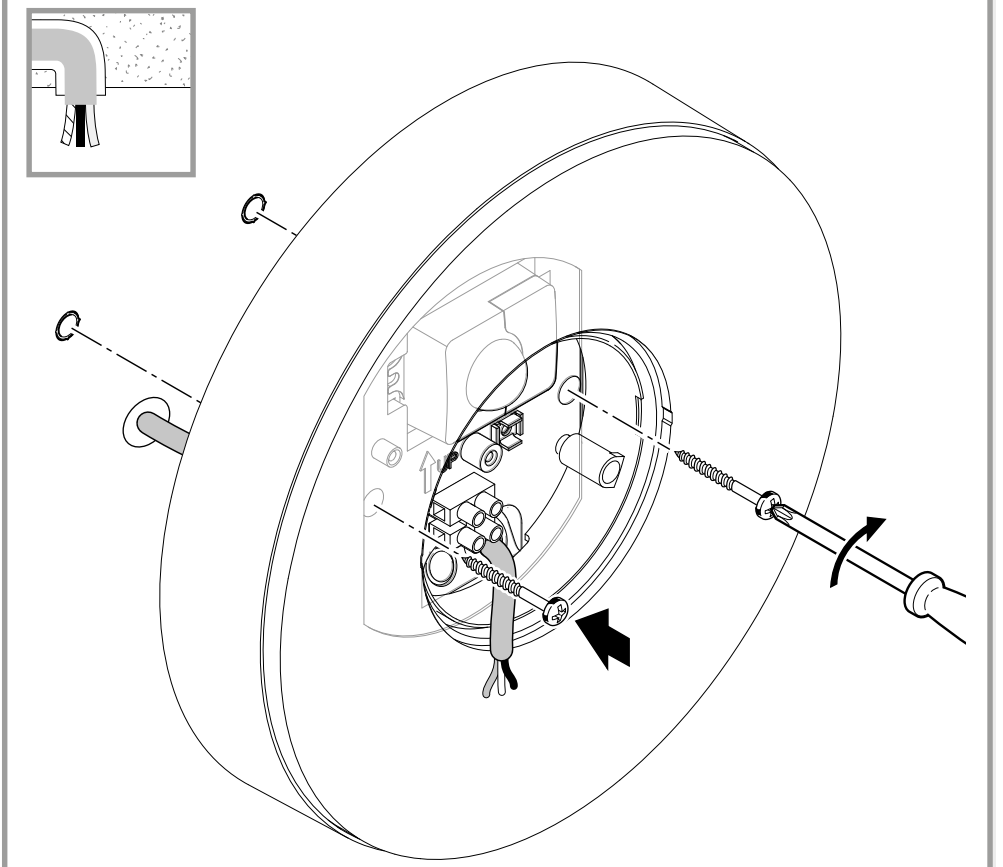

- Pieskrūvējiet LED gaismekli pie zemapmetuma pievada.

5.11

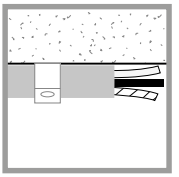

- Pieskrūvējiet LED gaismekli pie virsapmetuma pievada.

5.12

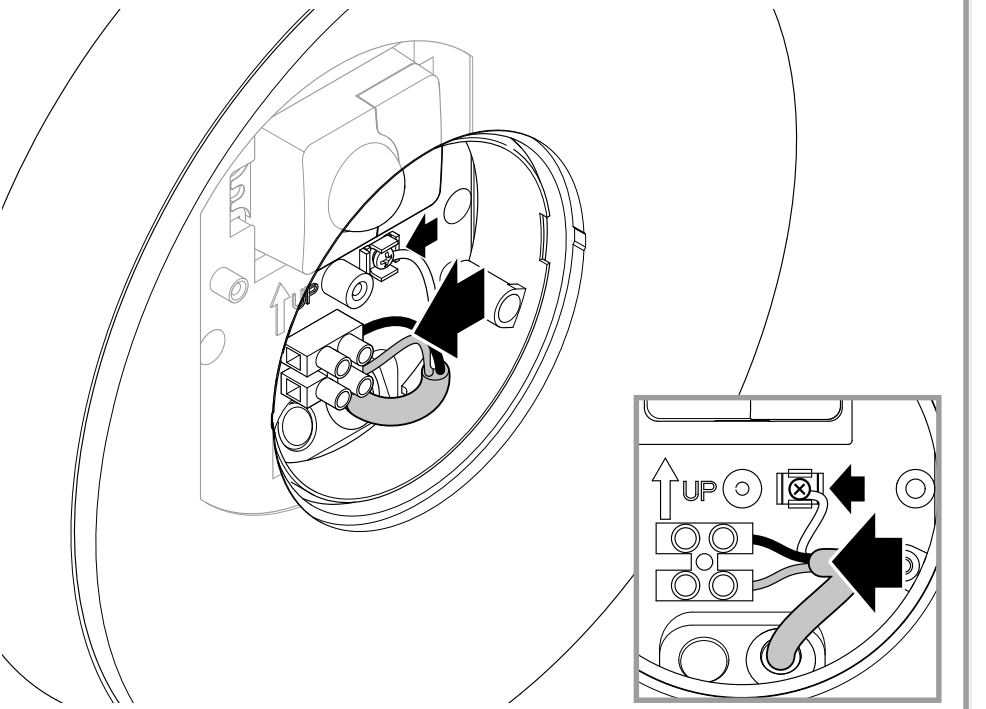

- Pieslēdziet tīkla kabeli atbilstoši slēgumu plānam.

„4. Elektriskais pieslēgums“

5.13

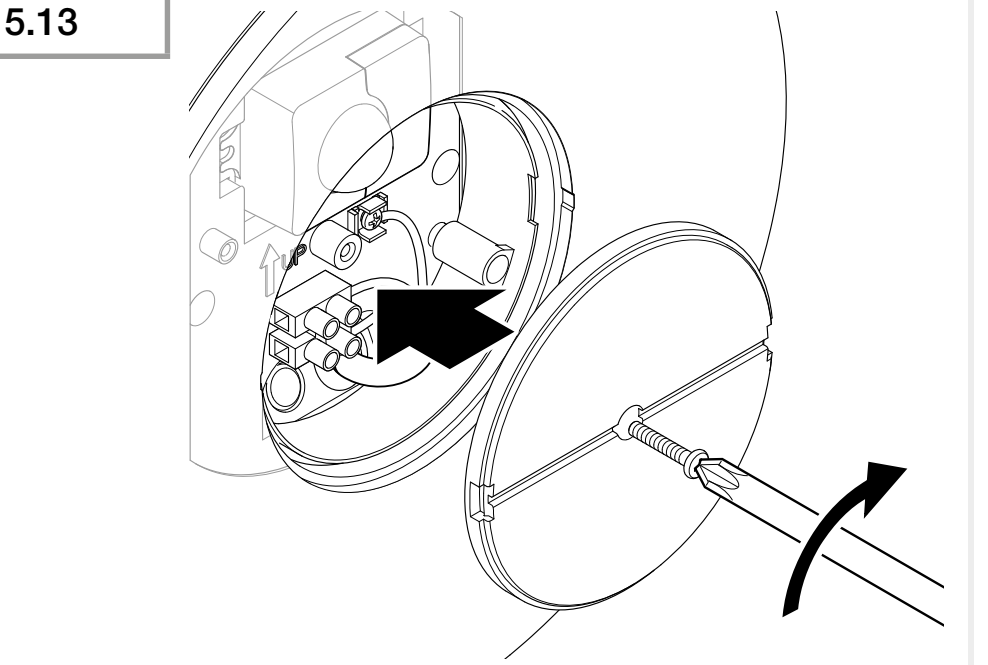

- Uzskrūvējiet nosegu.

5.14

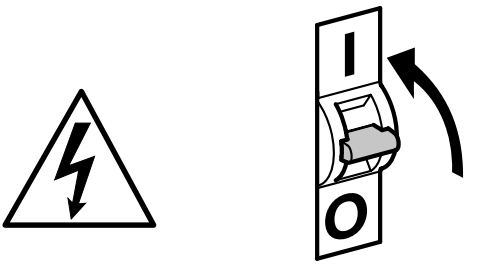

- Ieslēdziet elektrības apgādi.

5.15

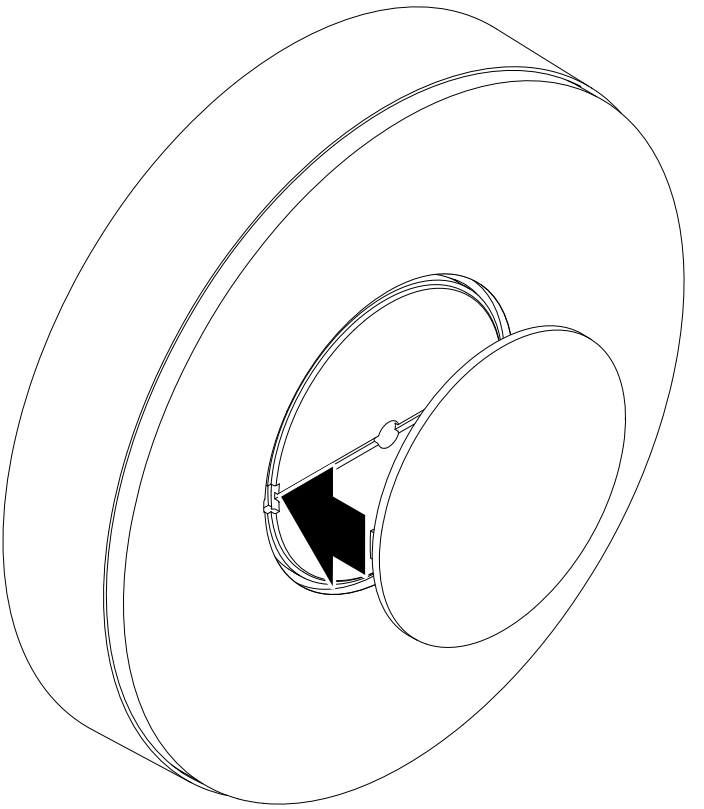

- Uzlieciet ārējo nosegu.
- Veiciet iestatīšanu lietotnē (tikai SC variants).

„6. Funkcijas“

6. Funkcijas

Šādas funkcijas ir iestatāmas SC variantiem
C variantiem funkcijas ir spēkā tikai kombinācijā ar Bueltooth sensoru.

Funkcijas ir iestatāmas Steinel Connect lietotnē.

Steinel Connect lietotne
Gaismekļa konfigurācijai ar viedtālruni vai planšetdatoru ir Jūsu AppStore jālejuplādē STEINEL Smart Connect lietotne. Ir vajadzīgs viedtālrunis vai planšetdators ar Bluetooth.

Android

iOS

Šādas funkcijas ir iestatāmas Smart Connect lietotnē:
- Laika iestatīšana.
- Darbības rādiusa izvēle.
- Krēslas sliekšņa iestatījums.
- Bāzes gaismas funkcija.
- Iestatāms galvenās gaismas / pamata gaismas līmenis.
- Paplašināta sniedzamības iestatīšana.
- Grupu savienošana.
- Krēslas sliekšņa iestatījums ar Teach-In.

Norāde!
Ir jāievēro min. atstatums 3 m no WLAN rūtera un pieejas punkta, lai izslēgtu nepareizu funkciju.

Rūpnīcas iestatījumi (stāvoklis uz piegādes brīdi)

Sniedzamība:	**maks.**
Laika iestatīšana:	**10 s**
Pamata apgaismojuma laika iestatīšana:	**1 min**
Krēslas iestatījums:	**2 000 luksi**
Pamata apgaismojuma aptumšošanas līmenis:	**50%**

Uzsākšana/Sprieguma pārtraukšana
Atvienojot tīkla spriegumu, tiek saglabāti gan iestatījumi, gan LED gaismekļa aktuālais darbības stāvoklis. Ja atkal tiek pievienots tīkla spriegums, tie atkal tiek atjaunoti.

Sniedzamības iestatīšana (jutīgums)
Ar jēdzienu „sniedzamība“ tiek saprasts apļveida laukums uz grīdas, kurš veido uztveres lauku, montējot gaismekli 2 m augstumā.
- Maks. iestatījums = maks. sniedzamība (4 m)
- Maks. iestatījums = maks. sniedzamība (1 m)

Laika iestatīšana
Vēlamo gaismekļa degšanas ilgumu (izslēgšanās aizturi) iespējams iestatīt bez pakāpēm no apm. 5 s līdz maks. 60 min. Katra uztverta kustība no jauna ieslēdz gaismu.

Norāde:
Norāde! Pēc katras LED starmeša izslēgšanās uz apm. 1 s ir pārtraukta jaunas kustības uztvere. Beigās ierīce, uztverot kustību, atkal var ieslēgt gaismu.
Justējot uztveres lauku un pārbaudot darbību, ieteicams iestatīt īsāko laiku.

Krēslas sliekšņa iestatījums
Vēlamo reakcijas (aptumšošanas) slieksni iespējams bez pakāpēm iestatīt robežās no apm. 2-2 000 luksiem.
☼ = Dienasgaismas režīms (atkarībā no apgaismojuma)
☾ = Krēslošanas režīms (apm. 2 luksi)

Iestatot uztveres lauku un pārbaudot gaismekļa darbību dienasgaismā, iestatījumu regulatoram jābūt pagrieztam pret ☼.

Pamata gaisma
Pamata gaismas gaišumu iespējams iestatīt starp 1% un 50%.
Pamats gaismas ilgumu iespējams iestatīt starp 10 minūtēm un 30 minūtēm, vai arī uz visu nakti.

Galvenais apgaismojums
Galvenās gaismas gaišumu iespējams iestatīt starp 50% un 100%.

Grupēšana
Pastāv iespēja, ierīci izmantot kā atsevišķu gaismekli, vai arī saslēgt vairākus gaismekļus grupā caur radiokomunikāciju. Visi gaismekļi, kas ir pievienoti grupai, darbojas pēc grupas parametriem, kas ietatīti Steinel Connect lietotnē. Sniedzamību iespējams iestatīt individuāli visiem grupas dalībniekiem.

Fade Time
Ar Fade Time var iestatīt aptumšošanas līkni, ieslēdzot un izslēdzot (1s - 3s).

Kaimiņu funkcija
Kaimiņu funkciju var aktivēt/deaktivēt Smart Connect lietotnē.
Kaimiņu grupas tiek pievienotas aktīvajai gaismekļu grupai. Grupa atsaucas uz piešķirtās kaimiņu grupas ieslēgšanas signāliem un atbilstoši iestatījumiem ieslēdz galvano vai pamata gaismu.

7. Kopšana un apkope

Izstrādājumam apkope nav nepieciešama.



Risks saistībā ar elektrisko strāvu!

Ūdens kontakts ar strāvu vadošām daļām var izraisīt šoku, apdegumus vai nāvi.

- Tīriet tikai sausu ierīci.

Bojājumu risks!

Ierīci var sabojāt, lietojot nepareizus tīrīšanas līdzekļus.

- Tīriet ierīci ar viegli mitru lupatiņu bez tīrīšanas līdzekļa.

Svarīgi! Bateriju ierīce nav nomainām.

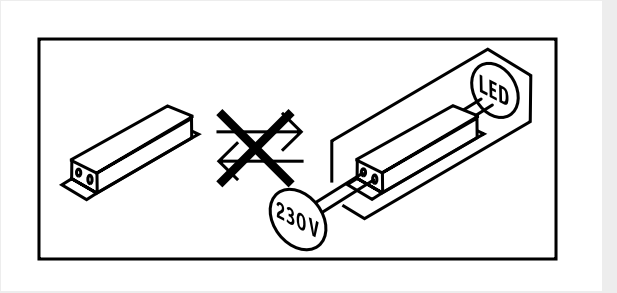

8. Utilizācija

Elektroierīces, piederumi un iepakojumi jānodod dabai draudzīgai atkārtotai pārstrādei.



Nemetiet elektroierīces parastajos atkritumos!

Tikai ES valstīm:
Atbilstoši Eiropas vadlīnijām par vecām elektroierīcēm un elektroniskām ierīcēm, un to lietojumam nacionālās tiesībās, nefunkcējošas elektroierīces jāsavāc atsevišķi un tās jānodod dabai draudzīgai atkārtotai pārstrādei.

9. Atbilstības deklarācija

Ar šo STEINEL GmbH paziņo, ka radioiekārta
RS 200 SC/C atbilst direktīvai 2014/53/ES. Visu ES atbilstības deklarācijas tekstu Jūs varat izlasīt: www.steinel.de

10. Ražotāja garantija

Šis Steinel produkts ir izgatavots ar vislielāko rūpību, tā darbība un drošība ir pārbaudīta saskaņā ar spēkā esošajiem priekšrakstiem, un noslēgumā tas pakļauts izlases veida pārbaudei. Steinel garantē nevainojamas produkta īpašības un darbību. Garantijas laiks ir 36 mēneši un tā stājas spēkā ar ierīces pārdošanas dienu lietotājam. Mēs novēršam trūkumus, kas radušies materiālu vai rūpnīcas kļūdu dēļ, garantijas serviss ietver sevī bojāto daļu remontu vai apmaiņu pēc mūsu izvēles. Garantijas serviss neattiecas uz nodilumam pakļauto daļu bojājumiem, kā arī uz bojājumiem un trūkumiem, kas radušies nelietpratīgas lietošanas vai apkopes, kā arī kritiena rezultātā. Garantijas saistības neattiecas uz citiem objektiem, kas varētu tikt bojāti ierīces darbības rezultātā.

Garantija ir spēkā tikai tad, ja neizjaukta ierīce kopā ar īsu problēmas aprakstu, kases čeku vai rēķinu (ar pirkšanas datumu un tirgotāja zīmogu), labi iepakota, tiek nosūtīta attiecīgajai servisa nodaļai.

Remonta serviss:
Pēc garantijas laika beigām vai tādu bojājumu gadījumā, uz kuriem neattiecas garantijas tiesības, vērsieties tuvākajā klientu apkalpošanas centrā, lai novērstu bojājumus.

3 GADU RAŽOTĀJA GARANTIJA

11. Tehniskie dati

- Izmēri (H × Ø): *263 × 53 mm*
- *Elektrotīkla spriegums:* *220-240 V, 50/60 Hz*
- Jaudas patēriņš (Pon): 17,1 W
- Standby Tīkls (Pnet): 0,50 W
- Standby sensors RS 200 SC (Psb): 0,50 W
- Gaismas plūsma (360°): *1.165 lm*
- Efektivitāte: *68 lm/W*
- Gaismas krāsas temperatūra: 3 000 Kelvini (silti balta)
- Krāsas attēlošanas indekss: Ra = 80
- Vidējs dzīves ilgums: *L70B50 pie 25°C: > 36 000 h*
- Krāsas konstistence SDCM: Sākuma vērtība: 6
- Gaismas stipruma sadalījums:

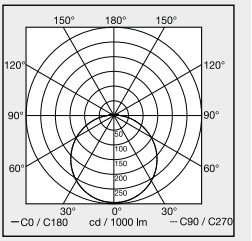

- Augstfrekvences tehnika: 5,8 GHz (neatkarīgi no temperatūras reaģē uz vismazāko kustību)
- Uztveres leņķis RS 200 SC: *360°, ar 160° lielu atveres leņķi*
- Raidjauda: aptuveni 1 mW
- Sniedzamība S 200 SC: *Ø 1-8 m*
- Laika iestatīšana RS 200 SC: *5 s - 30 min*
- Krēslas sliekšņa iestatīšana RS 200 SC: 2-2000 luksi
- Aizsardzības veids: *IP 54*
- Aizsardzības klase: *I*
- Apkārtējā temperatūra: -20°līdz +40 °C
- *Enerģijas efektivitātes klase:* *Šai precei ir gaismas avots ar "E" enerģijas efektivitātes klasi.*
- Bluetooth raidjauda: 5 dBm/3 mW
- Bluetooth frekvence: 2,4 – 2,48 GHz

12. Traucējumu novēršana

Ierīcei netiek pievadīta strāva.

– Drošinātājs nav ieslēgts vai ir bojāts.
  • Ieslēdziet drošinātāju.
  • Nomainiet bojāto drošinātāju.
– Bojāts kabelis.
  • Pārbaudiet kabeli ar sprieguma testeri.
– Īssavienojums tīkla pievadvadā.
  • Pārbaudiet pieslēgumus.
– Iespējams izslēgts tīkla slēdzis, ja tāds ir ierīkots.
  • Ieslēdziet tīkla slēdzi.

Ierīce neieslēdzas.

– Krēslas sliekšņa iestatījums izvēlēts nepareizi.
  • Iestatiet no jauna krēslas sliekšņa iestatījumu.
– IZSL. tīkla slēdzis.
  • Iestatiet tīkla slēdzi.
– Drošinātājs nav ieslēgts vai ir bojāts.
  • Ieslēdziet drošinātāju.
  • Nomainiet bojāto drošinātāju.
– Ātras kustības netiek uztvertas, lai mazinātu traucējumus, vai arī ir uzstādīts pārāk mazs vai nepareizs uztveres lauks
  • Pārbaudiet un justējiet uztveršanas zonu.
– Gaismas avots ir bojāts.
  • Gaismas avots nav nomaināms. Nomainiet visu ierīci.

Ierīce neizslēdzas.

– Nepārtraukta kustība uztveršanas zonā.
  • Pārbaudiet uztveršanas zonu.
  • Pie vajadzības ierobežojiet vai izmainiet uztveres zonu.

Ierīce ieslēdzas nevajadzīgi.

– Ierīce ir piestiprināta tā, ka tā nav pasargāta no vibrācijām.
  • Stingri uzmontējiet ierīci.
– Bija kustība, taču novērotājs to neatpazina (kustība aiz sienas neliela objekta kustība tiešā lampas tuvumā utt.).
  • Pārbaudiet uztveres zonu.
  • Pie vajadzības ierobežojiet vai izmainiet uztveres zonu.

Оглавление

1.	Об этом документе	3
2.	Общие указания по технике безопасности	3
3.	Описание изделия	4
4.	Электрическое подключение	9
5.	Монтаж	10
6.	Эксплуатация	20
7.	Техническое обслуживание и уход	24
8.	Утилизация	25
9.	Сертификат соответствия	25
10.	Гарантия производителя	26
11.	Технические данные	27
12.	Устранение сбоев	28

1. Об этом документе

– Защищено авторскими правами. Перепечатка, также выдержками, только с нашего согласия.
– Мы сохраняем за собой право на изменения, которые служат техническому прогрессу.



Предупреждение об опасностях!



Предупреждение об опасностях из-за удара электрическим током!



Предупреждение об опасностях из-за воды!

2. Общие указания по технике безопасности



Опасность при несоблюдении инструкции по эксплуатации!

Данная инструкция содержит важную информацию для безопасного обращения с изделием. На возможные опасности даются особые указания. Несоблюдение может приводить к летальному исходу или тяжелым травмам.

- Тщательно прочесть инструкцию.
- Соблюдать указания по технике безопасности.
- Хранить в доступном месте.

– Обращение с электрическим током может приводить к опасным ситуациям. Прикосновение к токопроводящим деталям может приводить к удару электрическим током, ожогам или летальному исходу.
– Выполнение работ с сетевым подключением поручать только квалифицированному специализированному персоналу.

– Соблюдать национальные указания по установке и условия подключения (DE: VDE 0100, AT: ÖVE-ÖNORM E8001-1, SEV 1000).
– Использовать только оригинальные запасные части.

3. Описание изделия

Применение по назначению RS 200 SC
– Сенсорный светодиодный светильник с активным датчиком движения
– Настенный и потолочный монтаж.
– На улицах и в помещениях. Использование на открытом воздухе возможно только условно из-за чувствительной регистрации.

Применение по назначению RS 200 C
– Светодиодный светильник.
– Настенный и потолочный монтаж.
– На улицах и в помещениях.

Принцип работы RS 200 SC
– ВЧ-/радарный детектор движения излучает высокочастотные электромагнитные волны (5,8 ГГц) и обнаруживает эхо, отраженное от объектов.
– Измененное движением тел эхо преобразуется в электронный сигнал, который вызывает автоматическое включение светодиодного светильника.
– Возможно обнаружение движений через тонкие стены, двери и оконные стекла.
– Возможно обнаружение даже мельчайших движений.
– Отсутствие ошибочных переключений из-за источников тепла и перепадов температуры.
– Зону регистрации сенсора можно точно ограничить посредством установки дальности действия в веб-интерфейсе и приложении.

Указание:
Мощность ВЧ-сенсора составляет ок. 1 мВт – это всего лишь одна тысячная мощности, излучаемой сотовым телефоном или микроволновой печью.

Принцип работы RS 200 C
Варианты C могут быть объединены в сеть с другими сенсорами по Bluetooth для реализации расширения зоны охвата. Они передают обнаруженные сигналы (присутствие и яркость) по Bluetooth. Управление происходит в объединенном в сеть сенсоре с другим интерфейсом.

Объем поставки

3.1

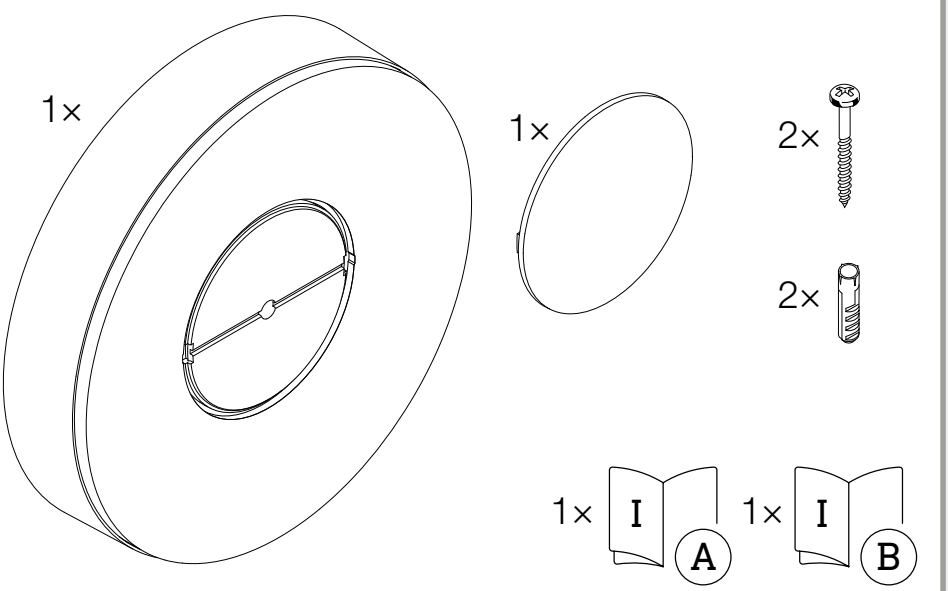

- 1 светодиодный светильник
- 1 наружный плафон
- 2 винта
- 2 дюбеля
- 1 сертификат безопасности (A)
- 1 инструкция по быстрому запуску (B)

Размеры изделия

3.2

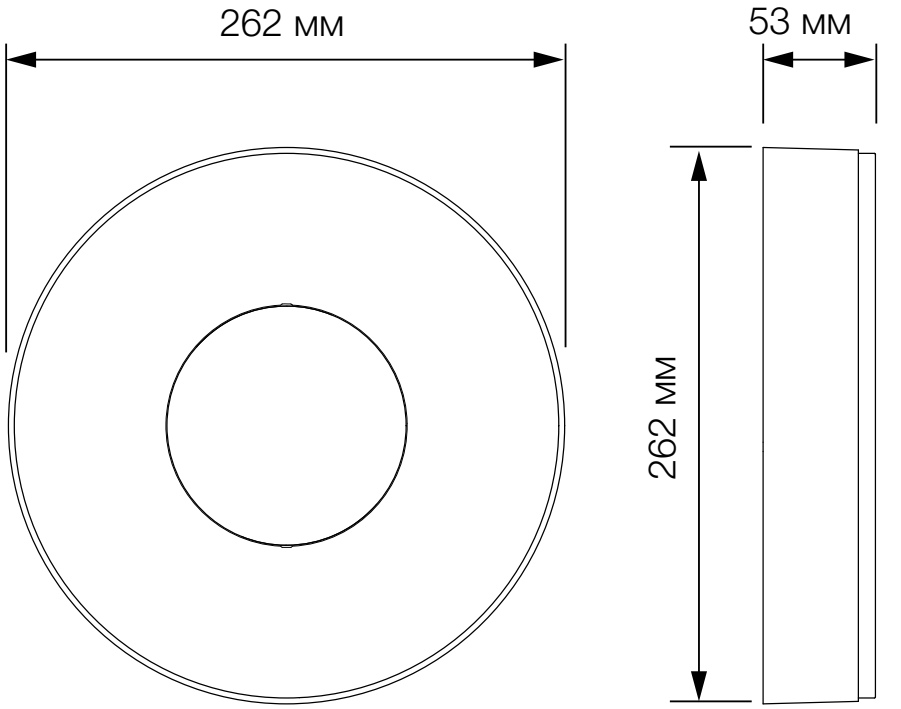

3.3

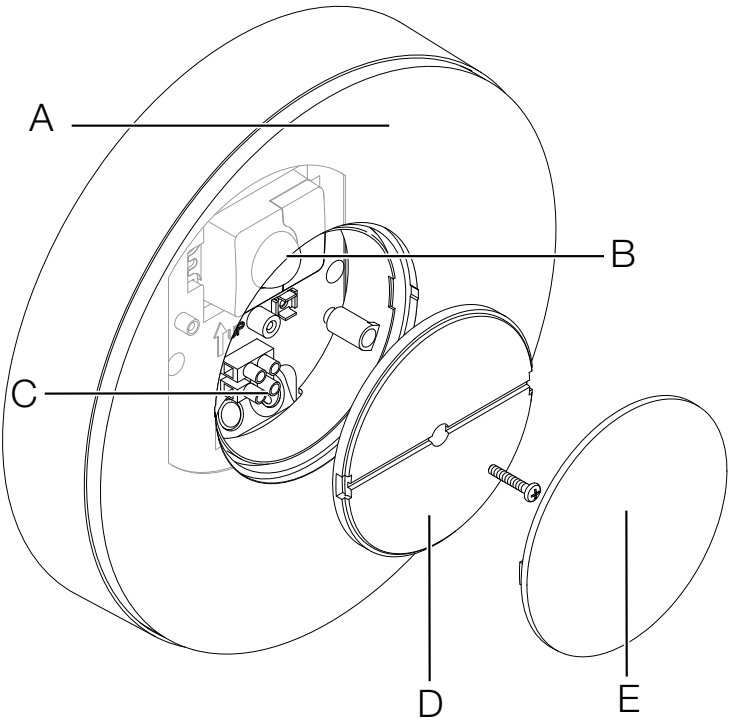

A Светодиодный светильник
B Сенсор (только SC-вариант)
C Клемма подключения
D Плафон
E Наружный плафон

Кривая распределения света

3.4

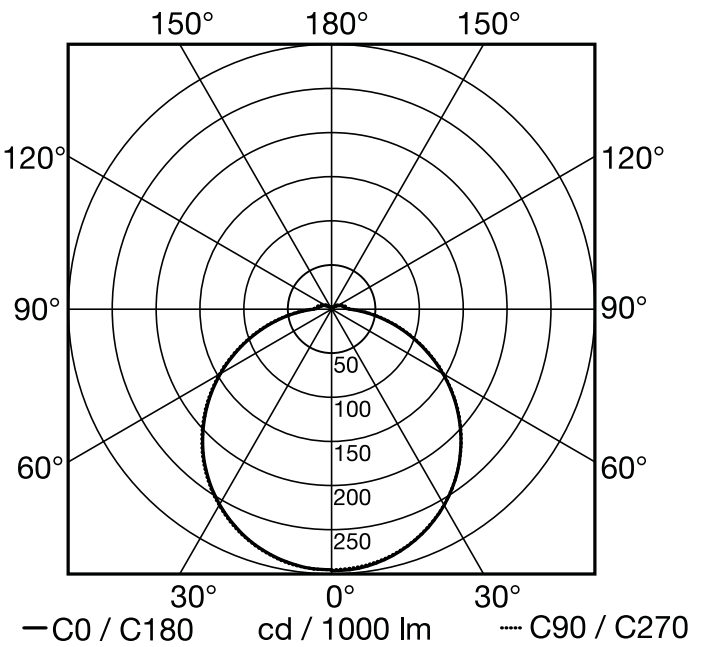

4. Электрическое подключение

Схема соединений

4.1

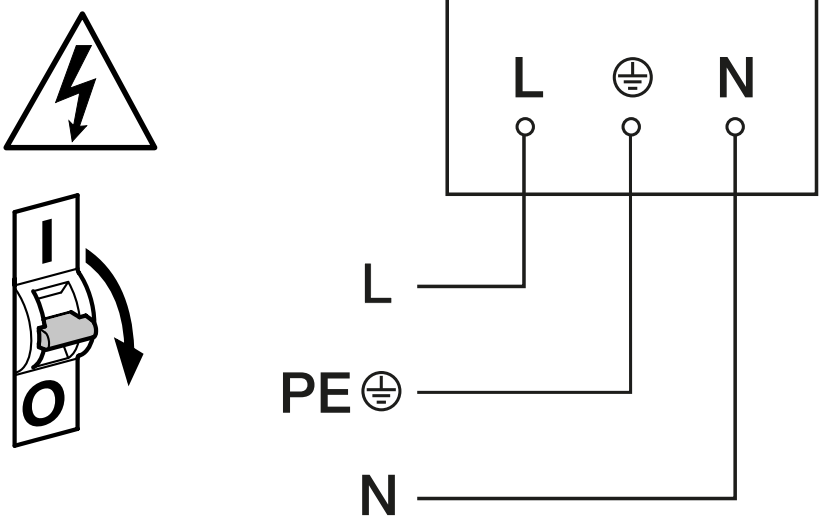

Сетевой провод состоит из 2 или 3 жил:

L = фаза (обычно черного, коричневого или серого цвета)
N = нулевой провод (чаще всего синий)
PE = провод заземления (зеленый/желтый)

Изделие также может быть подключено электрически после сетевого выключателя, если обеспечено постоянное включение сетевого выключателя.

Источник света этого прожектора не подлежит замене. При необходимости замены источника света (например, в конце его срока службы), необходимо заменить весь прожектор.

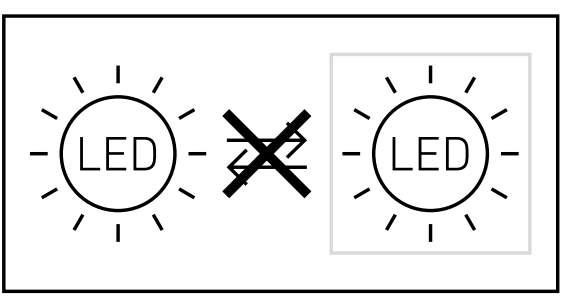

5. Монтаж



Опасность из-за удара электрическим током!

Прикосновение к токопроводящим деталям может приводить к удару электрическим током, ожогам или летальному исходу.

- Отключить электричество и прервать подачу напряжения.
- Проверить отсутствие напряжения индикатором напряжения.
- Обеспечить, что напряжение не подается.

Опасность имущественного ущерба!

Замена соединительных кабелей может приводить к короткому замыканию.

- Идентифицировать соединительные кабели.
- Корректно подсоединить соединительные кабели.

Подготовка монтажа

- Проверить все конструктивные детали на предмет повреждения. При повреждениях не включать продукт.
- Выбрать подходящее место для монтажа.
  - С учетом радиуса действия.
  - С учетом регистрации движений.
  - Без вибраций.
  - Зона охвата свободна от препятствий.
  - Не во взрывоопасных зонах.
  - Не на легко возгораемых поверхностях.
  - Не смотреть на источник света с небольшого расстояния (< 30 см).
  - На удалении не менее 50 см от других светодиодных светильников.

Дальность действия, настенный монтаж

5.1

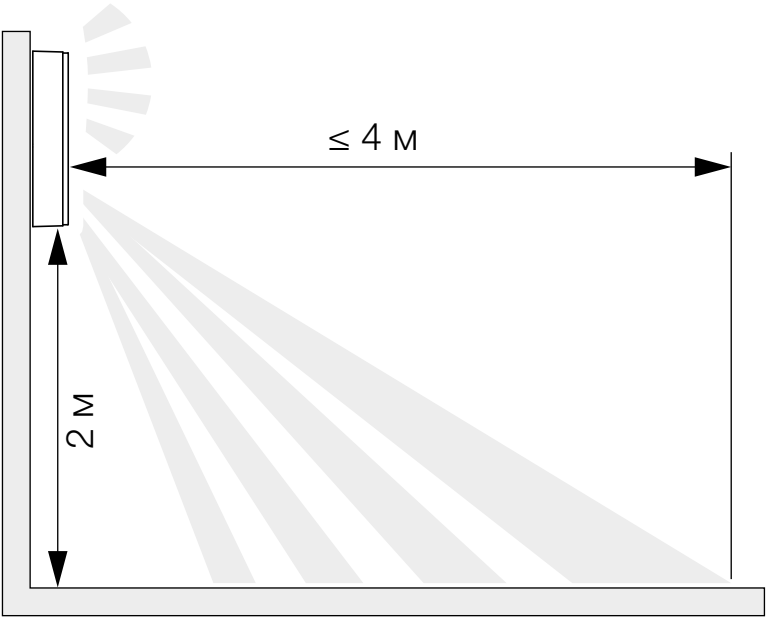

Дальность действия, потолочный монтаж

5.2

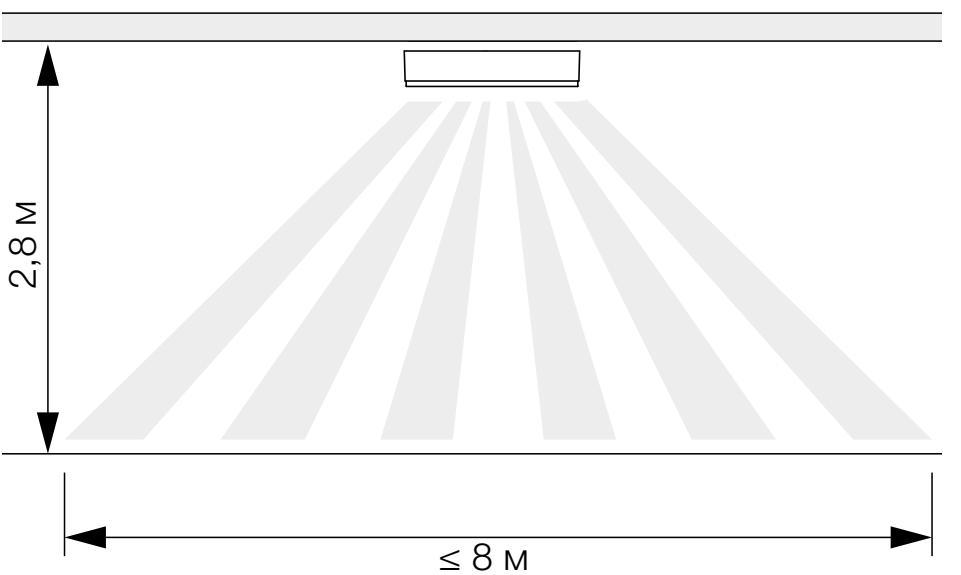

Регистрация движения сбоку относительно направления движения, монтаж на стене

5.3

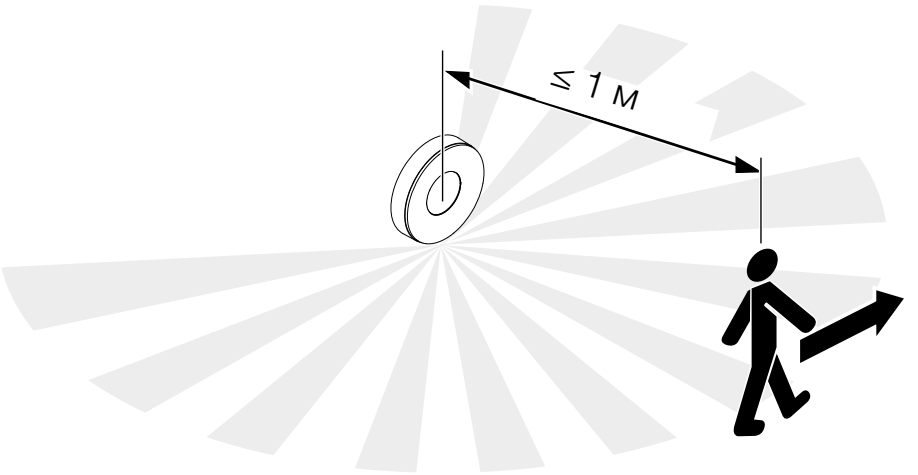

Регистрация движения по направлению движения, монтаж на стене

5.4

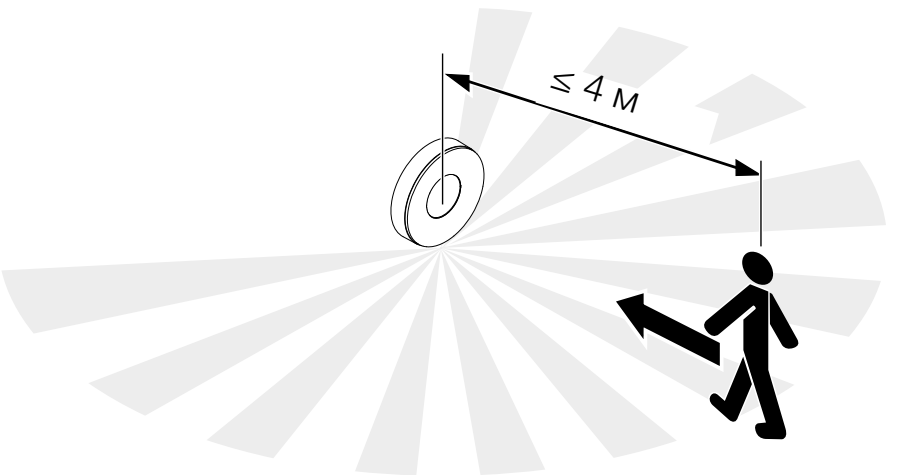

Регистрация движения сбоку относительно направления движения, потолочный монтаж

5.5

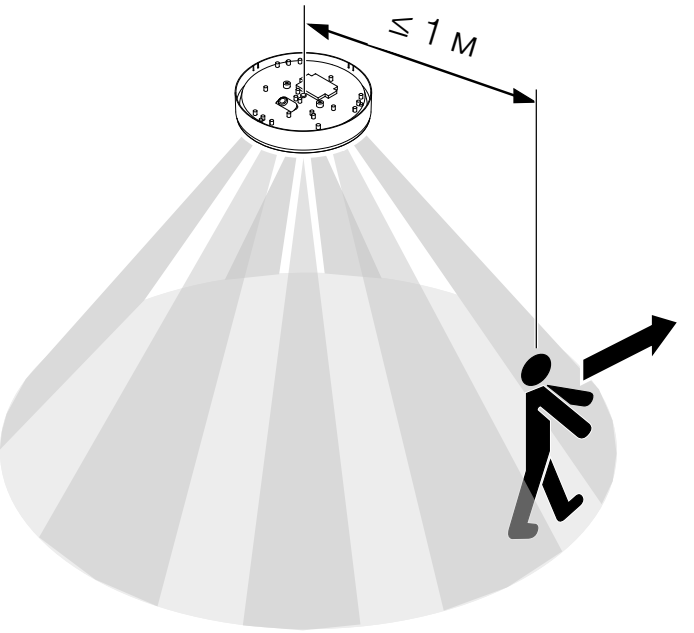

Регистрация движения по направлению движения, потолочный монтаж

5.6

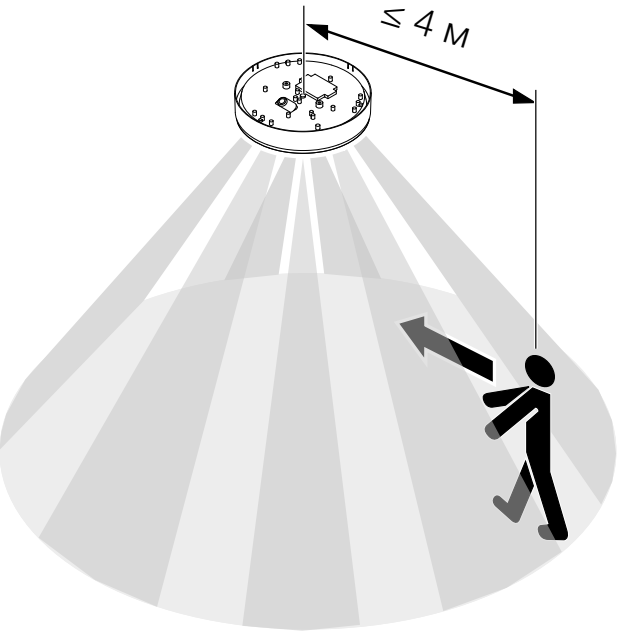

Порядок монтажа

5.7

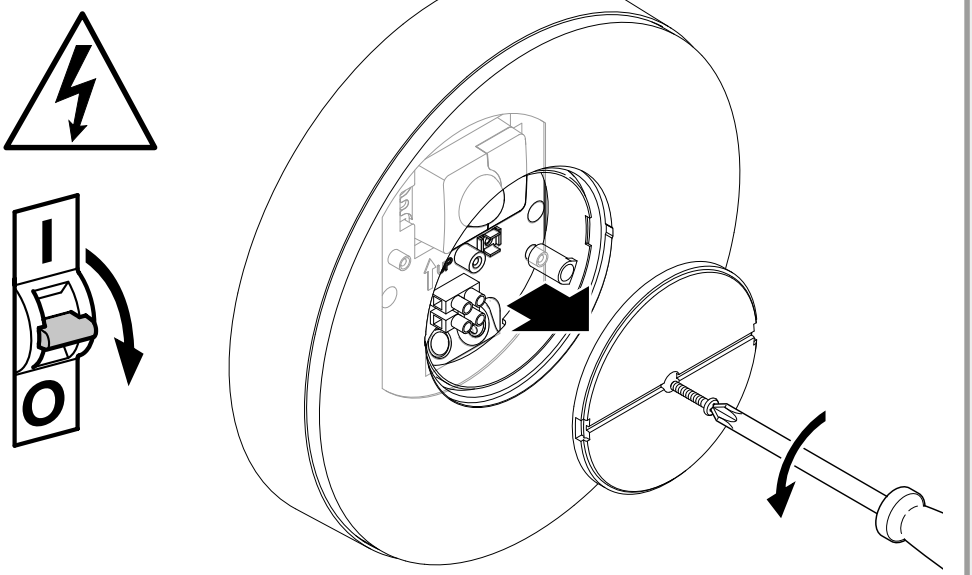

- Проверить, отключена ли подача напряжения.
- Отпустить крепежный винт.
- Открутить плафон.

5.8

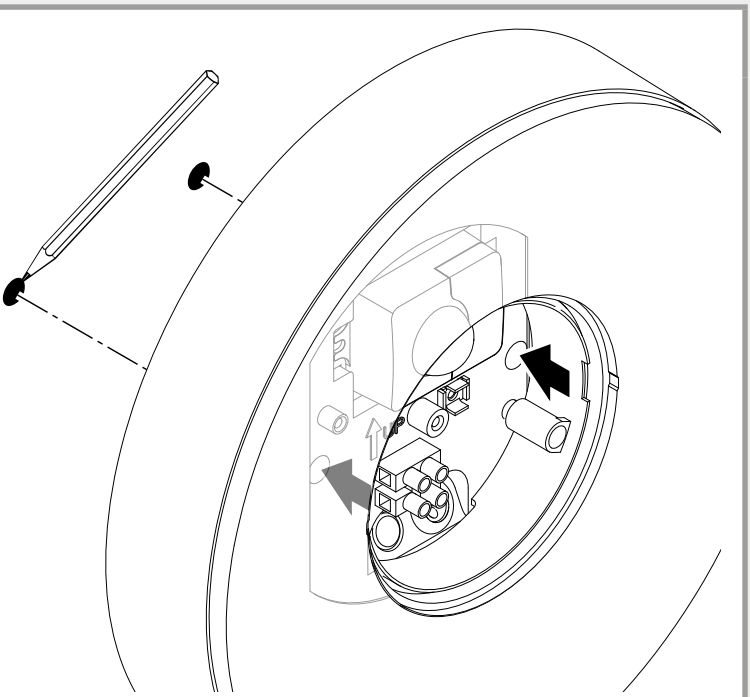

- Наметить отверстия для сверления.

5.9

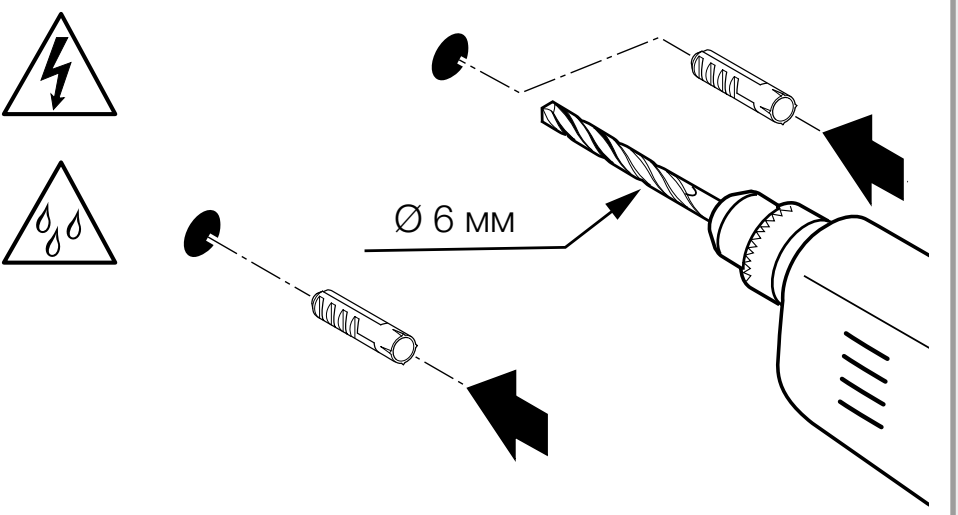

- Просверлить отверстия (ø 6 мм) и вставить дюбели.

5.10

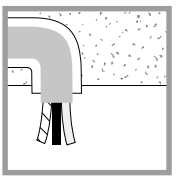

- Прикрутить светодиодный светильник при подводе кабеля скрытой проводкой.

5.11

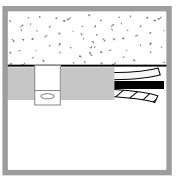

- Прикрутить светодиодный светильник при подводе кабеля отрытой проводкой.

5.12

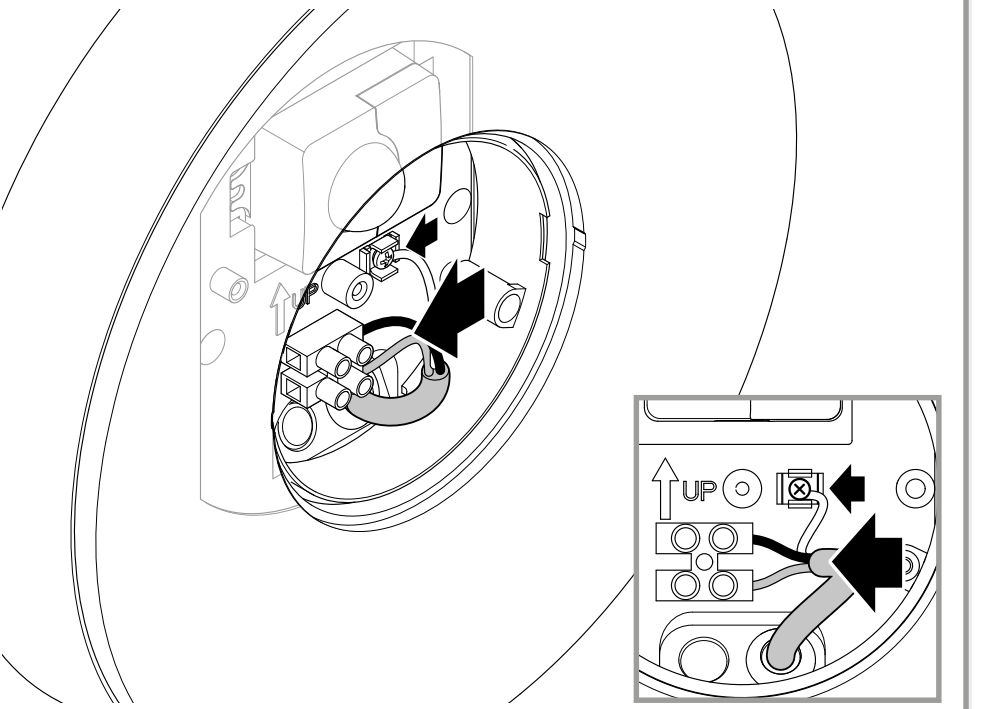

- Подключить сетевой провод согласно схеме соединений.

 „4. Электрическое подключение“

5.13

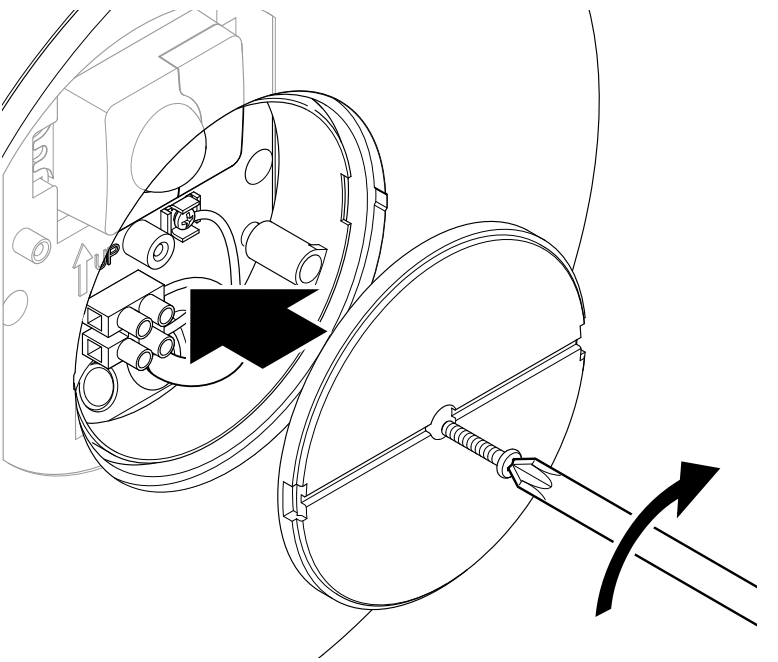

- Прикрутить плафон.

5.14

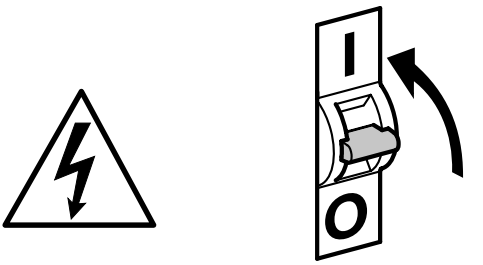

- Включить электропитание.

5.15

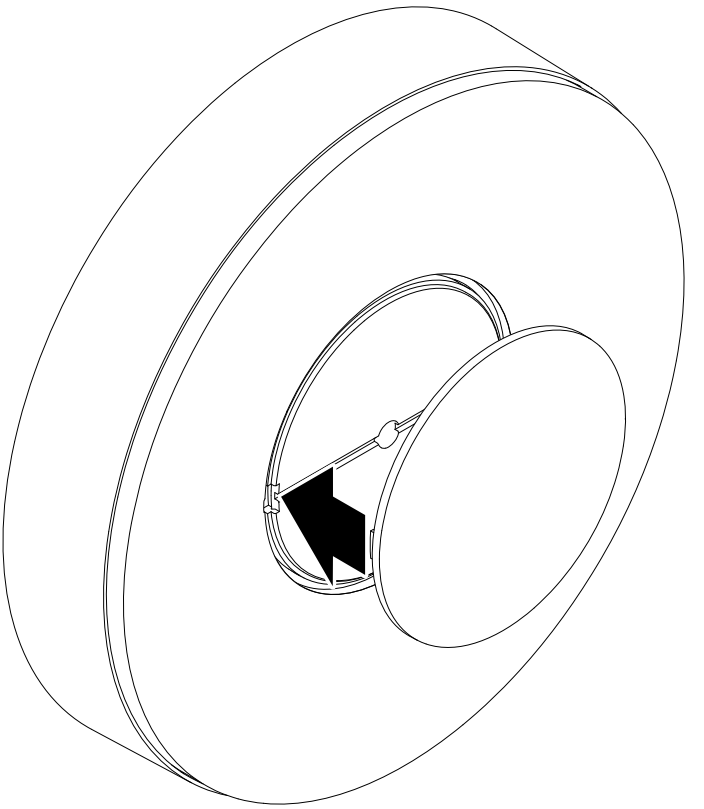

- Надеть наружный плафон.
- Выполнить регулировки с помощью приложения (только SC-вариант).

„6. Эксплуатация“

6. Эксплуатация

Функции можно отрегулировать для вариантов SC. Для вариантов C функции действуют только в комбинации с продуктом с сенсором Bluetooth.

Регулировка функций выполняется с помощью приложения Steinel Connect.

Приложение Steinel Connect
Для конфигурации светильника с помощью смартфона или планшета необходимо скачать приложение STEINEL Connect из AppStore. Необходим смартфон или планшет с Bluetooth.

Android

iOS

Функции, которые могут настраиваться посредством приложения Steinel Connect:
- Регулировка времени.
- Установка дальности действия.
- Установка сумеречного включения.
- Функция базовой яркости.
- Возможность регулировки уровня основного освещения / базовой яркости.
- Расширенная установка дальности действия.
- Объединение в группу.
- Установка сумеречного порога посредством обучения.

Указание:
Для исключения неправильных срабатываний необходимо соблюдать расстояние не менее 3 м до маршрутизатора WLAN и точек доступа.

Заводские настройки (состояние при поставке)

Радиус действия:	**макс.**
Время включения основного освещения:	**10 сек.**
Регулировка времени базовой яркости:	**1 мин.**
Установка сумеречного порога:	**2 000 лк**
Уровень регулировки базовой яркости:	**50%**

Пуск/прерывание напряжения
При отключении сетевого напряжения настройки и текущее рабочее состояние светодиодного светильника сохраняются. При восстановлении подачи сетевого напряжения они восстанавливаются.

Установка радиуса действия (чувствительности)
Под понятием "радиус действия" понимают почти кругообразный диаметр на земле, который при монтаже на высоте 2 м образует зону обнаружения.
– установка на макс. = макс. радиус действия (4 м)
– установка на мин. = мин. радиус действия (1 м)

Время включения
Время (продолжительность включения) может быть установлено плавно в диапазоне от прим. 5 сек. до макс. 60 мин. Каждое обнаруженное движение снова включает свет.

Указание:
После каждого отключения прибора обнаружение нового движения прерывается прим. на 1 секунду. Затем прибор может снова включать свет при движении. При регулировке зоны обнаружения и при проведении эксплуатационного теста рекомендуется устанавливать наиболее короткое время.

Установка сумеречного включения
Порог срабатывания (наступление сумерек) можно установить плавно от прим. 2 до 2 000 лк.
☼ = режим дневного освещения (независимо от яркости)
☾ = режим сумеречного включения (ок. 2 лк)

При установке зоны обнаружения и при проведении эксплуатационного теста при дневном свете регулятор должен быть установлен на ☼.

Подсветка
Яркость подсветки можно установить от 1% до 50%. Продолжительность базовой яркости можно установить плавно от 10 до 30 минут или на всю ночь.

Основное освещение
Яркость основного освещения можно установить от 50% до 100%.

Группировка
Можно использовать прибор как отдельный светильник или объединить несколько светильников в группы посредством радиокоммуникации. Все светильники, которые назначены в одну группу, действуют согласно групповым параметрам, заданным в приложении Steinel Connect. Радиус действия можно отрегулировать индивидуально для всех участников группы.

Fade Time
С помощью Fade Time можно отрегулировать кривую яркости при включении и выключении (1сек. - 3сек.).

Функция соседства

Функцию соседства можно активировать или деактивировать посредством приложения Steinel Connect. При этом соседние группы назначаются активной группе светильников. Группа слушает сигналы включения назначенной ей соседней группы и соответственно переключает настройки на основное освещение или базовую яркость.

7. Техническое обслуживание и уход

Изделие не требует технического обслуживания.

Опасность из-за удара электрическим током!

Попадание воды на токопроводящие детали может приводить к удару электрическим током, ожогам или летальному исходу.

- Чистить изделие только в сухом состоянии.

Опасность имущественного ущерба!
Неправильные чистящие средства могут повредить изделие.

- Чистить изделие слегка увлажненной тряпкой без чистящих средств.

Важно: Рабочее изделие заменить нельзя.

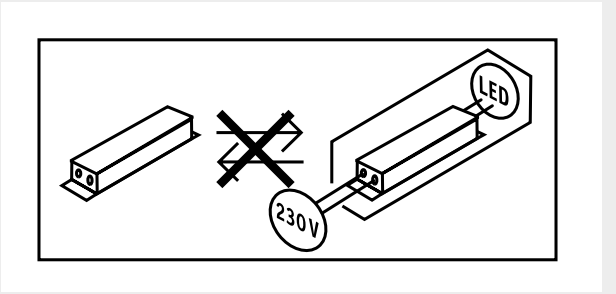

8. Утилизация

Электроприборы, комплектующие и упаковку следует направлять на экологичную вторичную переработку.

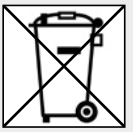

Не выбрасывать электроприборы в бытовые отходы!

Только для стран ЕС:
Согласно действующей Европейской директиве по отработанному электрическому и электронному оборудованию и ее реализации в национальных законодательствах отработанные электроприборы должны собираться отдельно и направляться на экологичную вторичную переработку.

9. Сертификат соответствия

Настоящим компания STEINEL GmbH заявляет, что радиоаппаратура типа RS 200 SC/C отвечает требованиям директивы 2014/53/EU.
Полный текст сертификата соответствия ЕС доступен по следующему адресу в Интернете: www.steinel.de.

10. Гарантия производителя

Данное изделие производства Steinel было с особым вниманием изготовлено и испытано на работоспособность и безопасность эксплуатации соответственно действующим инструкциям, а потом подвергнуто выборочному контролю качества. Фирма STEINEL гарантирует высокое качество и надежную работу изделия. Гарантийный срок эксплуатации составляет 36 месяцев со дня продажи изделия. Фирма обязуется устранить недостатки, которые возникли вследствие дефекта материала или конструкции. Дефекты устраняются путем ремонта изделия либо заменой неисправных деталей по усмотрению фирмы. Гарантийный срок эксплуатации не распространяется на повреждения и дефекты, возникшие в результате износа деталей, ненадлежащей эксплуатации и ухода.

Фирма не несет ответственности за материальный ущерб третьих лиц, нанесенный в процессе эксплуатации изделия. Гарантия предоставляется только в том случае, если изделие в собранном и упакованном виде с кратким описанием неисправности было отправлено вместе с приложенным кассовым чеком или квитанцией (с датой продажи и печатью торгового предприятия) по адресу сервисной мастерской.

Ремонтный сервис: по истечении гарантийного срока или при наличии неполадок, исключающих гарантию, обратитесь в ближайшее сервисное предприятие, чтобы получить информацию о возможности ремонта.

3 ГОДА ГАРАНТИИ ПРОИЗВОДИТЕЛЯ

11. Технические данные

- Габариты (Ø x Г): *263 × 53 мм*
- Сетевое напряжение: *220-240 В, 50/60 Гц*
- Потребляемая мощность (P_{on}): *17,1 Вт*
- Standby (сеть) (P_{net}) *0,50 Вт*
- Standby сенсора RS 200 SC (P_{sb}): *0,50 Вт*
- Световой поток (360°): *1165 лм*
- Эффективность: *68 лм/Вт*
- Температура цвета: *3 000 K (теплый белый)*
- Коэффициент цветопередачи: $R_a = 80$
- Средний расчетный срок службы: *L70B50 при 25°C: >36 000 ч*
- Консистенция цвета SDCM: *Начальное значение: 6*
- Распределение силы света:

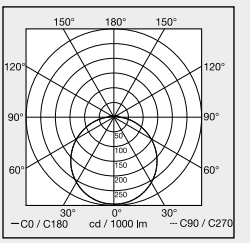

- ВЧ-техника: 5,8 ГГц (регистрирует малейшие движения независимо от температуры)
- Угол охвата RS 200 SC: *360° при угле раскрытия 160°*
- Мощность сигнала: *ок. 1 мВт*
- Радиус действия RS 200 SC: *Ø 1-8 м*
- Регулировка времени RS 200 SC: *5 сек. - 30 мин.*
- Установка сумеречного порога RS 200 SC: *2-2000 лк*
- Вид защиты: *IP 54*
- Класс защиты: *I*
- Температура окружающей среды: *от -20 до +40°C*
- Класс энергоэффективности: *Данное изделие содержит источник света класса энергоэффективности „E“.*
- Мощность передатчика Bluetooth: 5 дБм / 3 мВт
- Частота Bluetooth: 2,4-2,48 ГГц

12. Устранение сбоев

Изделие без напряжения.

– Предохранитель не включен или неисправен.
  - Включить предохранитель.
  - Заменить неисправный предохранитель.
– Обрыв кабеля.
  - Проверить провод индикатором напряжения.
– Короткое замыкание на сетевом проводе.
  - Проверить соединения.
– Выключен возможно имеющийся сетевой выключатель
  - Включить сетевой выключатель.

Изделие не включается.

– Неправильно выбрана установка сумеречного включения.
  - Заново отрегулировать установку сумеречного включения.
– Сетевой выключатель ВЫКЛ.
  - Настроить сетевой выключатель.
– Предохранитель не включен или неисправен.
  - Включить предохранитель.
  - Заменить неисправный предохранитель.
– Для минимизации помех быстрые движения игнорируются или установлена слишком малая зона обнаружения или установлена не корректно.
  - Проверить зону обнаружения и отрегулировать.
– Источник света неисправен.
  - Источник света не подлежит замене. Заменить изделие полностью.

Изделие не выключается.

– Постоянное движение в зоне обнаружения.
  - Проверить зону обнаружения.
  - При необходимости ограничить зону охвата или изменить.

Нежелательное включение изделия.

– Изделие установлено не полностью стационарно.
  - Зафиксировать изделие.
– Движение было, однако, наблюдатель его не распознал (движение за стеной, движение небольшого объекта в непосредственной близости к светильнику и пр.)
  - Проверить зону обнаружения.
  - При необходимости ограничить зону охвата или изменить.

Съдържание

1.	За този документ	3
2.	Общи указания за безопасност	3
3.	Описание на устройството	4
4.	Електрическо свързване	9
5.	Монтаж	10
6.	Функция	20
7.	Грижа и поддръжка	23
8.	Отстраняване	24
9.	Декларация за съответствие	24
10.	Гаранция от производителя	25
11.	Технически данни	26
12.	Отстраняване на повреди	27

1. За този документ

– Всички права запазени. Препечатване, дори откъслечно, само с наше разрешение.
– Запазваме си правото за промени, които служат на техническото развитие.



Предупреждение за опасности!



Предупреждение за опасности от ел. ток!



Предупреждение за опасности от вода!

2. Общи указания за безопасност



Опасност при неспазване на упътването за употреба!

Това упътване съдържа важна информация за безопасното боравене с уреда. Особено внимание се посочва към възможните опасности. Неспазването може да доведе до смърт или тежки наранявания.

- Упътването да се чете внимателно.
- Указанията за безопасност да се спазват.
- Да се съхранява на достъпно място.

– Работата с електрически ток може да доведе до опасни ситуации. Допирът до части, провеждащи ток, може да доведе до електрически шок, изгаряния или смърт.
– Работата по мрежовото напрежение е допустима само от квалифициран персонал.
– Да се спазват съответните държавни предписания за свързване и монтаж (напр. DE: VDE 0100, AT: ÖVE-ÖNORM E8001-1, CH: SEV 1000).
– Използвайте само оригинални резервни части!

3. Описание на устройството

Употреба по предназначение RS 200 SC
- Сензорна LED-лампа с активен датчик за движение.
- Монтаж на стената и таван.
- На закрито и открито. Поради чувствително засичане по-слабо подходяща за външно използване.

Употреба по предназначение RS 200 C
- LED-лампа.
- Монтаж на стената и таван.
- На закрито и открито.

Функционален принцип RS 200 SC
- Високочестотният радарен сензор излъчва високочестотни електромагнитни вълни (5,8 GHz) и засича ехото, рефлектирано от предмети.
- Промяната в ехото на телата при движение се преобразува електронно и автоматично включва LED-лампата.
- Засичане на движение е възможно също през врати, стъкла и тънки стени.
- Възможно е засичане и на най-малки движения.
- Без погрешни включвания поради топлинни източници и температурни аномалии.
- Областта на засичане на сензора може много точно да бъде ограничена с настройки на обхвата в мобилно приложение и интернет-страница.

Сведение:
Мощността на високочестотния сензор е около 1 mW - това е само една 1000-на част от мощността на мобилен телефон или микровълнова печка.

Функционален принцип RS 200 C
Версиите C могат да се свързват в мрежа с други сензори през Bluetooth, за да се постигне разширение на обхвата. Те предават засечените сигнали (присъствие и осветеност) по Bluetooth. Управлението в свързания сензор се извършва през друг интерфейс.

Съдържание на комплекта

3.1

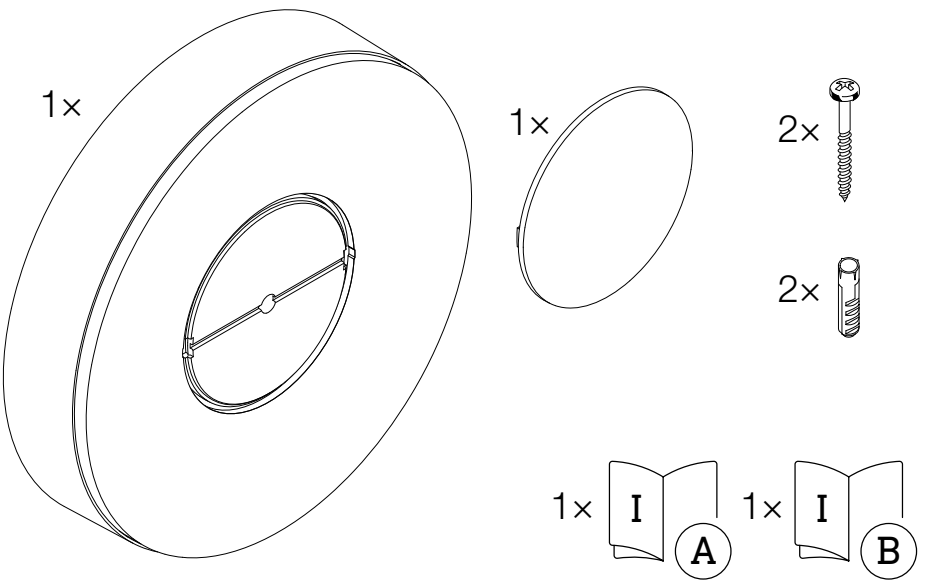

– 1 LED-лампа
– 1 външен капак
– 2 винта
– 2 дюбела
– 1 данни за безопасност (A)
– 1 Quick-Start-Guide (B)

Размери

3.2

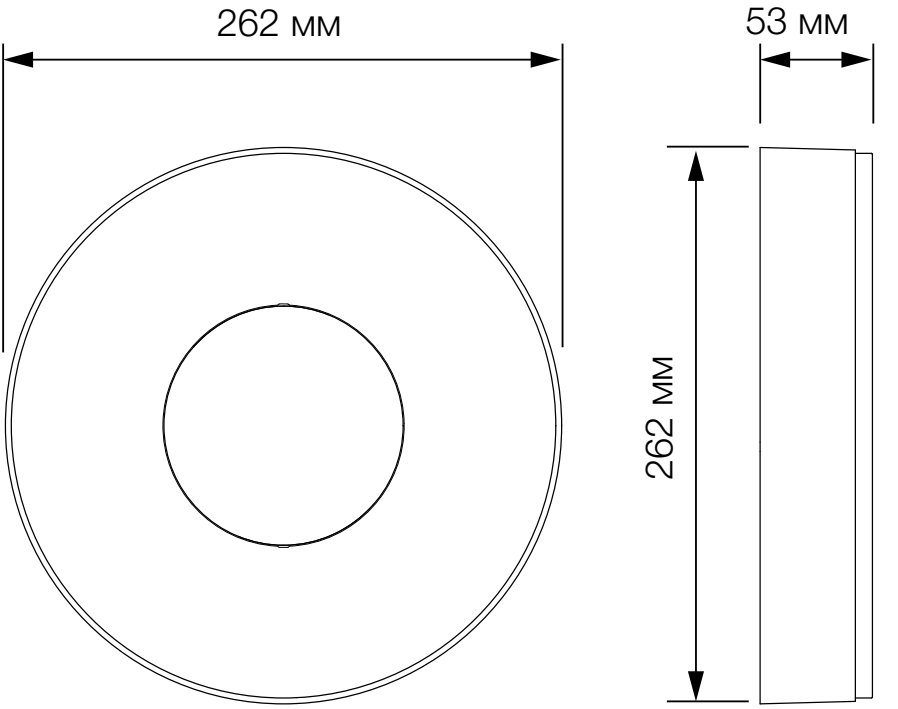

Преглед на уреда

3.3

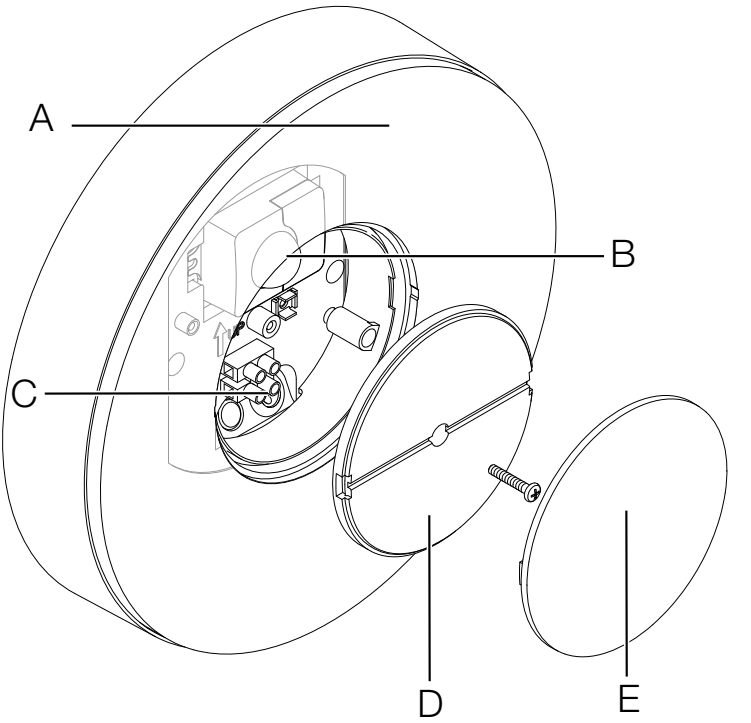

A LED-лампа
B Сензор (само модел SC)
C Клема за свързване
D Капак
E Външен капак

Крива на разпределение на светлината

3.4

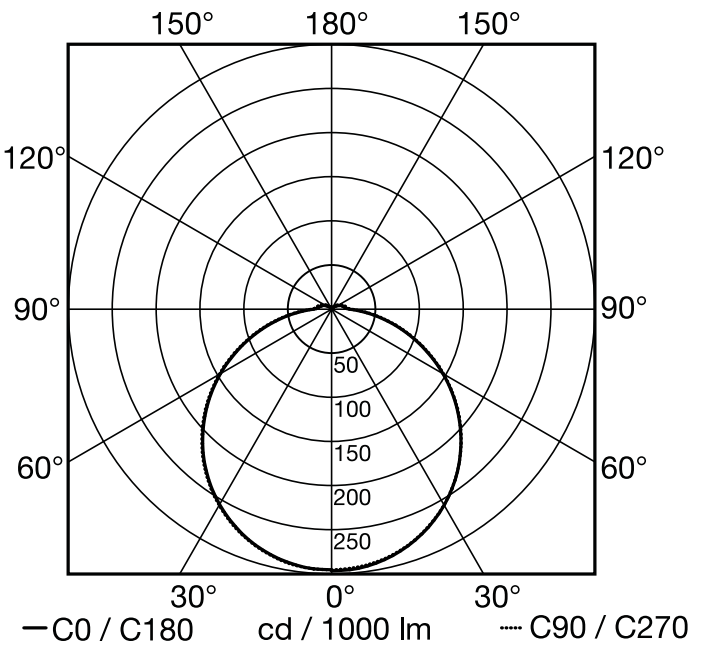

4. Електрическо свързване

Схема на свързване

4.1

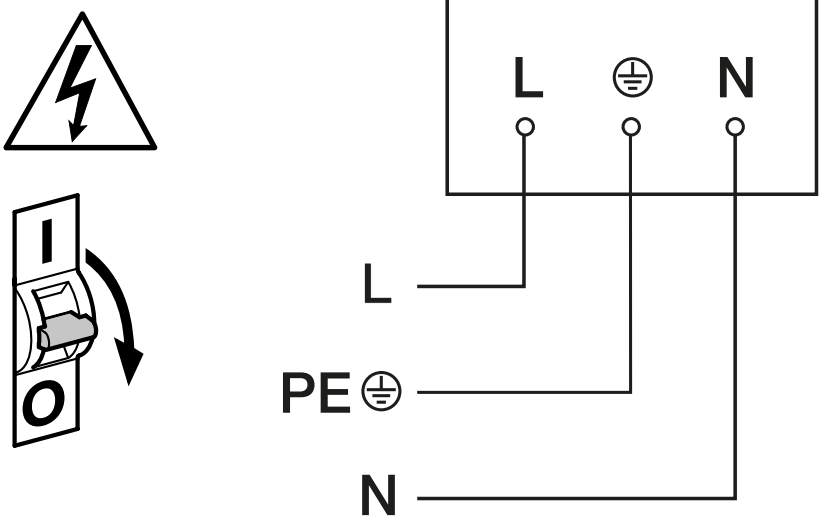

Кабелът съдържа 2 до 3 проводника:

L = фаза (обикновено черен, кафяв или сив)
N = нула (обикновено син)
PE = заземяващ проводник (зелен/жълт)

Уредът също може да бъде електрически свързан след прекъсвач, ако се гарантира, че прекъсвачът ще е включен постоянно.

Светлинният източник на тази лампа е незаменяем; ако се наложи замяната му (напр. след края на живота му), цялата лампа трябва да се замени.

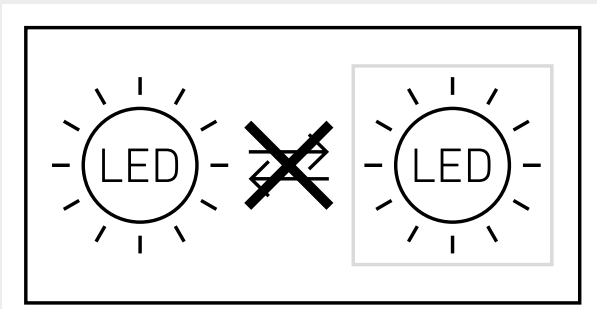

5. Монтаж



Опасност от електрически ток!

Допирът до части, провеждащи ток, може да доведе до електрически шок, изгаряния или смърт.

- Токът да се изключи и напрежението да се прекъсне.
- Да се провери с уред за измерване на напрежението.
- Да се осигури прекъсването на напрежението.

Опасност от щети!

Размяна на полюсите може да доведе до късо съединение.

- Проводниците да се идентифицират.
- Проводниците да се свържат правилно.

Подготовка за монтаж

- Всички части да се проверят за щети. При повреди продуктът да не се пуска в експлоатация.
- Да се избере подходящо място за монтаж.
  - Съобразявайки се с обхвата.
  - Съобразявайки се със засичането на движение.
  - Стабилно.
  - В обхвата няма препятствия.
  - Не в зони с опасност от експлозии.
  - Не върху леснозапалими повърхности.
  - Да не се гледа в светлината отблизо (< 30 см).
  - Поне 50 cm разстояние до други LED-лампи.

Обхват при монтаж на стена

5.1

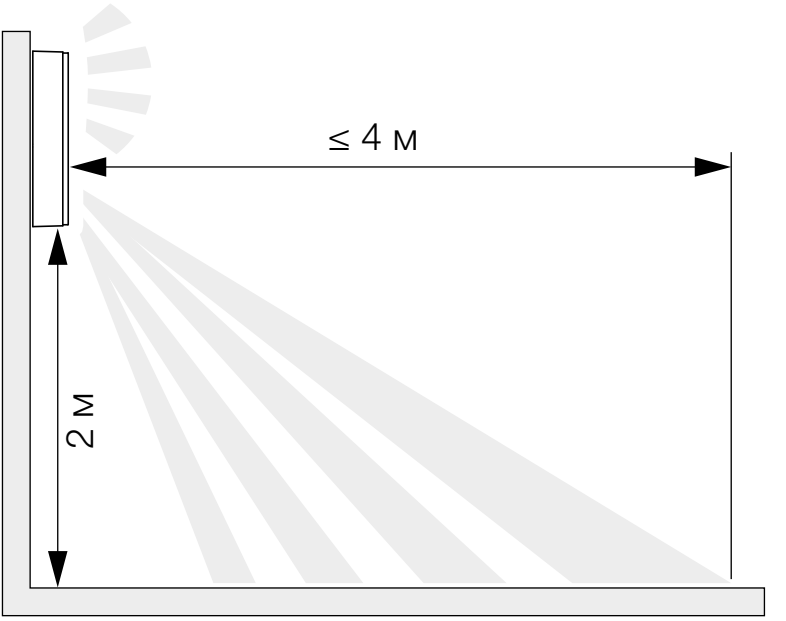

Обхват при монтаж на таван

5.2

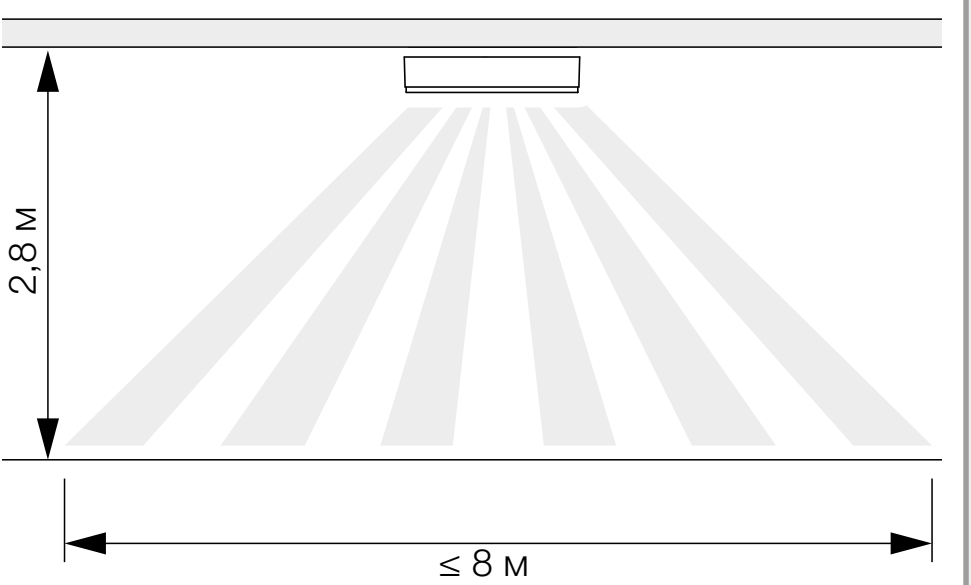

Засичане странично спрямо посоката на движение монтаж на стена

5.3

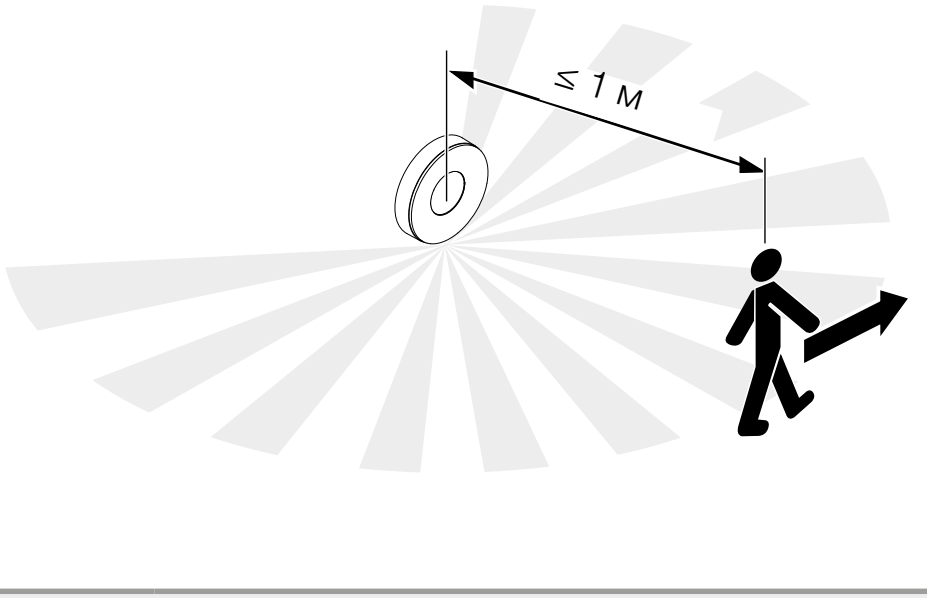

Засичане по посоката на движение монтаж на стена

5.4

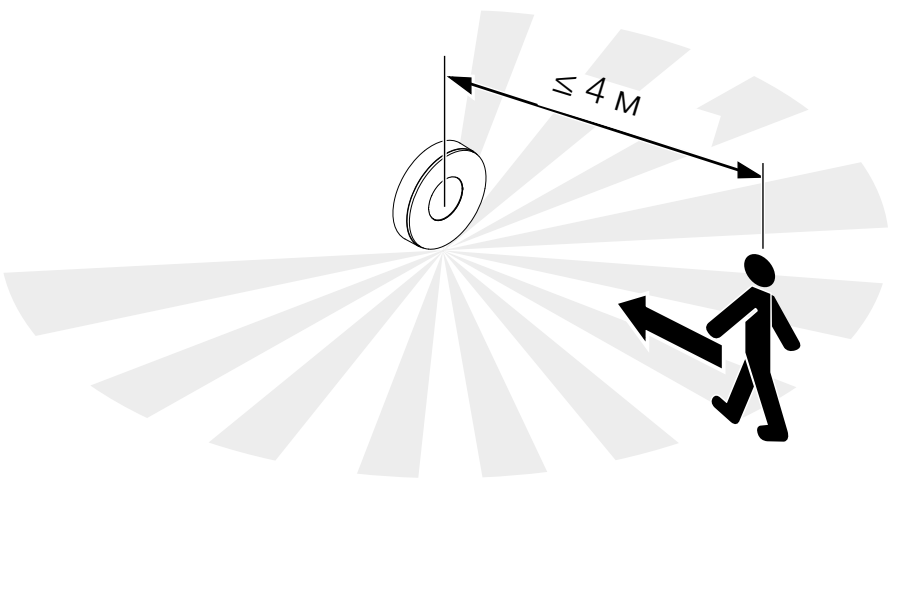

Засичане странично спрямо посоката на движение монтаж на таван

5.5

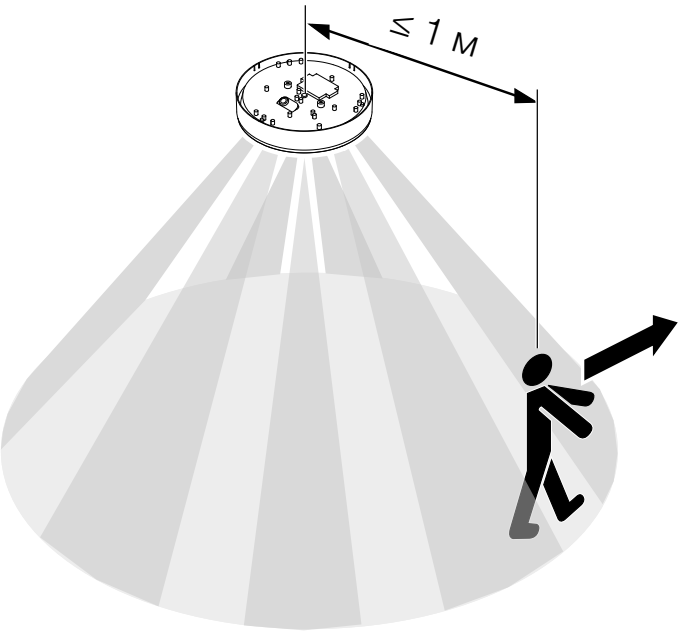

Засичане по посоката на движение монтаж на таван

5.6

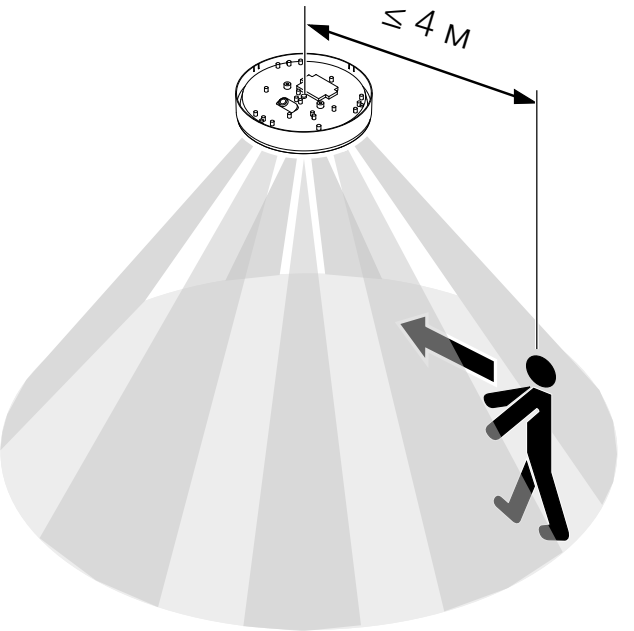

Последователност за монтаж

5.7

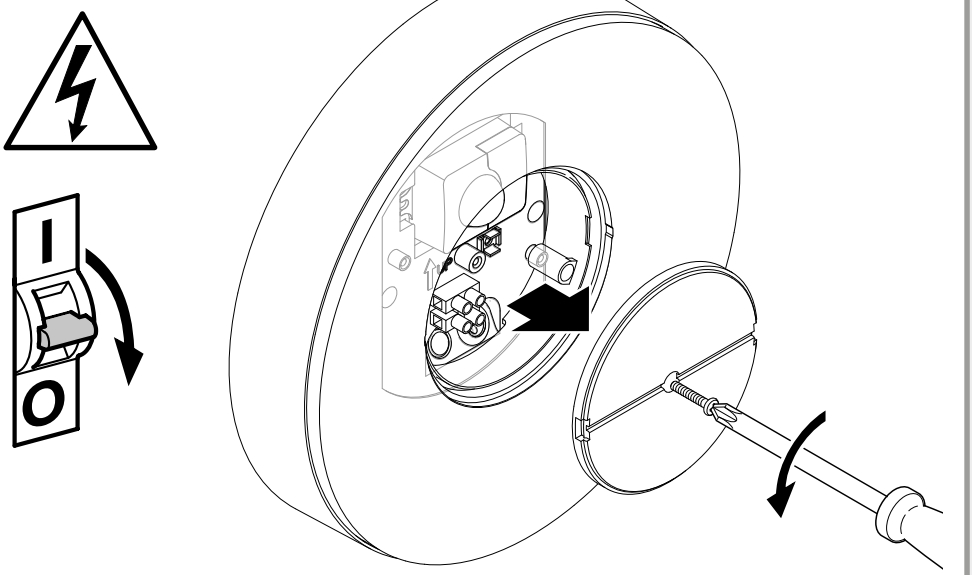

- Да се провери дали напрежението е прекъснато.
- Обезопасителният винт да се отвинти.
- Капакът да се развинти.

5.8

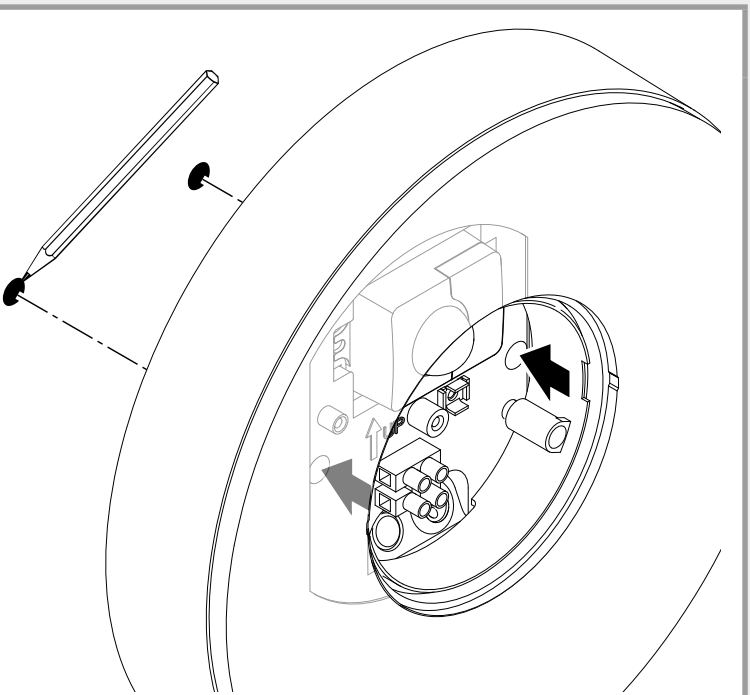

- Да се маркират местата за пробиване.

5.9

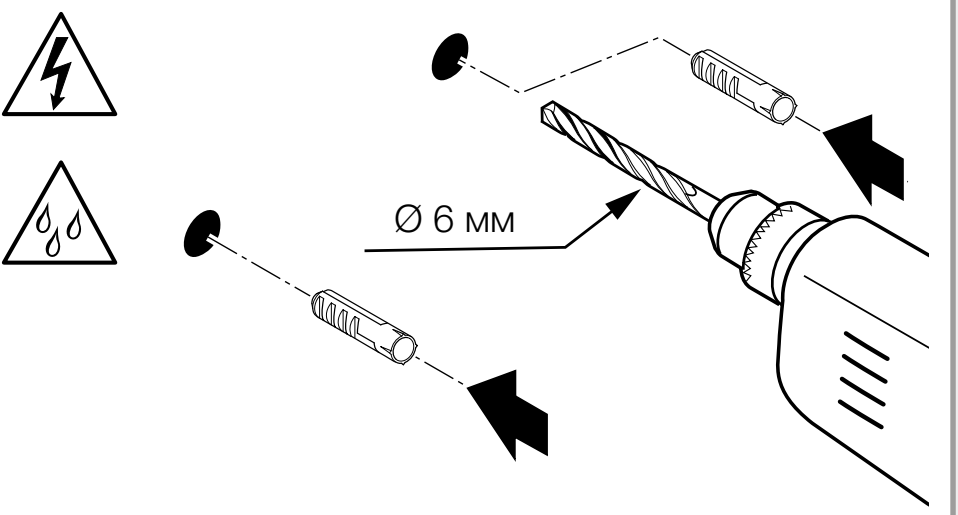

- Да се пробият дупките (ø 6 мм) и да се поставят дюбелите.

5.10

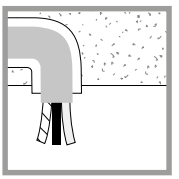

- LED-лампата при скрит кабел да се завинти.

5.11

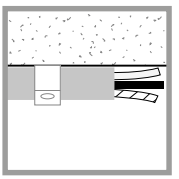

- LED-лампата при открит кабел да се завинти.

5.12

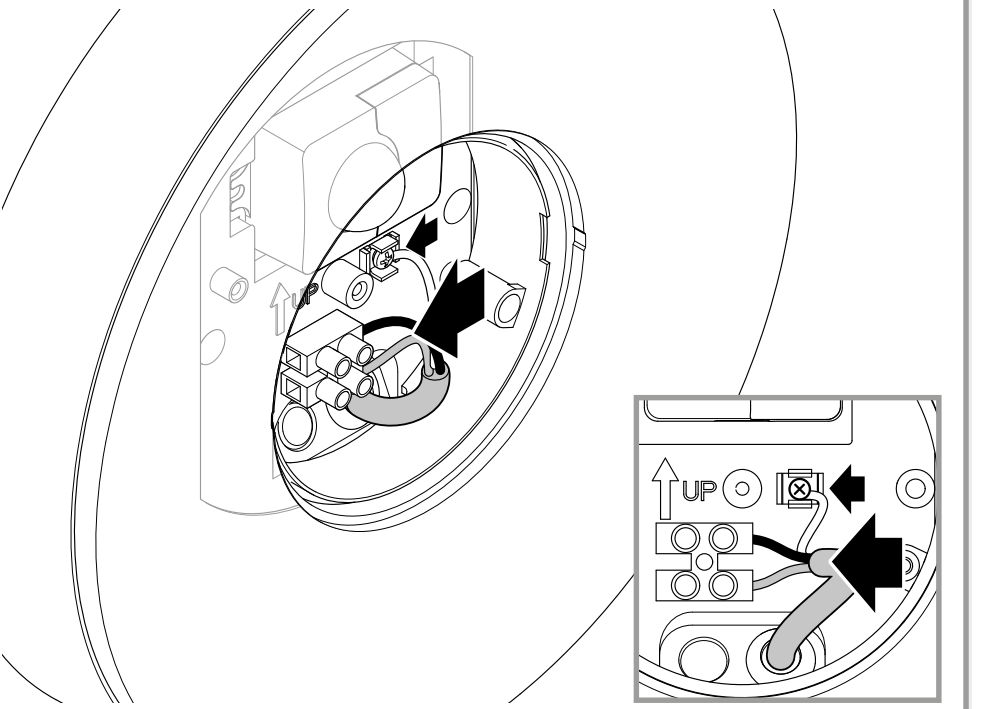

- Мрежовият кабел да се свърже според схемата.
□ „4. Електрическо свързване“

5.13

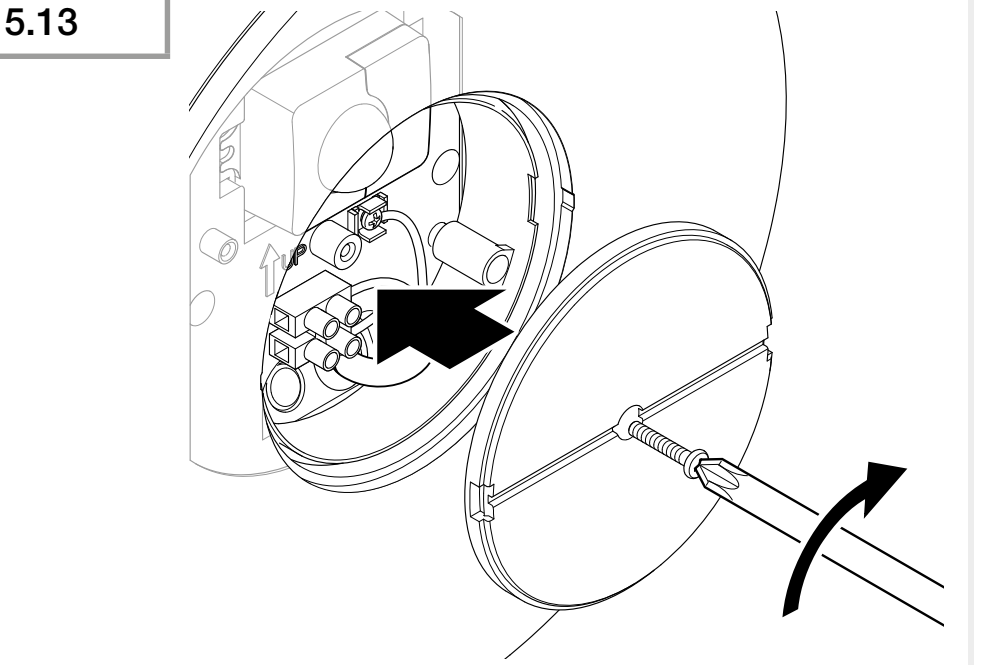

- Капакът да се завинти.

5.14

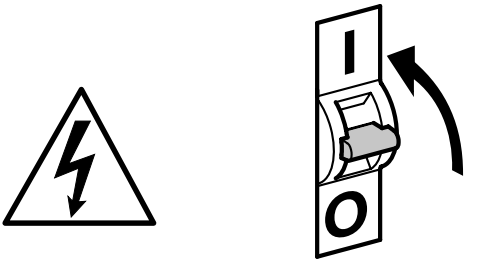

- Електрозахранването да се включи.

5.15

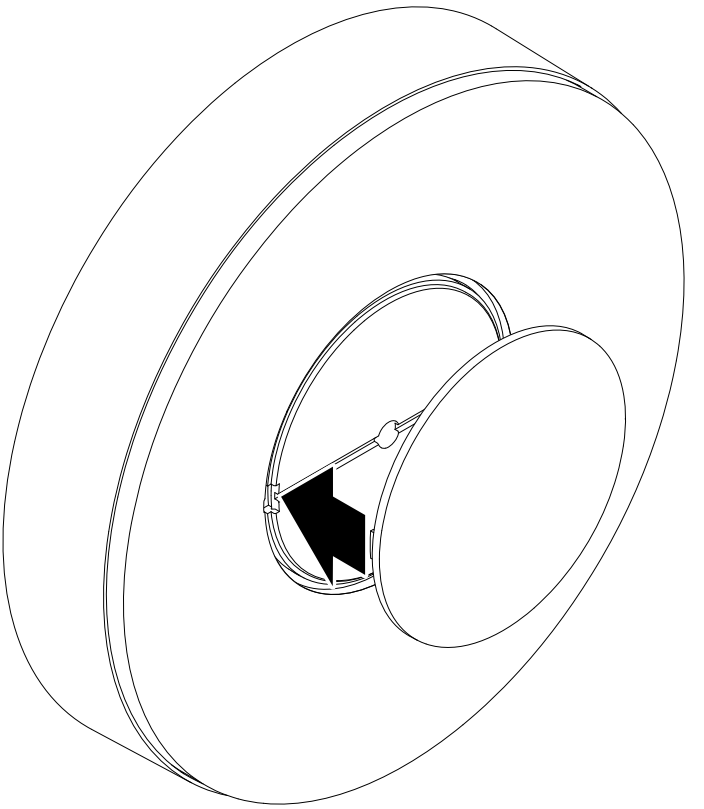

- Външният капак да се постави.
- Да се направят настройки с приложението (само SC).

 „6. Функция“

6. Функция

Функциите се регулират за версиите SC.
За версиите C функциите са достъпни само в комбинация със сензорен продукт с Bluetooth.

Функциите се регулират през Steinel Connect App.

Steinel Connect App
За конфигуриране на лампата със смартфон или таблет трябва да свалите приложението STEINEL Connect App от Вашия магазин за приложения. Необходим е смартфон или таблет с Bluetooth.

Android

iOS

Следните функции се регулират през Steinel Connect App:
- Настройка на времето.
- Настройка на обхвата.
- Настройка на светлочувствителността.
- Функция базово осветление.
- Регулиране ниво на основна / базова светлина
- Разширена настройка на обхвата.
- Свързаност в група.
- Настройка на светлочувствителността с Teach-In.

Сведение:
Трябва да се спази минимално разстояние от 3 m до WLAN-рутери и Access Points, за да се избегнат дефекти във функционалността.

Заводски настройки (първоначално състояние)

Обхват:	**макс.**
Настройка на времето основна светлина:	**10 сек.**
Настройка на времето базово осветление:	**1 мин.**
Настройка на светлочувствителността:	**2 000 лукса**
Базово осветление ниво на димиране:	**50 %**

Start-Up/прекъсване на напрежението
При прекъсване на напрежението, настройките и актуалното състояние на LED-лампата се запаметяват. При възобновяване на напрежението, те се възстановяват.

Настройка на обхвата (чувствителност)
Понятието обхват визира приблизително кръглата област на пода, която се образува при монтаж на височина 2 м.
– настройка на максимум = макс. обхват (4 м)
– настройка на минимум = мин. обхват (1 м)

Настройка на времето
Времето (забавяне на изключването) може да се регулира безстепенно от около 5 секунди до макс. 60 минути. Всяко засечено движение включва светлината отново.

Сведение:
След всяко изключване на уреда засичането на ново движение е невъзможно за около 1 секунда. След това уредът отново може да включи светлина при движение.
При настройка на обхвата и за проверка на функциите се препоръчва да бъде избран най-краткия интервал.

Настройка на светлочувствителността
Осветеността на задействане (мрак) може да се регулира безстепенно от около 2-2 000 лукса.
☼ = дневен режим (независимо от осветеността)
☾ = режим при настъпваща тъмнина (около 2 лукса)

При настройка на обхвата и при проверка на функциите на дневна светлина регулаторът трябва да е на ☼.

Базово осветление
Силата на базовата светлина може да се регулира между 1 % и 50 %.
Продължителността на базовата светлина може да се регулира безстепенно между 10 минути и 30 минути или да се включи за цяла нощ.

Главна светлина
Силата на главното осветление може да се регулира между 50 % и 100 %.

Групи
Съществува възможност уредът да се използва като самостоятелна лампа или няколко лампи да бъдат включени в група, посредством радио-връзка. Всички лампи, принадлежащи към дадена група, реагират според параметрите на групата, зададени в Steinel Connect App. Обхватът може да се настройва индивидуално за всеки уред от групата.

Fade Time
С Fade Time е възможна настройка на кривата на димиране при включване и изключване (1 с - 3 с).

Функция "Съседни уреди"
С приложението Steinel Connect App може да се активира или деактивира функцията за съседни уреди. При това групите от съседи се присвояват на активната група лампи. Групата следи за включващи сигнали от присвоената група съседи и според настройките включва главната или основната светлина.

7. Грижа и поддръжка

Уредът не се нуждае от поддръжка.

Опасност от електрически ток!

Контактът на вода с части, провеждащи ток, може да доведе до електрически шок, изгаряния или смърт.
- Уредът да се почиства само сух.

Опасност от щети!
При използване на погрешен почистващ препарат уредът може да бъде повреден.
- Уредът да се почиства с леко влажна кърпа, без почистващ препарат.

Важно: уредът е незаменяем.

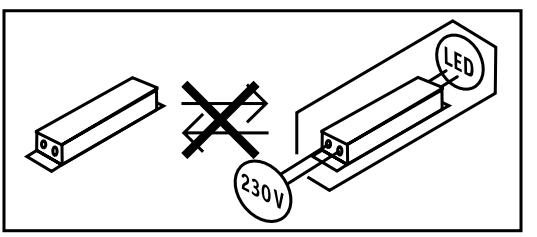

8. Отстраняване

Електроуреди, принадлежности и опаковки трябва да бъдат рециклирани, с цел опазване на околната среда.



Не изхвърляйте електроуреди с общите домашни отпадъци!

Само за страни от ЕС:
Според действащата Директива на ЕС за стари електронни и електроуреди и транспонирането ѝ в национално право, електроуреди, които повече не могат да бъдат употребявани, трябва да бъдат разделно събирани и рециклирани, с цел опазване на околната среда.

9. Декларация за съответствие

STEINEL GmbH декларира, че типът на радио-системата RS 200 SC/C отговаря на Директивата 2014/53/ЕС. Пълният текст на декларацията за съвместимост със законодателството на ЕС е на разположение на интернет-адрес: www.steinel.de

10. Гаранция от производителя

Този продукт на Steinel е произведен с найголямо старание, проверен е за функционалност и безопасност, според действащите разпоредби, след което е подложен на качествен контрол, на принципа на случайния избор. STEINEL гарантира перфектна изработка и функции. Гаранцията е с продължителност 36 месеца и започва от деня на покупката. Ние отстраняваме дефекти, причинени от грешки в производството или качеството на материала, ремонтирайки или заменяйки дефектните части, по наш избор. Гаранцията не важи за щети по износващи се части, както и за щети и дефекти, получени в резултат на неправилна употреба или поддръжка. Последващи щети на чужди предмети са изключени от гаранцията.

Гаранцията е валидна само, ако неразглобеният уред бъде изпратен на съответния сервиз, добре опакован и придружен от кратко описание на дефекта, касова бележка или фактура (дата на покупка и печат на търговец).

Ремонтен сервиз:
След изтичане на гаранцията или при дефекти, непокрити от гаранцията, попитайте в найблизкия заводски сервиз за възможностите за ремонт.

3 ГОДИНИ ГАРАНЦИЯ ОТ ПРОИЗВОДИТЕЛ

11. Технически данни

- Размери (Ø × Д): *263 × 53 mm*
- Напрежение: *220-240 V, 50/60 Hz*
- Консумирана мощност (P_{on}): *17,1 W*
- Standby мрежа (P_{net}): *0,50 W*
- Standby сензор RS 200 SC (P_{sb}): *0,50 W*
- Светлинен поток (360°): *1.165 lm*
- Ефективност: *68 lm/W*
- Температура на цвета: *3.000 K (*топло бяло*)*
- Индекс на цветовото отражение: $R_a = 80$
- Средна продължителност на живот:
  L70B50 при 25°C: >36.000 часа
- Консистенция на цвета SDCM: *начална стойност: 6*
- Разпределение на светлината:

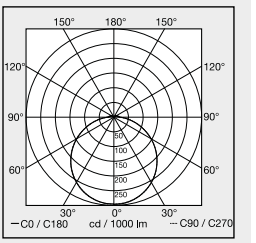

- Високочестотна техника: 5,8 GHz (реагира на най-малките движения, независимо от температурата)
- Ъгъл на отчитане RS 200 SC:
  360° с160° ъгъл на разтвор
- Излъчвана мощност: *около 1 mW*
- Обхват RS 200 SC: *Ø 1-8 m*
- Настройка на времето RS 200 SC: *5 s - 30 min*
- Настройка на светлочувствителността RS 200 SC:
  2-2.000 Lux
- Вид защита: *IP 54*
- Клас на защита: *I*
- Околна температура: *-20 до +40°C*
- Клас енергийна ефективност: *Този продукт притежава светлинен източник с клас на енергийна ефективност „E“.*
- Излъчваща мощност Bluetooth: 5 dBm/3 mW
- Честота Bluetooth: 2,4-2,48 GHz

12. Отстраняване на повреди

Уредът е без напрежение.

– Дефектен или изключен предпазител.
  • Предпазителят да се включи.
  • Дефектният предпазител да се замени.
– Прекъснат кабел.
  • Проводниците да се проверят с уред за напрежение.
– Късо съединение в мрежовия кабел.
  • Да се проверят връзките.
– Евентуален прекъсвач да се изключи.
  • Прекъсвачът да се включи.

Уредът не се включва.

– Настройката на светлочувствителността е погрешно направена.
  • Настройката на светлочувствителността да се направи наново.
– Прекъсвач ИЗКЛ.
  • Прекъсвачът да се настрои.
– Дефектен или изключен предпазител.
  • Предпазителят да се включи.
  • Дефектният предпазител да се замени.
– Бързи движения не се отчитат, за да се намалят прекъсванията, или е избран твърде малък или грешен обхват.
  • Обхватът да се провери и настрои.
– Дефектно осветително тяло.
  • Осветителното тяло не е заменяемо. Целият уред да се замени.

Уредът не се изключва.

– Продължаващо движение в обхвата.
  • Обхватът да се провери.
  • При необходимост обхватът да се ограничи или измени.

Уредът се включва произволно.

– Уредът не е монтиран стабилно.
  - Уредът да се монтира стабилно.
– Движението е останало скрито за наблюдателя (движение зад стена, движение на малък обект в непосредствена близост до лампата и т.н.).
  - Да се провери обхвата.
  - При необходимост обхватът да се ограничи или измени.

内容

1.	关于本文件	3
2.	一般安全性提示	3
3.	设备说明	4
4.	电气连接	9
5.	安装	10
6.	功能	20
7.	维护和保养	23
8.	废弃物处理	23
9.	一致性声明	24
10.	制造商担保	24
11.	技术参数	25
12.	故障排除	26

1. 关于本文件

- 版权所有。未经我方批准禁止翻印或摘录。
- 保留技术更改的权利。



危险警示！



警告电流危险！



警告水危险！

2. 一般安全性提示



不遵守使用说明书会发生危险！

本说明书中包含安全使用设备的重要信息。其中特别指出潜在的风险。不遵守使用说明可导致死亡或严重的人身伤害。

- 请仔细阅读使用说明。
- 遵守安全提示。
- 存放在随时可用的位置。

- 处理电流时可能造成危险情况！如果触碰到带电的零部件，可能会遭受电击，导致烧伤或死亡。
- 只允许具备相关资质的专业人员对电源电压进行操作。
- 请务必遵守各个国家的安装规定和接线条件 (比如，德国：VDE 0100；奥地利：ÖVE-ÖNORM E8001-1；瑞士：SEV 1000)。
- 只能使用原装备件。

3. 设备说明

RS 200 SC 的合规用途
- 配备主动式动作探测器的传感器 LED 灯。
- 壁装和天花板安装。
- 室内和室外区域。因探测灵敏，在室外区域仅可限制使用。

RS 200 C 的合规用途
- LED 灯。
- 壁装和天花板安装。
- 室内和室外区域。

RS 200 SC 的功能原理
- 高频/雷达动作探测器发射高频电磁波 (5.8 Ghz)，并探测被物体反射回来的回波。
- 随物体动作而变化的回波被转换成电子信号，接着自动开启 LED 灯。
- 也可以探测到较薄墙壁、门和玻璃后面的动作。
- 即使是最微小的动作，也能够探测到。
- 热源和温度波动不会致使错误切换。
- 传感器的探测范围可通过网页版操作界面和应用程序的作用距离设置精准设定。

提示：
HF 的高频感应器高频功率约为 1 mW – 仅相当于手机或微波炉发射功率的千分之一。

RS 200 C 的功能原理
C 系列通过蓝牙可以与其他传感器联网，从而扩大探测区域。它们通过蓝牙将收集到的信号（存在与否和亮度）转发出去。在传感器联网的情况下，控制其他接口。

供货范围

3.1

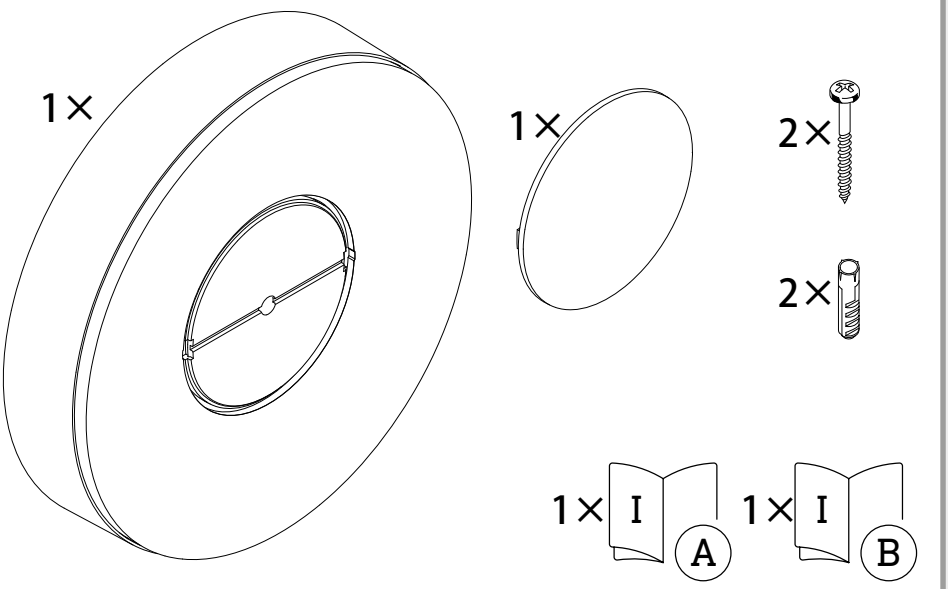

- 1 盏 LED 灯
- 1 个外部盖板
- 2 个螺栓
- 2 个膨胀螺钉
- 1 份安全数据单（A）
- 1 份快速启动指南（B）

产品尺寸

3.2

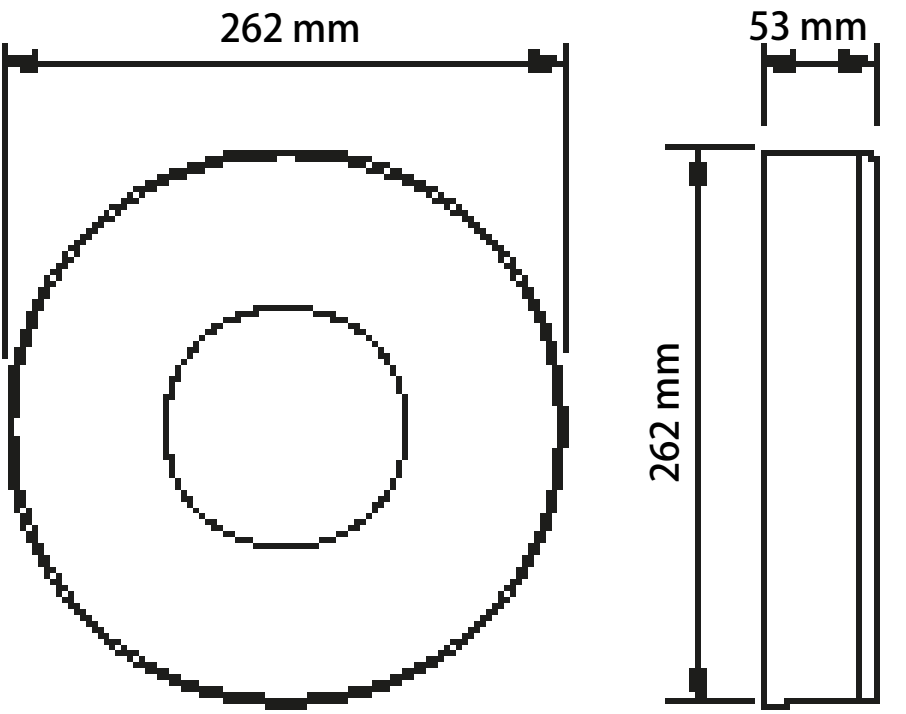

3.3

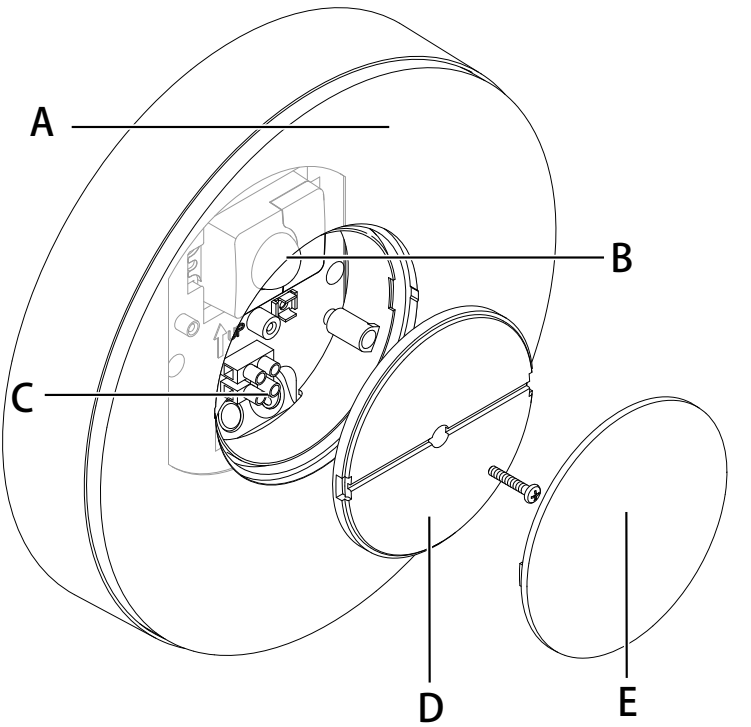

A LED 灯
B 传感器（仅限 SC 型号）
C 连接端子
D 盖罩
E 外部盖板

光分配曲线

3.4

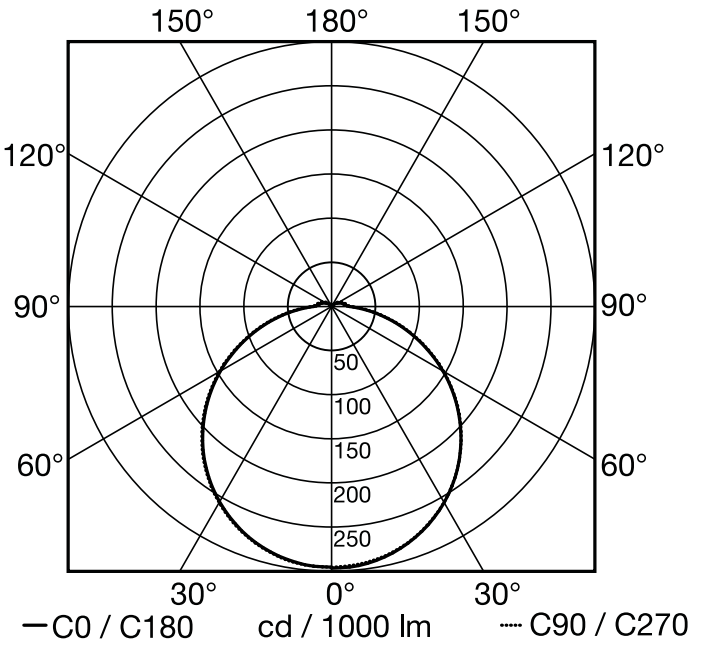
150°
180°
150°
120°
120°
90°
90°
60°
60°
50
100
150
200
250
30°
0°
30°
C0 / C180
cd / 1000 lm
C90 / C270

4. 电气连接

电路图

4.1

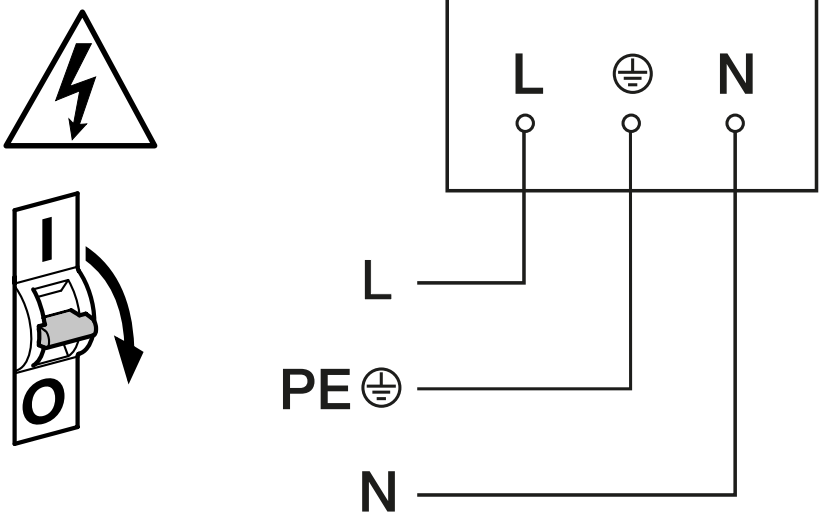

电源线由 2 到 3 芯电缆组成：
L = 相位（通常是黑色、棕色或灰色）
N = 零线（通常为蓝色）
PE = 地线（绿色/黄色）

该设备还可以通电连接到一个电源开关上，前提是该电源开关一直处于接通状态。

该灯的光源不能更换；如须更换光源 (如在其使用寿命结束时)，更换整个灯。

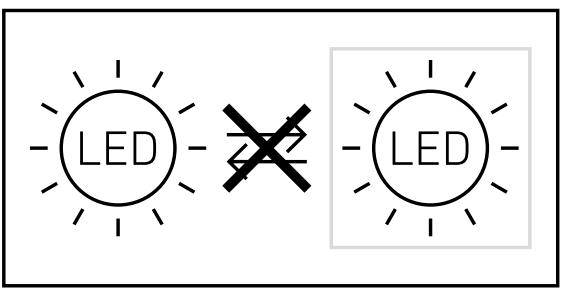

5. 安装



触电危险！

接触导电部件可能造成电击、燃烧或死亡。
- 切断电流并断开电源。
- 用试电笔检查是否存在电压。
- 确保电源保持中断状态。

存在财产损失风险！
混淆连接导线可能导致短路。
- 辨别连接导线。
- 正确连接接口导线。

安装准备
- 检查所有构件是否受损。损坏时禁止使用产品。
- 选择合适的安装地点。
  - 考虑检测范围。
  - 考虑移动检测。
  - 无振动且平稳。
  - 检测区域应没有障碍物。
  - 避免存在爆炸危险的区域。
  - 避免放在易燃的表面上。
  - 切勿近距离 (< 30 cm) 直视光源。
  - 与其他 LED 灯至少保持 50 cm 的距离。

壁装的作用距离

5.1

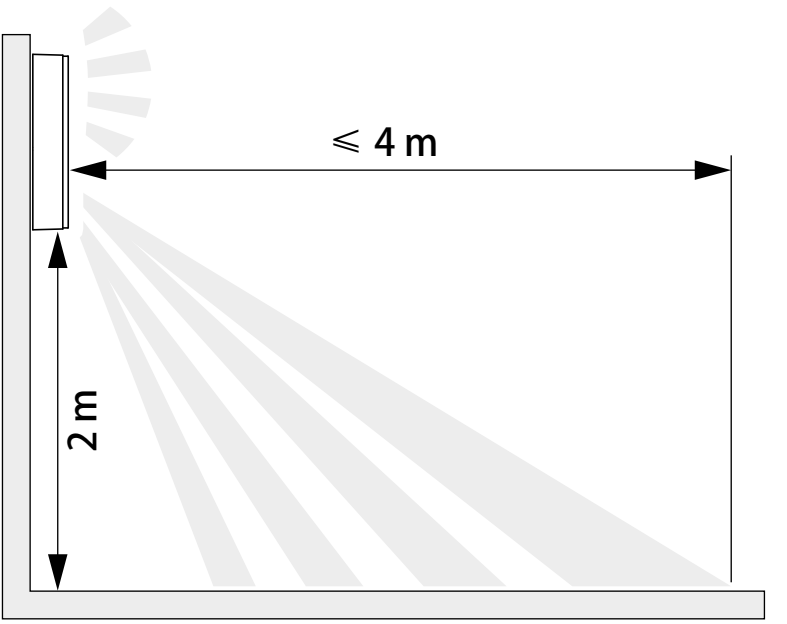

天花板安装的作用距离

5.2

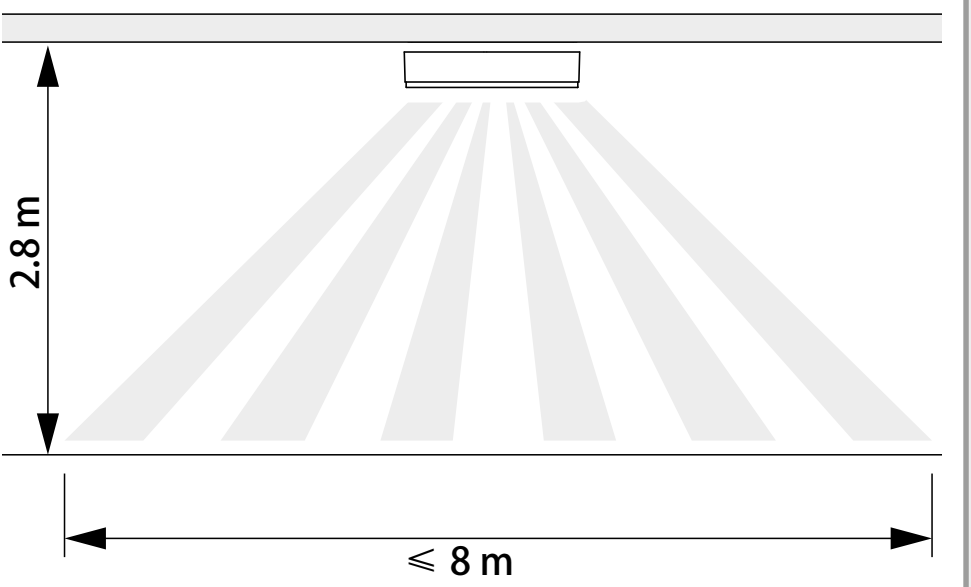

壁装 平行于行走方向的动作探测

5.3

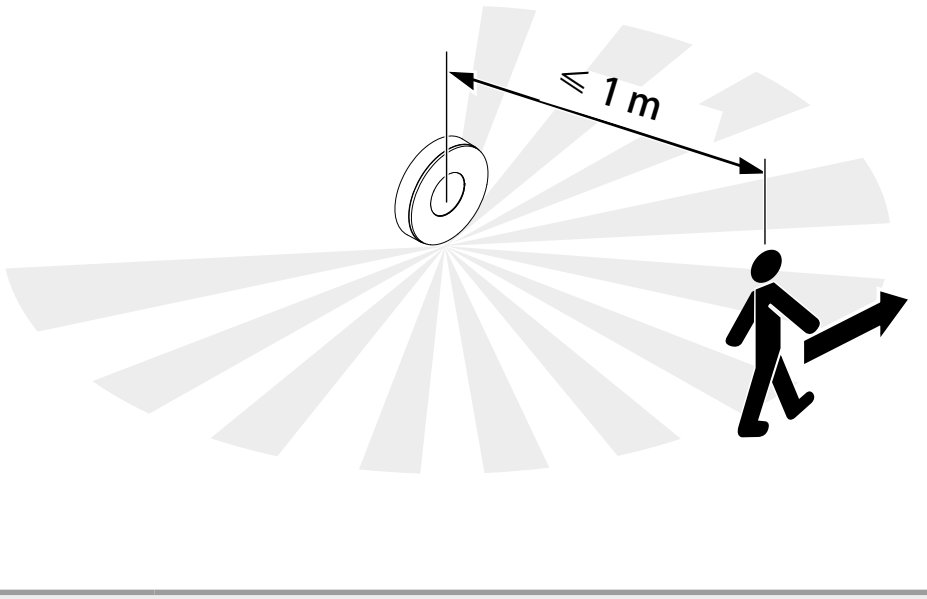

壁装 正对行走方向的动作探测

5.4

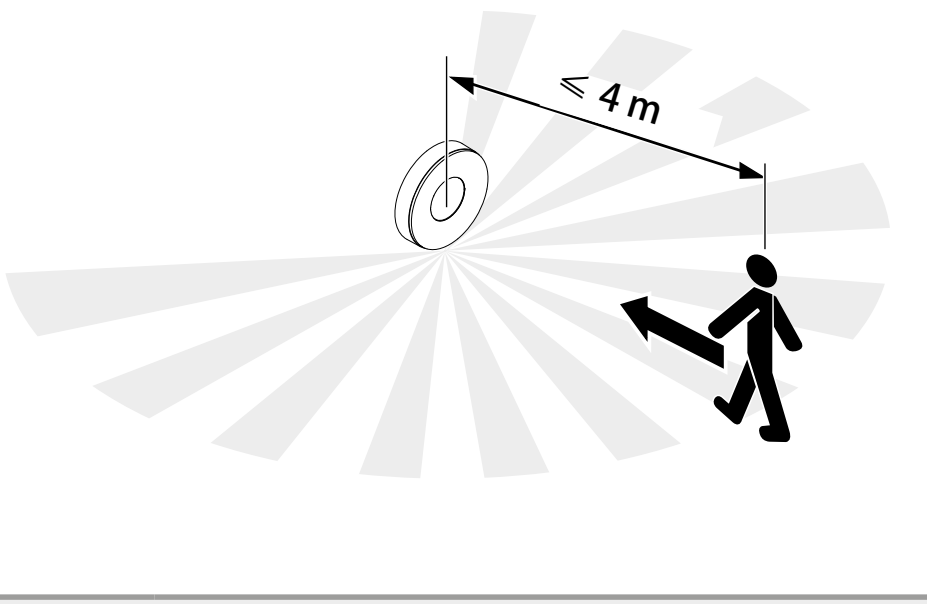

天花板安装 平行于行走方向的动作探测

5.5

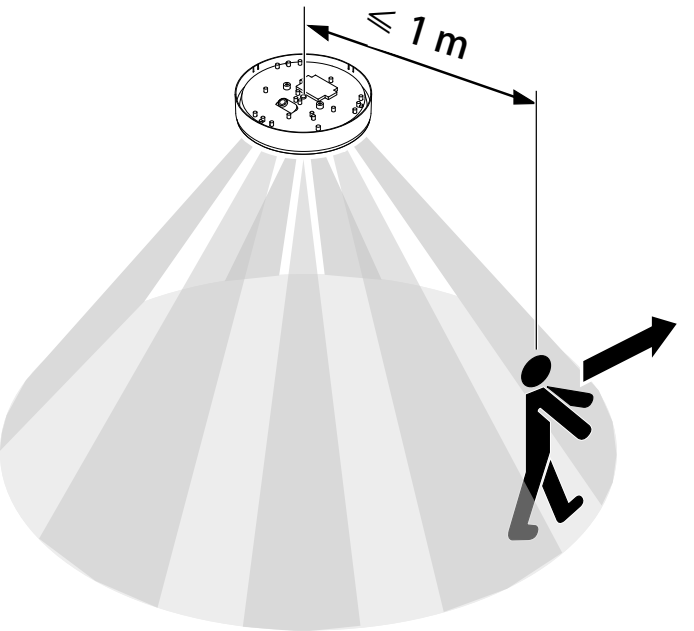

天花板安装 正对行走方向的动作探测

5.6

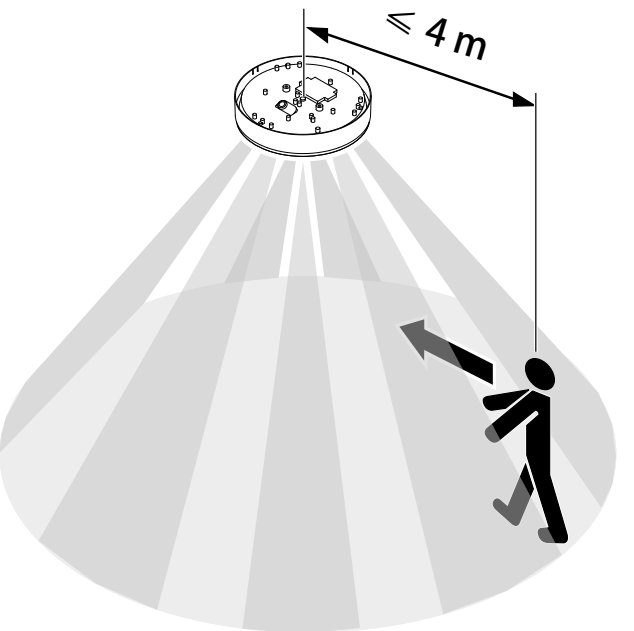

5.7

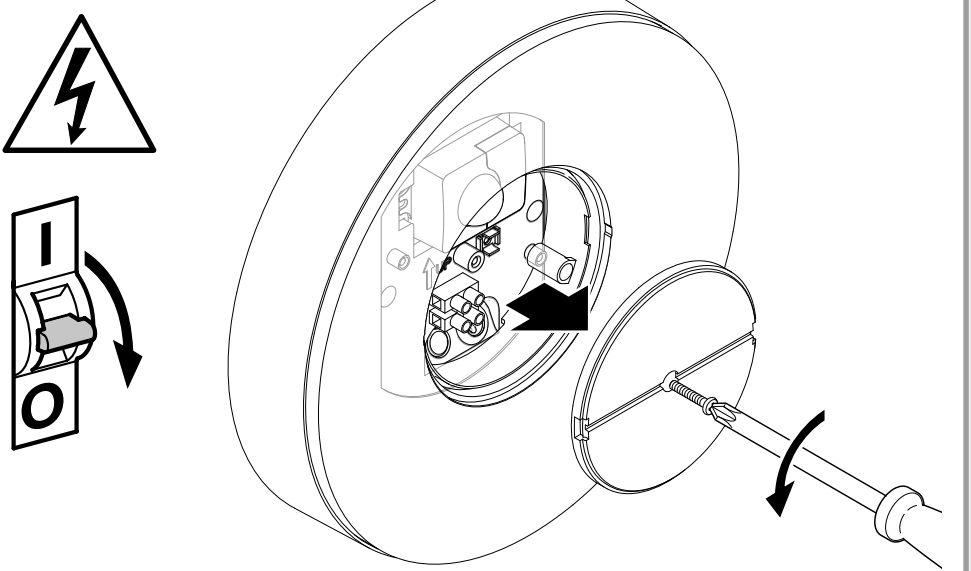

- 检查电源是否已切断。
- 松开止动螺栓。
- 拧出盖板的螺栓。

5.8

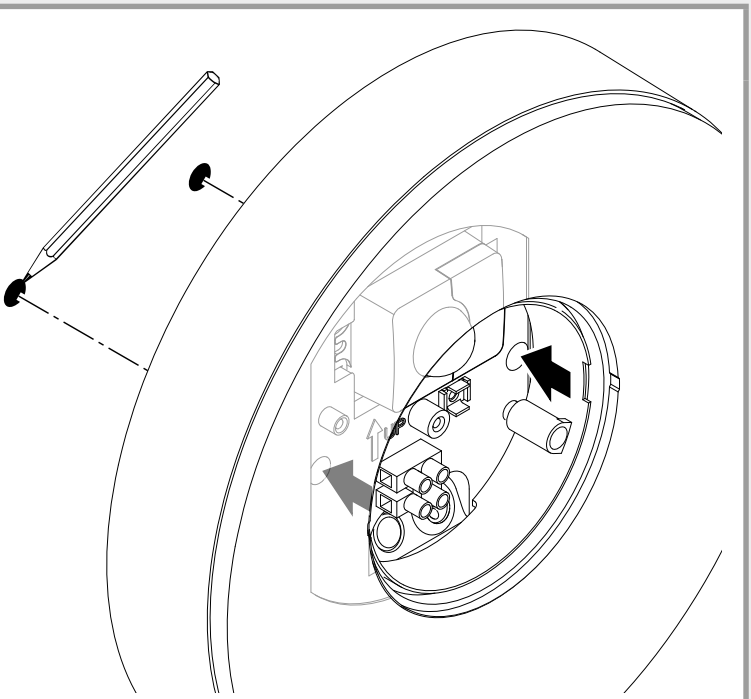

• 标记钻孔。

5.9

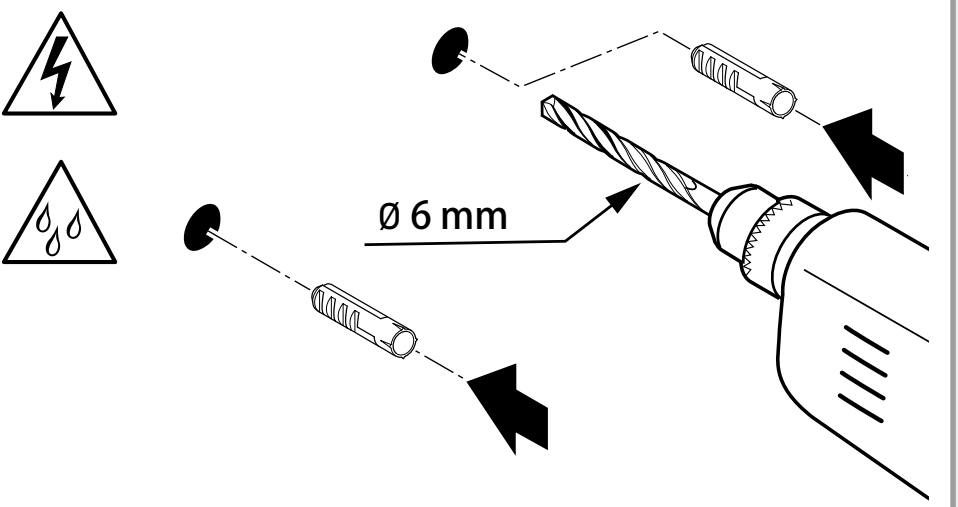

• 钻孔 (Ø 6 mm)，接着放入膨胀螺丝。

5.10

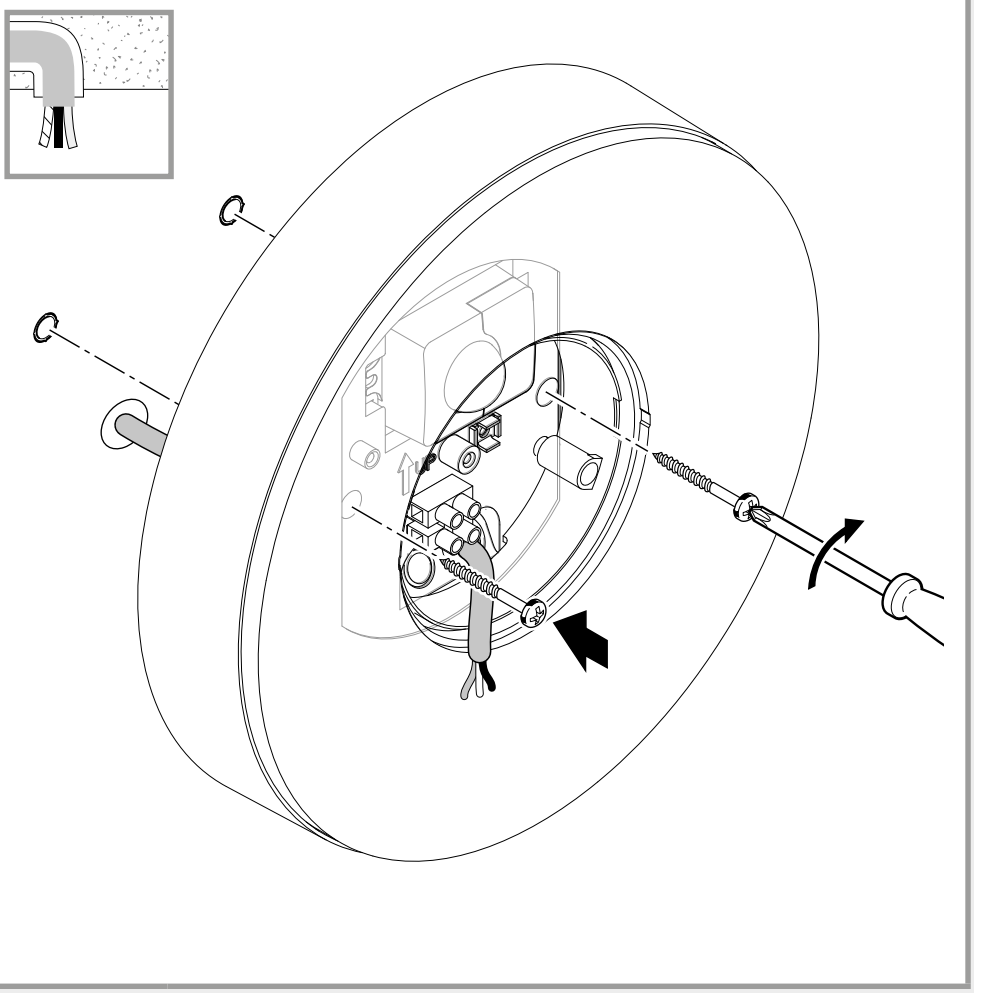

• 采用暗线安装时，拧上 LED 灯的螺栓。

5.11

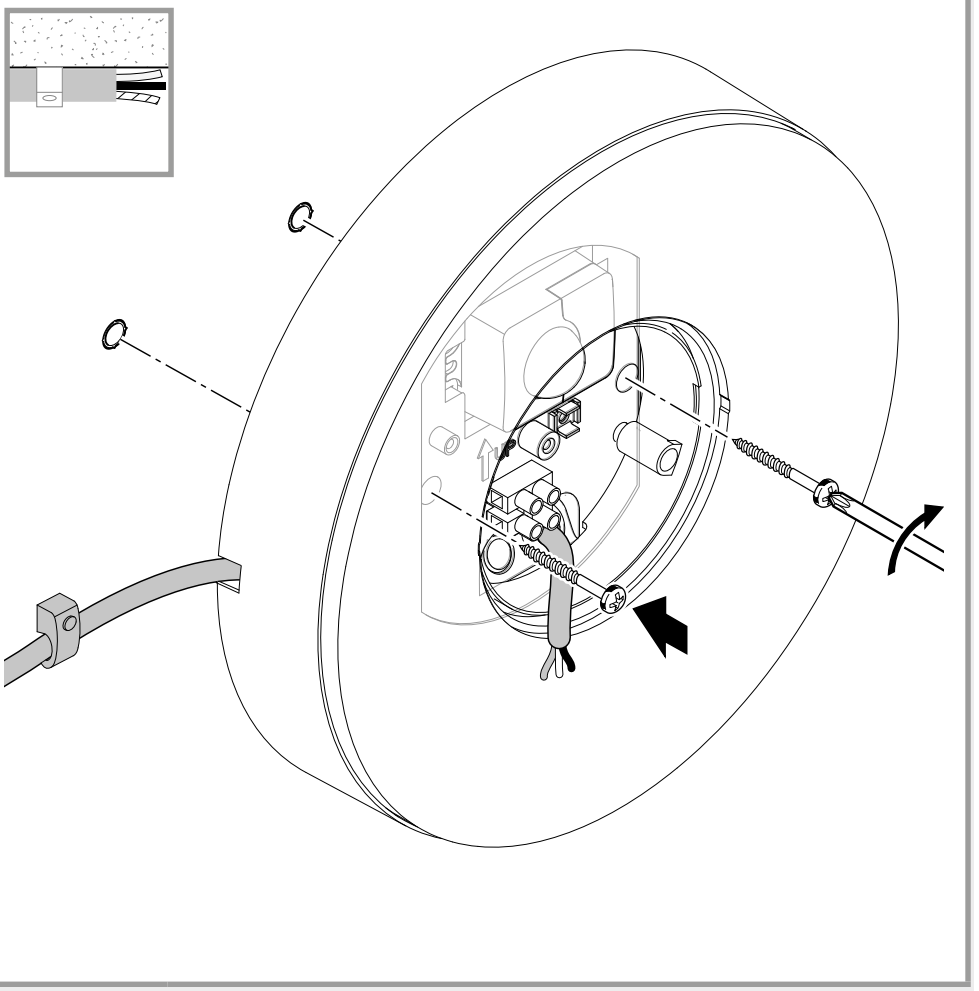

• 采用明线安装时，拧上 LED 灯的螺栓。

5.12

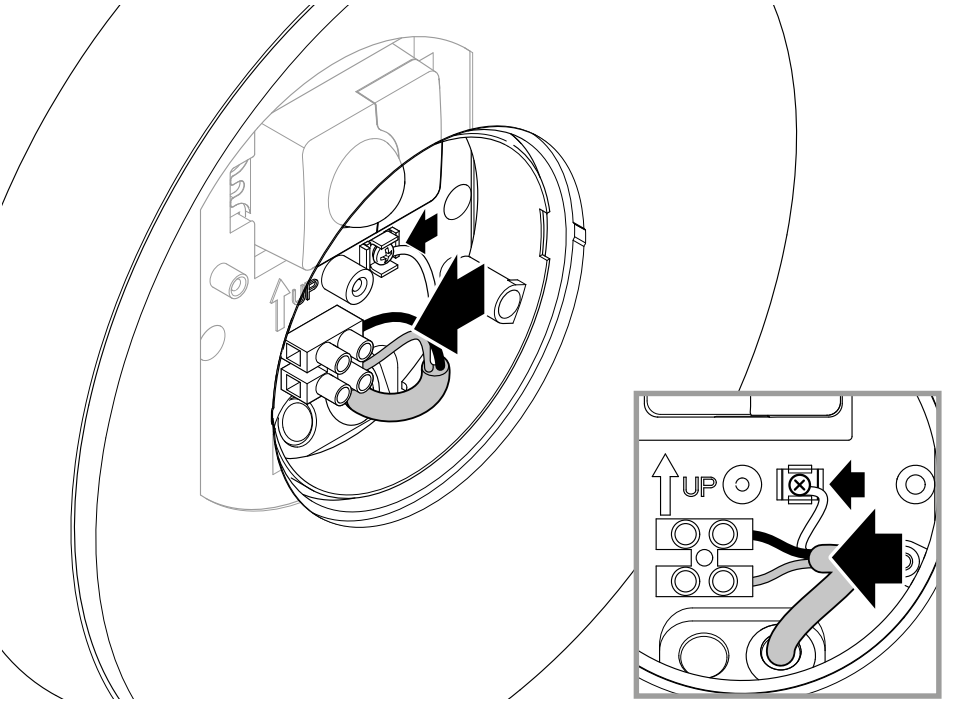

• 按照电路图连接电源引线。
→ „4. 电气连接 “

5.13

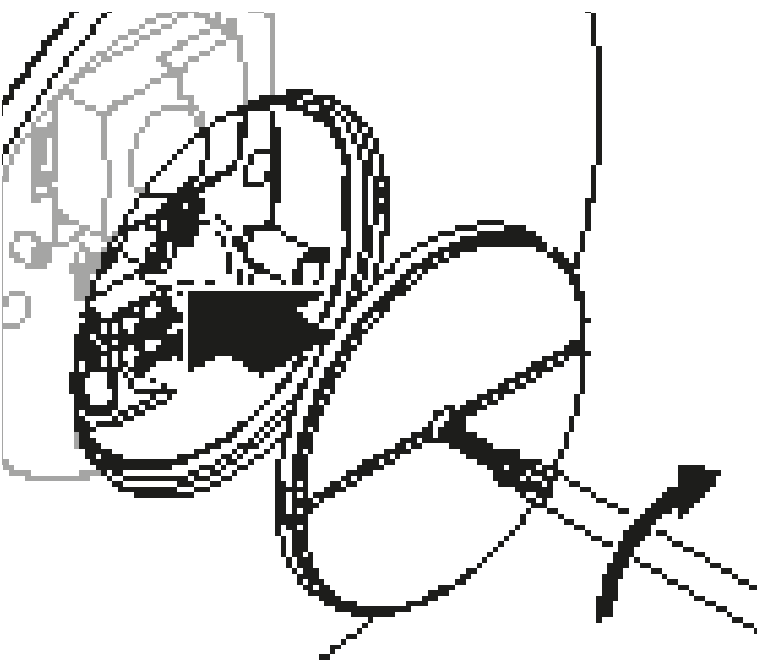

• 拧上盖板的螺栓。

5.14

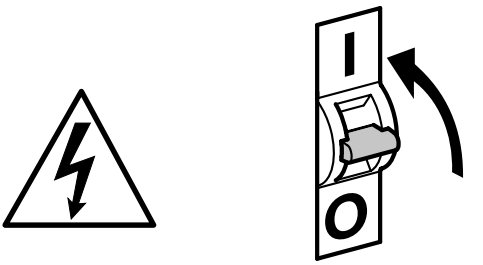

• 接通电源。

5.15

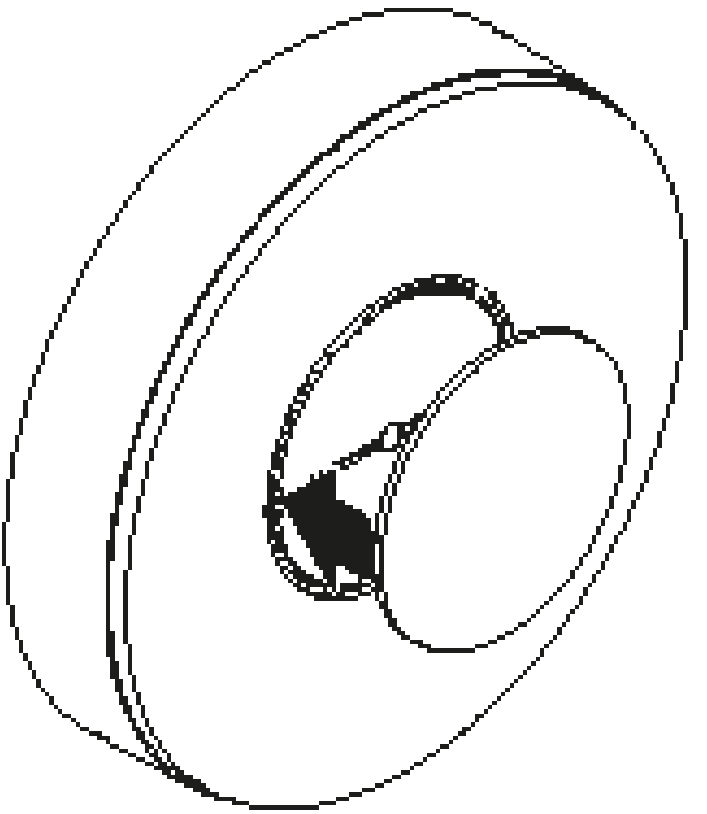

• 装上外部盖板。
• 通过应用程序进行设置 (仅限 SC 型号)。

→ „6. 功能 “

6. 功能

仅可对 SC 型号设置这些功能。
对于 C 系列，只有与一个蓝牙传感器产品组合使用时才具备这些功能。

通过 Steinel Connect App 设置这些功能。

Steinel Connect 应用程序
智能手机和平板电脑必须从 AppStore 下载 STEINEL Connect App 才能对灯具进行配置。需要支持蓝牙功能的智能手机或平板电脑。

安卓

iOS

可通过 Steinel Connect App 设置的功能：
- 时间设置。
- 有效距离设置。
- 亮度设置。
- 底灯功能。
- 可调节主灯 / 底灯等级。
- 扩大作用距离设置。
- 分组联网。
- 通过示教进行亮度设置。

提示：
必须至少与无线局域网路由器和接入点保持 3 米的距离，以免功能失灵。

出厂设置（交货状态）

有效距离：　　最大
主灯时间设置：　10 秒钟。
底灯时间设置：　1 分钟。
亮度设置：　　2000 Lux
底灯微光等级：　50 %

启动/断电
断电时，将保存 LED 灯具的设置和当前运行状态。一旦重新通电，就会恢复断电之前的状态。

有效距离设置（灵敏度）
有效距离是指将感应灯安装在 2 m 高度时，其在地面上生成的圆形感应区的直径。
- 设置到最大值 = 最大作用范围 (4 m)
- 设置到最小值 = 最小作用范围 (1 m)

时间设置
可在近5秒起至最大60分钟的范围内对时间（关闭延迟）进行无极设置。每个检测到的移动动作都会再次开启灯光。

提示：
每次关闭设备之后，需要等待大约 1 秒钟，才能重新探测动作。之后，该设备才能在探测到动作时重新开灯。
在调整检测区域和进行功能测试的时候，建议设置成最短时间。

亮度设置
响应亮度（暮光）可在大约 2-2000 Lux 范围内无级调节。设置为 2-2000 Lux。
☼= 日光模式（与亮度无关）
☾= 暮光模式（约 2 Lux）

设置感应范围以及在日光下进行功能测试时调节器须处于☼。

底灯
底灯的亮度可在 1% 和 50% 之间无级调节。
夜灯的照明时长可在 10 分钟和 30 分钟之间或者整夜无级调节。

主灯
主灯的亮度可在 50% 和 100% 之间无级调节。

分组
该设备既可用作单个灯具，也可以通过无线通信技术将多盏灯具按组联接起来。分配给某一组的所有灯具都根据 Steinel Connect App 中设置的分组参数运行。可针对所有组成员定制调节有效距离。

Fade Time
使用 Fade Time 功能可以设置接通和关闭时的调光曲线 (1-3 秒)。

相邻功能
通过 Steinel Connect App 可以激活或停用这个相邻功能。由此，将相邻组分配到激活的照明组。此组按照所分配相邻组的接通信号相应地切换到所设置的主光或基本光。

7. 维护和保养

设备免维护。

触电危险！

如果水与带电零部件发生接触可导致电击、烧伤或死亡。
• 仅在干燥状态下清洁设备。

存在财产损失风险！
错误的清洁剂可能造成设备损坏。
• 用略微湿润的抹布清洁设备，不要使用清洁剂。

重要信息：操作设备无法更换。

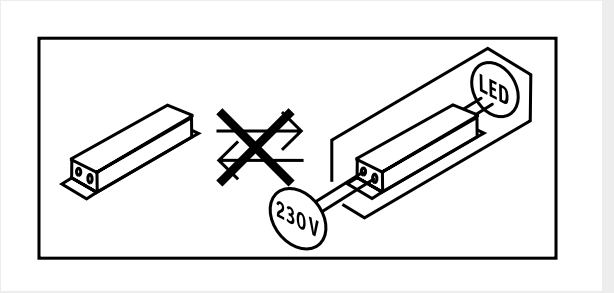

8. 废弃物处理

必须将电器、配件和包装采用可回收的环保方式处理。

不得将电子设备投入生活垃圾！

仅针对欧盟国家：
根据适用的关于废旧电子设备和电子元件欧盟指令及其在国家法律中的实施规则，必须将无法再使用的电子设备分开收集在一起并根据环保要求寻求再次利用。

9. 一致性声明

STEINEL GmbH 特此声明，RS 200 SC/C 的无线电设备类型符合指令 2014/53/EU。有关欧盟一致性声明的完整文本请参阅以下网址：www.steinel.de

10. 制造商担保

该产品系施特朗-精心研发制造, 已根据有效规定通过了功能性及安全性审核, 并进行了抽样检查。施特朗保证其产品性能和功能完好。质保期为 36 个月, 自消费者购买日起计算。材料或生产错误导致的产品缺陷由我方负责排除, 质保服务 (通过维修或是更换缺陷部件解决) 将由我方决定。耗材损失, 未正确使用及保养造成的损失和损坏未包含在质保范围内。外购物品上持续出现的发展性损坏亦不属于质保服务范畴。

仅当将未拆卸的设备连同简要的故障说明、收款凭据或发票 (购买日期和零售商盖章) 包装好并寄至相关维修点时、才能享受质保。

维修服务: 质保期已经到期或缺陷不在质保范围内的产品、可向就近服务站咨询维修事宜。

3年
厂商质保

11. 技术参数

- 尺寸 (Ø × T)： 263 × 53 mm
- 电源电压： 220 – 240 V, 50/60 Hz
- 功率消耗（P_{on}）： 17.1 W
- 待机（网络）(P_{net})： 0.50W
- 传感器待机 RS 200 SC (P_{sb})： 0.50 W
- 光通量 (360°)： 1165 lm
- 效率： 68 lm/W
- 色温： 3,000K（暖白）
- 显色指数： R_a = 80
- 平均额定使用寿命:
  L70B50 在 25°C 时：> 36,000 小时
- SDCM 的颜色一致性： 初始值：6
- 光强分布：

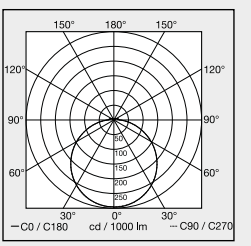

- 高频技术 ： 5.8 GHz (不受温度影响，可以对最微小的移动作出反应)
- RS 200 SC 感应角度： 360° 时 160° 开口角度
- 发射功率： 大约 1 mW
- RS 200 SC 有效距离： Ø 1-8 m
- RS 200 SC 时间设置： 5 s - 30 min
- RS 200 SC 亮度设置： 2-2000 Lux
- 保护等级： IP 54
- 防护等级： I
- 环境温度： -20 至 +40°C
- 能效等级： 本产品具备一个能效等级为“E”的光源。
- 蓝牙发射功率 ： 5 dBm/3 mW
- 蓝牙频率 ： 2.4 - 2.48 GHz

12. 故障排除

设备上无电压。
- 保险装置未接通或已损坏。
  - 打开保险装置。
  - 更换损坏的保险装置。
- 线路中断。
  - 使用试电笔检查电线。
- 电源线路短路。
  - 检查接头。
- 电源开关可能已关闭
  - 打开电源开关。

设备无法开启。
- 暮光设置选择错误。
  - 重新设定暮光设置。
- 电源开关关闭。
  - 设定电源开关。
- 保险装置未接通或已损坏。
  - 打开保险装置。
  - 更换损坏的保险装置。
- 为最大限度地减少故障，禁止快速动作，或是检测区域过小或不正确。
  - 检查感应范围并校准。
- 光源故障。
  - 光源无法切换。彻底更换设备。

设备无法关闭。
- 感应范围内出现持续移动。
  - 检查感应范围。
  - 必要时限制或更改感应范围。

意外接通设备。
- 设备安装不牢固，导致其会移动。
  - 牢固安装设备。
- 虽然发生了动作，但是监视器无法识别 (墙后面的动作，灯泡附近的小物体动作等等)。
  - 检查范围
  - 必要时限制或更改感应范围。

STEINEL GmbH
Dieselstraße 80-84
33442 Herzebrock-Clarholz
Tel: +49/5245/448-188
www.steinel.de



Contact
www.steinel.de/contact

110085738 07/2024 Subject to technical modification without notice.