CLEVER GAMING

GAMING Trust.

RUYA

ASSEMBLY GUIDE

GAMING CHAIR

Bedienungsanleitung | Mode d'emploi | Gebruikershandleiding | Manuale utente | Manual del usuario | Guia do utilizador | Brukerveiledning | Bruksanvisning | Käyttöopas | Brugsvejledning | Instrukcja obsługi | Návod k použití | Návod na používanie | Használati útmutató | Manual de utilizare | Ръководство за потребителя | Εγχειρίδιο χρήσης | Kullanıcı kılavuzu | Руководство пользователя | Uporabniški priročnik | Korisnički priručnik | Guia do usuário | Посібник користувача دليل المستخدم

FAQ

WWW.TRUST.COM/24908/FAQ

Trust International BV - Laan van Barcelona 600 - 3317DD, Dordrecht, The Netherlands

©2023 Trust All rights reserved.

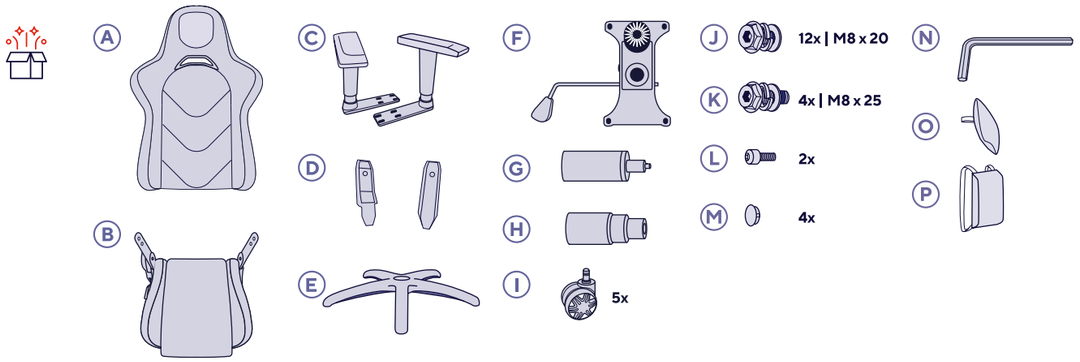
A
B
C
D
E
F
G
H
I
5x
J
12x | M8 x 20
K
4x | M8 x 25
L
2x
M
4x
N
O
P

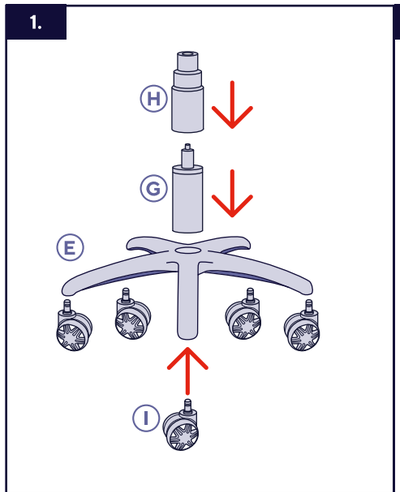
1.
H
G
E
I

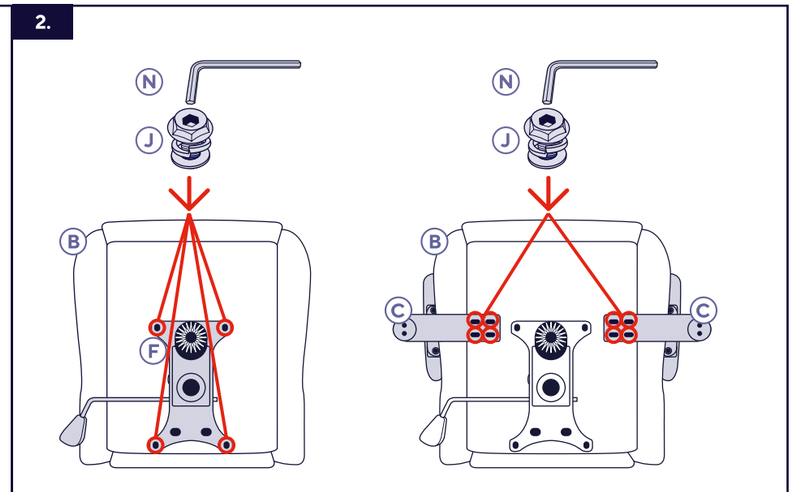
2.
N
J
B
F
N
J
B
C
C

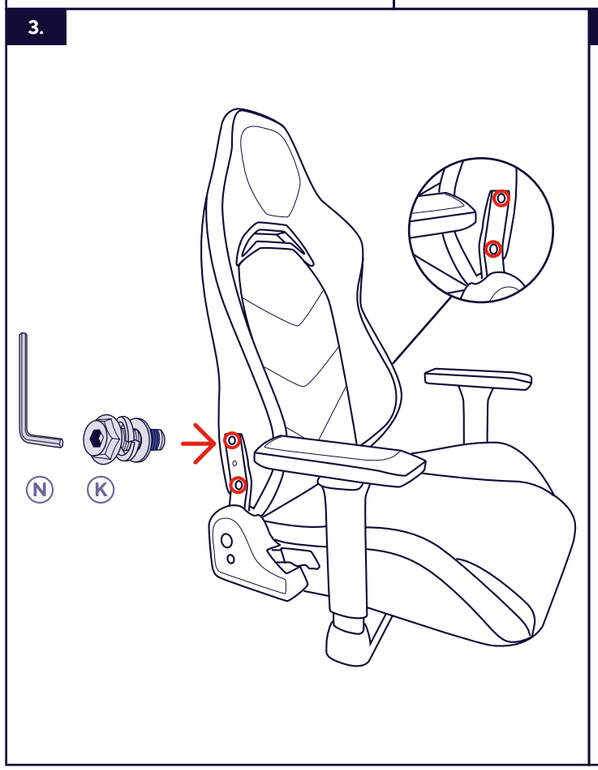
3.
N
K

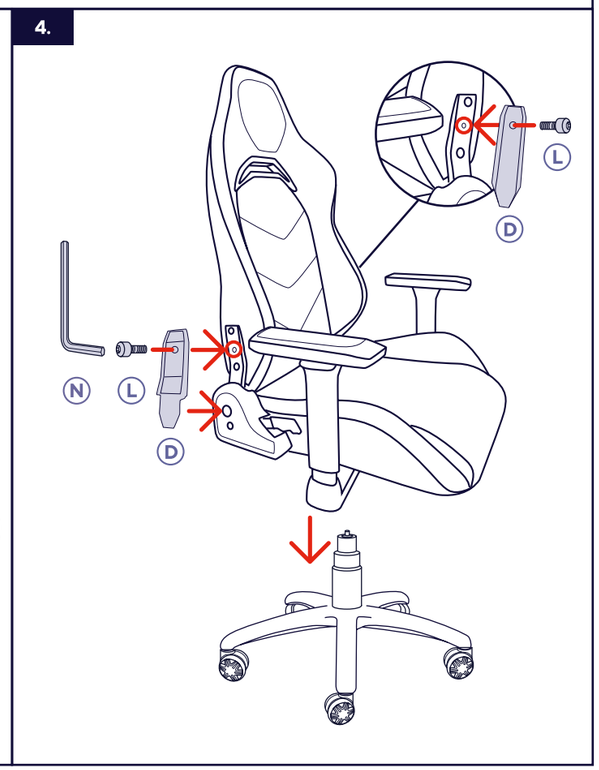
4.
L
D
N
L
D

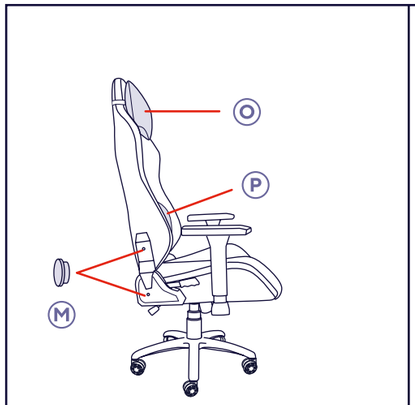
O
P
M

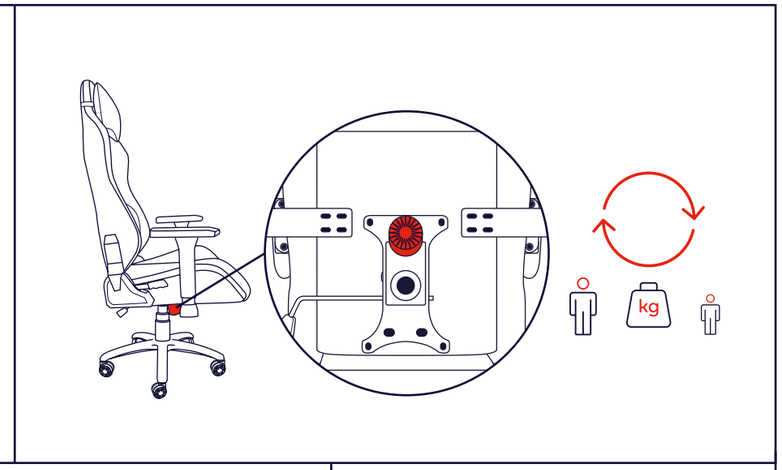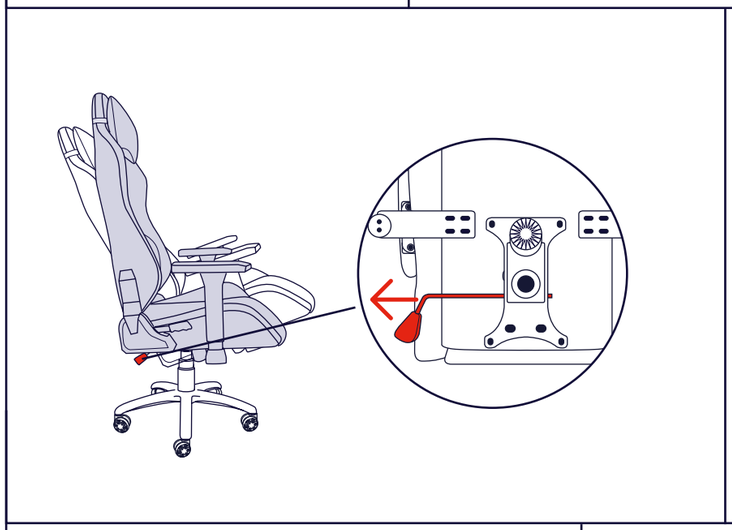
kg