BEDIENUNGSANLEITUNG
USER MANUAL

WL1500R

DE | EN | FR | ES | PT | SV
IT | NL | DK | FI | NO | PL

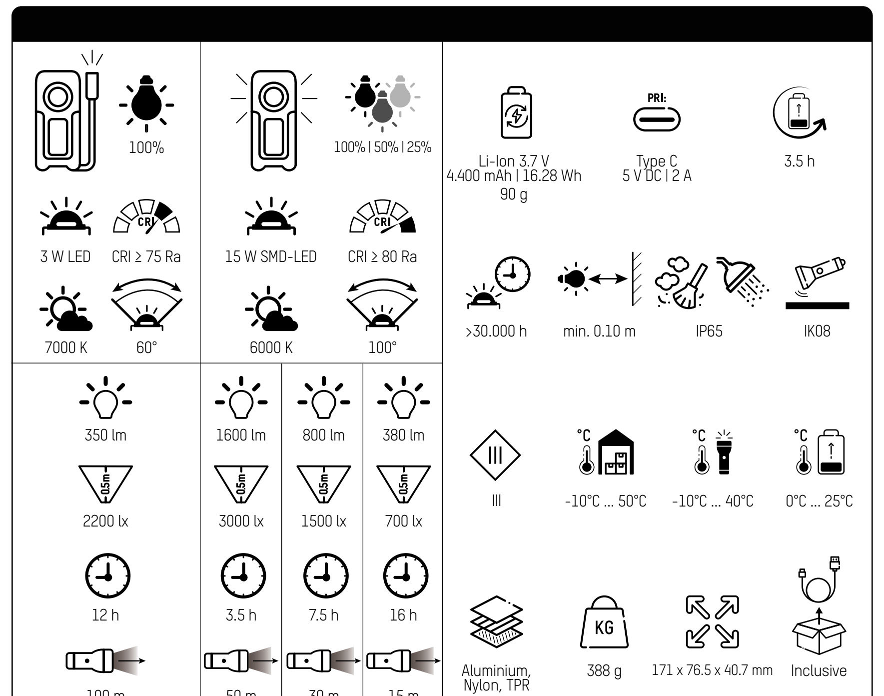

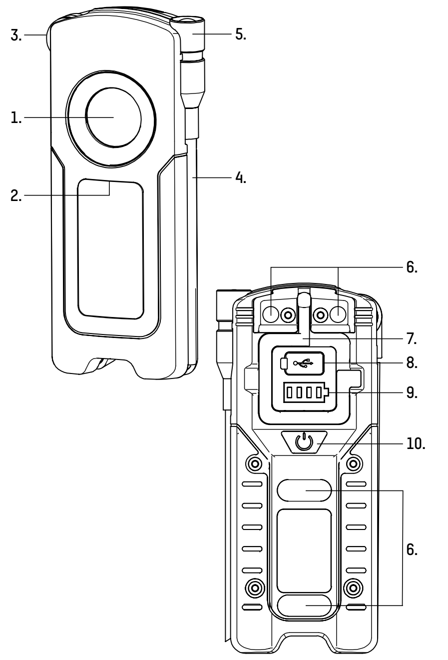

DE

SICHERHEIT - HINWEISERKLÄRUNG

Bitte folgende Zeichen und Wörter beachten, welche in der Bedienungsanleitung, auf dem Produkt und auf der Verpackung verwendet werden:

= **Information** | Nützliche Zusatz-Informationen zum Produkt
= **Hinweis** | Dieser Hinweis warnt vor möglichen Schäden aller Art
= **Vorsicht** | Achtung - Gefährdung kann zu Verletzungen führen
= **Warnung** | Achtung – Gefährdung! Kann zu schweren Verletzungen oder zum Tod führen

ALLGEMEINE INFO / VORWORT

Bitte alle Teile auspacken und auf Vollständigkeit und Beschädigungen prüfen. Bei Beschädigungen das Produkt nicht in Betrieb nehmen. Hierzu an den autorisierten Fachhandel oder an die Serviceadresse des Herstellers wenden.

Diese Bedienungsanleitung enthält wichtige Informationen zur Benutzung und Inbetriebnahme dieses Produktes, im weiteren Text nur Leuchte bzw. Produkt genannt.

Vor Inbetriebnahme des Produkts die komplette Bedienungsanleitung sorgfältig durchlesen. Betriebsanleitung für späteren Gebrauch oder für Nachbesitzer aufbewahren.

Bei Nichtbeachtung der Bedienungsanleitung und der Sicherheitshinweise können Schäden am Produkt und Gefahren (Verletzungen) für den Bediener und andere Personen entstehen.

Die Bedienungsanleitung bezieht sich auf gültige Normen und Regeln der Europäischen Union. Hierzu bitte auch die im Ausland landesspezifischen Gesetze und Richtlinien beachten.

BESTIMMUNGSGEMÄSSER GEBRAUCH

Das Produkt dient als mobile Lichtquelle und ist nicht zur Verwendung in anderen Anwendungen bestimmt. Das Produkt ist ausschließlich für den privaten Gebrauch im Haushalt und weder für den kommerziellen Gebrauch noch für die Raumbeleuchtung im Haushalt geeignet und nur zur Verwendung wie in der Gebrauchsanleitung beschrieben. Anwendung außerhalb dieser Information gilt nicht als bestimmungsgemäß, dies kann Sachschäden oder Personenschäden verursachen. Wir übernehmen keine Haftung für Schäden, die durch falschen bzw. nicht bestimmungsgemäßen Gebrauch entstanden sind.

ALLGEMEINE SICHERHEITSHINWEISE

Dieses Produkt kann von Kindern ab 8 Jahren und von Personen mit eingeschränkten körperlichen, sensorischen oder geistigen Fähigkeiten oder mangelnder Erfahrung und mangelndem Wissen verwendet werden, wenn sie über die sichere Verwendung des Produkts unterwiesen wurden und die Gefahren kennen. Kinder dürfen nicht mit dem Produkt spielen. Reinigung und Pflege dürfen nicht von Kindern ohne Aufsicht durchgeführt werden.

Kinder vom Produkt und der Verpackung fernhalten. Das Produkt ist kein Spielzeug. Kinder sollten beaufsichtigt werden, um sicherzustellen, dass sie nicht mit dem Produkt bzw. der Verpackung spielen.

Augenverletzungen vermei-

den - nie direkt in den Lichtstrahl schauen oder anderen Personen ins Gesicht leuchten. Geschieht dies zu lange, kann durch Blaulichtanteile eine Netzhautgefährdung auftreten.

Niemals an ein an das Stromnetz angeschlossenes Gerät mit nassen Händen fassen oder wenn dieses ins Wasser gefallen ist. In diesem Fall erst die Haussicherung abschalten und anschließend den Netzstecker ziehen.

Niemals in explosionsgefährdeter Umgebung einsetzen, in welcher sich brennbare Flüssigkeiten, Staub oder Gase befinden.

Produkt niemals in Wasser oder andere Flüssigkeiten tauchen.

Anschlussleitung nicht knicken, spannen oder in Kontakt mit scharfen Gegenständen, Chemikalien oder Lösungsmittel bringen.

Nur eine gut zugängliche

Steckdose benutzen, damit das Produkt bei einem Störfall schnell vom Stromnetz getrennt werden kann.

Alle angeleuchteten Gegenstände müssen mindestens 10cm von der Leuchte entfernt sein.

Produkt ausschließlich mit dem im Lieferumfang enthaltenen Zubehör verwenden.

Niemals versuchen, eine Batterie/Akku zu öffnen, zu quetschen, zu erhitzen oder in Brand zu setzen. Nicht ins Feuer werfen.

Das Produkt darf nur in geschlossenen, trockenen und weiträumigen Räumen geladen werden, entfernt von brennbaren Materialen und Flüssigkeiten. Nichtbefolgung kann zu Verbrennungen und Bränden führen.

Auslaufende Batterie-/Akkuflüssigkeit kann bei Berührung mit Körperteilen zu Verätzungen

führen. Bei Kontakt die betroffenen Stellen sofort mit frischem Wasser ausspülen und umgehend Arzt kontaktieren.

Anschlussklemmen und Batterien nicht kurzschließen.

GEFAHR VOR BRAND UND EXPLOSION

Nicht in der Verpackung benutzen.

Produkt nicht abdecken - Brandgefahr.

Das Produkt niemals extremen Belastungen wie z.B. extreme Hitze, Kälte, Feuer usw. aussetzen.

Nicht im Regen oder Feuchträumen verwenden.

ALLGEMEINE HINWEISE

- Nicht werfen oder fallen lassen
- Die LED-Abdeckung ist nicht austauschbar. Bei beschädigter Abdeckung muss das Produkt entsorgt werden.
- Die LED-Lichtquelle ist nicht austauschbar. Wenn die Lebensdauer der LED endet, muss die komplette Leuchte ersetzt werden.
- Produkt nicht öffnen oder modifizieren! Instandsetzungsarbeiten dürfen nur vom Hersteller oder einem von

ihm beauftragten Servicetechniker oder einer vergleichbar qualifizierten Person durchgeführt werden.
- Das Trennen des Gerätes von der Stromversorgung nur durch Ziehen am Stecker oder Steckergehäuse, nie am Kabel.
- Angaben für Leuchte und Netzteil sowie Netzspannung an der Steckdose müssen mit dem Typenschild übereinstimmen.
- Die Leuchte darf nicht auf die Seite der Lichtquelle gelegt werden oder auf diese Seite umfallen.

WIEDERAUFLADBARER AKKUPACK

- Das Produkt enthält einen nicht austauschbaren Akkupack, bei leerem Akku diesen umgehend wieder aufladen.
- Nach vollständiger Aufladung von der Aufladung trennen.
- Im Falle eines Auslaufens der Energiequelle die Flüssigkeit mit Schutzhandschuhen und einem trockenen Tuch entfernen.
- Laden Sie Ihren Akku mindestens alle 3 Monate auf, um die Lebensdauer zu erhalten.
- Öffnen Sie den Akku nicht! Es besteht die Gefahr eines Kurzschlusses. Bei geöffnetem Akku entfällt jeglicher Garantieanspruch.

Die Leuchte auf feuerfester Unterlage und nur unter ständiger Aufsicht eines Erwachsenen aufladen!

UMWELTHINWEISE | ENTSORGUNG

Die Verpackung sortenrein entsorgen. Pappe und Karton zum Altpapier, Folie in die Wertstoff-Sammlung.

Das unbrauchbare Produkt gemäß den gesetzlichen Bestimmungen entsorgen. Die Kennzeichnung „Mülltonne" weist darauf hin, dass Elektrogeräte in der EU nicht mit dem normalen Haushaltsmüll entsorgt werden dürfen.

Produkt zur Entsorgung an einer speziellen Entsorgungsstelle für Altgeräte abgeben, Rückgabe- und Sammelsysteme in ihrer Gemeinde verwenden oder an den Händler wenden, bei dem das Produkt gekauft wurde.

In Elektrogeräten enthaltene Batterien und Akkus müssen nach Möglichkeit getrennt von ihnen entsorgt werden. Gebrauchte Batterien/Akkus (nur im entladenen Zustand) immer in Übereinstimmung mit den örtlichen Gesetzen oder Anforderungen entsorgen.

Bei einer unsachgemäßen Entsorgung können giftige Inhaltsstoffe in die Umwelt gelangen, die gesundheitsschädigende Wirkungen auf Menschen, Tiere und Pflanzen haben.

Damit erfüllen Sie Ihre gesetzlichen Pflichten und leisten Ihren Beitrag zum Umweltschutz.

Lithiumhaltige Batterien und Akkus

Kleben Sie bei lithiumhaltigen Batterien und Akkus vor der Entsorgung die Pole ab, um einen äußeren Kurzschluss zu vermeiden. Ein Kurzschluss kann zu einem Brand oder einer Explosion führen.

Geben Sie Batterien und Akkus nur in entladenem Zustand ab.

Batterien und Akkus dürfen nicht zusammen mit dem Hausmüll entsorgt werden. Verbraucher sind gesetzlich dazu verpflichtet, Batterien und Akkus einer getrennten Sammlung zuzuführen.

Batterien und Akkus können unentgeltlich bei einer Sammelstelle Ihrer Gemeinde/Ihres Stadtteils oder im Handel abgegeben werden, damit sie einer umweltschonenden Entsorgung sowie einer Wiedergewinnung von wertvollen Rohstoffen zugeführt werden können. Bei einer unsachgemäßen Entsorgung können giftige Inhaltsstoffe in die Umwelt gelangen, die gesundheitsschädigende Wirkungen auf Menschen, Tiere und Pflanzen haben.

HAFTUNGSAUSSCHLÜSSE

Die in dieser Bedienungsanleitung enthaltenen Informationen können ohne Vorankündigung geändert werden. Wir übernehmen keine Haftung für direkte, indirekte, zufällige oder sonstige Schäden oder Folgeschäden, die durch unsachgemäße Handhabung/falscher Verwendung oder durch Missachtung der in dieser Bedienungsanleitung enthaltenen Informationen entstehen.

PRODUKTBESCHREIBUNG

1. COB-LED
2. Ladeanzeige
3. Drehgelenk
4. Flexibler Leuchtenarm
5. Spot-LED
6. Haltemagnete
7. Ausklappbarer Haken
8. USB-Typ-C Ladebuchse mit Gummiabdeckung
9. Ladezustandsanzeige- & Akku-Kapazitätsanzeige-LED
10. An-/Aus-Taster

INBETRIEBNAHME

- Vor erstmaliger Benutzung Akkupack vollständig aufladen
- Bei Benutzung einer Haltevorrichtung (Magnet, Stativ, etc.) ist auf einen festen Halt/Stand zu achten, um mögliche

Kundenservice | Customer service:

ANSMANN AG
Industriestrasse 10
97959 Assamstadt
Germany

Support & FAQ: ansmann.de

E-Mail: hotline@ansmann.de
Hotline: +49 (0) 6294 / 4204 3400

MA-1600-0565/V0/04-2023

Schäden durch herabfallende Leuchte zu vermeiden.
- Leuchte durch Drücken des Ein-/Aus-Tasters an- und ausschalten, durch mehrmaliges Drücken gewünschte Funktion einstellen.
- Nach ca. 5s wird die Direktabschaltfunktion aktiviert und kurzes Drücken führt zu einer direkten Abschaltung.

Akku-Kapazitätsanzeige:
- Die Anzahl der leuchtenden Anzeige-LEDs zeigt die restliche Batteriekapazität an. Bei niedriger Kapazität blinkt eine LED.
- Akkukapazitäts-Warnung bei geringer Kapazität: Haupt-LED (COB) blinkt 5x, unmittelbar Akkupack wiederaufladen.

Ladeanzeige:
- Vollgeladen: Alle Anzeige-LEDs leuchten grün
- Laden: Eine Anzeige-LED blinkt grün
- Die Anzahl der leuchtenden Anzeige-LEDs zeigt die Batteriekapazität an.
- Laden und Leuchten gleichzeitig nicht möglich!

Funktionen:
1. Spot-Licht
2. COB-LED 25%
3. COB-LED 50%
4. COB-LED 100%
5. Aus

PFLEGE UND WARTUNG

Wenn das Produkt nicht verwendet wird, vor Lagerung den Akkupack aufladen, um eine Tiefentladung zu vermeiden. Diesen Vorgang halbjährlich wiederholen.

CE Das Produkt entspricht den Anforderungen der EU Richtlinien.

Technische Änderungen vorbehalten. Für Druckfehler übernehmen wir keine Haftung.

GB

SAFETY - EXPLANATION OF NOTES

Please take note of the following symbols and words used in the operating instructions, on the product and on the packaging:

= **Information** | Useful additional information about the product
= **Note** | The note warns you of possible damage of all kinds
= **Caution** | Attention - Hazard can lead to injuries
= **Warning** | Attention – Danger! May result in serious injury or death

GENERAL INFO / FOREWORD

Please unpack all parts and check that everything is present and undamaged. Do not use the product if damaged. In this case, contact your local authorised specialist or the service address of the manufacturer.

These operating instructions contain important information for the first use and normal operation of this product, referred to in the following text simply as lamp or product.

Read through the complete operating instructions carefully before using the product for the first time. Keep these operating instructions for future use or for future users' reference.

Failure to follow the operating instructions and safety instructions may result in damage to the product and hazards (injuries) for the operator and other persons.

The operating instructions refer to applicable standards and regulations of the European Union. Please also adhere to the laws and guidelines specific to your country.

PROPER INTENDED USE

The product serves as a mobile light source and is not intended for use in other applications. The product is intended exclusively for private, household use and is not suitable for commercial use or for household room lighting and is only for use as described in the operating instructions. Use outside that stipulated in the information is improper use and this can result in damage to property or personal injury. We accept no liability for damage caused by incorrect or improper use.

GENERAL SAFETY INSTRUCTIONS

This product may be used by children from the age of 8 and by persons with reduced physical, sensory or mental abilities or lack of experience and knowledge, if they have been instructed on the safe use of the product and are aware of the hazards. Children are not permitted to play with the product. Children are not permitted to carry out cleaning or care without supervision.

Keep the product and the packaging away from children. This product is not a toy. Children should be supervised in order to ensure that they do not play with the product or packaging.

Avoid eye injuries - Never look directly into the beam of light or shine it into other people's faces.

If this occurs for too long, the blue light portion of the beam can cause retinal damage.

Never touch a device that is connected to the mains with wet hands, or if it has fallen into water. In this case, first switch off the house circuit breaker and then pull out the mains plug.

Do not expose to potentially explosive environments where there are flammable liquids, dusts or gases.

Never submerge the product in water or other liquids.

Use only an easily accessible mains socket so that the product can be quickly disconnected from the mains in the event of a fault.

All illuminated objects must be at least 10cm away from the lamp.

Use the product exclusively with the accessories included with it.

Never try to open, crush or heat a standard/rechargeable battery or set it on fire. Do not throw into a fire.

The product may only be charged in closed, dry and spacious rooms, away from combustible materials and liquids. Disregard can result in burns and fires.

Leaking battery fluid can cause irritation if it comes into contact with the skin. Immediately rinse affected areas with fresh water and then seek medical attention.

Do not short-circuit connection terminals or batteries.

DANGER OF FIRE AND EXPLOSION

Do not use while still in the packaging.

Do not cover the product - risk of fire.

Never expose the product to

extreme conditions, such as extreme heat/cold etc.

Do not use in the rain or in damp areas.

GENERAL INFORMATION

- Do not throw or drop
- The LED cover cannot be replaced. If the cover is damaged, the product must be disposed of.
- The LED light source cannot be replaced. If the LED has reached the end of its service life, the complete lamp must be replaced.
- Do not open or modify the product! Repair work shall only be carried out by the manufacturer or by a service technician appointed by the manufacturer or by a similarly qualified person.
- Disconnect the device from the power supply only by pulling on the plug or plug housing, never on the cable.
- Information for the light and mains adapter as well as mains voltage on the socket must match with the type plate.
- The lamp shall not be placed face-down or allowed to topple face-down.

RECHARGEABLE BATTERY PACK

- The product contains a non-replaceable, rechargeable battery pack. If the rechargeable battery pack is empty, recharge it immediately.
- Once fully charged, remove from the charger.
- In the event of liquid leaking from the power source, remove this with protective gloves and a dry cloth.
- Charge your rechargeable battery at least once every 3 months in order to maintain its service life.
- Do not open the rechargeable battery! There is a risk of a short circuit. If the rechargeable battery is opened, all warranty claims are void.

Charge the lamp on a fireproof surface and only under the constant supervision of an adult!

ENVIRONMENTAL INFORMATION DISPOSAL

Dispose of packaging after sorting by material type. Cardboard and cardboard to the waste paper, film to the recycling collection.

Dispose of the unusable product in accordance with legal provisions. The „waste bin" symbol indicates that, in the EU, it is not permitted to dispose of electrical equipment in household waste.

For disposal, pass the product on to a specialist disposal point for old equipment, use the return and collection systems in your area or contact the dealer from whom you purchased the product.

Batteries and rechargeable batteries contained in electrical appliances must be disposed of separately whenever possible.

Always dispose of used batteries & rechargeable batteries (only when discharged) in accordance with the local regulations and requirements.

Improper disposal may result in toxic ingredients being released into the environment, which may have adverse health effects on humans, animals and plants.

In this way you will fulfil your legal obligations and contribute to environmental protection.

Batteries containing lithium

For lithium-containing batteries and rechargeable batteries, tape off the terminals before disposal to avoid an external short circuit. A short circuit can lead to a fire or explosion.

Only dispose of primary (disposable) batteries and rechargeable batteries in discharged condition.

Do not dispose of primary (disposable) batteries and rechargeable batteries with the household waste. Consumers are legally obliged to dispose of primary (disposable) batteries and rechargeable batteries separately.

Primary (disposable) batteries and rechargeable batteries can be handed in free of charge at a collection point in your municipality/district or in shops so that they can be disposed of in an environmentally friendly way and valuable raw materials can be recovered. Improper disposal may result in toxic substances being released into the environment, which may have harmful effects on humans, animals and plants.

LIABILITY DISCLAIMER

The information contained within these operating instructions can be changed without prior notification. We accept no liability for direct, indirect, incidental or other damage or consequential damage arising though improper handling/use or through disregard of the information contained within these operating instructions.

PRODUCT DESCRIPTION

1. COB LED
2. Charge display
3. Swivel joint
4. Flexible light arm
5. LED spotlight
6. Mounting magnets
7. Fold-out hook
8. USB type C charge socket with rubber cover
9. Charge level indicator & battery capacity indicator LED
10. On/off button

FIRST USE

- Charge the rechargeable battery pack fully before first use
- When using a holding device (magnets, stand, etc.), ensure that the holding device is firmly/properly fastened in place in order to avoid possible damage due to the lamp falling.
- Switch the light on and off by pressing the on/off button, set the desired function by pressing it multiple times.
- After approx. 5s, the direct switch-off function is activated and so after that a short press will result in an immediate switch-off.

Rechargeable battery capacity indicator:
- The number of illuminated indicator LEDs indicates the remaining battery capacity. When the capacity is low, an LED flashes.
- Low battery capacity warning: Main LED (COB) flashes 5x, recharge battery pack immediately.

Charge display:
- Fully charged: All indicator LEDs light up green
- Charging: One indicator LED flashes green
- The number of illuminated indicator LEDs indicates the battery capacity.
- Simultaneous charging and lighting is not possible!

Functions:
1. Spot-Light
2. COB-LED 25%
3. COB-LED 50%
4. COB-LED 100%
5. Off

CARE AND MAINTENANCE

If the product is not going to be used, charge the rechargeable battery pack before storage in order to prevent deep discharge. Repeat this process every six months.

CE The product complies with the requirements from the EU directives.

Subject to technical changes. We assume no liability for printing errors.

FR

SÉCURITÉ - EXPLICATION DES SYMBOLES

Veuillez respecter les symboles et mots de signalisation suivants qui sont utilisés dans le mode d'emploi, sur le produit et sur l'emballage :

= **Information** | Informations supplémentaires utiles sur le produit
= **Remarque** | Cette remarque avertit contre des dommages possibles de tout type
= **Prudence** | Attention - le risque peut entraîner des blessures
= **Avertissement** | Attention – danger ! Peut entraîner des blessures graves, voire la mort

INFORMATIONS GÉNÉRALES / AVANT-PROPOS

Veuillez déballer toutes les pièces et contrôler leur intégralité ainsi que la présence de dommages. En cas de dommages, ne pas mettre en marche le produit. Adressez-vous dans ce cas au magasin autorisé ou à l'adresse de service du fabricant.

Ce mode d'emploi contient des informations importantes sur l'utilisation et la mise en service de ce produit, ci-après appelé lampe ou produit.

Avant la mise en service du produit, lisez attentivement le manuel d'utilisation complet. Conservez ce mode d'emploi en vue d'une utilisation ultérieure ou pour le prochain propriétaire du produit.

Des dommages peuvent être causés sur le produit et des risques (blessures) peuvent apparaître pour l'utilisateur et d'autres personnes en cas de non-respect du mode d'emploi et des consignes de sécurité.

Le mode d'emploi se réfère aux normes et règlementations en vigueur dans l'Union européenne. Respectez à ce propos également les législations et directives spécifiques à l'étranger.

UTILISATION CONFORME AUX PRESCRIPTIONS

Le produit sert de source lumineuse mobile et n'est pas conçu pour d'autres applications. Le produit est uniquement conçu pour une utilisation privée et ni pour une utilisation commerciale, ni pour l'éclairage ambiant à la maison et uniquement pour l'utilisation telle que décrite dans le mode d'emploi. L'utilisation en dehors de ces informations est considérée comme non conforme, cela peut entraîner des dommages matériels ou des blessures sur les personnes. Nous n'endossons aucune responsabilité pour les dommages qui résultent d'une utilisation incorrecte ou d'une utilisation non conforme aux prescriptions.

CONSIGNES DE SÉCURITÉ GÉNÉRALES

Ce produit peut être utilisé par des enfants à partir de 8 ans et par des personnes avec des capacités physiques, sensorielles ou intellectuelles limitées ou avec un manque d'expérience et de connaissances si elles sont surveillées ou si elles ont été instruites concernant l'utilisation de sécurité du produit et si elles connaissent les dangers. Les enfants ne doivent pas jouer avec le produit. Le nettoyage et l'entretien ne doivent pas être effectués par des enfants sans surveillance.

Tenez les enfants éloignés du produit et de l'emballage. Le produit n'est pas un jouet. Les enfants devraient être surveillés afin de s'assurer qu'ils ne jouent pas avec le produit ou l'emballage.

Éviter les lésions oculaires – Ne jamais regarder directement dans le faisceau lumineux ou ne jamais éclairer des personnes dans le visage. Si cela se produit de manière prolongée, la part de lumière bleue peut causer un risque pour la rétine.

Ne jamais toucher un appareil raccordé au réseau électrique avec les mains mouillées ou si l'appareil est tombé dans l'eau. Dans ce cas, couper tout d'abord le disjoncteur de la maison, puis débrancher la fiche secteur.

Ne jamais utiliser dans un environnement explosible où se trouvent des liquides inflammab-

les, de la poussière ou des gaz.

Ne jamais plonger le produit dans l'eau ou dans un autre liquide.

Toujours utiliser une prise bien accessible afin de pouvoir débrancher le produit du réseau électrique en cas de défaut.

Tous les objets éclairés doivent être à une distance d'au moins 10 cm de la lampe.

N'utiliser le produit qu'avec les accessoires compris dans l'étendue de la livraison.

Ne jamais tenter d'ouvrir, d'écraser, de chauffer ou de mettre en feu une pile / un accu. Ne pas jeter au feu.

Ne charger le produit que dans des pièces fermées, au sec et vastes, à l'abri de matériaux et de liquides inflammables. Le non-respect peut entraîner des brûlures et des incendies.

Les fuites de piles / les liquides

dans les accus peuvent entraîner des brûlures chimiques en cas de contact avec des parties du corps. En cas de contact, rincer immédiatement les emplacements concernés avec de l'eau fraîche et contacter immédiatement un médecin.

Ne pas court-circuiter les broches de raccordement et les piles.

RISQUE D'INCENDIE ET D'EXPLOSION

Ne pas utiliser dans l'emballage.

Ne pas couvrir le produit - risque d'incendie.

Ne jamais exposer le produit à des sollicitations extrêmes, par ex. chaleur, froid extrême, etc.).

Ne pas utiliser sous la pluie ou dans des pièces humides.

REMARQUES GÉNÉRALES

- Ne pas jeter ou laisser tomber
- Le couvercle de la LED ne peut pas être remplacé. Si le couvercle est endommagé, le produit doit être éliminé.
- La source lumineuse LED ne peut pas être remplacée. À la fin de la durée de vie de la LED, vous devez remplacer toute la lampe.

- Ne pas ouvrir ou modifier le produit ! Les travaux de réparation ne doivent être effectués que par le fabricant ou par un technicien de service chargé de ce travail par le fabricant ou par une personne qualifiée de manière similaire !
- Pour la coupure de l'appareil de l'alimentation électrique, toujours tirer sur la fiche du connecteur et jamais sur le câble.
- Les indications concernant la lampe et l'alimentation ainsi que la tension de réseau sur la prise doivent correspondre à la plaque signalétique.
- La lampe ne doit pas être posée sur le côté de la source lumineuse ou tomber de ce côté.

BLOC D'ACCU RECHARGEABLE

- Le produit contient un bloc d'accu non remplaçable, en cas d'accu vide celui-ci doit être rechargé immédiatement.
- Une fois le chargement complet, arrêter le chargement.
- En cas de fuite de la source d'énergie, éliminer le liquide avec des gants de protection et un chiffon sec.
- Chargez votre batterie au moins tous les 3 mois afin de préserver sa durée de vie.
- N'ouvrez pas la batterie ! Il existe un risque de court-circuit. Tout droit à des prestations de garantie devient invalide en cas d'ouverture de la batterie.

Recharger la lampe sur un support réfractaire et uniquement sous la surveillance permanente d'un adulte !

REMARQUE CONCERNANT L'ENVIRONNEMENT ÉLIMINATION

Éliminez l'emballage par type. Mettez le papier et le papier avec les déchets de papier et le film avec les matières recyclables.

Éliminez le produit inutilisable conformément aux dispositions légales. Le marquage avec la « poubelle » indique que dans l'UE, les appareils électriques ne doivent pas être éliminés avec les déchets domestiques normaux.

Transmettez le produit à un point de collecte spécial pour appareils usagés en vue de son élimination, utilisez les systèmes de reprise et de collecte de votre commune ou adressez-vous au revendeur auprès de qui l'appareil a été acheté.

Les piles et les batteries rechargeables contenues dans les appareils électriques doivent être éliminées séparément dans la mesure du possible. Mettez toujours au rebut les piles usagées/piles rechargeables (uniquement lorsqu'elles sont déchargées) conformément à la

législation ou aux exigences locales.

Une élimination inadéquate peut entraîner le rejet d'ingrédients toxiques dans l'environnement, ce qui peut avoir des effets néfastes sur la santé des humains, des animaux et des plantes.

Vous vous acquittez ainsi de vos obligations légales et contribuez à la protection de l'environnement.

Piles et accus contenant du lithium

Pour les piles au lithium et les batteries rechargeables, fixez les bornes avec du ruban adhésif avant de les mettre au rebut afin d'éviter un court-circuit externe. Un court-circuit peut entraîner un incendie ou une explosion.

Ne déposez les piles et les accus qu'à l'état déchargé.

Les piles et les accus ne doivent pas être jetés avec les ordures ménagères. Les consommateurs sont légalement tenus de remettre les piles et les accus à une collecte séparée.

Les piles et les accus peuvent être déposés gratuitement dans un point de collecte de votre commune/quartier ou dans le commerce, afin qu'ils puissent être éliminés de manière respectueuse de l'environnement et que des matières premières précieuses puissent être récupérées. En cas d'élimination incorrecte, des composants toxiques ayant des effets nocifs pour la santé des personnes, pour les animaux et pour les plantes, peuvent parvenir dans l'environnement.

EXCLUSIONS DE RESPONSABILITÉ

Les informations fournies dans ce mode d'emploi peuvent être modifiées sans notification préalable. Nous n'endossons aucune responsabilité pour les dommages ou dommages conséquents directs, indirects, accidentels ou autre causés par la manipulation inappropriée / l'utilisation incorrecte ou par le non-respect des informations fournies dans ce mode d'emploi.

DESCRIPTION DU PRODUIT

1. LED COB
2. Affichage du chargement
3. Pivot
4. Bras flexible de la lampe
5. Spot à LED
6. Aimants de maintien
7. Crochet dépliable
8. Douille de chargement USB type C avec cache en caoutchouc
9. LED d'affichage de l'état de charge & de la capacité de l'accu
10. Bouton de marche / arrêt

MISE EN SERVICE

- Charger entièrement le bloc d'accu avant la première utilisation
- En cas d'utilisation d'un dispositif de maintien (aimant, trépied, etc.), veiller à un bon maintien / une bonne stabilité afin d'éviter les dommages possibles en cas de chute de la lampe.
- Allumer et éteindre la lampe en appuyant sur le bouton marche/arrêt, régler la fonction souhaitée en appuyant plusieurs fois sur le bouton.
- Après environ 5s, la fonction d'arrêt direct est activée et une courte pression entraîne une déconnexion directe.

Affichage de la capacité de l'accu :
- Le nombre de LED d'affichage allumées correspond à la capacité résiduelle de la pile/de l'accu. Lorsque la capacité est faible, une LED clignote.
- Avertissement de la capacité de l'accu en cas de faible capacité : la LED principale (COB) clignote 5x, recharger immédiatement le bloc d'accu.

Affichage du chargement :
- Entièrement chargé : toutes les LED d'affichage s'allument en vert
- Le chargement : une LED d'affichage clignote en vert
- Le nombre de LED d'affichage allumées correspond à la capacité de la pile/accu.
- Le chargement et l'allumage simultanés ne sont pas possibles !

Fonctions :
1. Spot lumineux
2. COB-LED 25%
3. COB-LED 50%
4. COB-LED 100%
5. Éteint

ENTRETIEN ET MAINTENANCE

Si le produit n'est pas utilisé, charger le bloc d'accu avant de l'entreposer afin d'éviter une décharge profonde. Répéter cette opération tous les semestres.

CE Le produit est conforme aux exigences des directives européennes.

Sous réserve de modifications techniques. Nous n'endossons aucune responsabilité pour les erreurs d'impression.

ES

SEGURIDAD - DECLARACIÓN DE INDICACIÓN

Por favor, observe las siguientes señales y palabras que se emplearán en las instrucciones de servicio, en el producto y en el embalaje:

= **Información** | Informaciones prácticas adicionales sobre el producto
= **Indicación** | Esta indicación avisa de posibles daños de todo tipo
= **Cuidado** | Atención - peligro de sufrir lesiones
= **Aviso** | ¡Atención, peligro! Puede tener como consecuencia heridas graves o la muerte

INFORMACIONES GENERALES / PRÓLOGO

Por favor, desembale todas las piezas y compruebe su integridad y que no estén dañadas. En caso de darse daños no ponga en funcionamiento el producto. Póngase en contacto con un comercio especializado autorizado o diríjase a la dirección de servicio del fabricante

Estas instrucciones de servicio contienen informaciones importantes relativas al empleo y al servicio de este producto que, en adelante, se denominará simplemente „lámpara" o „producto".

Antes de la puesta en servicio del producto lea íntegramente y a fondo las instrucciones de servicio. Guarde las instrucciones de servicio para usos posteriores o para el siguiente propietario.

En caso de no observarse las instrucciones de servicio y las indicaciones de seguridad podrían darse daños en el producto y correrse peligros (heridas) que afectarían al usuario y otras personas.

Las instrucciones de servicio son relativas a las normas y reglas vigentes en la Unión Europea. A este respecto sírvase observar las leyes y directivas específicas de los países extranjeros.

USO PRESCRITO

El producto se ha concebido como fuente de luz móvil y no está destinado a otras aplicaciones. El producto está destinado exclusivamente al uso privado en el hogar y no es apto para uso comercial ni para la iluminación de habitaciones en el hogar sino debe utilizar sólo como se describe en las instrucciones de uso. El uso al margen de estas informaciones no se considera como prescrito y puede causar daños materiales o lesiones personales. No aceptamos ninguna responsabilidad respecto de los daños causados por el uso incorrecto o no prescrito.

INDICACIONES DE SEGURIDAD GENERALES

Este producto puede ser utilizado por niños a partir de 8 años y por personas con capacidades físicas, sensoriales o mentales reducidas o con falta de experiencia si se les informa de su empleo seguro y conocen sus peligros. Los niños no deben jugar con el producto. La limpieza y los cuidados no deben correr a cargo de los niños sin vigilancia.

Mantenga a los niños alejados del producto y de su embalaje. El producto no es un juguete. Los niños deben estar vigilados para garantizarse que no jueguen con el producto o el embalaje.

Evitar las heridas de los ojos; no mirar directamente en el haz de luz ni alumbrar el rostro de otras personas. Si esto sucediera durante un tiempo excesivo, se podría en peligro la retina por

causa de la porción de luz azul.

No tocar nunca un dispositivo conectado a la red de corriente con las manos mojadas o si éste hubiera caído al agua. En este caso debe desconectarse primero el seguro o fusible de toda la casa y desenchufar seguidamente.

No emplear nunca en entornos susceptibles de explosión, donde se encuentren líquidos inflamables, polvos o gases.

No sumerja el producto nunca en agua u otros líquidos.

Emplee solo una toma bien accesible para que el producto pueda desconectarse de la red de corriente inmediatamente en caso de fallo.

Todos los objetos iluminados deben encontrarse mínimamente a 10 cm de la lámpara.

Emplear el producto sólo con los accesorios que formen parte del volumen de suministro.

No intente nunca abrir una pila o acumulador, aplastarla, calentarla ni quemarla. No arrojar al fuego.

El producto solamente debe cargarse en estancias cerradas, secas, amplias y alejadas de materiales y líquidos inflamables. La no observación puede tener como consecuencia quemaduras e incendios.

Las pilas con fugas o el líquido de los acumuladores pueden causar quemaduras químicas al entrar en contacto con miembros del cuerpo. Al entrar en contacto, enjuagar inmediatamente con agua fresca y ponerse en contacto sin dilación con el médico.

No crear un cortocircuito entre la terminal de conexión y las pilas.

PELIGRO DE INCENDIO Y EXPLOSIÓN

No lo emplee en su embalaje.

No cubra el producto; peligro

de incendio.

El producto no debe someterse nunca a esfuerzos extremos como, por ejemplo, calor y frío intensos, fuego, etc.

No emplear bajo la lluvia o en locales húmedos.

INDICACIONES GENERALES

- No arrojar ni dejar caer
- La cobertura del LED no es substituible. Si se daña la cobertura, debe desecharse el producto.
- La fuente de luz del LED no es substituible. Cuando concluya la vida útil de la fuente de luz o bombilla, debe substituirse la lámpara completa.
- ¡No abrir ni modificar el producto! Las reparaciones solo deben ser llevadas a cabo por el fabricante o por un técnico de servicio por él encargado o por una persona cualificada de modo semejante.
- Desconecte el dispositivo de la red de corriente solo tirando del enchufe o desde el compartimento del conector, nunca tirando del cable.
- Las indicaciones relativas a la lámpara, el bloque de alimentación así como la tensión de red de la toma de corriente deben coincidir con lo indicado en la placa de tipo.
- La lámpara no debe colocarse por el lado de la fuente de luz o caer por este lado.

CONJUNTO DE PILAS RECARGABLES

- El producto contiene un conjunto de pilas o acumuladores no reemplazables; en caso de acumuladores agotados, recárguelos inmediatamente.
- Desconecte cuando la carga se haya completado.
- Si se da una fuga en la fuente de energía, retire el líquido con guantes protectores y un paño seco.

¡Cargar la luz sobre una superficie resistente al fuego y bajo supervisión constante de una persona adulta!

INDICACIÓN RELATIVA AL MEDIO AMBIENTE | ELIMINACIÓN

Elimine el embalaje después de clasificar sus materiales. La cartulina y el cartón deben desecharse con el papel viejo mientras que la lámina debe ir a la sección de reciclado de estos materiales.

Elimine el producto ya inservible observando las prescripciones legales. El icono del „cubo de basura" indica que los aparatos eléctricos no deben eliminarse en la UE con la basura doméstica normal.

Entregue el producto para su eliminación a un centro de eliminación especial para aparatos viejos, sírvase de los sistemas de devolución o colecta de su comunidad o diríjase al comercio en el que compró el producto.

Las baterías y pilas recargables contenidas en aparatos eléctricos deben eliminarse por separado siempre que sea posible. Elimine siempre las pilas o baterías usadas (sólo cuando estén descargadas) de acuerdo con las leyes o requisitos locales.

La eliminación inadecuada puede dar lugar a la liberación de ingredientes tóxicos en el medio ambiente, lo que puede tener efectos adversos para la salud de las personas, los animales y las plantas.

De este modo cumplirá sus obligaciones legales y cooperará a la preservación medioambiental.

Pilas y acumuladores con litio

En el caso de las baterías que contienen litio y de las baterías recargables, tape los terminales antes de desecharlas para evitar un cortocircuito externo. Un cortocircuito puede provocar un incendio o una explosión.

Entregue únicamente pilas y acumuladores descargados.

Las pilas y los acumuladores no pueden desecharse junto con los residuos domésticos. Los consumidores tienen la obligación legal de desechar pilas y acumuladores por separado.

Las pilas y los acumuladores pueden entregarse sin coste a un centro de recogida de su municipio/barrio o a determinados comercios, de modo que puedan eliminarse de forma ecológica y, eventualmente, se puedan reutilizar valiosas materias primas que poseen. En caso de una eliminación inadecuada, podrían liberarse sustancias tóxicas al medio ambiente que tienen consecuencias nocivas para los humanos, los animales y las plantas.

EXCLUSIÓN DE RESPONSABILIDAD

Las informaciones contenidas en este manual de instrucciones se pueden modificar sin aviso previo. No aceptamos ninguna

responsabilidad por los daños directos, indirectos, casuales o de otro tipo ni por los daños resultantes que se originen por una manipulación inapropiada o errónea o por no tener en cuenta las informaciones contenidas en estas instrucciones de servicio.

DESCRIPCIÓN DEL PRODUCTO

1. LED COB
2. Señalización de carga
3. Junta giratoria
4. Brazo flexible de la lámpara
5. Spot LED
6. Imanes de sujeción
7. Gancho abatible
8. Toma para la carga USB tipo C con tapa de goma
9. Señalización de la capacidad de la batería del LED y del nivel de carga
10. Pulsador de conex./desc.

PUESTA EN SERVICIO

- Antes del primer uso, cargar por completo la batería
- Al utilizar un dispositivo de sujeción (imán, trípode, etc.), asegurarse de que el dispositivo esté bien sujeto para evitar posibles daños por la caída de la lámpara.
- Encender y apagar la lámpara pulsando el pulsador de conexión/desconexión, y activar la función deseada pulsando varias veces.
- Tras aprox. 5 s, se activa la función de desconexión inmediata y, al pulsar brevemente, se produce la desconexión inmediata.

Señalización de la capacidad de la batería:
- La cantidad de LED de señalización encendidos muestra la capacidad restante en la batería. Si la capacidad es baja, un LED se encenderá y apagará de forma intermitente.
- Advertencia por baja capacidad en la batería: el LED principal (COB) se enciende y apaga 5 veces; recargar la batería de inmediato.

Señalización de carga:
- Totalmente cargada: todos los LED verdes se mantienen encendidos
- Cargando: un LED verde se enciende y apaga de forma intermitente
- La cantidad de LED de señalización encendidos muestra la capacidad de la batería.

- ¡No es posible encender y cargar la lámpara al mismo tiempo!

Funciones:
1. Luz spot
2. COB-LED al 25%
3. COB-LED al 50%
4. COB-LED al 100%
5. Desc.

MANTENIMIENTO Y CUIDADOS

Cuando no se use el producto, cargue el conjunto de pilas antes de guardarlo para evitar una descarga excesiva. Este proceso debe repetirse semestralmente.

CE El producto observa las exigencias de las directivas de la UE.

Reservado el derecho a introducir cambios técnicos. No aceptamos ninguna responsabilidad por errores de impresión.

PT

SEGURANÇA - EXPLICAÇÃO DAS INDICAÇÕES

Observe os seguintes símbolos e palavras utilizados no manual de instruções, no produto e na embalagem:

= **Informação** | Informações adicionais úteis sobre o produto
= **Indicação** | Esta indicação avisa de possíveis perigos de qualquer tipo
= **Cuidado** | Atenção - Perigo, pode causar ferimentos
= **Aviso** | Atenção – Perigo! Pode causar ferimentos graves ou morte

INFORMAÇÃO GERAL / PREFÁCIO

Retirar todas as peças da embalagem e verificar quanto à integridade e quanto à existência de danos. Em caso de danos, não colocar o produto em funcionamento. Dirija-se ao comerciante autorizado ou ao fabricante através do endereço de assistência técnica.

Este manual de instruções contém informações importantes relativas à utilização e colocação em funcionamento deste produto, doravante apenas designado por lanterna ou produto.

Antes de colocar o produto em funcionamento, ler todo o manual de instruções. Guardar o manual de instruções para utilização posterior ou para o proprietário subsequente.

Em caso de inobservância deste manual de instruções e das indicações de segurança, podem ocorrer danos no produto e riscos (ferimentos) para o utilizador e outras pessoas.

O manual de instruções refere-se às normas e regras válidas da União Europeia. Para o efeito, respeitar também a legislação e diretrizes específicas de cada país.

UTILIZAÇÃO CORRETA

O produto serve de fonte de luz móvel e não se destina a outras aplicações. O produto destina-se exclusivamente ao uso privado em ambientes domésticos e não se destina à utilização comercial nem se adequa à iluminação de espaços domésticos e apenas à utilização como descrita no manual de utilização. A utilização fora desta informação não é considerada como correta, o que pode causar danos materiais ou pessoais. Não assumimos qualquer responsabilidade por danos causados por utilização errada ou indevida.

INSTRUÇÕES DE SEGURANÇA GERAIS

Este produto pode ser usado por crianças a partir dos 8 anos de idade e por pessoas com capacidades físicas, sensoriais ou mentais limitadas ou falta de experiência e conhecimento, se forem instruídas sobre a utilização segura do dispositivo e conheçam os perigos. As crianças não devem brincar com o produto. Os trabalhos de limpeza e de manutenção não devem ser realizados por crianças sem supervisão.

Manter as crianças afastadas do produto e da embalagem. O produto não é um brinquedo. As crianças devem ser supervisionadas para garantir que não brincam com o produto ou com a embalagem.

Evitar lesões oculares - nunca olhe diretamente para o feixe de luz nem direcione a luz para o rosto de outras pessoas. Se tal ocorrer durante muito tempo, a percentagem de luz azul pode causar perigo para a retina.

Nunca tocar num aparelho ligado à corrente elétrica com as mãos húmidas ou caso este tenha caído na água. Neste caso, primeiro desligar a proteção doméstica e de seguida puxar a ficha de rede.

Nunca utilizar em ambientes sujeitos a risco de explosão nas quais estejam presentes líquidos, pós ou gases combustíveis.

Nunca imergir o produto em água ou outros líquidos.

Utilizar apenas uma tomada de fácil acesso para que o produto possa ser rapidamente desligado da corrente elétrica em caso de avaria.

Todos os objetos iluminados devem estar afastados pelo menos 10 cm da lanterna.

Utilize o produto exclusivamente com o acessório incluído no volume de fornecimento.

Nunca tente abrir, esmagar, aquecer ou queimar uma pilha / pilha recarregável. Não atirar para o fogo.

O produto pode apenas ser carregado apenas em espaços fechados, secos e amplos, afastado de materiais e líquidos combustíveis. A inobservância pode causar queimaduras e incêndio.

A fuga de líquido da bateria /

pilha recarregável pode causar queimaduras se entrar em contacto com partes do corpo. Em caso de contacto, lave imediatamente as áreas afetadas com água fresca e contacte imediatamente um médico.

Não curto-circuitar os bornes de ligação e as pilhas.

PERIGO DE INCÊNDIO E EXPLOSÃO

Não utilizar dentro da embalagem.

Não cobrir o produto - Perigo de incêndio.

Nunca sujeitar o produto a sobrecargas extremas, p. ex., calor ou frio extremo, chama, etc.

Não utilizar à chuva ou em espaços húmidos.

INDICAÇÕES GERAIS

- Não atirar ou deixar cair
- A cobertura do LED não é substituível. Em caso de danos na cobertura, o produto deverá ser eliminado.
- A fonte de luz LED não é substituível. Quando terminar a sua vida útil do LED, é necessário substituir toda a lanterna.
- Não abrir nem modificar o produto! Os trabalhos de

reparação podem apenas ser realizados pelo fabricante ou por um técnico de serviços encarregue por ele ou por uma pessoa igualmente qualificada.
- Desligar o aparelho da alimentação de corrente apenas puxando pela ficha ou pela caixa da ficha, nunca pelo cabo.
- Indicações relativas à lanterna, fonte de alimentação, assim como tensão de rede na tomada devem coincidir com a placa de características.
- A lanterna não pode ser colocada no lado da fonte de iluminação ou cair nesse lado.

BATERIA RECARREGÁVEL

- O produto contém uma bateria não substituível, se a bateria estiver vazia recarregue-a imediatamente.
- Desligue do carregamento após o carregamento completo.
- Em caso de fuga da fonte de energia, remova o líquido com luvas de proteção e um pano seco.

Carregar a lâmpada sobre uma superfície à prova de fogo e apenas sob a supervisão constante de um adulto!

INDICAÇÕES RELATIVAS AO MEIO AMBIENTE ELIMINAÇÃO

Elimine a embalagem de acordo com o seu tipo. Papelão e cartão junto com o papel velho, película junto com plásticos.

Eliminar o produto inutilizável conforme as disposições legais. O símbolo do „caixote do lixo" indica que, na UE, os aparelhos elétricos não podem ser eliminados em conjunto com o lixo doméstico normal.

Para a eliminação, encaminhar o produto para um ponto de recolha especial para aparelhos usados, utilizar os sistemas de devolução e recolha do seu município ou contactar o revendedor onde o produto foi adquirido.

As baterias e baterias recarregáveis contidas nos aparelhos eléctricos devem ser eliminadas separadamente sempre que possível. Eliminar sempre as pilhas usadas/baterias recarregáveis (apenas quando descarregadas) de acordo com as leis ou requisitos locais.

A eliminação inadequada pode resultar na libertação de ingredientes tóxicos para o ambiente, o que pode ter efeitos adversos para a saúde humana, animal e vegetal.

Desta forma, cumpre as suas obrigações legais e contribui para a proteção do meio ambiente.

Pilhas e baterias recarregáveis contendo lítio

Para baterias contendo lítio e baterias recarregáveis, fita adesiva nos terminais antes da eliminação para evitar um curto-circuito externo. Um curto-circuito pode levar a um incêndio ou explosão.

Só devolver pilhas e baterias recarregáveis quando estas estiverem descarregadas.

As pilhas e baterias recarregáveis não devem ser deitadas fora com o lixo doméstico. Os consumidores são legalmente obrigados a eliminar as pilhas e baterias separadamente.

As pilhas e baterias recarregáveis podem ser entregues gratuitamente num ponto de recolha no seu município/distrito ou em lojas, para que possam ser eliminadas de uma forma amiga do ambiente e as matérias-primas valiosas possam ser recuperadas. A eliminação inadequada pode resultar na libertação de substâncias tóxicas para o ambiente, o que pode ter efeitos nocivos para os seres humanos, animais e plantas.

EXCLUSÃO DA RESPONSABILIDADE

As informações das presentes instruções de operação podem ser alteradas sem aviso prévio. Não assumimos qualquer responsabilidade por danos diretos, indiretos, acidentais ou outros ou por danos subsequentes decorrentes do manuseamento / utilização incorreta ou da inobservância das informações contidas no presente manual de instruções.

DESCRIÇÃO DO PRODUTO

1. LED COB
2. Indicação de carga
3. Junta giratória
4. Braço de lâmpada flexível
5. Spot-LED
6. Ímanes de suporte
7. Gancho retráctil
8. USB-Tipo-C tomada de carregamento com cobertura de borracha
9. Indicador de nível de carga & indicador de capacidade da bateria LED
10. Botão de ligar/desligar

COLOCAÇÃO EM FUNCIONAMENTO

- Carregue completamente a bateria antes da primeira utilização
- Aquando da utilização de um mecanismo de suporte (íman, tripé, etc.), assegure um suporte / apoio firme para evitar

possíveis danos causados pela queda da lanterna.
- Ligar e desligar a lâmpada ao pressionar o botão de ligar/desligar e definir a função desejada, pressionando-a várias vezes.
- Após cerca de 5s, a função de desligar direto é ativada e uma breve pressão leva a um desligar direto.

Indicador de capacidade da bateria:
- O número de LEDs indicadores luminosos mostra a capacidade restante da bateria. Se a capacidade for baixa, um LED pisca.
- Aviso de fraca capacidade da bateria: O LED principal (COB) pisca 5x, recarregar o conjunto de baterias imediatamente.

Indicação de carga:
- Totalmente carregado: Todos os LEDs indicadores acendem a verde
- Carregamento: Um LED indicador pisca a verde
- O número de LEDs indicadores luminosos indica a capacidade da bateria.
- O carregamento e a iluminação ao mesmo tempo não é possível!

Funções:
1. Luz Spot
2. COB-LED a 25%
3. COB-LED a 50%
4. COB-LED a 100%
5. Desl.

CUIDADO E MANUTENÇÃO

Se o produto não estiver a ser utilizado, carregar a bateria antes do armazenamento para evitar a descarga total. Repita este procedimento semestralmente.

CE O produto cumpre os requisitos das diretivas UE.

Sujeito a alterações técnicas. Não nos responsabilizamos por erros de impressão.

SV

SÄKERHET - FÖRKLARING TILL ANVISNINGAR

Beakta följande symboler och signalord som finns i bruksanvisningen, på produkten och på förpackningen:

= **Information** | Nyttig extrainformation om produkten
= **Obs** | Denna anvisning varnar för alla typer skador
= **Försiktigt** | Se upp – risk för personskador
= **Varning** | Se upp – fara! Om denna anvisning inte beaktas kan detta leda till svåra personskador eller dödsfall

ALLMÄN INFORMATION/FÖRORD

Packa upp alla delar och kontrollera att de är fullständiga och fria från skador. Vid skador får produkten inte tas i drift. Kontakta i så fall auktoriserad återförsäljare eller tillverkarens serviceställe.

Den här bruksanvisningen innehåller viktig information om användning och driftsättning av produkten, nedan kallad lampa eller produkt.

Läs igenom hela bruksanvisningen noggrant innan du börjar använda produkten. Spara bruksanvisningen för senare användning eller för efterföljande innehavare.

Om bruksanvisningen och säkerhetsanvisningarna inte beaktas kan det leda till skador på produkten och risker (skador) för användaren och personer i närheten.

Bruksanvisningen baseras på tillämpliga standarder och regler i EU. Beakta även landspecifika lagar och föreskrifter.

AVSEDD ANVÄNDNING

Produkten används som mobil ljuskälla och är inte avsedd för andra ändamål. Produkten är endast avsedd för privat bruk i hushållet och är inte avsedd för kommersiellt bruk eller för rumsbelysning i hemmet. Den ska endast användas på det sätt som beskrivs i bruksanvisningen. All annan användning räknas som ej avsedd och kan leda till sak- eller personskador. Vi ansvarar inte för skador som uppstår till följd av felaktig resp. ej avsedd användning.

ALLMÄNNA SÄKERHETSANVISNINGAR

Denna produkt kan använ-

das av barn från 8 år och av personer med nedsatt fysisk, sensorisk eller mental förmåga eller av personer utan tillräcklig erfarenhet av eller kunskap om produkten, såvida de har instruerats i hur produkten används och känner till farorna. Barn får inte leka med produkten. Barn får inte rengöra eller sköta produkten utan att de hålls under uppsikt.

Håll barn borta från produkten och förpackningen. Produkten är ingen leksak. Håll barn under uppsikt så att de inte leker med produkten eller förpackningen.

Undvik ögonskador – titta aldrig i ljusstrålen och lys aldrig andra personer i ansiktet. Om detta sker under längre tid kan andelen blått ljus skada näthinnan.

Ta aldrig tag i en enhet som är ansluten till elnätet med våta händer eller när enheten har

fallit ned i vatten. Slå i så fall från huvudsäkringen och dra sedan ut nätkontakten.

Använd inte produkten i områden med explosionsrisk eller där det förekommer brännbara vätskor, brännbart damm eller brännbara gaser.

Sänk aldrig ned produkten i vatten eller andra vätskor.

Anslut produkten till ett lättåtkomligt uttag så att den snabbt kan kopplas från strömmen vid en störning.

Alla belysta föremål måste finnas på minst 10 cm avstånd från lampan.

Produkten får endast användas med de tillbehör som ingår i leveransen.

Försök aldrig att öppna, klämma, värma upp eller tända ett batteri. Kasta inte i eld.

Ladda produkten endast i

stängda, torra och stora utrymmen, på avstånd från brännbart material och vätskor. Om detta inte följs, kan brännskador och bränder uppstå.

Läckande batterivätska kan orsaka frätskador om den kommer i kontakt med kroppsdelar. Vid kontakt ska du genast spola berörda ställen med mycket vatten och kontakta läkare.

Anslutningsklämmor och batterier får inte kortslutas.

RISK FÖR BRAND OCH EXPLOSION

Använd inte produkten när den ligger i förpackningen.

Täck inte över produkten – brandfara.

Utsätt inte produkten för extrem överbelastning, t.ex. extrem värme, kyla, brand eller liknande.

Använd inte i regn eller i våtrum.

ALLMÄN INFORMATION

- Kasta inte eller tappa inte produkten
- LED-skyddet kan inte bytas. Om skyddet är skadat måste produkten bortskaffas.
- LED-ljuskällan kan inte bytas. När ljuskällan är uttjänt måste hela lampan bytas.
- Öppna och modifiera inte produkten! Reparationsarbeten får endast utföras av tillverkaren eller av auktoriserad servicetekniker eller en person med jämförbar kvalifikation.
- Koppla produkten från strömmen genom att dra i kontakten eller kontaktens hus, aldrig i kabeln.
- Lampans och nätdelens specifikationer samt nätspänningen på uttaget måste stämma överens med typskylten.
- Lampan får inte läggas på sidan med ljuskällan eller välta på denna sida.

UPPLADDNINGSBART BATTERIPAKET

- Produkten innehåller ett ej utbytbart batteripaket om batteriet är urladdat ska det genast laddas.
- När batteriet är fulladdat ska det kopplas från laddaren.
- Om energikällan läcker ska vätskan samlas upp en torr trasa. Använd skyddshandskar.

Lampan ska laddas på eldfast underlag och endast under ständig uppsikt av vuxen!

MILJÖINFORMATION | AVFALLSHANTERING

Källsortera förpackningen. Papper och kartong räknas som pappersavfall, folie kan lämnas i till återvinningscentral.

Avfallshantera den uttjänta produkten enligt gällande föreskrifter. Symbolen "Soptunna" hänvisar till att den elektriska produkten inte får avfallshanteras tillsammans med vanligt hushållsavfall inom EU.

Lämna produkten på en återvinningsstation för avfallshantering av uttjänta elektriska produkter, använd återlämnings- och samlingsställen i din kommun eller kontakta återförsäljaren där du köpte produkten.

Batterier och uppladdningsbara batterier som ingår i elektriska apparater ska om möjligt kasseras separat. Kassera alltid använda batterier/uppladdningsbara batterier (endast när de är urladdade) i enlighet med lokala lagar eller krav.

Felaktigt bortskaffande kan leda till att giftiga ämnen släpps ut i miljön, vilket kan ha negativa hälsoeffekter på människor, djur och växter.

AVVERTENZE DI SICUREZZA GENERALI

Questo prodotto non può essere utilizzato da bambini di età inferiore a 8 anni e da persone con facoltà fisiche, sensoriali o mentali limitate o senza la necessaria esperienza e conoscenza, a meno che non siano state istruite sull'uso in sicurezza del prodotto e informate sui pericoli connessi. I bambini non devono giocare con il prodotto. Non affidare pulizia e manutenzione ai bambini se non sorvegliati.

Tenere il prodotto e l'imballo fuori dalla portata dei bambini. Il prodotto non è un giocattolo. I bambini non devono essere sorvegliati per accertarsi che non usino il prodotto e l'imballo come un giocattolo.

Evitare lesioni agli occhi - non fissare mai direttamente il raggio luminoso né dirigerlo sul viso di altre persone. Un'esposizione prolungata alle particelle di luce blu potrebbe danneggiare la retina.

Non toccare mai un apparecchio collegato alla rete elettrica con le mani bagnate o qualora sia caduto in acqua. In questo caso, disinserire prima il fusibile generale, quindi scollegare la spina elettrica.

Non impiegare mai in ambienti a rischio di esplosione, in cui sono presenti liquidi, polveri o gas infiammabili.

Non immergere mai il prodotto in acqua o altri liquidi.

Utilizzare soltanto una presa elettrica facilmente accessibile per poter scollegare il prodotto rapidamente dalla rete elettrica in caso di anomalia.

Tutti gli oggetti illuminati devono trovarsi ad almeno 10 cm di distanza dalla lampada.

Utilizzare il prodotto esclusivamente insieme agli accessori forniti in dotazione.

Non tentare mai di aprire una batteria, né di schiacciarla, riscaldarla o incendiarla. Non gettarla nel fuoco.

Il prodotto deve essere ricaricato soltanto in ambienti chiusi, asciutti e spaziosi, lontano da materiali e liquidi infiammabili. La mancata osservanza di quest'avvertenza può provocare incendi e ustioni.

Il liquido fuoriuscito dalla batteria può provocare corrosione cutanea in caso di contatto con una pelle del corpo. In caso di contatto, sciacquare immediatamente i punti interessati con acqua pulita e rivolgersi subito a un medico.

Non cortocircuitare i morsetti né le batterie.

PERICOLO DI INCENDI ED ESPLOSIONI

Non utilizzarlo all'interno della confezione.

Non coprire il prodotto – pericolo d'incendio.

Non esporre mai il prodotto a sollecitazioni estreme, ad es. caldo o freddo estremo, incendio ecc.

Non utilizzare sotto la pioggia o in ambienti umidi.

paraat worden geïnstrueerd en de mogelijke gevaren kennen. Kinderen mogen niet met het product spelen. De reiniging en het onderhoud niet door kinderen laten uitvoeren als zij niet onder toezicht staan.

Houd kinderen uit de buurt van het product en de verpakking. Het product is geen speelgoed. Bij kinderen moet erop worden gelet dat ze niet met het product of de verpakking gaan spelen.

Oogletsel voorkomen - nooit rechtstreeks in de lichtstraal kijken of andere personen in het gezicht schijnen. Als dit te lang duurt, kan door de blauwlichtdeeltjes gevaar voor het netvlies ontstaan.

Nooit een op het elektriciteitsnet aangesloten apparaat met natte handen vastpakken of wanneer het in het water is gevallen. In dit geval eerst de zekering in uw huis uitschakelen en vervolgens de stekker uit het stopcontact trekken.

Nooit in een explosiegevaarlijke omgeving gebruiken, waar brandbare vloeistoffen, stof of gassen aanwezig zijn.

Het product nooit in water of andere vloeistoffen onderdompelen.

Alleen een goed toegankelijk stopcontact gebruiken, zodat de stekker van het product in geval van een storing snel uit het stopcontact kan worden getrokken.

Alle beschenen voorwerpen moeten minstens 10 cm van de lamp verwijderd zijn.

Het product uitsluitend met de meegeleverde toebehoren gebruiken.

Probeer nooit om een batterij/accu te openen, te pletten, te verhitten of in brand te steken. Niet in het vuur gooien.

Het product mag uitsluitend in gesloten, droge en grote ruimtes geladen worden, ver van brandbare materialen en vloeistoffen. Het niet naleven kan brandwonden en brand veroorzaken.

Gelekte batterij-/accuvloeistof kan bij contact met lichaamsdelen etsverwondingen veroorzaken. Bij huidcontact de betreffende plaatsen onmiddellijk met schoon water afspoelen en direct een arts raadplegen.

Aansluitklemmen en batterijen niet kortsluiten.

GEVAAR VOOR BRAND OF EEN EXPLOSIE

Niet gebruiken terwijl het product nog in de verpakking zit.

Product niet afdekken - brandgevaar.

Het product nooit aan extreme belastingen zoals bijv. extreme hitte, kou, vuur enz. blootstellen.

Nooit in de regen of in vochtige ruimten gebruiken.

under opsyn for at sikre, at de ikke leger med produktet eller emballagen.

Undgå øjenskader - Se aldrig direkte ind i lysstrålen eller lys andre personer i ansigtet. Hvis det sker for længe, kan der pga. andelen af blåt lys opstå en fare for nethinden.

Tag aldrig fat i et apparat, der er forbundet med strømnettet, med våde hænder, når det er faldet i vandet. I så fald skal først hovedsikringen frakobles og derefter skal strømstikket trækkes ud.

Må aldrig bruges i eksplosionsfarlige omgivelser, hvor der befinder sig brændbare væsker, støv eller gasser.

Produktet må aldrig dykkes ned i vand eller andre væsker.

Brug kun nemt tilgængelige stikdåser, så produktets strømforsyning hurtigt kan afbrydes i tilfælde af fejl.

Alle belyste genstande skal have mindst 10cm afstand til lampen.

Produktet anvendes udelukkende med det tilbehør der er indeholdt i leverancen.

Batteriet må aldrig åbnes, klemmes, opvarmes eller udsættes for ild. Må ikke kastes i ild.

Produktet må kun oplades i lukkede, tørre og tilstrækkeligt store rum, med god afstand til brændbare materialer og væsker. Hvis ikke, kan der opstå forbrændinger og brande.

Udløbende batteri-/batterivæske kan medføre ætsninger, når den kommer i kontakt med huden. Ved kontakt skal den pågældende sted straks skylles med rent vand og der søges omgående læge.

Kortslut ikke tilslutningsklemmer og batterier.

FARE FOR BRAND OG EKSPLOSION

Må ikke bruges i emballagen.

Produktet må ikke overdækkes - brandfare.

Produktet må aldrig udsættes for ekstreme belastninger, som f.eks.. Ekstrem varme, kulde, brand etc.

Må ikke anvendes i regnvejr eller i vådrum.

PALO- JA RÄJÄHDYSVAARA

Älä käytä pakkauksen sisällä.

Älä peitä tuotetta - palovaara.

Älä koskaan altista tuotetta äärimmäisille rasituksille, kuten äärimmäinen kuumuus, kylmyys, tuli, jne.

Älä käytä sateessa tai kosteissa tiloissa.

YLEISET TURVALLISUUSOHJEET

Tätä tuotetta voivat käyttää yli 8-vuotiaat lapset sekä henkilöt, joiden ruumiilliset, aistimelliset tai henkiset kyvyt ovat rajoittuneet tai joilla ei ole tarvittavaa kokemusta tai tietoa, kun he ovat saaneet opastuksen tuotteen turvallisesta käytöstä ja kun he tietävät, mitä vaaroja on olemassa. Lapset eivät saa leikkiä tuotteella. Puhdistusta ja hoitoa lapset eivät saa tehdä ilman valvontaa.

Pidä tuote ja pakkaus lasten ulottumattomissa Tämä tuote ei ole leikkikalu. Lapsia on valvottava sen varmistamiseksi, etteivät he pääse leikkimään tuotteen tai pakkauksen kanssa.

Vältä silmävauriot - älä koskaan katso suoraan valonsäteeseen tai suuntaa valoa muiden ihmisten kasvoihin. Mikäli näin tapahtuu pitkään, sininen valo voi aiheuttaa verkkokalvon vaurioitumisen.

Älä koskaan tartu virtaverkkoon liitettyyn laitteeseen märin käsin tai, jos se on pudonnut veteen. Jos näin on päässyt tapahtumaan, katkaise ensin virta sähkökaapin sulakkeesta ja irrota sitten virtapistoke pistorasiasta.

Älä koskaan vie räjähdysalttiiseen ympäristöön, missä on palavia nesteitä, pölyä tai kaasuja.

Älä koskaan upota tuotetta veteen tai muihin nesteisiin.

Käytä vain sellaista pistorasiaa, jonka luokse pääsee helposti, jotta tuote voidaan häiriössä nopeasti irrottaa virtaverkosta.

Kaikkien valaistavien esineiden on oltava vähintään 10 cm etäisyydellä valaisimesta.

Käytä tuotetta vain sen mukana tulleiden lisätarvikkeiden kanssa.

Älä koskaan yritä avata, rutistaa, kuumentaa tai polttaa paristoa/akkua. Älä heitä tuleen.

Tuotteen saa ladata vain suljetuissa, kuivissa ja tarpeeksi tilavissa tiloissa, syttyvistä materiaaleista ja nesteistä etäällä. Tämän ohjeen laiminlyönti voi johtaa palohaavoihin ja tulipaloon.

Vuotava paristo-/akkuneste voi iholle tai silmiin joutuessaan aiheuttaa niiden syöpymisen. Kosketuksessa paristo-/akkunesteeseen on kyseinen kohta huuhdeltava puhtaalla vedellä ja mentävä välittömästi lääkäriin.

Liitinmiä ja paristoja ei saa oikosulkea.

GENERELLE SIKKERHETSANVISNINGER

Dette produktet kan brukes av barn fra 8 år og av personer med nedsatte fysiske, sensoriske eller mentale evner eller manglende erfaring og kunnskap, hvis slike personer har fått opplæring i sikker bruk av produktet og forstår farene som er tilknyttet bruken. Barn skal ikke leke med produktet. Rengjøring og vedlikehold skal ikke utføres av barn, med mindre de er under tilsyn.

Hold barn unna produktet og emballasjen. Produktet er ikke noe leketøy. Pass på at barn ikke leker med produktet eller emballasjen.

Unngå skader på øynene - Ikke se direkte inn i lysstrålen, og du må ikke rette lyset mot ansiktet til andre personer. Hvis dette skjer for lenge, kan andelen av blått lys skade netthinnen.

Du må aldri berøre et produkt med våte hender når det er koblet til strømnettet, eller hvis det har falt i vannet. I dette tilfellet må du først slå av sikringen og deretter trekke ut nettpluggen.

Det skal aldri brukes i eksplosjonsfarlige omgivelser hvor det finnes brennbare væsker, støv eller gasser.

Produktet skal aldri dyppes ned i vann eller andre væsker.

Bruk kun en lett tilgjengelig stikkontakt slik at du raskt kan koble produktet fra strømnettet i tilfelle feil.

Alle gjenstander som belyses må befinne seg i en avstand på minst 10 cm fra lampen.

Produktet skal bare brukes med tilbehør som er inkludert i leveransen.

Du må aldri forsøke å åpne, knuse, varme opp eller brenne et batteri. Må ikke kastes i åpen ild.

Produktet skal kun lades i lukkede, tørre og romslige rom, adskilt fra brennbare materialer og væsker. Manglende overholdelse kan føre til brannskader og brann.

Batterivæske som renner ut kan forårsake etseskader hvis den kommer i kontakt med kroppsdeler. Ved kontakt skal de berørte stedene straks skylles med rent vann og kontakt lege omiddelbart.

Ikke kortslutt koplingsklemmer og batterier.

FARE FOR BRANN OG EKSPLOSJON

Skal ikke brukes i emballasjen.

Ikke dekk til produktet - brannfare.

Produktet skal aldri utsettes for ekstreme belastninger, f.eks. ekstrem varme, kulde, ild osv.

Skal ikke brukes i regnvær eller i våtrom.

Emballasjen skal kildesorteres. Papp og kartong til papirinnsamlingen, folie til plastinnsamlingen.

Kasser det ubrukbare produktet i henhold til gjeldende nasjonale bestemmelser. Symbolet «søppeldunk» angir, at i EU skal elektrisk utstyr ikke kastes i vanlig husholdningsavfall.

Produktet skal leveres til et spesielt samlested for avfallsbehandling av gammelt utstyr, bruk lokale retur- og innsamlingssystemer, eller kontakt forhandleren der

OGÓLNE UWAGI DOTYCZĄCE BEZPIECZEŃSTWA

Produkt może być używany przez dzieci od 8 roku życia oraz osoby o ograniczonych zdolnościach fizycznych, sensorycznych lub umysłowych bez wystarczającego doświadczenia i wiedzy, jeśli zostały one poinstruowane w zakresie bezpiecznego użytkowania produktu i są świadome zagrożeń. Produktem nie mogą bawić się dzieci. Dzieci bez nadzoru nie mogą wykonywać czynności z zakresu czyszczenia i pielęgnacji produktu.

Produkt i opakowanie przechowywać poza zasięgiem dzieci. Produkt nie służy do zabawy. Dopilnować, aby produktem ani jego opakowaniem nie bawiły się dzieci.

Nie ryzykować uszkodzenia wzroku – nigdy nie spoglądać bezpośrednio w wiązkę światła i nie kierować jej w stronę twarzy innych osób. Zbyt długie spoglądanie w źródło światła może spowodować uszkodzenie siatkówki światłem niebieskim.

Nigdy nie dotykać urządzenia podłączonego do sieci elektrycznej mokrymi rękami lub jeśli urządzenie wpadło do wody. W takim przypadku najpierw wyłączyć bezpiecznik domowy, a następnie wyciągnąć wtyczkę sieciową.

Nigdy nie używać produktu w środowisku wybuchowym, w którym znajdują się łatwopalne ciecze, pyły lub gazy.

Nigdy nie zanurzać produktu w wodzie ani innych cieczach.

Nie zaginać przewodu przyłączeniowego oraz zapewnić, aby przewód przyłączeniowy nie był naprężony ani nie stykał się z ostrymi krawędziami, chemikaliami i rozpuszczalnikami.

Używać wyłącznie łatwo dostępnego gniazdka elektrycznego, aby w przypadku usterki można było szybko odłączyć produkt od zasilania.

Wszystkie oświetlane przedmioty muszą znajdować się w odległości przynajmniej 10 cm od lampy.

Produktu używać wyłącznie z akcesoriami stanowiącymi element dostarczonego zestawu.

Nigdy nie próbować otwierać, zgniatać, podgrzewać ani podpalać baterii/akumulatora. Nie wrzucać do ognia.

Produkt wolno ładować wyłącznie w zamkniętych, suchych i przestronnych pomieszczeniach, z dala od palnych materiałów i cieczy. Nieprzestrzeganie tej zasady może skutkować oparzeniami i pożarami.

Ciecz wyciekająca z baterii/akumulatora może spowodować oparzenia. W przypadku kontaktu natychmiast przemyć narażone miejsca czystą wodą i skontaktować się z lekarzem.

Nie zwierać zacisków ani baterii.

NIEBEZPIECZEŃSTWO POŻARU I WYBUCHU

Nie używać w opakowaniu.

Nie zakrywać produktu – niebezpieczeństwo pożaru.

Nigdy nie narażać produktu na ekstremalne obciążenia takie jak np. skrajnie wysokie/niskie temperatury, działanie ognia.

Nie używać produktu na deszczu lub w wilgotnych pomieszczeniach.

BESCHREIBUNG SYMBOLE | DESCRIPTION SYMBOLS

Symbol	Beschreibung / Description
III	Schutzklasse III | Class 3 equipment
CE	Übereinstimmung mit den EU-Richtlinien | Conforms to the European directive
UK CA HARLOW CM19 5QB	UK Conformity Assessed
	Risikoklasse - Nicht in die Lichtquelle blicken | Risk-Group - Do not look into the lamp
	Elektroschrott (WEEE-Richtlinie) | Waste of Electrical and Electronic Equipment (WEEE-Guideline)
	Batterieentsorgungsinformation - Nicht in den Hausmüll! | Battery disposal information - Not for houswhold waste
i	Bedienungsanleitung beachten! | Read the operating instructions carefully before use!
0.1m	Mindestabstand zu angestrahlten Objekten | Minimum distance from lighted objects
	„Sicherheitsglas ist nicht austauschbar, bei beschädigtem Glas muss das Produkt entsorgt werden. Safety glass is not replaceable, if the glass is damaged, the product must be discarded."
IPXX	IP-Schutzklasse | IP-Protection class