F34627-0SDG-ISH-MT01B
Size: 210mm x 297mm X 2P, Front 1C + Back 1C

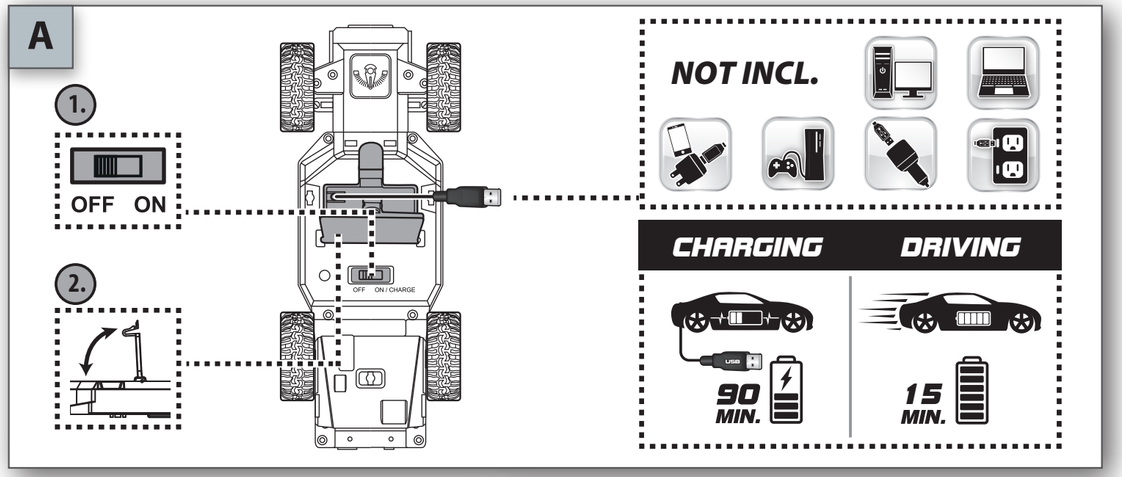

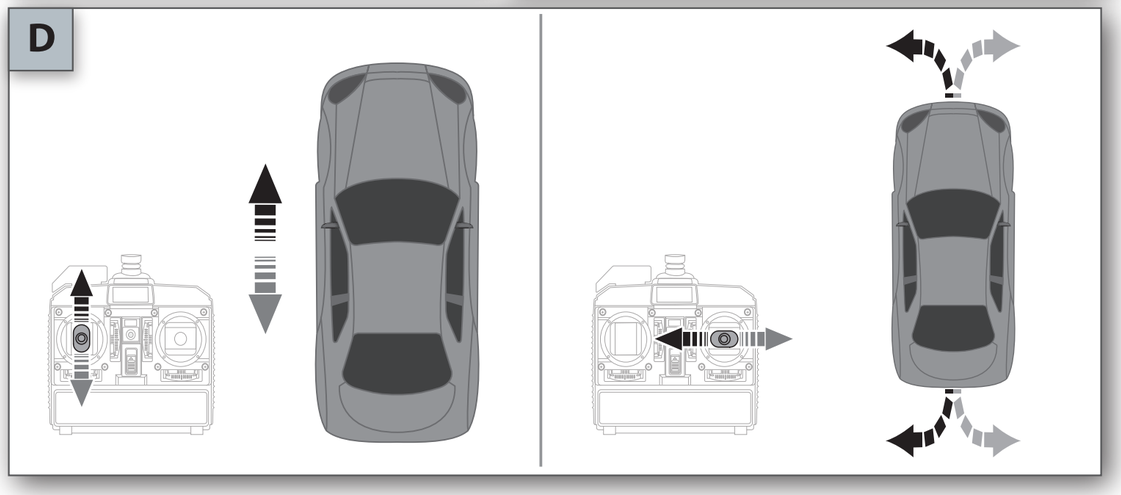

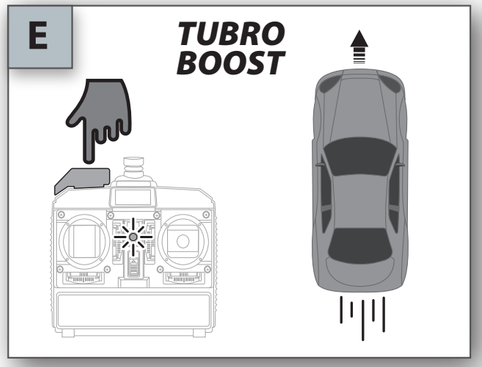

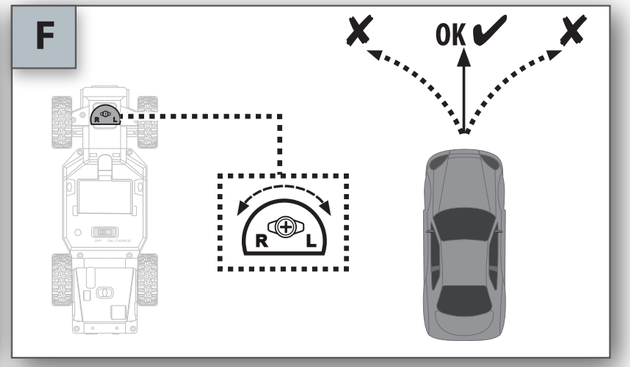

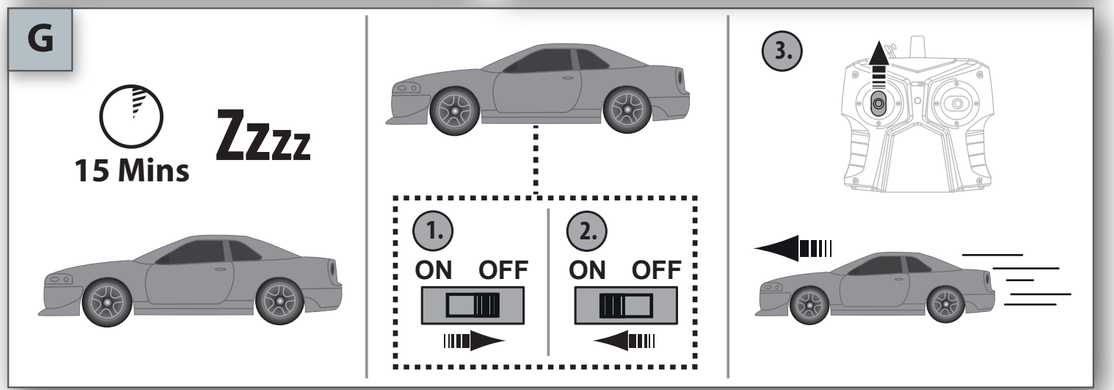

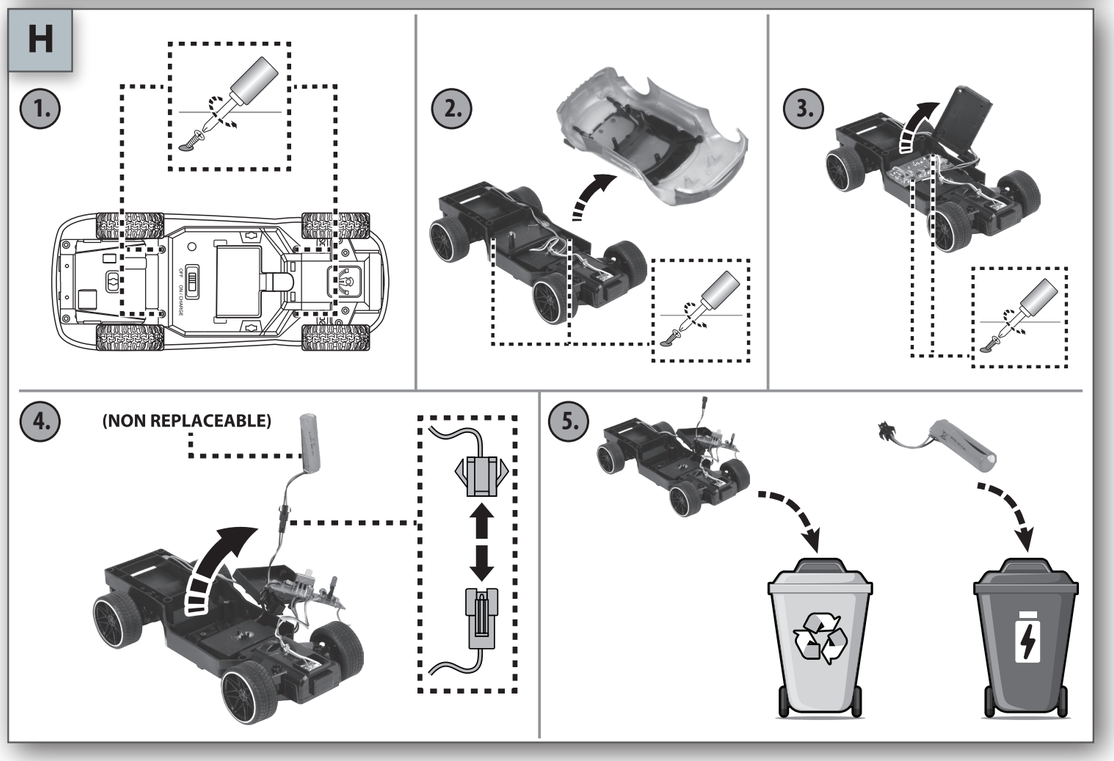

BACK TO THE FUTURE

D: Bedienungsanleitung
GB: Operating instructions
F: Mode d'emploi
NL: Bedieningshandleiding
I: Istruzioni per l'uso
E: Instrucciones de uso
P: Instruções de utilização
S: Bruksanvisning
N: Bruksanvisning
DK: Betjeningsvejledning
FIN: Käyttöohje
TR: Kullanım Talimatnamesi
GR: Οδηγίες λειτουργίας
BG: Инструкция за експлоатация
CZ: Návod k použití
H: Kezelési utasítás
HRV: Upute za uporabu
PL: Instrukcja użytkowania
RO: Instrucţiuni de folosire
SK: Návod na použitie
SI: Navodilo za uporabo
UA: Посібник з експлуатації

25 325 6004
(34627)

TIME MACHINE R/C

Imported by
DICKIE SPIELZEUG GmbH & Co. KG
Werkstr.1 • 90765 Fürth • Germany
www.dickietoys-rc.com
MODUL JDTX2414 / 2,4 GHz 5mW Max.

DEUTSCH

D

Achtung:
Der Hersteller ist nicht verantwortlich für jedwede Radio- oder TV Störung, welche durch unautorisierte Modifikationen an dieser Ausstattung hervorgerufen wird. Solche Modifikationen können das Benutzungsrecht des Anwenders annullieren.

Konformitätserklärung
gemäß Richtlinie 2014/53/EU (RED). Hiermit erklärt Dickie-Spielzeug GmbH & Co. KG, daß sich der Artikel in Übereinstimmung mit den grundlegenden Anforderungen und den anderen relevanten Vorschriften der Richtlinie 2014/53/EU befindet.
Die Original-Konformitätserklärung kann unter folgendem Internet-Link abgerufen werden:
http://www.simba-dickie-group.de/de/konformitaetserklaerungen.shtml

Service:
Sollte der Artikel Funktionsstörungen aufweisen, wenden Sie sich bitte vertrauensvoll an die Verkaufsstelle, in der Sie das Spielzeug erworben haben. Falls Ihnen dort nicht weiter geholfen werden kann, nutzen Sie bitte unseren Service im Internet unter **service.dickietoys.de**

Vorsichtsmaßnahmen (Bitte aufbewahren!)
1. **ACHTUNG!** Für Kinder unter 3 Jahren nicht geeignet. Es besteht Erstickungsgefahr wegen verschluckbarer Kleinteile! Bitte verwahren Sie diese Hinweise für eine eventuelle Korrespondenz. Farbliche und technische Änderungen bleiben vorbehalten. Die Hilfe von Erwachsenen ist erforderlich, um die Transportsicherungen zu entfernen. Gefahr durch heiße Oberfläche.
2. Niemals das Fahrzeug hochnehmen, solange die Räder noch drehen.
3. Finger, Haare und lose Kleidung nicht in die Nähe des Motors oder der Räder bringen, wenn das Gerät auf „ON" geschaltet ist.
4. Um unvorhergesehenen Betrieb zu vermeiden, müssen die Batterien und Akkus bei Nichtverwendung aus dem Spielzeug genommen werden.
5. Um eine optimale Funktion zu gewährleisten, empfehlen wir für das Fahrzeug, nur Alkaline Batterien oder aufladbare Akkumulatoren zu verwenden.
6. Ladegerät regelmäßig auf Schäden überprüfen. Bei einem Schaden darf das Ladegerät bis zur vollständigen Reparatur nicht mehr verwendet werden. Ladevorgang nur in trockenen Räumen durchführen, Gerät vor Nässe schützen.
7. Wir haften nicht für Datenverlust, Schäden an der Software oder andere Schäden am Computer o der an Zubehör, die durch das Laden der Batterie entstanden sind.
8. Bitte keine Kabel in Steckdosenanschlüsse stecken.
9. Das Spielzeug darf nur mit Geräten der Klasse II verbunden werden, die mit dem folgenden Symbol versehen sind:
10. Dieses Spielzeug enthält Batterien, die nicht austauschbar sind.
11. Das Netzteil ist kein Spielzeug.
12. Die falsche Verwendung des Netzteils kann einen Stromschlag verursachen.
13. Das Spielzeug ist nur mit einem Netzteil für Spielzeuge zu benutzen.
14. Spielzeug, das mit Flüssigkeit gereinigt werden kann, ist vor der Reinigung von dem Transformator oder der Stromquelle zu trennen.

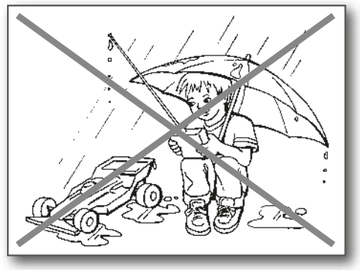

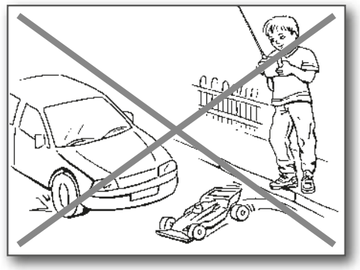

ENGLISH

GB

Warning:
The manufacturer is not responsible for any radio or television interference which might be caused by unauthorised modifications to this equipment. Modifications of this nature may invalidate the user's consumer rights.

Declaration of conformity
With directive 2014/53/EU (RED). Dickie-Spielzeug GmbH & Co. KG hereby declares that the item conforms with the standard requirements and the other relevant regulations stipulated in directive 2014/53/EU.
The original declaration of compliance can be viewed on the Internet at the following URL:
http://www.simba-dickie-group.de/de/konformitaetserklaerungen.shtml

Service:
If the product malfunctions, please do not hesitate to contact the sales outlet where you bought the toy. If they are unable to help you, please use our Internet service at **service.dickietoys.de**

Precautions (Please retain!)
1. **WARNING!** Not suitable for children under three years. Risk of choking due to small parts that may be swallowed! Please keep this packaging information for any possible correspondence. Subject to technical change and change of color. Adult help is required to remove the securing devices. Hot surface hazard.
2. Never lift the vehicle up while the wheels are still turning.
3. Keep fingers, hair and loose clothing clear from the motor or wheels when the vehicle is switched to "ON".
4. To prevent accidental operation of the vehicle, batteries and power packs must be removed from the toy when not in use.
5. To obtain the best result we recommend using only alkaline batteries or rechargeable battery packs with the vehicle.
6. Check charging unit regularly for damage. In case of damage the charging unit must not be used until it has been fully repaired. The charging procedure must only be undertaken in dry areas; protect unit from damp.
7. We are not responsible for any loss of data, or damage to software, or other damage to computer or accessories caused by battery charging.
8. Wires are not to be inserted into socket-outlets.
9. The toy is only to be connected to Class II equipment bearing the following symbol.
10. This toy contains batteries that are non-replaceable.
11. The power supply is not a toy.
12. Misuse of the power supply can cause electric shock.
13. The toy shall only be used with a power supply for toys.
14. Toys liable to be cleaned with liquids are to be disconnected from the transformer or power supply before cleaning.

FRANÇAIS

F

Attention :
Le fabricant n'est pas responsable des perturbations radio ou TV dues à des modifications non autorisées de cet équipement. De telles modifications peuvent annuler le droit d'utilisation de l'usager.

Déclaration de conformité
selon la directive 2014/53/UE (RED). Dickie-Spielzeug GmbH & Co. KG déclare que l'article est conforme aux exigences essentielles et autres dispositions applicables de la directive 2014/53/UE.
La déclaration de conformité d'origine peut être consultée sous le lien Internet suivant:
http://www.simba-dickie-group.de/de/konformitaetserklaerungen.shtml

SAV:
En cas de dysfonctionnement de l'article, veuillez vous adresser au point de vente où vous avez acheté le jouet. Si aucune aide ne peut vous y être apportée, veuillez recourir à notre service après-vente sur Internet à **service.dickietoys.de**

Mesures de précaution (à conserver !)
1. **ATTENTION** Ne convient pas aux enfants de moins de trois ans. Danger d'étouffement avec les petites pièces pouvant être avalées ! Conservez ces indications pour une éventuelle correspondance. Sous réserves de modifications techniques et relatives aux couleurs. L'assistance de personnes adultes est nécessaire pour retirer les dispositifs de sécurité destinés au transport. Risque en cas de contact avec la surface très chaude.
2. Ne jamais soulever le véhicule tant que les roues tournent.
3. Ne pas approcher les doigts, la chevelure et les vêtements lâches du moteur ou des roues lorsque l'appareil est sur «ON».
4. Afin d'éviter toute mise en marche inopinée, il est nécessaire de retirer les piles et les accus du jouet lorsque celui-ci n'est pas utilisé.
5. Pour un résultat optimal, nous vous recommandons d'utiliser le véhicule avec des piles alcalines ou des paquets de piles rechargeables uniquement.
6. Vérifier régulièrement si le chargeur ne présente pas de défauts. En cas de défaut, ne pas utiliser le chargeur jusqu'à ce qu'il soit complètement réparé. Le chargement doit s'effectuer dans des lieux secs, l'appareil doit être protégé de l'humidité.
7. Nous ne sommes pas responsables de toute perte de données, de tout dommage sur le logiciel, ou de tout autre dommage sur l'ordinateur ou sur les accessoires causé par la charge de la batterie.
8. Les câbles ne doivent pas être insérés dans une prise électrique.
9. Le jouet doit être uniquement connecté à un équipement de classe II portant le symbole suivant.
10. Ce jouet contient des piles ou accumulateurs non remplaçables.
11. L'alimentation électrique n'est pas un jouet.
12. Le mauvais usage de l'alimentation électrique peut provoquer une électrocu tion.
13. Le jouet doit uniquement être utilisé avec une alimentation électrique prévue pour les jouets.
14. Les jouets pouvant être nettoyés avec des liquides doivent être débranchés du chargeur ou de l'alimentation électrique avant le nettoyage.

NEDERLANDS

NL

Pas op:
De producent is niet verantwoordelijk voor enige radio- of TV storing, die door niet goedgekeurde wijzigingen aan deze uitrusting wordt teweeggebracht. Zulke wijzigingen kunnen het gebruiksrecht van de gebruiker teniet doen.

Conformiteitsverklaring
volgens Richtlijn 2014/53/EU (RED). Hiermee verklaart Dickie-Spielzeug GmbH & Co. KG dat het artikel in overeenstemming is met de fundamentele eisen en de andere relevante voorschriften van richtlijn 2014/53/EU.
U kunt de originele conformiteitsverklaring verkrijgen door naar de volgende link te gaan:
http://www.simba-dickie-group.de/de/konformitaetserklaerungen.shtml

Service:
Indien het artikel functiestoornissen vertoont kunt u het beste contact opnemen met het verkooppunt, waar u het speelgoed heeft gekocht. Als men u daar niet verder kan helpen, gebruik a.u.b. onze Internet service op **service.dickietoys.de**

Voorzorgsmaatregelen (bewaren s.v.p.!)
1. **WAARSCHUWING!** Niet geschikt voor kinderen jonger dan 3 jaar. Er bestaat gevaar voor verstikking vanwege kleine stukjes die ingeslikt kunnen worden! Deze adviezen s.v.p. bewaren voor eventuele correspondentie. Kleuren technische veranderingen voorbehouden. De hulp van volwassenen is nodig bij het verwijderen van de transportbeveiligingen. Gevaar door heet oppervlak.
2. Nooit het voertuig oppakken zolang de wielen nog draaien.
3. Vingers, haren en losse kleding niet in de buurt van de motor of de wielen laten komen, wanneer het apparaat op „ON" is gezet.
4. Om per ongeluk aanspringen te voorkomen, moeten de batterijen en accu's bij niet-gebruik uit het speelgoed worden gehaald.
5. Om de beste resultaten te bekomen, bevelen wij aan enkel alkaline batterijen of oplaadbare batterijdozen met het voertuig te gebruiken.
6. Laadapparaat geregeld op schade controleren. Bij een schade mag het laadapparaat niet meer worden gebruikt tot het helemaal gerepareerd is. Laden alleen in droge ruimten, Apparaat beschermen tegen vocht.
7. Wij zijn niet verantwoordelijk voor verlies van gegevens of schade aan software of andere schade aan de computer of toebehoren veroorzaakt door het opladen van de batterij.
8. De bedrading dient niet in een stopcontact gestoken te worden.
9. Het speelgoed dient alleen aangesloten te worden op Klasse II-apparatuur met het volgende symbool.
10. Dit speelgoed bevat batterijen die niet kunnen worden vervangen.
11. De stroomvoorziening is geen speelgoed.
12. Misbruik van de stroomvoorziening kan een elektrische schok veroorzaken.
13. Het speelgoed mag alleen worden gebruikt met een stroomvoorziening voor speelgoed.
14. Speelgoed dat met vloeistoffen kan worden gereinigd, moet worden losgekoppeld van de transformator of stroomvoorziening alvorens de reiniging.

ITALIANO

I

Attenzione:
Il produttore non è responsabile per eventuali interferenze radio o TV causate de modifiche non autorizzate della presente attrezzatura. Questo tipo di modifiche può annullare il diritto d'uso dell'utilizzatore.

Dichiarazione di conformità
conforme alla direttiva 2014/53/UE (RED). Con la presente Dickie-Spielzeug GmbH & Co. KG dichiara che l'articolo è conforme ai requisiti fondamentali e alle altre norme rilevanti della direttiva 2014/53/UE.
L'originale della dichiarazione di conformità può essere estratto da internet tramite il link:
http://www.simba-dickie-group.de/de/konformitaetserklaerungen.shtml

Service:
Qualora il prodotto dovesse presentare malfunzionamenti, Vi preghiamo di rivolgervi con fiducia al punto vendita in cui avete acquistato il giocattolo. Se lì non fosse possibile esservi d'aiuto, Vi preghiamo di utilizzare il nostro servizio d'assistenza internet sul sito **service.dickietoys.de**

Misure di sicurezza (da conservare!)
1. **ATTENZIONE!** Non adatto ai bambini di età inferiore a 3 anni.Pericolo di soffocamento a causa di pezzi piccoli ingeribili! Conservate per favore queste annotazioni per un'eventual corrispondenza. Con riserva di possibili cambiamenti tecnici e di colore. L'aiuto di un adulto è necessario per rimuovere le protezioni applicate per il trasporto. Questo articolo e conforme con le normative europee e consentito l'uso in Italia. Pericolo di contatto con superficie calda.
2. Non sollevare mai il veicolo finché le ruote sono ancora in movimento.
3. Fare attenzione a non avvicinarsi con mani, capelli e indumenti larghi al motore o alle ruote quando l'apparecchio è impostato su «ON».
4. Per evitare partenze accidentali, rimuovere le batterie e gli accumulatori quando il giocattolo non viene utilizzato.
5. Per ottenere i migliori risultati consigliamo di usare solo batterie alcaline o batterie ricaricabili per il veicolo.
6. Controllare regolarmente se il caricabatterie è danneggiato. In caso di danni, non riutilizzare il caricabatterie fino a quando non è stato riparato. Utilizzare il caricabatterie solo in luoghi asciutti e proteggerlo dall'umidità.
7. Il produttore non è responsabile per perdite di dati o danni al software, o qualsiasi altro danno a computer o accessori causato dal caricamento delle batterie.
8. Non inserire i cavi nelle prese di corrente.
9. Il giocattolo deve essere collegato esclusivamente a dispositivi di Classe II recanti il seguente simbolo.
10. Questo giocattolo contiene batterie non sostituibili.
11. L'unità di alimentazione non è un giocattolo
12. L'uso improprio dell'unità di alimentazione comporta il rischio di scossa elettrica.
13. Il giocattolo deve essere utilizzato esclusivamente con unità di alimentazione per giocattoli.
14. I giocattoli che possono essere puliti con liquidi devono essere scollegati dal trasformatore o dalla presa di corrente prima della pulizia.

SVENSKA

S

Observera:
Tillverkaren bär inget ansvar för någon form av radio- eller TV störning som uppkommer på grund av otillåtna förändringar på utförandet. Sådana förändringar kan göra att användarens rätt att bruka produkten förfaller.

Försäkran om överensstämmelse
enligt direktiv 2014/53/EU (RED). Härmed försäkrar Dickie-Spielzeug GmbH & Co. KG, att artikeln överensstämmer med de grundläggande kraven och de andra relevanta föreskrifterna i direktivet 2014/53/EU.
Följande Internet-länk leder till den ursprungliga konformitetsförklaringen:
http://www.simba-dickie-group.de/de/konformitaetserklaerungen.shtml

Service:
Vänd er till försäljningsstället där ni köpt leksaken, om artikeln inte fungerar störningsfritt. Om man inte kan hjälpa er där, rekommenderar vi vår Internet-service under **service.dickietoys.de**

Försiktighetsåtgärder (spara dessa!)
1. **VARNING!** Ej lämplig för barn under 3 år. Risk att kvävas på grund av smådelar som kan sväljas! Spara förpackningen. Reservation för färg- och tekniskä ändringar. Någon vuxen måste hjälpa till för att ta bort transportsäkringen. Risk pga het yta.
2. Lyft aldrig upp fordonet så länge hjulen fortfarande driver.
3. Ha inte fingrar, hår och lös klädsel i närheten av motor eller hjul när fordonet står på "ON".
4. För att undvika oavsiktlig drift måste batterierna, vanliga så väl som uppladdningsbara, tas ur leksaken när den inte ska användas.
5. För att säkerställa bästa resultat rekommenderar vi att endast alkaliska batterier eller laddningsbara batterier används i fordonet.
6. Kontrollera regelbundet om laddaren är skadad. Vid skada får inte laddaren användas innan den reparerats fullständigt. Genomför endast uppladdning i torra utrymmen och skydda apparaten mot väta.
7. Vi är inte ansvariga för förlust av data eller skada på programvara, eller någon annan skada på dator eller tillbehör som orsakats av batteriladdning.
8. Kablarna får inte anslutas till ett eluttag.
9. Leksaken skall endast anslutas till Klass II utrustning med följande symbol.
10. Denna leksak innehåller batterier som inte kan bytas ut.
11. Strömförsörjningen är ingen leksak.
12. Missbruk av strömförsörjningen kan leda till elektriska stötar.
13. Leksaken skall endast användas med en strömförsörjning för leksaker.
14. Leksaker som skall rengöras med vätska skall kopplas ifrån transformatorn eller strömförsörjningen innan rengöringen.

ESPAÑOL

E

Atención:
El fabricante no asume ninguna responsabilidad por cualquier tipo de interferencia en radios o televisores, causada por modificaciones no autorizadas del equipamiento. Estas modificaciones pueden anular el derecho de uso del usuario.

Declaración de conformidad
de acuerdo a la Directiva 2014/53/UE (RED). Por la presente, Dickie-Spielzeug GmbH & Co. KG declara que el artículo cumple con los requisitos básicos y todos los demás reglamentos aplicables de la Directiva 2014/53/UE.
Se puede acceder a la declaración de conformidad original a través del siguiente enlace de Internet:
http://www.simba-dickie-group.de/de/konformitaetserklaerungen.shtml

Servicio:
Si el artículo presentara un funcionamiento anómalo, diríjase con total confianza al punto de venta donde ha adquirido el juguete. En caso de que allí no se le pueda ayudar, utilice nuestro servicio postventa de Internet en **service.dickietoys.de**

Medidas de seguridad (¡por favor, guárdelas!)
1. **¡ADVERTENCIA!** No conveniente para menores de tres años. Existe peligro de asfixia porque hay piezas pequeñas que pueden ser tragadas. Por favor, guarden estas indicaciones para cualquier consulta.Reservado el derecho de modificaciones técnicas y de color. Se necesitará la ayuda de adultos para retirar los dispositivos de seguridad para el transporte. Peligro por superficie caliente.
2. No levante nunca el vehículo mientras las ruedas giren.
3. No acercar los dedos, el cabello ni ropa suelta al motor o a las ruedas, cuando el aparato está encendido ("ON").
4. Para evitar un funcionamiento imprevisto, hay que retirar las pilas y los acumuladores cuando no se use el vehículo.
5. Recomendamos el uso exclusivo de pilas alcalinas o las baterías recargables para obtener los mejores resultados con el vehículo.
6. Compruebe el cargador regularmente por si presentara daños. En caso de un defecto, el cargador no debe utilizarse antes de que no haya sido completamente reparado. Cargue las pilas sólo en recintos secos, proteja el aparato contra la humedad.
7. No nos hacemos responsables de la pérdida de datos, daños en el software o cualquier otro daño en el ordenador o los accesorios causados por cargar la batería.
8. No inserte los cables por las tomas de corriente.
9. El juguete solo debe conectarse a un dispositivo de Clase II que incorpore el símbolo siguiente.
10. El juguete contiene pilas no reemplazables.
11. La fuente de alimentación no es un juguete.
12. El uso indebido de la fuente de alimentación puede provocar una descarga eléctrica.
13. El juguete debe utilizarse únicamente con una fuente de alimentación para juguetes.
14. Los juguetes que se pueden limpiar con líquidos deben desconectarse del transformador o de la fuente de alimentación antes de la limpieza.

NORSK

N

Obs:
Produsenten kan ikke være ansvarlig for alle radio- og TV forstyrrelser som kan bli forårsaket på grunn av ikke autoriserte modifikasjoner på disse produktene. Slike modifikasjoner kan føre til at brukeren mister bruksretten.

Konformitetserklæring
i flge. direktiv 2014/53/EU (RED). Med dette erklærer Dickie-Spielzeug GmbH & Co. KG at dette produktet stemmer overens med grunnleggende og andre relevante forskrifter som omfattes av direktiv 2014/53/EU.
Den opprinnelige samsvarserklæringen kan du se på Internet på følgende URL:
http://www.simba-dickie-group.de/de/konformitaetserklaerungen.shtml

Service:
Dersom denne artikkelen skulle påvise funksjonsfeil, så vennligst henvende deg til forretningen der du har kjøpt leketøyet. Dersom man ikke skulle være i stand til å hjelpe deg der, så vennligst bruk vår service i internett under **service.dickietoys.de**

Forsiktighetstiltak (vennligst oppbevar disse forholdsreglene!)
1. **ADVARSEL!** Ikke egnet for barn under tre år. Det er fare for kvelning dersom de små delene blir svelget! Behold denne informasjonen for eventuell korrespondanse.Pakningens innhold kan variere med hensyn til farge og tekniske spesifikas joner. Det er nødvendig med hjelp fra voksne for å fjerne transportsikringen. Fare på grunn av varm overflate.
2. Løft aldri kjøretøyet opp så lenge hjulene dreier seg.
3. Fingre, hår og løse klær må ikke komme i nærheten av motoren eller hjulene mens „ON" er slått på..
4. For å unngå at det blir satt i gang ved en feiltakelse, må batteriene og akkus tas ut av dette leketøyet når det ikke skal brukes.
5. For å oppnå best mulig resultat anbefaler vi å bruke kun alkaliske batterier eller oppladbare batteripakker i kjøretøyet.
6. Ladeapparater må undersøkes regelmessig at de ikke er skadet. Dersom et ladeapparat har en feil, må det ikke brukes før det er reparert. Oppladingen må kun foretas i tørre rom. Apparatet må beskyttes mot væte.
7. Vi er ikke ansvarlige for tap av data eller skade på programvare, eller annen skade på datama skinen eller tilbehør forårsaket av batterilading.
8. Ledninger skal ikke settes inn i støpsler.
9. Leken kan bare kobles til klasse II-utstyr med følgende symbol.
10. Dette leketøyet inneholder batterier som ikke kan byttes ut.
11. Strømforsyningen er ikke et leketøy.
12. Misbruk av strømforsyningen kan forårsake elektrisk støt.
13. Leken kan bare brukes sammen med strømforsyning for leker.
14. Leker som kan rengjøres med væsker, skal kobles fra transformatoren eller strømforsyningen før rengjøring.

PORTUGUÊS

P

Atenção:
O fabricante não se responsabiliza por qualquer interferência rádio ou TV causada por modificações não autorizadas neste equipamento. Este tipo de modificações pode anular o direito de utilização do utilizador.

Declaração de conformidade
segundo directiva 2014/53/UE (RED). A Dickie-Spielzeug GmbH & Co. KG vem, por este meio, declarar que o artigo se encontra em conformidade com os requisitos base e das outras prescrições relevantes da directiva 2014/53/UE.
A declaração original de conformidade pode ser obtida através do seguinte link:
http://www.simba-dickie-group.de/de/konformitaetserklaerungen.shtml

Assistência técnica:
Se este artigo apresentar problemas de funcionamento, não hesite em dirigir-se à loja onde adquiriu o brinquedo. Caso não o possam ajudar, utilize o nosso serviço de assistência técnica na Internet, em **service.dickietoys.de**

Medidas preventivas (Por favor, guardar!)
1. **AVISO!** Não apropriado para crianças com menos de três anos. Perigo de asfixia devido a peças pequenas que podem ser engolidas! É favor conservar estas indicações para eventuais contactos. Reservado o direito de modificações técnicas ou de cor. É necessária a ajuda de adultos para remover os fixadores de transporte. Perigo devido a temperatura elevada da superfície.
2. Nunca elevar o veículo enquanto as rodas ainda estão a girar.
3. Afaste os dedos, cabelo e peças de roupa solta das proximidades do motor ou das rodas enquanto o aparelho se encontra em "ON".
4. Para prevenir um funcionamento inadvertido, as pilhas e as pilhas recarregáveis devem ser retiradas do brinquedo caso este não seja utilizado.
5. Para obter o melhor resultado, recomendamos que use apenas pilhas alcalinas ou pilhas recarregáveis com o veículo.
6. Controllare regolarmente se il caricabatterie è danneggiato. In caso di danni, non riutilizzare il caricabatterie fino a quando non è stato riparato. Utilizzare il caricabatterie solo in luoghi asciutti e proteggerlo dall'umidità.
7. Il produttore non è responsabile per perdite di dati o danni al software, o qualsiasi altro danno a computer o accessori causato dal caricamento delle batterie.
8. Non inserire i cavi nelle prese di corrente.
9. Il giocattolo deve essere collegato esclusivamente a dispositivi di Classe II recanti il seguente simbolo.
10. Este brinquedo contém pilhas não substituíveis.
11. A alimentação não é um brinquedo.
12. A má utilização da alimentação pode dar origem a um choque elétrico.
13. O brinquedo só deverá ser usado com uma alimentação para brinquedos.
14. Os brinquedos que possam ser limpos com líquidos têm de ser desligados do transformador ou da alimentação antes de proceder à limpeza.

DANSK

DK

Obs:
Fabrikanten er ikke ansvarlig for nogen form for radio- eller tv-forstyrrelse, der fremkaldes som følge af uautoriserede modifikationer på denne udrustning. Sådanne modifikationer kan annullere brugerens brugsret.

Konformitetserklæring
iht. direktiv 2014/53/EU (RED). Hermed erklærer Dickie-Spielzeug GmbH & Co. KG, at artikel befinder sig i overensstemmelse med de grundlæggende krav og de andre relevante forskrifter fra direktiv 2014/53/EU
Den originale konformitetserklæring kan hentes på følgende link:
http://www.simba-dickie-group.de/de/konformitaetserklaerungen.shtml

Service:
Skulle artiklen udvise funktionsfejl, bedes du henvende dig til forretningen, hvor du har købt legetøjet. Kan man ikke hjælpe dig der, bedes du benytte vores internetservice på **service.dickietoys.de**

Forsigtighedsforanstaltninger(opbevar venligst!)
1. **ADVARSEL!** Ikke egnet til børn under 3 år. Der er kvælningsfare på grund af smådele, der kan sluges! Gem emballagen for evt. fremtidig reference. Tekniske ændringer og farveændringer forbeholdes. Hjælp fra voksne er nødvendig, for at fjerne transportsikringerne. For på grund af varm overflade.
2. Tag aldrig køretøjet op, så længe hjulene drejer.
3. Hold ikke fingre, hår og løs beklædning i nærheden af motor eller hjul, når apparatet står på „ON".
4. For at undgå utilsigtet drift, skal batterier og akku'er tages ud, når legetøjet ikke bruges.
5. For at opnå det bedste resultat anbefaler vi at du kun bruger alkaline batterier eller genopladelige batteripakker til køretøjet.
6. Kontroller regelmæssigt ladeapparatet for skader. Ved en skade må ladeapparatet ikke mere benyttes indtil det er fuldstændigt repareret. Oplad kun i tørre rum, beskyt apparatet mod fugtighed.
7. Vi påtager os intet ansvar for tab af data, beskadigelse af software eller andre skader på computeren og/eller tilbehør forårsaget af batteriopladningen.
8. Ledningerne må ikke sættes i stikdåser til el-nettet.
9. Legetøjet må kun forbindes med udstyr i Klasse II, der bærer følgende symbol.
10. Dette legetøj indeholder batterier, der ikke kan udskiftes.
11. Strømforsyningen er ikke et legetøj.
12. Misbrug af strømforsyningen kan føre til elektrisk stød.
13. Legetøjet må kun bruges sammen med en strømforsyning, der er beregnet til legetøjet.
14. Legetøj, der kan rengøres med væsker, skal afbrydes fra transformatoren eller strømforsyningen inden rengøring.

SUOMI (FIN)

Huomio:
Valmistaja ei vastaa mistään tälle laitteistolle tehtyjen asiattomien muutosten aiheuttamista radio- tai TV-häiriöistä. Tällaiset muutokset saattavat peruuttaa käyttäjän käyttöoikeuden.

Vaatimuksenmukaisuusvakuutus
direktiivin 2014/53/EU (RED) mukaisesti. Täten Dickie-Spielzeug GmbH & Co. KG vakuuttaa, että tuote vastaa direktiivin 2014/53/EU perustavia vaatimuksia ja muita tärkeitä määräyksiä.
Alkuperäinen vaatimustenmukaisuusvakuutus on nähtäviss Internetissä seuraavassa URL-osoitteessa:
http://www.simba-dickie-group.de/de/konformitaetserklaerungen.shtml

Huolto:
Jos tuotteessa esiintyy toimintahäiriöitä, käänny luottamuksella leikkikalun myyneen myyntipisteen puoleen. Jos sinua ei voida siellä auttaa, käytä palveluamme Internetissä osoitteessa
service.dickietoys.de

Turvatoimet (Säilytä hyvin!)
1. **VAROITUS!** Ei sovellu alle 3-vuotiaille lapsille. On olemassa nieltävissä olevien pikkuosien aiheuttama tukehtumisvaara! Säilytä pakkauksen tiedot myöhempää tarvetta varten. Pidätämme oikeuden teknisiin muutoksiin ja värimuutoksiin. Kuljetustukien poistamiseksi tarvitaan aikuisten apua. Kuuman pinnan aiheuttama vaara.
2. Älä koskaan nosta ajoneuvoa ylös niin kauan, kun sen pyörät pyörivät.
3. Älä saata sormia, hiuksia tai väljiä vaatteita moottorin tai pyörien lähettyville, kun laite on kytketty asentoon "ON".
4. Välttääksesi odottamatonta käyttöä tulee paristot ja akut poistaa leikkikalusta, kun sitä ei käytetä.
5. Parhaat tulokset saat, kun käytät ajoneuvon kanssa ainoastaan alkaliparistoja tai ladattavia paristoja.
6. Tarkasta latauslaite säännöllisesti vaurioiden varalta. Vauriotapauksessa ei latauslaitetta saa enää käyttää, ennen kuin se on täysin korjattu. Suorita lataustapahtuma ainoastaan kuivissa tiloissa, suojaa laitetta kosteudelta.
7. Emme vastaa mistään akun vaihdon aiheuttamista tietojen menetyksistä tai ohjelman vahingoittumisesta tai tietokoneen tai muiden varusteiden vaurioitumisesta.
8. Johdinlankoja ei saa työntää pistorasioihin.
9. Lelun saa yhdistää vain luokan II laitteeseen, jossa on seuraavassa näkyvä symboli.
10. Tämä lelu sisältää paristoja, joita ei voi vaihtaa.
11. Virtalähde ei ole lelu.
12. Virtalähteen väärinkäyttö voi aiheuttaa sähköiskun.
13. Lelua saa käyttää vain leluille tarkoitetulla virtalähteellä.
14. Nesteillä puhdistettavat lelut on kytkettävä irti muuntajasta tai virtalähteestä ennen puhdistamista.

POLSKI (PL)

Uwaga:
Producent nie jest odpowiedzialny za usterki w odbiorze radia lub telewizji, których przyczyną są nieautoryzowane modyfikacje w urządzeniu. Tego typu modyfikacje mogą być przyczyną anulowania praw użytkowania urządzenia.

Deklaracja zgodności
z wytyczną 2014/53/EU (RED). Dickie-Spielzeug GmbH & Co. KG niniejszym oświadcza, że artykuł odpowiada zasadniczym wymogom, jak i innym istotnym postanowieniom wytycznej 2014/53/EU.
Oœwiadczenie o zgodnoœci z prawem w oryginale mozna obejrzeæ w Internecie pod nastêpujacym adresem:
http://www.simba-dickie-group.de/de/konformitaetserklaerungen.shtml

Serwis:
Jeśli zabawka nie działa prawidłowo, proszę skontaktować się ze sklepem, w którym ją zakupiono. W razie gdy nie uzyskają tam Państwo pomocy, proszę skorzystać z naszego portalu serwisowego w internecie pod
service.dickietoys.de

Środki ostrożności (proszę zachować!)
1. **OSTRZEŻENIE!** Nieodpowiednie dla dzieci poniżej 3 lat. Niebezpieczenstwo udławienia się drobnymi elementami, które mogą zostać połknięte! Prosimy zachować wskazówki do ewentualnej korespondencji. Zmiany kolorów i zmiany techniczne są zastrzeżone. Do rozmontowania zabezpieczeń na czas transportu konieczna jest pomoc dorosłych. Samochód: Produkt wykonany z materiałów nie stanowiących zagrożenia dla użytkowników, zgodny z normami EN1część 1.2.3. Posiada atest SGS. Niebezpieczeństwo poparzenia-gorąca powierzchnia.
2. Nie podnosić nigdy pojazdu, którego koła znajdują się w ruchu.
3. Jeśli pojazd przełączony jest na „ON", nie zbliżać do okolic silnika i kół rąk, włosów lub luźnego ubrania.
4. Ażeby zapobiec niepożądanemu uruchomieniu się pojazdu, należy wyciągnąć z niego baterie i akumulatorki, kiedy nie jest on używany.
5. Per ottenere i migliori risultati consigliamo di usare solo batterie alcaline o batterie ricaricabili per il veicolo.
6. W wypadku uszkodzenia ładowarki, nie wolno jej używać zanim nie zostanie naprawiona. Ładować tylko w suchych pomieszczeniach, urządzenie chronić przed wilgocią. Nie przylaczac zabawki do wiekszej niz zalecana liczba zrodel zasilania.
7. Nie ponosimy odpowiedzialności za jakiekolwiek przypadki utraty danych, uszkodzenia oprogramowania lub innego uszkodzenia komputera lub akcesoriów spowodowane ładowaniem baterii.
8. Nie wkładać przewodów do wyjść gniazdek.
9. TZabawkę należy podłączać wyłącznie do urządzeń klasy II oznaczonych następującym symbolem.
10. W tej zabawce znajdują się niewymienne baterie.
11. Zasilacz nie jest zabawką.
12. Niewłaściwe używanie zasilacza może doprowadzić do porażenia prądem.
13. Zabawki należy używać wyłącznie z zasilaczem przeznaczonym do zabawek.
14. Zabawki czyszczone płynami należy przed czyszczeniem odłączyć od transformatora lub zasilacza.

TÜRKÇE (TR)

Dikkat:
Üretici donanım üzerinde izinsiz olarak yapılmış olan değişikliklerden kaynaklanan radyo ve televizyon parazitlenmelerinden sorumlu değildir. Bu tür değişiklikler kullanıcının kullanma haklarının iptaline yol açabilirler.

Uygunluk beyanı
2014/53/EU Yönetmeliği'ne (RED) uyumluluk beyanı. Dickie-Spielzeug GmbH & Co. KG, ürününün 2014/53/EU yönetmeliğinin temel koşullarına ve ilgili diğer kurallarına uygun olduğunu beyan eder.
Asıl uyumululuk bildirimi Internette aşağıdaki URL'de görülebilir:
http://www.simba-dickie-group.de/de/konformitaetserklaerungen.shtml

Servis:
Eğer ürün işlev arızaları gösterirse, güvenerek oyuncağı satın aldığınız satış noktasına başvurabilirsiniz. Ancak, ilgili yerden hizmet alamıyorsanız o zaman Internet sayfasındaki servis bölümünden faydalanabilirsiniz.
service.dickietoys.de

Dikkat önlemleri (Lütfen saklayın!)
1. **UYARI!** 3 Yaşından küçük çocuklar için uygun değildir. Yutulabilen küçük parçalar boğulma tehlikesi yaratabilir! Muhtemel bir yazışma için lütfen bu notları saklayınız. Renk ve teknik değişiklik hakları saklıdır. Nakliye emniyetinin çıkartılması için büyüklerin yardımı gereklidir. Sıcak yüzeyden dolayı tehlike.
2. Tekerler döndüğü sürece aracı kesinlikle kaldırmayın.
3. Cihaz „ON" konumundayken parmaklarınızı, saçınızı ve serbest duran elbise parçalarını kesinlikle motor ve tekerlere yaklaştırmayın.
4. Aracın istenmeden çalışmasını önlemek için, kullanılmadığı süreler içerisinde pil ve akülerin oyuncaktan çıkartılmasını tavsiye ederiz.
5. En iyi sonucu almak için araçla sadece alkalin pil veya şarj edilebilir pil paketi kullanmanızı öneririz.
6. Şarj cihazını düzenli olarak hasar yönünde kontrol edin. Şarj cihazında herhangi bir hasar olması durumunda hasar giderilinceye kadar cihaz kullanılmamalıdır. Şarj işlemini yalnız kuru mekanlarda yapın ve cihazı ıslaktan koruyun.
7. Pil şarjı sebebiyle bilgisayarda veya aksesuarlarında meydana gelen hasarlar, yazılımın uğradığı hasar veya herhangi bir veri kaybından sorumlu değiliz.
8. Kablolar soket prizlerine sokulmamalıdır.
9. Oyuncak yalnızca aşağıdaki sembolü taşıyan Sınıf II ekipmana bağlanabilir.
10. Bu oyuncak değiştirilemeyen piller içerir.
11. Güç kaynağı oyuncak değildir.
12. Güç kaynağının yanlış kullanımı elektrik çarpmasına neden olabilir.
13. Oyuncak sadece oyuncaklar için olan güç kaynakları ile birlikte kullanılabilir.
14. Sıvılarla temizlenecek olan oyuncaklar temizlenmeden önce güç kaynağı veya transformatör bağlantısı kesilmelidir.

ROMÂNĂ (RO)

Atenţie:
Producătorul nu răspunde pentru nici o perturbare radio sau TV provocată de o modificare neautorizată a acestui echipament. Asemenea modificări pot anula dreptul de folosire al utilizatorului.

Declaraţie de conformitate
conform directivei 2014/53/UE (RED). Dickie-Spielzeug GmbH & Co. KG declară prin prezenta că articolul se află în conformitate cu cerinţele fundamentale şi celelalte reglementări relevante ale directivei 2014/53/UE.
Originalul declaraţiei de confirmare poate fi vizualizat pe Internet la următorul URL:
http://www.simba-dickie-group.de/de/konformitaetserklaerungen.shtml

Servicio:
În cazul în care articolul manifestă deranjamente de funcţionare, vă rugăm să vă adresaţi cu încredere unităţii comerciale în care aţi cumpărat jucăria. În cazul în care nu vi se poate da ajutor acolo, vă rugăm să folosiţi service-ul nostru din internet la adresa **service.dickietoys.de**

Măsuri de precauţie (rugăm a se păstra!)
1. **AVERTIZARE!** Nepotrivit pentru copii sub 3 ani. Există pericolul de asfixiere prin piesele de mici dimensiuni ce pot fi înghiţite!Vă rugăm să păstraţi aceste indicaţii pentru cazul unui eventual schimb de scrisori. Ne rezervăm dreptul unor modificări de ordin tehnic şi de culoare. Este necesar ajutorul adulţilor pentru îndepărtarea siguranţelor de transport. Peri col datoriţă suprafeţei fierbinţi.
2. A nu se ridica niciodată vehiculul atât timp cât roţile se mai învârt.
3. A nu se aduce degetele, părul şi piesele libere de îmbrăcăminte în apropierea motorului sau a roţilor, când aparatul est conectat în poziţia „ON".
4. Spre a se evita o punere în funcţiune neprevăzută, bateriile şi acumulatorii trebuiesc extrase din jucărie în caz de nefolosire.
5. Pentru rezultate optime vă recomandăm să utilizaţi pentru vehicul numai baterii alcaline sau baterii reîncărcabile de.
6. A se verifica regulat aparatul de încărcare în privinţa deteriorărilor. În cazul unei defecţiuni, nu este permisă folosirea aparatului de încărcare până la repararea completă. A se efectua procesul de încărcare numai în încăperi uscate, a se proteja aparatul faţă de umiditate.
7. Nu suntem responsabili de nicio pierdere de date şi nici de vreo deteriorare de software, sau de altă deteriorare a computerului sau a accesoriilor provocată de încărcarea acumulatorilor.
8. Se interzice introducerea firelor în prizele electrice.
9. Jucăria trebuie conectată numai la echipament de Clasa II care poartă următorul simbol.
10. Această jucărie conţine baterii care nu pot fi înlocuite.
11. Sursa de alimentarea nu este o jucărie.
12. Utilizarea necorespunzătoare a sursei de alimentare poate provoca electrocutare.
13. Jucăria trebuie utilizată numai cu o sursă de alimentare pentru jucării.
14. Jucăriile care pot fi curăţate cu lichide trebuie să fie deconectate de la transformator sau de la
sursa de alimentare înainte de curăţare.

HRVATSKI (HRV)

Pozor:
Proizvođač nije odgovoran za bilo koju vrstu smetnji radija ili televizije, koje su uzrokovane kroz neovlaštenu modifikaciju na tim opremama. Takve modifikacije mogu anulirati pravo korisnika na upotrebu.

Izjava o konformnosti
u skladu sa Smjernicom 2014/53/EU (RED). Dickie-Spielzeug GmbH & Co. KG ovime izjavljuje, da je artikal usklađen s osnovnim zahtjevima i drugim odgovarajućim propisima proizašlim iz Smjernice 2014/53/EU.
Izvornu deklaraciju o suglasju moguće je vidjeti na Internetu, i to na sljedećoj URL adresi:
http://www.simba-dickie-group.de/de/konformitaetserklaerungen.shtml

Servis:
Ako bi artikl imao funkcijske smetnje, obratite se molimo Vas s puno
povjerenja Vašoj trgovini, u kojoj ste kupili igračku. Ako Vam tamo ne budu dalje pomogli, koristite naš servis u Internetu pod **service.dickietoys.de**

Mjere opreza (molimo sačuvati!)
1. **UPOZORENJE!** Nije namijenjeno djeci mlađoj od 3 godine. Postoji opasnost od gušenja nakon gutanja malih dijelova! Molimo da sačuvate ove napomene u svrhu eventualne korespondencije. Zadržavamo pravo na promjene boje i tehničke promjene.Potrebna je pomoć odraslih pri uklanjanju osiguranja za transport. Opasnost kroz vruće površine.
2. Vozila ne podizati, dok se kotači okreću.
3. Prste, kosu i labavu odjeću ne dovoditi u blizinu motora ako je uređaj uključen na "ON".
4. Za izbjegavanje nepredviđenog rada, iz igračke morate izvaditi baterije i akumulatore, ako istu ne koristite.
5. Za najbolje rezultate preporučamo da koristite samo alkalne baterije ili akumulatorske baterije s vozilom.
6. Uređaj za punjenje redovno pregledati na oštećenja. Kod štete se uređaj za punjenje ne smije više koristiti do potpunog popravka. Postupak punjenja se smije provesti samo u suhim prostori jama, uređaj zaštititi od vlage.
7. Nismo odgovorni za bilo kakav gubitak podataka ili oštećenje softvera ili druge štete na računalu ili priboru uzrokovano punjenjem baterije.
8. Žice se ne smiju umetati u uticnicu.
9. Igračka se smije spajati samo na opremu razrea II na kojoj se nalazi slijedeća oznaka.
10. Ova igračka sadrži baterije koje nisu zamjenjive.
11. Strujno napajanje nije igračka.
12. Pogrešna uporaba strujnog napajanja može prouzročiti strujni udar.
13. Igračka se smije upotrebljavati samo sa strujnim napajanjem za igračke.
14. Igračke koje se mogu čistiti tekućinama potrebno je odspojiti od transformatora ili strujnog napajanja prije čišćenja.

ΕΛΛΗΝΙΚΑ (GR)

Προσοχή:
Ο κατασκευαστής δεν ευθύνεται για διαταραχές ραδιοφώνων ή τηλεοράσεων, οι οποίες προκαλούνται από αναρμόδιες τροποποιήσεις στον εξοπλισμό αυτό. Τέτοιου είδους τροποποιήσεις ενδέχεται να ακυρώσουν το δικαίωμα χρήσης του χρήστη.

Δήλωση Συμμόρφωσης
Δήλωση συμφωνίας σύμφωνα με τις οδηγίες 2014/53/ΕΕ (RED). Με το παρόν δηλώνει η εταιρία Dickie-Spielzeug GmbH & Co. KG, ότι το είδος συμφωνεί με τις βασικές απαιτήσεις και τις άλλες σημαντικές προδιαγραφές των οδηγιών 2014/53/ΕΕ.
Για την πρωτότυπη δήλωση συμβατότητας ακολουθήστε τον παρακάτω σύνδεσμο:
http://www.simba-dickie-group.de/de/konformitaetserklaerungen.shtml

Σέρβις:
Σε περίπτωση που το προϊόν παρουσιάσει διαταραχές λειτουργίας, παρακαλούμε να απευθυνθείτε στο κατάστημα, όπου αγοράσατε το παιχνίδι. Εάν δεν είναι εφικτή εκεί η προσφορά βοήθειας, τότε παρακαλούμε να χρησιμοποιήσετε το Σέρβις μας στη διαδικτυακή πύλη **service.dickietoys.de**

Μέτρα πρόληψης (Παρακαλούμε διαφυλάξτε!)
1. **ΠΡΟΣΟΧΗ!** Δεν είναι κατάλληλο για παιδιά κάτω των τριών ετών. Υπάρχει κίνδυνος ασφυξίας εξαιτίας μικρών εξαρτημάτων που είναι επικίνδυνα για κατάποση! Παρακαλώ διαφυλάξτε αυτές τις αποδείξεις για ενδεχόμενη αλληλογραφία. Διατηρούμε το δικαίωμα αλλαγών χρώματος και τεχνικών αλλαγών. Είναι απαραίτητη η βοήθεια ενηλίκων για την απομάκρυνση των ασφαλειών μεταφοράς. Κίνδυνος λόγω καυτής επιφάνειας.
2. Μην σηκώνετε ποτέ ψηλά το όχημα, εφόσον περιστρέφονται ακόμα οι τροχοί.
3. Μην πλησιάζετε με τα δάκτυλα, τα μαλλιά ή με χαλαρό ρουχισμό τον κινητήρα ή τους τροχούς, εφόσον η συσκευή είναι ενεργοποιημένη στη θέση „ON".
4. Προς αποφυγή απρόβλεπτης λειτουργίας, θα πρέπει σε περίπτωση μη χρήσης να αφαιρούνται οι μπαταρίες και οι συσσωρευτές από το όχημα.
5. Για να έχετε τα καλύτερα δυνατά αποτελέσματα συνιστάται η χρήση με το όχημα μόνο αλκαλικών μπαταριών ή επαναφορτιζόμενων μπαταριών.
6. Ελέγχετε τακτικά τη συσκευή φόρτισης σχετικά με βλάβες. Σε περίπτωση βλάβης της συσκευής φόρτισης δεν επιτρέπεται πλέον η χρήση της έως ότου επιδιορθωθεί πλήρως η βλάβη. Η διαδικασία φόρτισης επιτρέπεται να γίνεται μόνο σε ξηρούς χώρους, προστατέψτε τη συσκευή από υγρασία.
7. Δεν φέρουμε ευθύνη για οποιαδήποτε απώλεια δεδομένων ή ζημιά στο λογισμικό ή άλλη ζημιά σε υπολογιστή ή αξεσουάρ, που προκαλούνται από τη φόρτιση μπαταρίας.
8. Δεν πρέπει να εισάγονται σύρματα στις πρίζες.
9. Το παιχνίδι πρέπει να συνδέεται μόνο σε εξοπλισμό Κλάσης II που φέρει το ακόλουθο σύμβολο.
10. Το παιχνίδι αυτό περιέχει μπαταρίες οι οποίες δεν αντικαθίστανται.
11. Το τροφοδοτικό δεν είναι παιχνίδι.
12. Ακατάλληλη χρήση του τροφοδοτικού μπορεί να επιφέρει ηλεκτροπληξία.
13. Το παιχνίδι πρέπει να χρησιμοποιείται μόνο με τροφοδοτικό για παιχνίδια.
14. τα παιχνίδια με δυνατότητα καθαρισμού με υγρά πρέπει να αποσυνδέονται από τον μετασχηματιστή ή την τροφοδοσία ρεύματος πριν τον καθαρισμό.

БЪЛГАРСКИ

BG

Внимание:
Производителят не отговаря за радио или телевизионни смущения, които могат да се предизвикат от неавторизираната модификация на това оборудване. Такива модификации могат да анулират правото за използване от потребителя.

Декларация за съответствие
съгласно директива 2014/53/EC (RED). Dickie-Spielzeug GmbH & Co. KG декларира, че артикулът се намира в съответствие с основните изисквания и другите съществени разпоредби на директивата 2014/53/EC.
Можете да прегледате оригиналната декларация за съответствие в Интернет на адрес:
http://www.simba-dickie-group.de/de/konformitaetserklaerungen.shtml

Сервиз:
Ако при този артикул се установи повреда във функцията, Вие може да се обърнете поверително към магазина, където сте закупили играчката. Ако там не могат да Ви помогнат, използвайте нашия сервиз в интернет на **service.dickietoys.de**

Предпазни мерки (Съхранете!)
1. **ПРЕДУПРЕЖДЕНИЕ!** Неподходящо за деца под 3 години. Има опасност от задушаване поради наличието на малки части, които могат да се погълнат! Запазете тези указания в случай на евентуална кореспонденция. Запазено право на цветни и технически промени. За отстраняване на подсигурителните приспособления при транспортиране. е необходима помощта на възрастно лице. Опасност от горещи повърхности.
2. Не повдигайте никога превозното средство, докато се въртят колелата.
3. Не приближавайте пръстите, коса или свободно облекло до двигателя или колелата, когато уредът е поставен на "ON".
4. За да предотвратите неочакваното пускане, извадете батериите и акумулаторните батерии от играчката, когато не я използвате.
5. е да използвате само алкални батерии или презареждаеми батерийни пакети в автомобила.
6. Съединителните клеми не трябва да се съединяват накъсо. Контролирайте редовно захранващия блок за щети. При повреда захранващият блок не трябва да се използва до цялостната му поправка. Извършвайте зареждането само в сухи помещения, пазете уреда от влага.
7. Ние не носим отговорност за каквато и да било загуба на данни или повреда на софтуера, или друга повреда на компютъра и аксесоарите, причинени от зареждането на батерията.
8. Жиците не трябва да бъдат вкарвани в електрически контакти.
9. Играчката трябва да бъде свързана само към оборудване от клас II означено със следния символ.
10. Тази играчка съдържа батерии, които не могат да се сменят.
11. Електрозахранването не е играчка.
12. Неправилната употреба на електрозахранването може да причини токов удар.
13. Играчката трябва да се използва само с електрозахранване за играчки.
14. играчките, които подлежат на почистване с течности, следва да се изключат от трансформатора или от електрозахранването преди почистване.

SLOVENČINA

SK

Upozornenie:
Výrobca nezodpovedá za žiadne rušenie rozhlasu alebo televízie, ktoré môže byť spôsobené neautorizovanou modifikáciou na tomto zariadení. Takéto modifikácie môžu zrušiť právo používania pre používateľa.

Prehlásenie o zhode
podľa smernice 2014/53/EÚ (RED). Týmto prehlasuje firma Dickie-Spielzeug GmbH & Co. KG, že výrobok je v zhode so základnými požiadavkami a ostatnými relevantnými predpismi smernice 2014/53/EÚ.
Originál vyhlásenia o zhode je k nahliadnutiu na internete na nasledujúcej URL:
http://www.simba-dickie-group.de/de/konformitaetserklaerungen.shtml

Servis:
Keby výrobok vykazoval funkčné poruchy, obráťte sa bez obáv na predajňu, v ktorej ste hračku kúpili. Ak vám nedokážu pomôcť, využite náš internetový servis na adrese **service.dickietoys.de**

Bezpečnostné opatrenia (prosíme o uschovanie!)
1. **UPOZORNENIE!** Nevhodné pre deti do troch rokov. Hrozí nebezpečenstvo udusenia z dôvodu možnosti prehltnutia malých častí. Tieto pokyny prosím uschovajte pre prípadnú korešpondenciu. Farebné a technické zmeny zostávajú vyhradené. Na odstránenie dopravnej poistky je nevyhnutná pomoc dospelých. Nebezpečenstvo poranenia horúcim povrchom.
2. Nikdy nezdvíhajte vozidlo, pokiaľ sa mu točia kolesá.
3. Prsty, vlasy a voľné kusy oblečenia nedávajte do blízkosti motora alebo kolies ak je prístroj zapnutý na „ON" .
4. Aby nedošlo k neočakávanému uvedeniu do činnosti, musia byť batérie a akumulátory pri nepoužívaní z hračky vybrané.
5. Ak chcete získať najlepšie výsledky, odporúčame používať s vozidlom len alkalické batérie alebo nabíjacie batérie.
6. V prípade zistenia poškodenia nesmie byť prístroj používaný až do konečného a úplného odstráne nia poruchy. Nabíjanie uskutočňovať len v suchých miestnostiach. Prístroj je treba chrániť pred mokrom.
7. Nezodpovedáme za stratu údajov alebo poškodenie softvéru alebo iné poškodenia počítača alebo príslušenstva spôsobené nabíjaním batérie.
8. Nevsúvajte vodiče do zásuviek.
9. Hračka sa smie pripojiť len na zariadenie triedy II s nasledujúcim symbolom.
10. Táto hračka obsahuje batérie, ktoré nie sú vymeniteľné.
11. Napájací zdroj nie je hračka.
12. Nesprávne použitie napájacieho zdroja môže spôsobiť zásah elektrickým prúdom.
13. Hračka sa môže používať iba s napájacím zdrojom pre hračky.
14. Hračky, ktoré sa majú čistiť tekutinami, sa musia pred čistením odpojiť od transformátora alebo zdroja napájania.

ČEŠTINA

CZ

Upozornění:
Výrobce nezodpovídá za žádné rušení rozhlasu nebo televize, které může být způsobeno neautorizovanou modifikací tohoto zařízení. Takovéto modifikace mohou anulovat právo užívání pro uživatele.

Prohlášení o shodě
podle směrnice 2014/53/EU (RED). Tímto prohlašuje firma Dickie-Spielzeug GmbH & Co. KG, že se výrobek nachází v souladu se základními požadavky a s ostatními příslušnými předpisy směrnice 2014/53/EU.
Originál prohlášení o shodě je ke stažení na Internetu na následující adrese:
http://www.simba-dickie-group.de/de/konformitaetserklaerungen.shtml

Servis:
Pokud by výrobek vykazoval funkční vady, obraťte se prosím s důvěrou na prodejnu, v níž jste hračku koupili. Pokud Vám zde nedokážou pomoci, využijte náš servis na internetu na adrese
service.dickietoys.de

Bezpečnostní opatření (prosíme o uschování!)
1. **UPOZORNĚNÍ!** Nevhodné pro děti do 3 let! Hrozí nebezpečí udušení z důvodu možnosti spolknutí malých částí. Uschovejte si prosím tyto pokyny pro případnou korespondenci. Barevné a technické změny zůstávají vyhrazeny. K odstranění jištění pro přepravu je nutná pomoc dospělých. Nebezpečí poranění horkým povrchem.
2. Nikdy nezdvihejte vozidlo, pokud se mu točí kola.
3. Prsty, vlasy a volné kusy oblečení nedávejte do blízkosti motoru nebo kol, pokud je přístroj zapnutý na „ON".
4. Aby nedošlo k neočekávanému uvedení do chodu, musí být baterie a akumulátory z hračky při jejím nepoužívání vytáhnuty.
5. Chcete-li získat nejlepší výsledky, doporučujeme používat s vozidlem pouze alkalické baterie nebo nabíjecí baterie.
6. V případě zjištění poškození nesmí být přístroj použit až do konečného a úplného odstranění poruchy. Nabíjení provádět pouze v suchých prostorách. Přístroj je třeba chránit před mokrem.
7. Nezodpovídáme za ztrátu dat nebo poškození softwaru nebo jiná poškození počítače nebo příslušenství způsobená nabíjením baterie.
8. Nevsunujte vodiče do zásuvek.
9. Hračka se smí pouze připojit k zařízení třídy II nesoucí následující symbol.
10. Tato hračka obsahuje baterie, které nelze vyměnit.
11. Napájecí zdroj není hračka.
12. Nesprávné použití napájecího zdroje může způsobit úraz elektrickým proudem.
13. Hračka se smí používat pouze s napájecím zdrojem pro hračky.
14. Hračky, které lze čistit tekutinami, musí být před čištěním odpojeny od transformátoru nebo napájecího zdroje.

SLOVENŠČINA

SI

Pozor:
Proizvajalec ni odgovoren za kakršno koli radijsko ali televizijsko motnjo, ki je bila izzvana zaradi nepooblaščenih sprememb na tej opremi. Takšne spremembe lahko razveljavijo pravico uporabnika do uporabe.

Izjava o konformnosti
v skladu s Smernico 2014/53/EU (RED). Dickie-Spielzeug GmbH & Co. KG izjavlja, da je artikel izdelan v skladu z osnovnimi zahtevami in drugimi ustreznimi predpisi, ki jih vsebuje Smernica 2014/53/EU.
Originalno izjavo o skladnosti lahko najdete na naslednjem spletnem naslovu:
http://www.simba-dickie-group.de/de/konformitaetserklaerungen.shtml

Podpora:
Če izdelek ne deluje pravilno, se obrnite na trgovino, kjer ste igračo kupili. Če vam tam ne morejo pomagati, obiščite našo podporo na internetu na **service.dickietoys.de**

Preventivni ukrepi (Prosimo vas, da jih shranite!)
1. **OPOZORILO!** Ni primerno za otroke, mlajše od treh let. Obstaja nevarnost zadušitve zaradi majhnih delov, ki se jih da pogoltniti! Prosimo Vas, da te napotke shranite zaradi morebitne korespondence. Pravice do barvnih in tehničnih sprememb je pridržana. Da bi odstranili transportna varovala, je nujna pomoč odraslih oseb. Nevarnost zaradi vroče površine.
2. Vozila nikoli ne dvigajte, če se kolesi še vrtita!
3. Prstov, las in ohlapnih oblačil ne postavljajte v bližino motorja ali koles, če je naprava vklopljena na "ON".
4. Da se izognete nepredvidenemu zagonu, morate v primeru neuporabe igrače iz nje odstraniti baterije in akumulatorje.
5. Za najboljše rezulate priporočamo, da pri vozilu uporabljate alkalne baterije ali baterije za ponovno polnjenje.
6. Redno preverjajte polnilnik glede poškodb. V primeru poškodbe se polnilnika ne sme uporabljati dokler se popolnoma ne popravi. Postopek polnjenja izvajajte le v suhih prostorih, napravo zaščitite pred vlago.
7. Ne odgovarjamo za nobeno izgubo podatkov, poškodbe programske opreme ali druge poškodbe računalnika ali dodatne opreme, ki so posledica polnjenja baterij.
8. V vtičnice ne vstavljajte žic.
9. Igračo lahko priključite le z opremo razreda II, ki nosi naslednji simbol.
10. Igrača vsebuje baterije, ki jih ni mogoče zamenjati.
11. Električni napajalnik ni igrača.
12. Zloraba električnega napajalnika lahko povzroči električni udar.
13. Igračo uporabljajte le z električnim napajanjem za igrače.
14. Igrače, ki jih lahko čistite s tekočinami, je treba pred začetkom čiščenja odklopiti od transforma torja ali napajanja.

MAGYAR

H

Figyelem:
A gyártó nem vállal felelősséget azért a rádió- vagy TV-vételi zavarért, amelyet e felszerelés jogosulatlan módosításai okoznak. Az ilyen módosítások érvénytelenítik a felhasználó használati jogát.

Megfelelőségi nyilatkozat
az 2014/53/EU (RED) irányelv szerint. A Dickie-Spielzeug GmbH & Co. KG ezennel kijelenti, hogy az árucikk összhangban van az 2014/53/EU irányelv alapvető követelményeivel és más lényeges előírásaival.
Originalna izjava o usklađenosti s vrijedećim direktivama može se naći na sljedećoj Internet stranici:
http://www.simba-dickie-group.de/de/konformitaetserklaerungen.shtml

Ügyfélszolgálat:
Amennyiben a cikknek működési zavarai lennének, bizalommal forduljon ahhoz az üzlethez, ahol megvette a játékot. Abban az esetben, ha ott nem tudnak segíteni Önnek, az internet szolgáltatásainkat szíveskedjen igénybe venni a következő link alatt: **service.dickietoys.de**

Biztonsági rendszabályok (Kérjük megőrizni!)
1. **FIGYELMEZTETÉS!** 3 éven aluli gyermeknek nem adható. A lenyelhető apró darabok miatt fulladásveszély áll fenn! Őrizze meg ezeket az útmutatásokat későbbiekben felmerülő kérdései esetére! Színbeli é technikai változtatások joga fenntartva. A szállításbiztosítások eltávolításához felnőttek segítségére van szükség. Tisztítása: elemes játékok esetén száraz ruhával, műanyag játékoknál langyos, szappanos vízzel. Forró felület miatti veszély.
2. Soha ne emelje föl a járművet, amíg a kerekek még forognak!
3. Az ujjak, a haj és a laza ruházat ne kerüljön a motor vagy a kerekek közelébe, ha a készülék „ON"-ra van kapcsolva!
4. A váratlan működésbe lépés elkerülése érdekében az elemeket és az akkukat ki kell venni a játékszerből, ha nincs használatban.
5. A lehető legjobb eredmény érdekében javasoljuk, hogy csak alkáli elemeket vagy újratölthető akkumulátorokat használjon, ha járművön utazik.
6. Rendszeresen ellenőrizni kell, hogy a töltőkészülék nem sérült-e meg. Sérülés esetén a teljes kijavításig nem szabad használni a töltőkészüléket. A töltési műveletet csak száraz levegőjű helyiségekben szabad végezni, a készüléket óvni kell a nedvességtől.
7. Nem vállalunk felelősséget az adatok elvesztéséért, a szoftver vagy a számítógép vagy tartozékainak egyéb olyan sérüléséért, amelyet az akkumulátor töltése okoz.
8. A vezetékeket tilos csatlakozóaljzatokba helyezni.
9. A játékot csak II. osztályú, a következő szimbólummal ellátott készülékhez csatlakoztassa.
10. A játék olyan elemeket tartalmaz, amelyek nem cserélhetők.
11. Ez a tápegység nem játék
12. A tápegység helytelen használata áramütést okozhat.
13. A játékot csak játékokhoz való tápegységgel kell használni.
14. A folyadékokkal tisztítandó játékot tisztítás előtt le kell választani a transzformátorról vagy a tápellátásról.

УКРАЇНСЬКА

UA

Увага!
Виробник не несе відповідальності за перешкоди проходженню телевізійного і радіосигналу, спричинені внесенням недозволених змін у конструкцію іграшки. Внесення таких змін може призвести до втрати власником права на користування іграшкою.

Заява про відповідність
директиві ЕС 2014/53/EU (RED) Компанія Dickie-Spielzeug GmbH & Co. KG заявляє, що продукт відповідає основним вимогам та іншим положенням директиви ЕС 2014/53/EU.
Оригінал декларації про відповідність можна переглянути в Інтернеті за наступною адресою:
http://www.simba-dickie-group.de/de/konformitaetserklaerungen.shtml

Сервіс:
При виявленні несправностей у виробі, впевнено звертайтесь до торгового підприємства, де Ви придбали іграшку. У випадку, якщо і там Вам не зможуть допомогти, скористайтесь з нашого сервісу в інтернеті за адресою **service.dickietoys.de**

Застережні заходи(будь ласка, не викидайте!)
1. **УВАГА!** Іграшка не призначена для дітей віком до 3 років. Існує небезпека задихнутися при проковтуванні дрібних частин! Зберігайте цю інструкцію на випадок можливого використання у майбутньому. Можлива зміна кольору і технічних характеристик. Для зняття захисних елементів упаковки необхідна допомога дорослих. Небезпека від гарячої поверхні.
2. Не піднімайте транспортний засіб, поки обертаються колеса.
3. Якщо вимикач знаходиться у положенні ON (УВІМКН.), не наближайте до мотора або коліс пальці, волосся та елементи одягу, які не прилягають щільно до тіла.
4. Щоб запобігти випадковому вмиканню, виймайте батарейки, коли іграшка не використовується.
5. Для забезпечення найкращих результатів рекомендуємо використовувати лише лужні батарейки або автомобільні комплекти перезарядних акумуляторів.
6. Регулярно перевіряйте зарядний пристрій на наявність пошкоджень. Забороняється використовувати пошкоджений зарядний пристрій до проведення ремонту. Заряджання треба проводити в сухому приміщені. Бережіть прилад від вологи.
7. Ми не несемо відповідальність за втрату даних або пошкодження програмного забезпечення або іншого пошкодження комп'ютера або аксесуарів, що виникли через зарядження акумулятора.
8. вихідні гнізда проводи не вставлен.
9. Іграшку можна підключати виключно до обладнання класу II, що має наступний символ.
10. Ця іграшка містить елементи живлення, що не замінюються.
11. Блок живлення не є іграшкою.
12. Неправильне використання блока живлення може призвести до ураження електричним струмом.
13. Іграшку слід використовувати тільки з блоком живлення для іграшок.
14. Іграшки, що підлягають очищенню рідиною, слід від"єднати від трансформатора або джерела живлення перед очищенням.

DICKIE-024G-ISH-MT15A

FR

Cet appareil, ses accessoires, piles et cordons se recyclent

À DÉPOSER EN MAGASIN OU À DÉPOSER EN DÉCHÈTERIE

Points de collecte sur www.quefairedemesdechets.fr

FR

DONNEZ OU RECYCLEZ

ASSOCIATION OU MAGASIN OU DÉCHÈTERIE

Adresses sur quefairedemesdechets.fr

D: Bedeutung des Symbols auf dem Produkt, der Verpackung oder Gebrauchsanleitung. Elektrogeräte sind Wertstoffe und gehören am Ende der Laufzeit nicht in den Hausmüll! Helfen Sie uns bei Umweltschutz und Ressourcenschonung und geben Sie dieses Gerät unentgeltlich bei den entsprechenden Rücknahmestellen/Händlern ab. Fragen dazu beantwortet Ihnen die für die Abfallbeseitigung zuständige Organisation oder Ihr Fachhändler. Der Endnutzer ist für das Löschen personenbezogener Daten der zu entsorgenden Altgeräte selbst verantwortlich Wichtige Informationen – bitte aufbewahren! Verwenden Sie ausschließlich die dafür festgelegten Batterien! Legen Sie sie so ein, dass die positiven und negativen Pole an der richtigen Stelle sind! Werfen Sie verbrauchte Batterien nicht in den Haushaltsmüll, sondern bringen Sie sie zu einer Sammelstelle oder entsorgen Sie sie bei einem Sondermülldepot. Entfernen Sie leere Batterien aus dem Spielzeug. Nicht wiederaufladbare Batterien dürfen nicht aufgeladen werden. Wiederaufladbare Batterien sind vor dem Aufladen aus dem Spielzeug herauszunehmen. Wiederaufladbare Batterien dürfen ausschließlich unter der Aufsicht von Erwachsenen aufgeladen werden. Verwenden Sie keine unterschiedlichen Typen von Batterien und setzen Sie nicht gleichzeitig neue und gebrauchte Batterien ein. Schließen Sie die Verbindungsstege nicht kurz. Mischen Sie nicht neue und alte Batterien. Mischen Sie nicht Alkali-, Standard- (Kohle-Zink) und wiederaufladbare Batterien. ACHTUNG: Gebrauchte Batterien sind sofort zu entsorgen. Neue und gebrauchte. Batterien von Kindern fernhalten. Sofort einen Arzt aufsuchen, wenn der Verdacht besteht, dass Batterien verschluckt oder in einen Körperteil eingeführt wurden. Informationen bitte aufbewahren. **GB:** The meaning of the symbol on the product, packaging or instructions. Electrical appliances are valuable products and should not be thrown in the dust bin when they reach the end of their serviceable life! Help us to protect the environment and conserve resources and bring this device to a corresponding disposal point/dealer free of charge. For disposal-related queries, contact the organisation responsible for waste disposal or your specialist retailer. The end user is responsible for deleting personal data on old devices. Important information — please retain! Only use the batteries specified! Put positive and negative pole in the right place! Do not throw away used batteries in the household garbage, but only give them to the collection station or dispose of them at a special garbage depot. Remove empty batteries from the toy. Non-rechargeable batteries must not be recharged. Before charging remove rechargeable batteries from the toy. Rechargeable batteries must be charged under adult supervision only. Do not use different types of batteries and do not mix new and used batteries. The supply terminals are not to be short-circuited. Do not mix old and new batteries. Do not mix alkaline, standard (carbon-zinc), or rechargeable batteries. WARNING: Dispose of used batteries immediately. Keep new and used batteries away from children. If you think batteries might have been swallowed or placed inside any part of the body, seek immediate medical attention. Please keep this information. **F:** Signification du symbole sur le produit, l'emballage ou le mode d'emploi. Les appareils électriques sont des biens potentiellement recyclables et ne doivent pas être jetés avec les ordures ménagères à la fin de leur cycle de vie!Aidez-nous à protéger l'environnement et à préserver les ressources en rapportant gratuitement cet appareil à un point de collecte/revente dédié. Demandez conseil auprès de la déchetterie ou du magasin dans lequel vous avez acheté l'appareil. L'utilisateur final est responsable de la suppression des données à caractère personnel contenues dans l'appareil mis au rebut. Informations importantes – à conserver ! Utilisez uniquement les piles prévues à cet effet! Les piles ou accumulateurs doivent être mis en place en respectant la polarité. Ne jetez pas les piles usagées dans votre poubelle domestique mais apportez-les à un lieu de collecte. Les piles ou accumulateurs usés doivent être enlevés du jouet. Les piles ne doivent pas être rechargées. Les accumulateurs doivent être enlevés du jouet avant d`être chargés. Les accumulateurs doivent être chargés uniquement sous le contrôle d`un adulte. Les différents types de piles ou accumulateurs ou des piles ou accumulateurs neufs et usagés ne doivent pas être mélangés. Les bornes d`une pile ou d`un accumulateur ne doivent pas être mises en court-circuit. Ne mélangez pas des piles neuves avec des anciennes. Ne mélangez pas piles alcalines, piles standard (carbone-zinc) et piles rechargeables. ATTENTION: Mettre immédiatement au rebut les piles ou accumulateurs usagés. Tenir les piles ou accumulateurs neufs et usagés hors de la portée des enfants. Si des piles ou accumulateurs ont pu être ingérés ou placés à l'intérieur d'une partie quelconque du corps, contactez immédiatement un centre anti poison.Veuillez conserver les informations. **I:** Il simbolo del cassonetto barrato apposto sul prodotto, sulla confezione o nelle istruzioni per l'uso indica la necessità di smaltire in modo adeguato il prodotto stesso. Gli apparecchi elettrici ed elettronici (AEE) sono prodotti riciclabili e quindi, al termine del loro ciclo di vita, non devono essere gettati tra i rifiuti domestici ! Aiutaci a proteggere l'ambiente e a salvaguardare le risorse consegnando questo dispositivo a titolo gratuito presso i punti di raccolta/rivenditori competenti. L'organizzazione responsabile dello smaltimento dei rifiuti o il rivenditore specializzato risponderanno a qualsiasi domanda. L'utente finale è responsabile della cancellazione dei dati personali dai vecchi dispositivi da smaltire. Informazioni importanti da conservare! Utilizzare esclusivamente le apposite pile! Inserire le pile con i poli positivi e negativi nel verso giusto! Non gettare le pile usate nei rifiuti domestici, ma portarle in un luogo di raccolta o gettarle in una discarica per rifiuti speciali. Le batterie scariche devono essere rimosse dal giocattolo. Le pile non ricaricabili non vanno caricate. Le pile ricaricabili vanno estratte dal giocattolo prima della ricarica. Le pile ricaricabili devono essere ricaricate solo sotto la sorveglianza di adulti. Non utilizzare tipi diversi di pile e non inserire contemporaneamente pile nuove e usate. I morsetti di alimentazione non devono essere cortocircuitati. Non mischiare pile nuove e vecchie. Non mischiare pile alcaline, standard (zinco-carbone) e ricaricabili. AVVERTENZA! Smaltire immediatamente le batterie scariche. Conservare le batterie nuove e usate fuori dalla portata dei bambini. Se si ritiene che le batterie siano state ingerite o siano penetrate all'interno del corpo, contattare immediatamente un medico. Conservare le informazioni. **NL:** Betekenis van het symbool op het product, de verpakking of gebruiksaanwijzing. Elektrische apparaten zijn waardevolle producten en horen aan het einde van hun levensduur niet bij het huisvuil! Help ons bij de bescherming van het milieu en het ontzien van ressources en geef dit apparaat gratis af bij de betreffende inleverpunten/dealers. Vragen hieromtrent worden beantwoordt de voor afval verantwoordelijke organisatie of uw speciaalzaak. De eindgebruiker is zelf verantwoordelijk voor het verwijderen van persoonsgegevens van af te voeren uitgediende apparaten. Belangrijke informatie – a.u.b. bewaren! Gebruikt u uitsluitend de daarvoor voorgeschreven batterijen! Plaatst u ze zo, dat de positieve en de negative pool zich op de juiste plaats bevinden! Gooit u gebruikte batterijen niet bij het huishoudelijk afval, maar brengt u ze naar een verzamelplaats of geeft u ze af bij een depot voor speciaal afval. Verwijdert u lege batterijen uit het speelgoed. Niet heroplaadbare batterijen mogen niet opgeladen worden. Heroplaadbare batterijen dienen vóór het opladen uit het speelgoed te worden gehaald. Heroplaadbare batterijen mogen uitsluitend onder toezicht van volwassenen worden opgeladen. Gebruikt u geen verschillende soorten batterijen en plaatst u niet tegelijk nieuwe en gebruikte batterijen. Sluit u de verbindingsstukken niet kort. Gebruikt u geen nieuwe en oude batterijen door elkaar. Gebruikt u geen alkali-, standaard- (kool-zink) en heroplaadbare batterijen door elkaar. WAARSCHUWING: Voer gebruikte batterijen direct af. Houd nieuwe batterijen en gebruikte batterijen uit de buurt van kinderen. Als u denkt dat een batterij werd ingeslikt of in een lichaamsopening werd geplaatst, dient u onmiddellijk contact op te nemen met een arts. Informatie s.v.p. bewaren. **E:** Significado del símbolo en el producto, el embalaje o las instrucciones de uso. ¡Los electrodomésticos son objetos de valor y, al final de su vida útil, no deben tirarse a la basura doméstica! Ayúdenos a proteger el medio ambiente y cuidar los recursos, entregando este aparato gratuitamente en los centros de recogida o distribuidores correspondientes. Si tiene alguna pregunta al respecto, diríjase a la organización encargada de la eliminación de residuos en su localidad o a su distribuidor especializado. El usuario final es responsable de borrar los datos personales de los aparatos usados antes de su eliminación. Información importante: ¡Conservar! ¡No utilice otras pilas que las pilas designadas! ¡Instale las pilas, fijándose en la posición correcta de los polos positivos y negativos! No se deshaga de las pilas usadas arrojándolas a la basura doméstica, entréguelas en los lugares previstos para su recogida o elimínelas en un depósito para basura especial. Retire las pilas descargadas del juguete. No recargue pilas no recargables. Las pilas recargables deben retirarse del juguete antes de cargarlas. Las pilas recargables deben cargarse sólo bajo la supervisión directa de una persona adulta. Utilice sólo pilas del mismo o equivalente tipo y no instale pilas viejas y pilas nuevas al mismo tiempo. No cortocircuite las almas de unión. No mezcle pilas nuevas con pilas viejas. No mezcle pilas alcalinas, estándar (zinc-carbón) y acumuladoras. ADVERTENCIA: Deseche las pilas usadas de inmediato. Mantenga las pilas nuevas y usadas fuera del alcance de los niños. Si piensa que alguien ha ingerido una pila, o se la ha introducido en alguna parte del cuerpo, consulte con un médico inmediatamente. Conservar las informaciones. **P:** Significado do símbolo no produto, na embalagem ou nas instruções de utilização. Os aparelhos eléctricos são materiais recicláveis e não pertencem ao lixo doméstico no final da vida! Ajude-nos a proteger o ambiente e a conservar os recursos e devolva este aparelho gratuitamente nos pontos de recolha/distribuidores adequados. As dúvidas sobre este assunto podem ser respondidas pela entidade responsável pela eliminação de resíduos ou pelo seu revendedor especializado. O utilizador final é responsável pela eliminação dos dados pessoais dos resíduos do equipamento a eliminar. Informações importantes - por favor, guardar! Utilize exclusivamente as pilhas recomendadas! Coloque-as de forma a que os pólos positivos e negativos se encontrem na posição correcta! Não deite as pilhas gastas no lixo doméstico, mas coloque-as num posto de recolha de pilhas ou elimine-as num depósito de lixo especial. Retire as pilhas gastas. As pilhas não recarregáveis não podem ser carregadas. As pilhas recarregáveis devem são retiradas do jogo antes de serem carregadas. As pilhas recarregáveis só devem ser carregadas exclusivamente sob a vigilância de adultos. Não utilize tipos de pilhas diferentes e não coloque pilhas novas e usadas em simultâneo. Não ligue as patilhas de conexão em curto-circuito. Não misture pilhas novas com antigas. Não misture pilhas alcalinas, padrão (carvão-zinco) e recarregáveis. AVISO: Elimine as pilhas usadas imediatamente. Mantenha as pilhas novas e usadas afastadas de crianças. Se suspeitar que as pilhas foram engolidas ou inseridas em qualquer parte do corpo, consulte imediatamente um médico. Por favor, gurdar estas informações. **DK:** Betydningen af symbolet på produktet, indpakningen eller brugsvejledningen. Elektroapparater er værdistoffer og hører ved slutningen af deres levetid ikke i husholdningsaffaldet! Hjælp os med miljøbeskyttelse og ressourcebevarelse, og videregiv uden beregning dette apparat til de relevante genbrugssteder/forhandlere. Spørgsmål i den forbindelse besvares af den organisation, der står for affaldsbortskaffelsen, eller af din faghandler. Slutbrugeren er selv ansvarlig for sletning af personrelaterede data i forbindelse med de udtjente apparater. Vigtige informationer – opbevar venligst! Anvend udelukkende de dertil beregnede batterier! Læg dem sådan i, at de positive og negative pooler vender rigtigt! Kast ikke brugte batterier i husholdningsaffaldet, men aflever dem på et sammelsted, eller bortskaf dem hos et specialaffaldsdepot. Fjern brugte batterier fra legetøjet. Ikke genopladelige batterier må ikke genoplades. Genopladelige batterier skal tages ud af legetøjet inden opladningen. Genopladelige batterier må udelukkende oplades under opsyn af voksne. Anvend ikke batterier af forskellig type, og benyt ikke samtidigt nye og brugte batterier. Kortslut ikke forbindelsesbroerne. Bland ikke nye og gamle batterier. Bland ikke alkaliske-, standard- (kul-zink) og genopladelige batterier. ADVARSEL: Bortskaf straks brugte batterier. Nye og brugte batterier opbevares utilgængeligt for børn. Hvis du mener, at batterier er blevet slugt eller puttet ind i åbninger i kroppen, skal der straks søges læge. Opbevar informationer. **S:** Symbolens betydelse på produkten, förpackningen eller bruksanvisningen. Elektriska apparater innehåller återvinningsbara ämnen och får efter nyttjandet inte kastas som hushållsavfall! Hjälp oss att skydda miljön och spara resurser genom att lämna in denna enhet på relevanta insamlingsställen/återförsäljare utan kostnad. Organisationen som ansvarar för avfallshanteringen eller din återförsäljare svarar på alla eventuella frågor. Slutanvändaren är ansvarig för att radera personuppgifter på de gamla enheterna som ska kasseras. Viktig information - sparas! Använd enbart de härför avsedda batterierna! Lägg i dem så att de positiva och negativa polerna ligger riktigt! Kasta inte använda batterier i hushållssoporna, utan lämna in dem på insamlingsställen eller deponier för farligt avfall. Tag ut tomma batterier ur leksaken. Man får inte ladda upp icke uppladdningsbara batterier igen. Uppladdningsbara batterier måste tas ut ur leksaken innan de laddas upp och får bara laddas upp under uppsikt av vuxna. Använd inte olika battrityper tillsammans och sätt inte i nya och använda batterier samtidigt. Kortslut inte anslutningarna. Blanda inte nya och gamla batterier. Blanda inte alkaliska, standard (kol-zink) och uppladdningsbara batterier. VARNING: Kassera använda batterier omedelbart. Håll nya och begagnade batterier borta från barn. Om du tror att batterier kan ha svalts eller placerats i någon del av kroppen ska du omedelbart söka läkare. Var vänlig och spara informationen. **FIN:** Tuotteessa, pakkauksessa tai käyttöohjeessa olevan symbolin merkitys. Sähkölaitteet ovat hyötyjätettä, eikä niitä tulisi käyttöikänsä päätyttyä hävittää talousjätteiden joukossa! Auta meitä suojelemaan ympäristöä ja säästämään luonnonvaroja toimittamalla laite maksutta asianmukaiseen keräyspaikkaan/jälleenmyyjälle. Asiaa koskeviin kysymyksiisi vastaavat jätteiden käsittelystä vastaava organisaatio tai jälleenmyyjäsi. Loppukäyttäjä on itse vastuussa henkilökohtaisten tietojen poistamisesta vanhasta laitteesta. Tärkeitä tietoja – ole hyvä ja säilytä! Käyttäkää ainoastaan soveltuvia paristoja! Asettakaa ne paikoilleen niin, että plus- ja miinusnavat ovat oikeilla paikoillaan! Älkää heittäkö käytettyjä paristoja kotitalousjätteiden joukkoon, vaan viekää ne niille tarkoitettuun keräyspisteeseen tai toimittakaa ne ongelmajätteille tarkoitettuun paikkaan. Poistakaa tyhjät paristot leikkikalusta. Älkää ladatko kertakäyttöparistoja. Ladattavat paristot tulee poistaa leikkikalusta ennen latausta. Ladattavia paristoja saa ladata ainoastaan aikuisen henkilön valvonnassa. Älkää käyttäkö erilaisia paristotyyppejä sekaisin älkääkä asentako uusia ja vanhoja paristoja laitteeseen samanaikaisesti. Älkää aiheuttako paristokoteloon oikosulkua. Älkää käyttäkö uusia ja vanhoja paristoja samanaikaisesti. Älkää käyttäkö alkali-, standardi- (hiili-sinkki) ja ladattavia paristoja sekaisin. VAROITUS: Hävitä paristot heti. Pidä uudet ja vanhat paristot lasten ulottumattomissa. Jos arvelet, että paristoja on nielty, tai joutunut johonkin kehon osaan, hakeudu heti lääkärin vastaanotolle. Säilytä tiedot. **N:** Betydningen av symbolet på produktet, emballasjen og bruksveiledningen. Elektroapparater inneholder verdifulle stoffer som ikke hører hjemme i det vanlige bosset når de er gamle og utslitte! Hjelp oss med å ta vare på miljøet og spare ressurser og lever denne enheten kostnadsfritt til de riktige innsamlingsstedene/forhandlerne. Organisasjonen som er ansvarlig for avfallshåndtering eller din fagforhandler gir svar på eventuelle spørsmål. Sluttbrukeren er selv ansvarlig for å slette personopplysninger på de gamle enhetene som skal kastes. Viktig informasjon - må oppbevares! Bruk kun de passende batteriene! Legg de inn slik at de positive og negativene polene er på riktig plass! Ikke kast brukte batterier i husholdings avfallet, men lever dem inn på et spesialdeponi. Fjern tomme batterier fra leketøyet. Batterier som ikke kan opplades må ikke lades opp. Batteriene må tas ut av leketøyet før opplading. Gjenopplading av batterier må kun foretas under oppsikt av voksne. Ikke bruk forskjellige typer batterier, det må heller ikke brukes nye og brukte batterier samtidig. Forbindelsledningene må ikke kortsluttes. Ikke bland sammen alkali-, standard- (kull-sink) og oppladbare batterier. ADVARSEL: Kast brukte batterier umiddelbart. Hold nye og brukte batterier borte fra barn. Hvis du tror at batterier kan ha blitt svelget eller plassert inne i noen kroppsdel, må du øyeblikkelig oppsøke lege. Vennligst oppbevar informasjonene. **H:** A terméken, a csomagoláson vagy a használati útmutatón található jel magyarázata. Az elektromos készülékek értékek, tehát a pályafutásuk végén nem a háztartási hulladékba valók!Segítsen nekünk a környezetvédelemben és az erőforrások megőrzésében, és térítésmentesen adja le ezt a készüléket a megfelelő gyűjtőpontokon/üzletekben. Az ezzel kapcsolatban felmerülő kérdéseit a hulladék ártalmatlanításért illetékes szervezet vagy a szakkereskedő tudja megválaszolni. Maga a végfelhasználó felelős az ártalmatlanítandó eszközökön tárolt személyes adatok törléséért. Fontos információk - Kérjük megőrizni! Kizárólag csak az erre a célra szolgáló elemeket/akkukat alkalmazza! Az elemeket/akkukat úgy helyezze be, hogy a pozitív és a negatív pólus a megfelelő helyen legyen! Az elhasznált elemeket/akkukat ne a háztartási szemétbe dobja, hanem adja le egy gyűjtőhelyen vagy egy különleges szemetet gyűjtő szeméttelepen. A kiürült elemeket/akkukat távolítsa el a játékból. A nem tölthető elemeket nem szabad tölteni. A tölthető akkukat a töltés előtt a játékból ki kell venni. Az újra tölthető akkukat kizárólag csak felnőttek felügyelete alatt szabad tölteni. Ne alkalmazzon különböző típusú elemeket/akkukat, és ne helyezzen a játékba egyszerre új és használt elemet/akkut. Ne zárja rövidre az összekötő érintkezőket. Ne keverje az új és a régi elemeket/akkukat. Ne keverje az alkáli- és normál- (szén-cink) elemeket és az újratölthető akkukat. FIGYELMEZTETÉS: Az elhasznált elemeket azonnal ártalmatlanítsa. Az új és használt elemeket tartsa távol gyermekektől. Amennyiben úgy gondolja, hogy lenyelték az elemeket, vagy a test bármely részébe kerültek, akkor azonnal forduljon orvoshoz. Kérjük, őrizze meg az információkat. Tisztítása: elemes játékok esetén száraz ruhával, műanyag játékoknál langyos, szappanos vízzel. **CZ:** Význam symbolu na výrobku, obalu nebo návodu k použití. Elektrické přístroje jsou druhotné suroviny a při ukončení jejich použití nepatří do domovního odpadu! Pomozte nám chránit životní prostředí a šetřit zdroje a odevzdejte tento spotřebič zdarma na příslušných sběrných místech/prodejnách. Otázky týkající se této problematiky vám zodpoví organizace odpovědná za likvidaci odpadu nebo váš odborný prodejce. Za vymazání osobních údajů z odpadního zařízení určeného k likvidaci odpovídá koncový uživatel. Důležité informace – prosím uschovejte! Používejte výhradně baterie pro to určeny! Vkládejte je tak, aby kladné a záporné póly byli na správném místě! Neodhazujte použité baterie do domácího odpadu, nýbrž je přineste na sběrné místo nebo je zlikvidujte ve skladu zvláštních odpadů. Vytáhněte prázdné baterie z hračky. Baterie, které nejsou určeny pro opětovné dobíjení nesmíte nabíjet. Baterie pro opětovné dobíjení smíte dobíjet výhradně pod dozorem dospělých. Nepoužívejte rozdílné typy baterií a nevkládejte současně nové a použité baterie. Nezkratujte spojovací můstky. Nemíchejte nové a staré baterie. Nemíchejte alkalické, standardní (uhlík-zinek) a nabíjecí baterie. VAROVÁNÍ: Použité baterie okamžitě zlikvidujte. Nové a použité baterie uchovávejte mimo dosah dětí. Pokud si myslíte, že baterie mohly být spolknuty nebo umístěny do jakékoli části těla, okamžitě vyhledejte lékařskou pomoc. Informace prosím uschovejte. **PL:** Znaczenie symbolu na produkcie, opakowaniu lub instrukcji obsługi. Urządzenia elektryczne są surowcami wtórnymi i po zużyciu się nie wolno ich wyrzucać wraz z odpadkami domowymi! Pomóż nam chronić środowisko

i oszczędzać zasoby naturalne, zwracając to urządzenie bezpłatnie do odpowiednich punktów odbioru/sprzedawców. Odpowiedzi na pytania w tym zakresie udzielają organizacje odpowiedzialne za utylizację odpadów lub sprzedawcy. Użytkownik końcowy jest odpowiedzialny za usunięcie danych osobowych ze zużytego sprzętu przeznaczonego do utylizacji. Ważne informacje – proszę zachować! Prosimy stosować wyłącznie określone do tego baterie! Prosimy wkładać je tak, aby plus i minus znajdowały się na właściwych pozycjach! Prosimy nie wyrzucać zużytych baterii do śmieci domowych, lecz dostarczyć je do miejsca zbiórki lub poddać utylizacji na składowisku odpadów specjalnych. Prosimy usuwać zużyte baterie z zabawki. Baterii, które nie są przeznaczone do ładowania, nie należy ładować. Akumulatorki przed ładowaniem należy wyjąć z zabawki. Akumulatorki mogą być ładowane wyłącznie pod nadzorem dorosłych. Prosimy nie zwierać styków baterii. Prosimy nie stosować różnych typów baterii i nie wkładać jednocześnie nowych i zużytych oraz alkalicznych, standardowych (węglowo-cynkowych) i akumulatorków. OSTRZEŻENIE: Zużyte baterie należy natychmiast wyrzucać. Nowe i zużyte baterie należy chronić przed dziećmi. W przypadku podejrzenia połknięcia baterii lub włożenia jej do jakiejkolwiek części ciała należy natychmiast zasięgnąć porady lekarza. Proszę zachować niniejsze informacje. **GR:** Η σημασία του συμβόλου επί του προϊόντος, επί της συσκευασίας ή επί της οδηγίας χρήσεως. Ηλεκτρικές συσκευές είναι πολύτιμες ύλες και δεν ανήκουν στο τέλος της διάρκειας ισχύος στα οικιακά σκουπίδια!Βοηθήστε μας στην προστασία του περιβάλλοντος και τη διατήρηση των πόρων και παραδώστε αυτή τη συσκευή δωρεάν στα αντίστοιχα σημεία επιστροφής/εμπόρους. Στις σχετικές ερωτήσεις μπορεί να απαντήσει η αρμόδια οργάνωση για τη διάθεση των απορριμμάτων ή ο εξειδικευμένος έμπορος. Ο τελικός χρήστης είναι υπεύθυνος για τη διαγραφή δεδομένων προσωπικού χαρακτήρα των παλαιών συσκευών προς απόρριψη. Σημαντικές πληροφορίες – παρακαλώ φυλάξτε τις! Χρησιμοποιείται αποκλειστικά τις καθορισμένες για το σκοπό αυτό μπαταρίες! Τοποθετήστε τις μπαταρίες έτσι ώστε οι θετικοί και αρνητικοί πόλοι να βρίσκονται στη σωστή θέση! Μην πετάτε μεταχειρισμένες μπαταρίες στα οικιακά απορρίμματα, αλλά να τις αποσύρετε στα ειδικά σημεία συλλογής ή στα ειδικά απορρίμματα. Απομακρύνετε τις άδειες μπαταρίες από το παιχνίδι. Μη επαναφορτιζόμενες μπαταρίες δεν επιτρέπεται να επαναφορτίζονται. Επαναφορτιζόμενες μπαταρίες πρέπει να αφαιρούνται από το παιχνίδι πριν από την επαναφόρτισή τους. Επαναφορτιζόμενες μπαταρίες επιτρέπεται να επαναφορτίζονται μόνο υπό την επίβλεψη ενηλίκων. Μη χρησιμοποιείτε διαφορετικούς τύπους μπαταριών και μην τοποθετείτε ταυτόχρονα μαζί νέες και μεταχειρισμένες μπαταρίες. Μην τις βραχυκυκλώνετε. Μην αμαμιγνύετε νέες και παλιές μπαταρίες. Μην αναμιγνύετε αλκαλικές, κανονικές (άνθρακαςψευδάργυρος) και επαναφορτιζόμενες μπαταρίες. ΠΡΟΕΙΔΟΠΟΙΗΣΗ: Απορρίπτετε τις χρησιμοποιημένες μπαταρίες αμέσως. Φυλάτε τις καινούργιες και τις χρησιμοποιημένες μπαταρίες μακριά από παιδιά. Εάν πιστεύετε ότι έχει γίνει κατάποση μπαταρίας ή εισαγωγή σε οιοδήποτε τμήμα του σώματος, αναζητήστε αμέσως ιατρική βοήθεια. Παρακαλείσθε όπως διατηρήσετε τις πληροφορίες. **TR:** Ürün, ambalaj yada kullanım kılavuzu üzerinde bulunan sembole ilişkin açıklama. Elektronik cihazlar değerli maddelerdir ve hizmet süresi dolduğunda normal çöpe atılmamalıdırlar! Çevreyi ve kaynakları korumamıza yardım edin ve bu cihazı ücretsiz olarak ilgili toplama noktalarına/merkezlerine teslim edin. Atık bertarafından sorumlu kuruluş veya yetkili satıcınız, tüm sorularınızı yanıtlayacaktır. İmha edilecek eski cihazlardaki kişisel verilerin silinmesinden son kullanıcı sorumludur. Önemli bilgiler – Lütfen saklayınız! Yalnızca bunun için salık verilmiş pilleri kullanınız! Pilleri artı ve eksi kutupları doğru yere gelecek şekilde yerleştiriniz! Kullanılmış pilleri asla günlük çöplerinizin içine atmayınız. Bu pilleri özel bir toplama merkezine veya özel atık deposuna iletiniz. Boşalan pilleri oyuncağın içinden çıkartınız. Yeniden şarj edilemeyen pilleri şarj etmeyiniz. Yeniden şarj edilebilir piller şarj edilmeden önce oyuncak içerisinden çıkarılmalıdır. Yeniden şarj edilebilir piller yalnızca yetişkinlerin gözetiminde şarj edilmelidir. Farklı markalara ait ve eski ile yeni pilleri bir arada kullanmayınız. Pil yuvası kutup başlarını kısa devre yapmayınız. Eski ile yeni pilleri birlikte kullanmayınız. Alkali, standart (karbon-çinko) ve yeniden şarj edilebilir pilleri birlikte kullanmayınız. UYARI: Kullanılmış pilleri hemen bertaraf edin. Yeni ve kullanılmış pilleri çocuklardan uzak tutun. Eğer pillerin yutulduğunu veya vücuda sokulduğunu düşünüyorsanız hemen tıbbi yardım alın. Lütfen bu bilgileri saklayınız. **SI:** Pomin simbola na izdelku, pakiranju ali navodilu za uporabo. Električne naprave so sekunderne surovine, in, kot takšne, ne sodijo med hišne odpadke! To napravo brezplačno vrnite na ustrezna zbiralna/prodajna mesta in nam tako pomagajte varovati okolje in ohraniti vire. Če imate v zvezi s tem kakršna koli vprašanja, se obrnite na organizacijo, ki je odgovorna za odstranjevanje odpadkov, ali na specializiranega prodajalca. Za brisanje osebnih podatkov s starih naprav, ki jih je treba odstraniti, je odgovoren končni uporabnik. Pomembne informacije – prosimo shranite! Uporabljajte izključno baterije, ki so temu namenjene! Vstavite jih na način, da so pozitvni in negativni poli na ustreznih mestih! Ne vrzite istrošene baterije v koš za smeti, temveč jih odnesite na ustrezno zbiralno postajo ali na odlagališče za posebne odpadke. Odstranite prazne baterije iz igrače. Baterij, ki niso polnljive, ne smete polniti. Polnljive baterije je potrebno pred polnjenjem vzeti ven iz igrače. Polnljive baterije je dovoljeno polniti samo pod nadzorom odraslih. Ne uporabljajte baterije različnih tipov ter istočasno nove in rabljene baterije. Terminali za napajanje ne smejo biti kratkostični. Ne mešajte nove in stare baterije. Ne mešajte alkalne, navadne (ogelj-cink) in polnljive baterije. OPOZORILO: Izrabljene baterije takoj zavrzite. Nove in izrabljene baterije hranite izven dosega otrok. Če menite, da je oseba morda pogoltnila baterijo oziroma se baterija nahaja v katerem koli delu telesa, nemudoma poiščite zdravniško pomoč. Prosimo, shranite informacije. **HRV:** Značenje simbola otisnutog na proizvodu, pakiranju ili uputi za uporabu. Električni uređaji su sekundarne sirovine pa ne spadaju u kućno smeće nakon isteka uporabnog vijeka! Pomozite nam da zaštitimo okoliš i sačuvamo resurse te odnesite ovaj uređaj na odgovarajuće mjesto za odlaganje/prodavaču bez ikakvih troškova. Za upite u vezi sa zbrinjavanjem obratite se organizaciji odgovornoj za zbrinjavanje otpada ili svom specijaliziranom prodavaču. Za brisanje osobnih podataka na starim uređajima odgovoran je krajnji korisnik. Važne informacije – molimo vas da sačuvate! Koristite isključivo baterije koje su odredjene! Postavite ich tako da se pozitivan i negativan pol nalaze na pravom mjestu! Istrošene baterije ne bacati u kućno smeće, nego ostaviti na sabirnim mjestima ili u specijalne depoe. Otstranite prazne baterije iz igračke. Baterije koje nisu predvidjene za ponovno punjenje se ne smiju puniti. Prije punjenja se za punjenje predvidjene baterije moraju izvaditi iz izgračke. Samo pod nadzorom odraslih baterije puniti. Ne koristiti baterije različitog tipa i stare i nove baterije ne mješati. Ne činiti kratki spoj sa poveznim mostovima. Ne mješajte nove sa starim baterijama. Ne mješajte alkali, standardne (ugljen-cink) i baterije podobne za punjenje. UPOZORENJE! Iskorištene baterije zbrinite bez odgađanja. Nove i korištene baterije držite podalje od djece. Ako mislite da su baterije progutane ili da se nalaze u bilo kojem dijelu tijela, odmah potražite liječničku pomoć. Molimo Vas da sačuvate informacije. **SK:** Význam symbolu na výrobku, obale alebo návode na použitie. Elektrické prístroje sú zbernou surovinou a nepatria po ukončení životnosti do domového odpadu! Pomôžte nám chrániť životné prostredie a šetriť zdroje a odovzdajte tento spotrebič bezplatne na jednom z príslušných zberných miest/maloobchodných predajní. Otázky týkajúce sa tejto problematiky vám zodpovie organizácia zodpovedná za likvidáciu odpadu alebo váš špecializovaný predajca. Konečný používateľ je zodpovedný za vymazanie osobných údajov z odpadového zariadenia, ktoré sa má zlikvidovať. Dôležité informácie - prosím uschovajte! Používajte výhradne predpísaný typ batérií! Vložte ich tak, aby kladné a záporné póly boli na správnom mieste. Nevyhadzujte použité batérie do komunálneho odpadu, ale odneste ich do zberne alebo zlikvidujte na skládke nebezpečného odpadu. Vybité batérie z hračky vytiahnite. Batérie, ktoré nie sú určené na dobíjanie, sa nesmú dobíjať. Batérie, ktoré sa dajú dobiť, pred dobíjaním vytiahnite z hračky. Dobíjacie batérie sa musia dobíjať výhradne pod dohľadom dospelých osôb. Nepoužívajte súčasne rozdielne typy batérii a nové a použité batérie. Neskratujte spojovacie môstiky. Nepoužívajte súčasne nové a staré batérie, alkalické batérie, štandardné batérie (uhlík-zinok) a dobíjacie batérie. VAROVANIE: Použité batérie okamžite zlikvidujte. Nové a použité batérie uchovávajte mimo dosahu detí. Ak si myslíte, že batérie mohli byť prehltnuté alebo vložené do ktorejkoľvek časti tela, okamžite vyhľadajte lekársku pomoc. Uschovajte prosím informácie. **BG:** Значение на символа върху продукта, опаковката или инструкцията за употреба. Електроуредите са втолични суровини и не трябва да се изхвърлят в края на техния срок на работа при битовите отпадъци! Помогнете ни да защитим околната среда и да пестим ресурси и предайте това устройство безплатно на съответните пунктове за събиране/търговци. Организацията, отговорна за отстраняване на отпадъци, или Вашият специализиран търговец ще отговори на всички възникнали въпроси. Крайният потребител носи отговорност за изтриването на лични данни от старите устройства, които ще бъдат изхвърлени. Важни информации – миля съхранете! Използвайте само определените за целта батерии! Поставете ги така, че положителните и отрицателните полюси да лежат правилно! Не изхвърляйте празните батерии в домакинския боклук, ами ги занесете до определения пункт за рециклиране или ги изхвърлете в пункта за събиране на специфични отпадъци. Отстранете празните батерии от играчката. Батерии, които не могат да бъдат отново заредени, не трябва да се зареждат. Батерии, които могат да се зареждат, трябва да се извадят предварително от играчката.Такива батерии могат да бъдат заредени само под надзора на възрастно лице. Не използвйте различни видове батерии и не употребявайте едновременно стари и нови батерии. Не съединявайте накъсо съединителните мостчета. Не смесвайте новите и старите батерии. Не смесвайте алкални, стандартни (диоксид-цинк) и такива батерии, които могат отново да се зареждат. ВНИМАНИЕ: Изхвърляйте веднага използваните батерии. Дръжте както новите, така и използваните батерии далеч от деца. Ако смятате, че батериите може да са погълнати или да се намират в някоя част на тялото, веднага потърсете лекарска помощ. Моля запазете информацията. **RO:** Semnificația simbolului pe produs, ambalaj sau instrucțiunile de folosire. Aparatele electrice sunt materii prime şi locul lor după încheierea ciclului de viață nu este în gunoiul menajer! Ajutați-ne în protecția mediului și conservarea resurselor și predați acest dispozitiv după utilizare la punctele de colectare/ distribuitori. La întrebări despre acestea va răspunde organizația competentă cu eliminarea deșeurilor sau distribuitorul dvs. Utilizatorul final este responsabil pentru ștergerea datelor personale de pe aparatele vechi care urmează să fie eliminate. Informații importante – vă rugăm, să le păstrați! Folosiți în mod exclusiv bateriile stabilite în acest scop! Plasați-le astfel încât polii pozitivi şi negativi să se afle la locul corect! Nu aruncați bateriile consumate în gunoiul menajer, ci duceți-le la un punct de colectare sau eliminați-le printr-un depozit de deşeuri speciale. Înlăturați bateriile consumate din jucărie. Nu este permisă încărcarea bateriilor nereîncărcabile. Bateriile reîncărcabile se vor scoate din jucărie înainte de încărcare. Încărcarea bateriilor reîncărcabile este permisă exclusiv sub supravegherea adulților. Nu folosiți tipuri diferite de baterii şi nu introduceți concomitent baterii noi şi folosite. Nu scurtcircuitați căile de conectare. Nu amestecați bateriile noi şi vechi. Nu amestecați bateriile alcaline, standard (carbon-zinc) şi reîncărcabile. Vă rugăm să păstraţi informaţiile. AVERTIZARE: Aruncați imediat bateriile uzate. Păstrați bateriile noi și nefolosita departe de copii. Dacă credeți că bateriile ar fi putut fi înghițite sau plasate în orice parte interioară a corpului, solicitați asistență medicală imediată. Descriere: Jucarie. **UA:** Значення символу на продукті, упаковці або у посібнику з експлуатації. Електроприлади містять цінні матеріали і не повинні утилізуватися разом із побутовим сміттям. Допоможіть нам захистити навколишнє середовище та зберегти ресурси; безкоштовно передайте цей пристрій до відповідних пунктів збору/дилерів. Організація, відповідальна за утилізацію відходів, або ваш спеціалізований дилер відповість на будь-які питання. Кінцевий користувач несе відповідальність за видалення персональних даних зі старих пристроїв, які підлягають утилізації. Важлива інформація - просимо зберегти! Використовуйте лише акумулятори відповідного типу! Вставляючи акумулятори, дотримуйтесь полярності. Не викидайте використані акумулятори разом із побутовим сміттям. Здавайте їх до спеціального пункту збору або утилізації. Розряджені акумулятори необхідно витягти з іграшки. Забороняється заряджати одноразові акумулятори. Багаторазові акумулятори перед зарядкою слід витягти з іграшки. Зарядка багаторазових акумуляторів повинна проводитися тільки під наглядом дорослих. Не використовуйте одночасно акумулятори різних типів, а також нові акумулятори разом із тими, які вже були у використанні. Не допускайте короткого замикання перемичок. Не вставляйте одночасно нові і старі акумулятори. Не змішуйте лужні, стандартні (вугільно-цинкові) та багаторазові акумулятори. ПОПЕРЕДЖЕННЯ: негайно утилізуйте вживані елементи живлення. Зберігайте нові та вживані елементи живлення у недоступному для дітей місці. Якщо ви вважаєте, що елементи живлення можуть бути проковтнуті або потрапити у будь-яку частину тіла, негайно зверніться до лікаря. Просимо зберегти інформацію. **EST:** Tootel, pakendil või kasutusjuhendil oleva sümboli tähendus. Elektriseadmete materjal läheb taaskasutusse ja neid seadmeid ei tohi pärast käitusaja lõppu visata olmeprügi hulka! Aidake meil kaitsta keskkonda ja säästa ressursse ning andke see seade tasuta üle vastavatesse kogumispunktidesse / edasimüüjatele. Kõigile teie küsimustele vastab jäätmete kõrvaldamise eest vastutav organisatsioon või teie spetsialiseerunud edasimüüja. Utiliseeritavatest vanadest seadmetest isikuandmete kustutamise eest vastutab lõppkasutaja. Tähtis teave – palun hoidke alles! Kasutage ainult selleks ette nähtud patareisid! Pange need sisse nii, et positiivsed ja negatiivsed poolused on õiges kohas! Ärge visake kasutatud patareisid olmeprügi hulka, vaid viige need kogumiskohta või ohtlike jäätmete hoidlasse. Võtke tühjad patareid mänguasja seest välja. Mittelaetavaid patareisid ei tohi laadida. Laetavad patareid tuleb enne laadimist mänguasja seest välja võtta. Laetavaid patareisid tohib laadida ainult täiskasvanu järelevalve all. Ärge kasutage erinevat tüüpi patareisid ja ärge pange korraga sisse uusi ja kasutatud patareisid. Vältige lühise teket. Ärge kasutage koos uusi ja vanu patareisid. Ärge kasutage korraga leelis-, standard- (süsi-tsink) ja laetavaid patareisid. HOIATUS! Kõrvaldage kasutatud patareid/akud viivitamatult. Hoidke uusi ja kasutatud patareisid lastele kättesaamatus kohas. Kui te kahtlustate, et patarei võib olla alla neelatud või sisestatud mistahes kehaosasse, pöörduge koheselt arsti poole. Palun hoidke see teave alles. **LT:** Simbolio reikšmė, nurodyta ant produkto, pakuotės arba naudojimo instrukcijos. Elektros prietaisai - tai vertingos medžiagos ir pasibaigus eksploatavimo laikui negalima jų išmesti kartu su buitinėmis atliekomis. Padėkite mums saugoti aplinką bei tausoti išteklius ir nemokamai grąžinkite šį prietaisą į atitinkamas surinkimo vietas ir (arba) pardavėjams. Į susijusius klausimus gali atsakyti už atliekų šalinimą atsakinga organizacija arba Jūsų specializuotas pardavėjas. Galutinis naudotojas yra atsakingas už asmens duomenų, susijusių su utilizuojamais senais prietaisais, ištrynimą. Svarbi informacija – išsaugokite! Naudokite tik tam skirtas nurodytas baterijas! Įstatykite baterijas taip, kad teigiamas ir neigiamas polius atitiktų poliariškumo žymėjimus. Panaudotų baterijų neišmeskite kartu su buitinėmis atliekomis, išmeskite jas tam skirtose vietose arba utilizuokite specialiuose šiukšlių konteineriuose. Išimkite išsikrovusias baterijas iš žaislo. Negalima pakartotinai įkrauti baterijų, kurios nekraunamos. Įkraunamas baterijas reikia prieš tai išimti iš žaislo. Įkraunamas baterijas galima įkrauti tik prižiūrint suaugusiesiems. Nenaudokite skirtingo tipo baterijų, taip pat nenaudokite pakrautų ir naudotų baterijų vienu metu. Žiūrėkite, kad neįvyktų jungių trumpas jungimasis. Nesumaišykite naujų ir senų baterijų Nemaišykite šarminių, standartinių (anglies - cinko), taip pat įkraunamų baterijų. ĮSPĖJIMAS: išsikrovusias baterijas nedelsdami utilizuokite. Naujas ir išsikrovusias baterijas laikykite vaikams neprieinamoje vietoje. Jei manote, kad baterija yra praryta ar pateko į kokią nors kitą kūno dalį, nedelsdami kreipkitės į gydytoją. Šios informacijos neišmeskite. **LV:** Uz ražojuma, iesaiņojuma vai lietošanas pamācības norādītā simbola nozīme. Elektroierīces ir iekārtas, ko pēc to nolietošanas neizmet mājsaimniecības atkritumos!Palīdziet mums aizsargāt vidi un taupīt resursus un nododiet šo ierīci bez maksas atbilstošajās nodošanas vietās vai tirgotājiem. Jautājumus par šo tēmu atbildēs par atkritumu savākšanu atbildīgā organizācija vai jūsu specializētais tirgotājs. Galalietotājs pats ir atbildīgs par utilizējamās nolietotajās ierīcēs esošo personas datu dzēšanu. Svarīga informācija - lūdzu, saglabājiet! Izmantot vienīgi norādītās baterijas! Baterijas ievieto, ievērojot pareizu polaritāti. Tukšas baterijas neizmest mājsaimniecības atkritumos, nodot speciālajos atkritumos. Tukšas baterijas izņem no rotaļlietas. Neuzlādēt neuzlādējamas baterijas. Uzlādējamas baterijas pirms uzlādēšanas izņem no rotaļlietas. Uzlādējamas baterijas uzlādē vienīgi pieaugušo klātbūtnē. Neizmantot atšķirīga tipa baterijas, neizmantot arī vienlaikus jaunas un vecas baterijas. Raudzīties, lai nerodas savienotāju īsslēgums. Nesajaukt jaunas un vecas baterijas. Nesajaukt alkali, standarta (ogles-cinka) baterijas un uzlādējamās baterijas. BRĪDINĀJUMS! Izlietotās baterijas jāiznīcina nekavējoties. Glabājiet jaunas un lietotas baterijas bērniem nepieejamā vietā. Ja uzskatāt, ka baterijas varētu būt norītas vai atrodas kādā no ķermeņa daļām, nekavējoties meklējiet medicīnisko palīdzību. Lūdzu, uzglabājiet informāciju. **SRB:** Značenje simbola na proizvodu, pakovanju ili uputstvu za upotrebu. Električni uređaji su vrednosni materijali i po isteku njihovog radnog veka ne odlažite ih u kućni otpad! Pomozite zaštiti životne sredine i uštedi resursa tako što ćete predati ovaj uređaj na odgovarajuća mesta za sakupljanje otpada. Odgovore na pitanja na ovu temu možete dobiti od organizacije ovlaštene za odlaganje otpada ili od Vašeg specijalizovanog trgovca. Molimo koristite samo sledeće tipove baterija! Umetnite ih tako da pozitivni i negativni pol budu na pravom mestu! Ne bacajte iskorišćene baterije u kućni otpad, već ih odnesite na sabirno mesto ili ih odložite u deponije opasnog otpada. Uvek uklonite prazne baterije iz igračke. Baterije koje se ne mogu puniti ne smeju se puniti. Punjive baterije treba izvaditi iz igračke pre punjenja. Punjive baterije treba puniti samo pod nadzorom odraslih. Nemojte mešati različite tipove baterija i nemojte istovremeno stavljati nove i korišćene baterije. Nemojte kratko spajati priključne delove. Nemojte mešati nove i stare baterije. Nemojte mešati alkalne, standardne (ugljen-cink) i punjive baterije. PAŽNJA: Iskorišćene baterije se moraju odmah odložiti. Nove i istrošene baterije držite dalje od dece. Ako sumnjate da su baterije progutane ili su dospele u bilo koji deo tela, odmah potražite medicinsku pomoć. Molimo sačuvajte informacije.

AR: معنى الرمز الموجود على المنتج أو الغلاف أو التعليمات. يتعين عدم إلقاء الأجهزة الكهربائية والمنتجات القيّمة في سلة المهملات عند انتهاء صلاحيتها للخدمة! ساعدنا في حماية البيئة واحترام مواردنا بتسليم هذه الأجهزة لنقاط إعادة التدوير المعنية بذلك. توجه الأسئلة التي تتعلق بهذه المسألة إلى المنظمة المسؤولة عن التخلص من النفايات أو تاجر التجزئة الاختصاصي. المستخدم النهائي مسؤول عن إزالة البيانات الشخصية الموجودة على الأجهزة القديمة المراد التخلص منها. لا تستعمل سوى البطاريات المخصصة ! معلومات مهمة حافظوا عليها! ضع القطبين الموجب والسالب في المكان المخصص لهما! لا تُلق البطاريات المستعملة في سلة المهملات المنزلية، ولكن سلمها لمحطة جمع النفايات أو تخلص منهم في سلة مهملات خاصة. قم بنزع البطاريات الفارغة من اللعبة. ويُراعى ألا يُعاد شحن البطاريات غير القابلة لإعادة الشحن. تُشحن البطاريات القابلة للشحن تحت إشراف البالغين فقط. لا تستعمل أنواع مختلفة من البطاريات ولا تخلط بين الجديدة والمستعملة. لا تُقصِّر من مشابك موصل الدائرة. لا تخلط بين البطاريات القديمة والجديدة. لا تخلط البطاريات القلوية والقياسية (كربون-زنك) أو القابلة للشحن .تحذير: تخلص من البطاريات المستهلكة على الفور. احتفظ بالبطاريات الجديدة والمستهلكة بعيدًا عن متناول أيدي الأطفال. إذا كنت تظن بأنّه قد تم بلع البطاريات أو دخلت في أي جزء من أجزاء الجسم، فاطلب المساعدة الطبية على الفور. يرجى الاحتفاظ بالمعلومات

Size: A4

1C+1C 100gsm书纸双面印刷

DICKIE-LION-ISH-MT06A

D: Lithium-Akkus - Verwendungs- und Warnhinweise

Allgemeines: Lithium-Akkus sind Energiespeicher mit sehr hoher Energiedichte, von denen Gefahren ausgehen können. Aus diesem Grund bedürfen sie besonders aufmerksamer Behandlung. Dies gilt bei Ladung und Entladung, sowie bei Lagerung und sonstiger Handhabung. Lesen Sie diese Anleitung besonders aufmerksam bevor Sie den Akku das erste Mal einsetzen und beachten Sie unbedingt die aufgeführten Warn- und Verwendungshinweise. Sie schützen dadurch sich und verhindern Schäden am Produkt. Fehlbehandlungen führen zu Risiken wie Explosion, Überhitzung oder Feuer. Nichtbeachtung der Verwendungshinweise führt zu vorzeitigem Verschleiß oder sonstigen Defekten.

Warnhinweise:

Vermeiden Sie Kurzschlüsse. Ein Kurzschluss kann unter Umständen das Produkt zerstören. Kabel und Verbindungen müssen gut isoliert sein. Achten Sie unbedingt auf richtige Polung. Akku niemals verpolt am Ladegerät oder am Modell/Gerät anschließen. Originalstecker und –kabel dürfen nicht abgeschnitten oder verändert werden. Akku keiner übermäßigen Hitze/Kälte oder direkter Sonneneinstrahlung aussetzen. Nicht ins Feuer werfen. Akku nicht mit Wasser oder anderen Flüssigkeiten in Berührung bringen. Laden Sie den Akku ausschließlich mit dem dafür vorgesehen Ladegerät. Verwenden Sie keinesfalls NiCd-/NiMH-Ladegeräte. Dies führt dann unweigerlich zur Überladung und den genannten Risiken. Akku vor Aufladung auf Umgebungstemperatur abkühlen lassen. Nie in aufgeheiztem Zustand laden. Akku beim Laden auf nicht brennbare, hitzebeständige Unterlage legen. Es dürfen sich keine brennbaren oder leicht entzündlichen Gegenstände in der Nähe des Akkus befinden. Akku währen des Ladens und/oder Betriebs niemals unbeaufsichtigt lassen. Die Hülle des Akkus darf nicht beschädigt werden. Unbedingt Beschädigungen durch scharfe Gegenstände, wie Messer oder Ähnliches, durch Herunterfallen, Stoßen, Verbiegen….. vermeiden. Beschädigte Akkus dürfen nicht mehr verwendet werden. Beim Einbau in Ihr Modell müssen Sie darauf achten, dass auch bei einem Crash oder Absturz der Lithium-Akku nicht beschädigt oder verformt werden kann. Beschädigungen machen den Akku unbrauchbar. Akkus sind kein Spielzeug. Vor Kindern fernhalten. Immer außerhalb der Reichweite von Kindern aufbewahren.

Hinweise zur Lagerung: Vor längerer Einlagerung den Akku komplett aufladen. Alle halbe Jahre den Akku mindestens 1x entladen (leerfahren) und wieder vollständig aufladen. Ansonsten verliert der Akku seine Kapazität und wird unbrauchbar.

Entsorgungshinweis : Akkus sind Sondermüll. Beschädigte oder unbrauchbare Zellen müssen entsprechend entsorgt werden.

GB: Lithium-batteries - Use and safety information

General information: Lithium batteries are energy storage devices with a very high power density and are therefore potentially dangerous. They must be handled with great care during charging and discharging as well as when storing or handling for other reasons. Carefully read these instructions before using the battery for the first time and pay special attention to the use and safety information. This will protect you and prevent damage to the product. Misuse increases the risk of explosion, overheating, fire, etc. Failure to observe the use information can cause premature wear or other defects.

Safety information:

Avoid short circuits. A short circuit can destroy the product in some cases. Cables and connections must be well insulated.

Always ensure the correct polarity. Always ensure that the battery is connected properly to the charger or model/device. Do not cut or modify original connectors and cables. Do not expose battery to excessive heat/cold or direct sunlight. Never throw into fire. Do not let the battery come into contact with water or other liquids. Only use approved chargers. Never use NiCd/NiMH chargers! This comes to overcharging and poses the risks mentioned above. Allow battery to cool to ambient temperature before charging. Never charge a hot battery. Do place the battery on an inflammable, heat resistant surface when charging. Do not place the battery near highly flammable objects. Never leave battery unattended during charging or operation. Do not use the battery if the casing is damaged. Always prevent damage caused by sharp objects such as knives or similar, dropping, bumping, bending. etc. Discontinue use if battery is damaged! Always ensure when inserting the lithium-battery into your model that is cannot be damaged or deformed even in case of a crash or fall. Damage to the battery makes it unusable. Batteries are not a toy. Keep it away from children. Always store out of reach of children.

Storage information: Before longer storage the battery must be fully charged. At least all six month the battery have to be one time discharged (drive empty) and charged fully again before storage. Otherwise, the battery will lose its capacity and will become defective.

Disposal information: Batteries are hazardous waste. Dispose of damaged or unusable cells properly.

F: Batteries Lithium – Instructions d'utilisation et de sécurité

Informations générales : Les batteries lithium sont des dispositifs de stockage d'énergie dont la densité énergétique est très élevée, elles sont donc potentiellement dangereuses. Elles doivent être manipulées avec une extrême précaution pendant leur recharge et leur décharge, ainsi que lorsqu'elles sont stockées ou manipulées pour d'autres raisons. Lisez précautionneusement ces instructions avant d'utiliser la batterie pour la première fois et soyez particulièrement attentif aux instructions d'utilisation et de sécurité. Cela vous protégera et permettra d'éviter d'endommager le produit. L'utilisation impropre augmente les risques d'explosion, de surchauffe, d'incendie, etc. Ne pas respecter les informations d'utilisation peut provoquer une usure prématurée ou d'autres problèmes.

Instructions de sécurité :

Évitez les courts-circuits. Un court-circuit peut, dans certains cas, détruire le produit. Les câbles et les connexions doivent être bien isolés. eillez toujours à ce que la polarité soit respectée. Veillez toujours à ce que la batterie soit correctement connectée au chargeur ou à l'appareil. Ne coupez pas et ne modifiez pas les câbles et connecteurs d'origine. N'exposez pas la batterie à la lumière directe du soleil, ni à une chaleur ou un froid excessif. Ne jetez jamais le produit dans un feu. Veillez à ce que la batterie n'entre pas en contact avec de l'eau ni d'autres liquides. Utilisez exclusivement les chargeurs appropriés. N'utilisez jamais de chargeurs pour batteries NiCd/NiMH ! Ils vont surcharger la batterie et générer les risques susmentionnés. Laissez la batterie refroidir à la température ambiante avant de la recharger. Ne rechargez jamais une batterie chaude. Placez la batterie sur une surface ininflammable et résistante à la chaleur quand elle est rechargée. Ne placez pas la batterie près d'objets hautement inflammables. Ne laissez jamais la batterie sans surveillance pendant sa recharge ou son utilisation. N'utilisez pas la batterie si son boîtier est endommagé. Veillez toujours à ce que la batterie ne soit pas endommagée par un objet coupant (couteau ou autre), une chute, un choc, une déformation, etc. Cessez d'utiliser la batterie si elle est endommagée ! Vérifiez toujours lorsque vous insérez la batterie lithium dans votre appareil, qu'elle ne puisse pas être endommagée ou déformée en cas de choc ou de chute. La détérioration de la batterie la rend inutilisable. La batterie n'est pas un jouet. Maintenez le produit hors de portée des enfants. Rangez-le hors de portée des enfants.

Instructions de stockage : La batterie doit être entièrement rechargée avant toute période de stockage prolongée. Au moins une fois tous les six mois, la batterie doit être entièrement déchargée, puis entièrement rechargée avant d'être restockée. Sinon, elle perdra sa capacité et deviendra défectueuse.

Instructions concernant la mise au rebut : Les batteries sont des déchets dangereux. Mettez au rebut d'une manière appropriée les batteries endommagées ou inutilisables.

NL: Lithium accu's – Gebruiks- en veiligheidsinformatie

Algemene informatie: Lithium accu's zijn energieopslagapparaten met een zeer hoge vermogensdichtheid, die mogelijk gevaar kunnen opleveren. Ze dienen daarom zowel tijdens het laden als ontladen, maar tevens tijdens de opslag en gebruik met de nodige zorg te worden gehanteerd. Lees deze handleiding zorgvuldig door voordat u de accu voor de eerste keer gebruikt en besteed speciale aandacht aan de gebruiks- en veiligheidsinformatie. Dit zal u beschermen en schade aan het product vermijden. Een verkeerd gebruik verhoogt het risico op explosie, oververhitting, brand, etc. Het niet naleven van de gebruiksinformatie kan vroegtijdige slijtage of andere defecten veroorzaken.

Veiligheidsinformatie:

Vermijd kortsluiting. Een kortsluiting kan het product in bepaalde gevallen vernielen. De kabels en verbindingen moeten goed geïsoleerd zijn. Zorg altijd voor de juiste polariteit. Zorg dat de accu altijd juist met de lader of model/apparaat is verbonden. De originele stekkers of kabels mogen niet afgeknipt of gewijzigd worden. Stel de accu niet bloot aan overmatige warmte/koude of direct zonlicht. Gooi de accu nooit in vuur. Zorg dat de accu niet met water of een andere vloeistof in aanraking komt. Gebruik alleen goedgekeurde laders. Gebruik nooit NiCd/NiMH laders! Dit leidt tot overbelasting van de accu en bovenstaande risico's. Laat de accu tot de omgevingstemperatuur afkoelen voordat u deze laadt. Laad nooit een warme accu. Plaats de accu tijdens het laden niet op een brandbaar, warmtebestendig oppervlak. Plaats de accu niet in de buurt van zeer brandbare voorwerpen. Laat de accu tijdens het laden of gebruik nooit zonder toezicht achter. Gebruik de accu niet als de behuizing beschadigd is. Vermijd altijd schade veroorzaakt door scherpe voorwerpen zoals messen of gelijksoortig of door de accu te laten vallen, stoten of verbuigen, etc. Gebruik de accu niet langer als deze is beschadigd! Tijdens het inbrengen van de lithium accu in uw model, zorg dat de accu zelfs bij een crash of val niet beschadigd of vervormd kan worden. De accu is onbruikbaar als deze is beschadigd. Accu's zijn geen speelgoed. Houd deze uit de buurt van kinderen. Berg de accu's altijd uit de buurt van kinderen op.

Opslaginformatie: Laad de accu volledig op voordat u deze gedurende een lange periode opbergt. Ontlaad de accu minstens eenmaal om de zes maanden volledig (leegmaken) en laad vervolgens opnieuw volledig op voordat u de accu opbergt. Anders kan de accu zijn capaciteit verliezen en onbruikbaar worden.

Informatie over verwijdering: Accu's zijn gevaarlijk afval. Gooi beschadigde of onbruikbare cellen op een juiste manier weg.

I: Batterie agli di litio – Uso e informazioni di sicurezza

Informazioni generali: Le batterie agli di litio sono dispositivi di stoccaggio dell'energia con un'altissima densità di potenza e per questo sono potenzialmente pericolose. Devono essere maneggiate con estrema cautela durante la ricarica e lo scaricamento o quando vengono riposte o maneggiate per altri motivi. Leggere con attenzione queste istruzioni prima di utilizzare la batteria per la prima volta e fare particolare attenzione alle informazioni sull'uso e la sicurezza. Il rispetto di queste istruzioni eviterà il rischio di infortuni e danni al prodotto. L'uso improprio comporta il rischio di esplosione, surriscaldamento, incendio, ecc. La mancata osservanza di queste istruzioni può causare un'usura prematura del prodotto o altri problemi.

Informazioni di sicurezza: Evitare i corto circuiti. In alcuni casi, un corto circuito può causare la distruzione del prodotto. Isolare correttamente i cavi e i collegamenti. Assicurarsi sempre che la polarità sia corretta. Assicurarsi sempre che la batteria sia collegata correttamente al caricabatteria o modello/dispositivo. Non tagliare o modificare i connettori e i cavi originali. Non esporre la batteria a calore/freddo eccessivo o alla luce solare diretta. Non gettare nel fuoco. Non fare entrare a contatto con acqua o altri liquidi. Utilizzare solo caricabatteria approvati. Non utilizzare caricabatteria NiCd/NiMH! In caso contrario, esiste il rischio di sovraccarico. Fare raffreddare la batteria a temperatura ambiente prima di caricarla. Non caricare mai la batteria quando è calda. Non mettere la batteria su superfici infiammabili o resistenti al calore durante la ricarica. Non mettere la batteria vicino a oggetti altamente infiammabili. Non lasciare la batteria incustodita durante la ricarica o il funzionamento. Non utilizzare la batteria se l'involucro è danneggiato. Fare attenzione ai danni causati da oggetti affilati, quali coltelli o simili. Non piegare la batteria, non farla cadere e non farle prendere colpi. Se la batteria è danneggiata, smettere di utilizzarla! Quando si inserisce la batteria, assicurarsi sempre che non sia danneggiata o deformata. Se la batteria è danneggiata, non utilizzarla. La batteria non è un giocattolo. Tenerla fuori dalla portata dei bambini.

Informazioni di stoccaggio: Prima di riporre la batteria per un lungo periodo, ricaricarla completamente. Almeno ogni sei mesi, scaricare e ricaricare completamente la batteria. In caso contrario, la batteria potrebbe perdere la sua capacità o guastarsi.

Informazioni sullo smaltimento: Le batterie sono rifiuti pericolosi. Si raccomanda di smaltire correttamente le batterie danneggiate o non utilizzabili.

E: Pilas de litio – Información sobre uso y seguridad

Información general: Las pilas de litio son dispositivos de almacenamiento de energía con una densidad de gran potencia y por lo tanto peligrosas. Se deben manejar con extrema precaución al cargarlas y descargarlas, así como para guardarlas o manipularlas por cualquier otra razón. Lea las instrucciones con atención antes de usar las pilas por primera vez y preste especial atención a la información sobre su uso y seguridad. Esto protege al usuario y evita daños al producto. Un uso incorrecto aumenta el riesgo de que se produzca una explosión, sobrecalentamiento, fuego etc. El no seguimiento de estas instrucciones puede ser causa de un desgaste prematuro de las pilas o de otros problemas.

Información sobre seguridad:

Evite provocar cortocircuitos a las pilas. En algunos casos, un cortocircuito las destruye. Los cables y conexiones deben estar bien aislados. Coloque las pilas siempre con las polaridades de dirección correcta. Compruebe

siempre que están conectadas correctamente al cargador o aparato/dispositivo. No corte o modifique las conexiones originales y los cables. No exponga las pilas al calor/frío excesivo o a la luz directa del sol. No las eche nunca al fuego. No deje que entren en contacto con el agua o con cualquier otro líquido. Use solo cargadores certificados. ¡Nunca use cargadores para NiCd/NiMH! Esto las sobrecargara y causará los riesgos anteriormente mencionados. Deje enfriar las pilas a temperatura ambiente antes de recargarlas. Nunca recargue una pila caliente. Coloque las pilas al cargarlas sobre superficies no inflamables y resistentes al calor. No las coloque cerca de objetos inflamables. Nunca deje las pilas sin vigilancia al recargarlas o usarlas. No use las pilas si su carcasa está dañada. Evite dañarlas con objetos afilados tales como, cuchillos o similares, y no las deje caer, las golpee o las doble, etc. ¡Deje de usar las pilas si estuvieran dañadas! Al insertar pilas de litio en su aparato, asegúrese siempre que no están dañadas o deformadas. Una pila dañada queda inutilizable. Las pilas no son un juguete. Manténgalas alejadas de los niños. Guárdelas siempre fuera del alcance de los niños.

Almacenaje: Antes de guardar las pilas por largos periodos de tiempo, debe cargarlas completamente. Descargue completamente las pilas al menos cada 6 meses y vuélvalas a cargar antes de guardarlas. De no hacerlo, pierden su capacidad y se deterioran.

Eliminación: Las pilas son un residuo peligroso. Elimine las pilas usadas o deterioradas de modo apropiado.

P: Baterias lítio - Informação de utilização e segurança

Informação geral: As baterias lítio são dispositivos de armazenamento de energia com uma elevada densidade de potência, sendo assim, potencialmente perigosas. Elas têm de ser manuseadas com muito cuidado durante o carregamento e descarga, bem como quando as guardar ou manusear por outras razões. Leia com atenção estas instruções antes de usar a bateria pela primeira vez, e preste especial atenção à informação de utilização e segurança. Isto irá protegê-lo e evitar danos no produto. A má utilização aumenta o risco de explosão, sobreaquecimento, fogo, etc. O não seguimento da informação de utilização pode causar o desgaste prematuro ou outros defeitos.

Informações de segurança: Evite curto-circuitos. Nalguns casos, um curto-circuito pode destruir o produto. Os cabos e as ligações têm de estar bem isolados. Assegure sempre a polaridade correcta. Certifique-se sempre de que a bateria está ligada correctamente ao carregador ou modelo/aparelho. Não corte nem modifique os conectores originais ou cabos. Não exponha a bateria a calor/frio excessivo ou à luz directa do sol. Nunca atire para o fogo. Não permita que a bateria entre em contacto com a água ou outros líquidos. Use apenas carregadores aprovados. Nunca use carregadores NiCd/NiMH! Isso leva ao carregamento excessivo e cria os riscos abordados anteriormente. Deixe a bateria arrefecer à temperatura ambiente antes do carregamento. Nunca carregue uma bateria quente. Coloque a bateria numa superfície que não seja inflamável ou seja resistente ao calor durante o carregamento. Não coloque a bateria perto de materiais altamente inflamáveis. Nunca deixe a bateria sem supervisão durante o carregamento ou funcionamento. Não use a bateria se a estrutura estiver danificada. Evite sempre danos causados por objectos afiados, como facas ou algo semelhante, quedas, choques, dobras, etc. Deixe de usar a bateria, se esta estiver danificada! Certifique-se sempre, quando inserir a bateria lítio no seu modelo, que esta não fica danificada ou deformada, mesmo no caso de choque ou queda. Danos na bateria tornam-na inutilizável. As baterias não são brinquedos. Mantenha a bateria afastada das crianças. Guarde sempre fora do alcance das crianças.

Informação sobre o armazenamento:

Antes de guardar a bateria durante um longo período de tempo, tem de a carregar por completo. Pelo menos a cada seis meses, a bateria tem de ser descarregada por completo e carregada novamente por completo antes de voltar a ser guardada. Caso contrário, a bateria perde as suas capacidades e torna-se defeituosa.

Informação sobre a eliminação: As baterias são resíduos nocivos. Elimine correctamente as baterias danificadas ou inutilizáveis.

S: Lithium-batterier - Användning och säkerhetsinformation

Allmän information: Litium-batterier är lagringsenheter för energi med en mycket hög effekttäthet och är därför potentiellt farlig. Batterierna måste hanteras med stor försiktighet under laddning och urladdning samt vid förvaring eller hantering av andra skäl. Läs noggrant igenom dessa anvisningar innan du använder batteriet för första gången och ägna särskild uppmärksamhet vid användning och åt säkerhetsinformationen. Det skyddar dig och förhindrar skador på produkten. Felaktig användning ökar risken för explosion, överhettning, brand osv. Om du inte följer anvisningarna kan det orsaka förslitning eller andra fel.

Säkerhetsinformation: Undvik kortslutningar. En kortslutning kan i vissa fall förstöra produkten. Kablar och kontakter måste vara välisolerade. Använd alltid korrekt polaritet. Se alltid till att batteriet är korrekt anslutet till laddaren eller modellen/enheten. Undvik att klippa eller modifiera originalkontakter och -kablar. Utsätt inte batteriet för extrem värme/kyla eller direkt solljus. Kasta aldrig in batterier i öppen eld. Låt inte batteriet komma i kontakt med vatten eller andra vätskor. Använd endast godkända laddare . Använd aldrig NiCd-/NiMH- laddare! Den kommer att överbelasta batteriet och kan medföra ovanstående risker. Låt batteriet svalna till rumstemperatur innan det laddas. Ladda aldrig ett varmt batteri. Placera batteriet på ett brandsäkert och värmetåligt underlag vid laddning. Placera inte batteriet nära lättantändliga föremål. Lämna aldrig batteriet utan uppsikt under laddning eller drift. Använd inte batteriet om höljet skadas. Utsätt inte produkten för skador som kan orsakas av vassa föremål som t.ex. knivar eller liknande, tapp, stötar, böjning osv. Avbryt all användning om batteriet är skadat! Var noga när du sätter in litium-batteriet i din enhet så att den inte kan skadas eller deformeras även i händelse av en krasch eller ett fall. Batteriet är obrukbart om det skadas. Batterier är inte en leksak. Håll batteriet borta från barn. Förvara alltid batteriet utom räckhåll för barn.

Lagringsinformation: Batteriet måste vara fulladdat innan det förvaras under en längre tid. Batteriet måste urladdas (köras tomt) åtminstone en gång per halvår och sedan laddas upp fullt igen innan lagring. Annars kommer batteriet att förlora sin kapacitet och bli defekt .

Information vid kassering: Batterier är farligt avfall. Kassera skadade eller oanvändbara celler på ett korrekt sätt.

N:Litium batterier – bruks- og sikkerhetsinformasjon

Generell informasjon:

Litium batterier er energilagringsenheter med en svært høy effekttetthet, og derfor er de potensielt farlige. De må håndteres med stor forsiktighet under lading og utlading, samt ved oppbevaring og håndtering av andre årsaker. Les disse instruksjonene nøye for du bruker batteriet for første gang, og vær spesielt oppmerksom på bruks- og sikkerhetsinformasjonen. Dette vil beskytte deg og forhindre skade på produktet. Misbruk øker risikoen for eksplosjon, overopphetelse, brann, osv. Hvis du ikke følger denne brukerinformasjonen kan det føre til tidlig slitasje og andre feil.

Sikkerhetsinformasjon: Unngå kortslutninger. En kortslutningen kan i enkelte tilfeller ødelegge produktet. Kabler og tilkoblinger må være godt isolert. Sørg for at du alltid bruker riktig polaritet. Sørg for at batteriet er koblet riktig i laderen eller modellen/enheten. Ikke kutt eller endre originale koblinger og kabler. Ikke utsett batteriet for overdreven varme/kulde eller dirkete sollys. Aldi kast det i ild. Ikke la batteriet komme i kontakt med vann eller andre væsker. Bare bruk godkjente ladere. Aldri bruk NiCd/NiMH-ladere! Dette vil føre til overlading og kan føre til farene som er nevnt ovenfor. La batteriet kjøle seg ned til romtemperatur før lading. Aldri lad et varmt batteri. Ikke plasser batteriene på et lettantennelig, varmebestandig underlag under lading. Ikke plasser batteriet i nærheten av lettantennelige gjenstander. Ikke la batteriet være uten tilsyn under lading eller bruk. Ikke bruk kabinettet hvis det er skadet. Forhindre alltid skade som kan forårsakes av skarpe gjenstander som kniver og liknende, fall, misting, bøying. osv. Ikke bruk batteriet hvis det er skadet! Alltid sett Litium batteriet i modellen din, som ikke kan bli skadet eller deformert ved krasj eller fall. Skade på batteriet gjør det ubrukelig. Batterier er ikke en leke. Hold det unna barn. Oppbevar det alltid utenfor barns rekkevidde.

Oppbevaringsinformasjon:

Batteriet må være fulladet før oppbevaring over lengere tid. I løpet av seks måneder må batteriet lades ut minst én gang (kjøres tomt) og lades på nytt før oppbevaring. Hvis ikke vil batteriet miste effekten og bli ødelagt.

Informasjon om avhending: Batterier er farlig avfall. Kast skadde eller ubrukelige celler på ordentlig måte.

DK: Lithium batterier - Anvendelse og sikkerhedsanvisninger

Generel information : Lithium batterier er energilagringsenheder med en meget høj effekttæthed og er derfor potentielt farlige. De skal håndteres med stor omhu under opladning og afladning, samt ved opbevaring eller håndtering af flere grunde. Læs disse instruktioner omhyggeligt, før du bruger batteriet for første gang, og vær særlig opmærksom på anvendelsen og sikkerhedsanvisningerne. Dette vil beskytte dig og undgå at beskadige produktet. Misbrug øger risikoen for eksplosioner, overophedning, brand osv. Manglende overholdelse af anvisningerne kan forårsage for tidlig slitage eller andre defekter .

Sikkerhedsoplysninger: Undgå kortslutninger. En kortslutning kan i visse tilfælde ødelægge produktet. Kabler og tilslutninger bør være godt isolerede. Sørg altid for korrekt polaritet. Sørg altid for at batteriet er tilsluttet opladeren eller modellen/enheden på korrekt vis. De originale stik og kabler må aldrig beskæres eller ændres. Udsæt ikke batteriet for kraftig varme/kulde eller direkte sollys. Batteriet må aldrig udsættes for åben ild. Lad ikke batteriet komme i kontakt med vand eller andre væsker. Brug kun godkendte opladere. Brug aldrig NiCd/NiMH -opladere! Dette fører til overopladning og medfører ovennævnte risici . Lad batteriet køle af til stuetemperatur før opladning. Oplad aldrig et varmt batteri. Undlad at placere batteriet på et brændbart, varmebestandigt underlag under opladning. Batteriet må ikke placeres i nærheden af let antændelige genstande. Efterlad aldrig batteriet uden opsyn under opladning eller anvendelse. Brug ikke batteriet, hvis overfladen er beskadiget. Undgå at beskadige batteriet med skarpe genstande såsom knive eller lignende. Undgå at tabe, støde og bøje batteriet osv. Hold op med at bruge batteriet, hvis det er beskadiget! Når du sætter lithium batteriet i modellen, skal du altid sørge for, at det ikke kan beskadiges eller blive deformeret, selv i tilfælde af styrt eller fald. Skader på batteriet gør det ubrugeligt. Batterierne er ikke legetøj. Hold dem udenfor børnenes rækkevidde. Skal altid opbevares utilgængeligt for børn.

Opbevaringsanvisninger: Sørg for at batteriet er fuldt opladet, hvis det skal opbevares i længere tid. Mindst en gang hver 6. måned bør batteriet aflades (ved at køre det helt ned) og genoplades fuldstændigt før det gemmes igen. Ellers vil batteriet miste sin kapacitet og ødelægges.

Bortskaffelse: Batterier er særligt affald. Beskadigede eller ubrugelige batterier skal bortskaffes ordentligt.

FIN: Litium-akut - Käyttö- ja turvallisuustiedot

Yleistietoa: Litium-akut ovat energian varastointilaitteita, joissa on erittäin suuri tehotiheys, ja ne ovat siksi mahdollisesti vaarallisia. Niitä on käsiteltävä huolellisesti latauksen ja purkamisen aikana sekä silloin, kun niitä varastoidaan tai käsitellään muista syistä. Lue nämä ohjeet huolellisesti ennen kuin käytät akkua ensimmäistä kertaa ja kiinnitä erityistä huomiota käyttö- ja turvallisuustietoihin. Se suojaa sinua ja estää tuotteen vahingoittumisen. Väärinkäyttö lisää räjähdys-, ylikuumenemis-, tulipaloriskiä jne. Näiden ohjeiden noudattamatta jättäminen voi aiheuttaa ennenaikaista kulumista tai muita vikoja.

Turvallisuustiedot: Vältä oikosulkuja. Oikosulku voi tuhota tuotteen joissakin tapauksissa. Kaapelit ja liitännät on eristettävä hyvin. Varmista aina, että navat ovat oikein päin. Varmista aina, että akku on kytketty oikein laturiin tai malliin/laitteeseen. Älä leikkaa tai muuta alkuperäisiä liittimiä ja kaapeleita. Älä altista akkua liialliselle kuumuudelle/kylmyydelle tai suoralle auringonvalolle. Älä heitä akkua koskaan tuleen. Älä altista akkua vedelle tai muille nesteille. Käytä vain hyväksyttyjä latureita. Älä koskaan käytä NiCd-/NiMH-latureita! Se voi aiheuttaa ylilatauksen ja edellä mainittuja riskejä. Anna akun jäähtyä ympäristön lämpötilaan ennen lataamista. Älä koskaan lataa kuumaa akkua. Aseta akku syttymättömälle, lämpöä kestävälle pinnalle latauksen ajaksi. Älä sijoita akkua lähelle helposti syttyviä esineitä. Älä koskaan jätä akkua ilman valvontaa latauksen tai käytön aikana. Älä käytä akkua, jos kotelo on vaurioitunut. Estä aina terävien esineiden, kuten veitsien tai vastaavien aiheuttamat, vauriot, älä pudota tai iske akkua mihinkään tai väännä sitä jne.Lopeta käyttö, jos akku on vaurioitunut! Varmista aina, kun asetat litium-akun malliisi, että se ei vaurioidu tai väänny vaikka se iskeytyisi johonkin tai putoaisi. Akun vaurioituminen tekee sen käyttökelvottomaksi. Akut eivät ole leikkikaluja. Pidä poissa lasten ulottuvilta. Säilytä aina poissa lasten ulottuvilta.

Säilytysohjeet: Akun täytyy olla täyteen ladattu ennen pitkäaikaista varastointia. Akku täytyy purkaa (käyttää tyhjäksi) vähintään kuuden kuukauden välein ja ladata uudelleen täyteen ennen säilytykseen laittamista. Muutoin akku menettää tehonsa ja se vioittuu.

Hävittäminen: Akut ovat ongelmajätettä. Hävitä vaurioituneet tai käytöstä poistetut akut asianmukaisesti.

TR: Lityum piller - Kullanım ve güvenlik bilgileri

Genel bilgi: Lityum piller çok yüksek güç yoğunluğuna sahip olan ve bu nedenle potansiyel olarak tehlikeli enerji depolama aygıtlarıdır. Şarj ve deşarj işlemleri sırasında, ayrıca saklama veya diğer nedenlerle taşıma sırasında çok dikkatli olunmalıdır. Pili ilk defa kullanmadan önce bu talimatları dikkatle okuyun, kullanım ve güvenlik bilgilerine özel dikkat gösterin. Böyle yapılması sizin korunmanızı sağlar ve cihazın zarar görmesini önler. Yanlış kullanım patlama, aşırı ısınma, yangın, vb. riskleri artırır. Kullanım talimatlarına uyulmaması erken aşınmaya veya diğer hasarlara yol açabilir.

Güvenlik bilgileri: Kısa devreleri önleyin. Kısa devre bazı durumlarda ürünün arızalanmasına neden olabilir. Kablolar ve bağlantılar iyi şekilde yalıtılmış olmalıdır. Daima kutup işaretlerinin doğru olmasına dikkat edin.

Daima pilin şarj cihazına veya modele/cihaza doğru şekilde bağlanmış olduğundan emin olun. Orijinal konnektörleri ve kabloları kesmeyin veya değiştirmeyin. Pili aşırı sıcak/soğuk veya doğrudan güneş ışığına maruz bırakmayın. Asla ateşe atmayın. Pilin su ya da diğer sıvılarla temas etmesine izin vermeyin. Sadece onaylı şarj cihazlarını kullanın. Asla NiCd/NiMH şarj cihazlarını kullanmayın! Bu, aşırı şarj olmaya neden olarak yukarıda bahsedilen risklere yol açabilir. Şarj etmeden önce pilin ortam sıcaklığına kadar soğumasını bekleyin. Asla sıcak bir pili şarj etmeyin. Pili şarj işlemi sırasında yanıcı olmayan, ısıya dayanıklı bir yüzeye yerleştirin. Pili kolay tutuşan nesnelerin yakınına yerleştirmeyin. Pili şarj edilirken veya kullanımdayken asla gözetimsiz bırakmayın. Dış gövdesi hasar görmüş pilleri kullanmayın. Bıçaklar veya benzeri keskin nesneler, düşme, çarpma, bükülme vb. sonucu oluşan hasarları önleyin. Pil hasarlıysa kullanmayın! Lityum pili cihazınıza yerleştirirken çarpma veya düşme durumunda dahi hasar görmeyeceğinden veya deforme olmayacağından emin olun. Pil hasar gördüğünde kullanılamaz hale gelir. Piller oyuncak değildir. Çocuklardan uzak tutun. Daima çocukların erişemeyeceği yerde saklayın.

Saklama bilgileri: Uzun süreli saklamadan önce pil tamamen şarj edilmelidir. En az altı ayda bir kez pil deşarj edilerek (boşaltılarak) yeniden saklanmadan önce tekrar tamamen şarj edilmelidir. Böyle yapılmazsa pil kapasite kaybı yaşar ve çalışmaz hale gelir.

İmha bilgileri: Piller tehlikeli atıklardır. Hasarlı veya kullanılamaz durumdaki piller uygun biçimde imha edilmelidir.

GR: Μπαταρίες λιθίου - Οδηγίες χρήσης και ασφαλείας

Γενικές οδηγίες: Οι μπαταρίες λιθίου είναι συσκευές αποθήκευσης ενέργειας με πολύ υψηλή πυκνότητα ισχύος και συνεπώς είναι δυνητικά επικίνδυνες. Πρέπει να τις χειρίζεστε με μεγάλη προσοχή κατά τη φόρτιση και την αποφόρτιση, καθώς όταν τις αποθηκεύετε ή τις χρησιμοποιείτε για άλλους σκοπούς. Διαβάστε προσεκτικά αυτές τις οδηγίες πριν χρησιμοποιήσετε την μπαταρία για πρώτη φορά και δώστε ιδιαίτερη προσοχή στις οδηγίες χρήσης και ασφαλείας. Έτσι θα προστατεύσετε τόσο τον εαυτό σας όσο και το ίδιο το προϊόν. Η κακή χρήση αυξάνει τον κίνδυνο έκρηξης, υπερθέρμανσης, πυρκαγιάς, κλπ. Η μη τήρηση των οδηγιών χρήσης μπορεί να έχει ως αποτέλεσμα πρόωρη φθορά ή άλλο πρόβλημα.

Οδηγίες ασφαλείας: Αποφύγετε το βραχυκύκλωμα. Σε μερικές περιπτώσεις, ένα βραχυκύκλωμα μπορεί να καταστρέψει το προϊόν. Τα καλώδια και οι συνδέσεις πρέπει να είναι καλά μονωμένα. Βεβαιώνεστε πάντα για τη σωστή πολικότητα. Βεβαιώνεστε πάντα ότι η μπαταρία είναι συνδεδεμένη σωστά στον φορτιστή ή τη συσκευή. Μην κόψετε ή τροποποιήσετε τους αρχικούς συνδετήρες και τα καλώδια. Μην εκθέτετε την μπαταρία σε υπερβολική ζέστη/κρύο ή κάτω από τον ήλιο. Μην την πετάξετε ποτέ στη φωτιά. Μην αφήνετε την μπαταρία να έρθει σε επαφή με νερό ή άλλο υγρό. Χρησιμοποιείτε μόνο εγκεκριμένους φορτιστές. Μη χρησιμοποιήσετε ποτέ φορτιστές NiCd/NiMH! Αυτοί δημιουργούν υπερθέρμανση και τους κινδύνους που αναφέρονται παραπάνω. Περιμένετε να κρυώσει η μπαταρία, δηλ. να φτάσει στη θερμοκρασία περιβάλλοντος, πριν τη φορτίσετε. Μη φορτίζετε μια ζεστή μπαταρία. Κατά τη φόρτιση, τοποθετείτε την μπαταρία πάνω σε μη εύφλεκτη και ανθεκτική στη θερμότητα επιφάνεια. Μην τοποθετείτε την μπαταρία κοντά σε πολύ εύφλεκτα αντικείμενα. Μην αφήνετε ποτέ την μπαταρία χωρίς επιτήρηση κατά τη διάρκεια της φόρτισης ή λειτουργίας. Μη χρησιμοποιήσετε την μπαταρία αν το περίβλημά της είναι φθαρμένο. Αποφεύγετε πάντα τη ζημιά από αιχμηρά αντικείμενα, όπως μαχαίρια και άλλα παρόμοια, την πτώση, την κρούση, την κύρτωση κλπ. Διακόψτε τη χρήση της μπαταρίας αν πάθει ζημιά! Όταν βάζετε μια μπαταρία λιθίου μέσα στη συσκευή σας, βεβαιώνεστε πάντα ότι δεν μπορεί να πάθει ζημιά ή να παραμορφωθεί ακόμη και σε περίπτωση κρούσης ή πτώσης. Η ζημιά στην μπαταρία την καθιστά ακατάλληλη για χρήση. Οι μπαταρίες δεν είναι παιχνίδι. Κρατάτε τις μακριά από παιδιά. Αποθηκεύετέ τις πάντα σε μέρος όπου δεν πλησιάζουν παιδιά.

Οδηγίες αποθήκευσης: Πριν αποθηκευτεί η μπαταρία για μεγάλο χρονικό διάστημα πρέπει να φορτιστεί πλήρως. Τουλάχιστον μία φορά στους έξι μήνες, η μπαταρία θα πρέπει να αποφορτίζεται (να αδειάζει) και να επαναφορτίζεται πλήρως πριν να αποθηκευτεί πάλι. Διαφορετικά, θα υπάρξει απώλεια χωρητικότητας και η μπαταρία θα είναι ελαττωματική.

Πληροφορίες απόρριψης: Οι μπαταρίες είναι επικίνδυνα απόβλητα. Οι κατεστραμμένες ή άχρηστες μπαταρίες πρέπει να απορρίπτονται με κατάλληλο τρόπο.

BG: Литиево батерии - информация за употреба и безопасност

Обща информация: Литиево батерии са устройства за съхранение на енергия с много висока плътност на мощността и затова са потенциално опасни. С тях трябва да се борави с голямо внимание по време на зареждане и разреждане, както и при съхранение или боравене по други причини. Внимателно прочетете тези инструкции преди да използвате батерията за първи път и обърнете специално внимание на информацията за употреба и безопасност. Това ще ви предпази и ще предотврати повреда на продукта. Неправилната употреба увеличава риска от експлозия, прегряване, пожар и т.н. Неспазването на информацията за използване може да доведе до преждевременно износване или други дефекти.

Информация за безопасност: Избягвайте късите съединения. Късото съединение може да повреди продукта в някои случаи. Кабелите и съединенията трябва да бъдат добре изолирани. Винаги осигурявайте правилната полярност. Винаги се уверявайте, че батерията е правилно свързана към зарядното устройство или модела/уреда. Не отрязвайте или модифицирайте оригиналните конектори и кабели. Не излагайте батерията на прекомерна топлина/студ или пряка слънчева светлина. Не я хвърляйте никога в огън. не допускайте контакта на батерията с вода или други течности. Използвайте само разрешени зарядни устройства. Не използвайте никога зарядни устройства за NiCd/NiMH батерии! Това ще доведе до презареждане и до рисковете посочени по-горе. Оставете батерията да се охлади до стайна температура, преди да я заредите. Не зареждайте никога гореща батерия. Поставете батерията на невъзпламеняема, топлоустойчива повърхност по време на зареждане. Не поставяйте батерията близо до лесно възпламеняеми предмети. Не оставяйте никога батерията без надзор по време на зареждане или работа. Не използвайте батерията, ако корпусът е замърсен. Винаги предотвратявайте повреда причинявана от остри предмети като ножове или подобни, удари, огъване и т.н. Преустановете употребата, ако батерията е повредена! Винаги се уверявайте при поставяне на литиево-йонната батерия в своя уред, че тя не може да бъде повредена или деформирана даже в случай на удар или падане. Повредата на батерията я прави неизползваема. Батериите не са играчка. Дръжте ги далеч от деца. Съхранявайте ги винаги далеч от достъпа на деца.

Информация за съхранението: Преди продължително съхранение батерията трябва да бъде напълно заредена. Най-малко веднъж на всеки шест месеца батерията трябва да бъде напълно разреждана (до пълно изтощаване) и зареждана отново напълно преди съхранение. В противен случай батерията ще изгуби своя капацитет и ще стане неизправна.

Информация относно изхвърлянето като отпадък: Батериите са опасен отпадък. Изхвърляйте правилно повредените или неизползваеми батерии.

CZ:Lithium baterie - Použití a bezpečnostní informace

Obecné informace: Lithium baterie jsou zařízení pro skladování energie s velmi vysokou hustotou energie a jsou tedy potenciálně nebezpečné. Musí se s ním zacházet velmi opatrně při nabíjení a vybíjení, stejně jako při ukládání nebo jakékoli jiné manipulaci. Před prvním použitím baterie si pečlivě přečtěte tyto pokyny a věnujte zvláštní pozornost použití a bezpečnostním informacím. Ochrání vás to a zabrání poškození výrobku. Zneužití zvyšuje riziko výbuchu, přehřátí, požáru atd. Nedodržení informace o použití může způsobit předčasné opotřebení či jiné vady.

Bezpečnostní pokyny: Zabraňte zkratům. Zkrat může v některých případech zničit výrobek. Kabely a přípojky musí být dobře izolované. Vždy zajistěte správnou polaritu. Vždy se ujistěte, že baterie je správně připojena k nabíječce nebo modelu / zařízení. Neřežte nebo neměňte původní konektory a kabely. Nevystavujte baterii nadměrnému teplu / chladu nebo přímému slunečnímu záření. Nikdy nevhazujte baterie do ohně! Nedovolte, aby baterie přišla do kontaktu s vodou nebo jinými kapalinami. Používejte pouze schválené nabíječky. Nikdy nepoužívejte nabíječky NiCd / NiMH! Způsobují přebíjení a představují výše uvedená rizika. Před nabíjením nechte baterii vychladnout na okolní teplotu. Nikdy nenabíjejte horkou baterii. Při nabíjení umístěte baterii na nehořlavý, teplovzdorný povrch. Neumisťujte baterii do blízkosti vysoce hořlavých předmětů. Nikdy nenechávejte baterii bez dozoru během nabíjení nebo provozu. Nepoužívejte baterii, pokud má poškozený kryt. Vždy zabraňte poškození způsobenému ostrými předměty, jako jsou nože nebo podobně, pádem, nárazem, ohýbáním atd. Přestaňte baterii používat, pokud je poškozená! Vždy se ujistěte při vložení lithium baterie do modelu, že nemůže být poškozená nebo deformovaná ani v případě havárie nebo pádu. Poškozená baterie je nepoužitelná. Baterie nejsou hračky. Uschovejte vždy mimo dosah dětí. Skladujte vždy mimo dosah dětí.

Informace o skladování: Před delším skladování musí být baterie plně nabitá. Alespoň každých šest měsíců musí být baterie jednou vybita (provozní vybití) a pak před uskladněním znovu plně nabita. V opačném případě baterie ztrácí svou kapacitu a bude vadná.

Informace o likvidaci: Baterie jsou nebezpečný odpad. Zlikvidujte poškozené nebo nepoužitelné články v souladu s předpisy.

H: Lítium elemek – Használati és biztonsági utasítások

Általános információk: A lítium elemek energiatárolók igen nagy energiasűrűséggel, és ezért potenciálisan veszélyesek. Nagy odafigyeléssel kell bánni velük a töltés és merítés közben, valamint tárolásnál, vagy ha egyéb kezelésnél. Az elem használata előtt figyelmesen olvassa el ezeket az utasításokat, és különösképpen figyeljen oda a használati és biztonsági utasításokra. Ez által megvédi önmagát, és a elkerüli a termék sérülését. A helytelen használat megnöveli a robbanás, túlmelegedés, tűz stb. veszélyét. A használati utasítások be nem tartása a termék idő előtti elhasználódását vagy egyéb meghibásodásokat okozhat.

Biztonsági információk: Kerülje el a rövidzárlatot. A rövidzárlat egyes esetekben tönkreteheti a terméket. A kábelek és csatlakozások legyenek jól szigeteltek. Mindig biztosítsa a megfelelő polaritást. Mindig győződjön meg arról, hogy az elem megfelelően van-e csatlakoztatva a töltőhöz vagy a modellhez/készülékhez. Ne vágja el, és ne módosítsa az eredeti csatlakozókat és kábeleket. Ne tegye ki az elemet túlzott melegnek/hidegnek vagy közvetlen napfénynek. Soha ne dobja tűzbe. Ne hagyja, hogy az elem vízzel vagy más folyadékkal érintkezzen. Csak jóváhagyott töltőt használjon. Soha ne használjon NiCd/NiMH töltőt! Az túltölti az elemeket, amely növeli a fen említett kockázatokat. Töltés előtt hagyja az elemet környezeti hőmérsékletre hűlni. Soha ne töltsön fel forró elemet. Az elemet töltés közben nem gyúlékony, hőálló felületre helyezze. Ne helyezze az elemet igen gyúlékony tárgyak közelébe. Töltés vagy működés közben soha ne hagyja felügyelet nélkül az elemet. Ne használja az elemet, ha az sérült. Mindig kerülje az éles tárgyak által okozott sérüléseket, mint például kések vagy hasonló tárgyak, a leesést, ütődést, meghajlást stb. Hagyja abba a használatot, ha az elem sérült! Mindig győződjön meg arról, amikor az lítium elemeket a modellbe helyezi, hogy azok ne tudjanak megsérülni, vagy deformálódni ütközés vagy leesés esetén. Ha az elem megsérül, használhatatlanná válik. Az elemek nem játékok. Gyermekektől tartsa távol. Mindig gyermekek elől gondosan elzárva tartsa.

Tárolási információ: Hosszabb tárolás előtt az elemet fel kell tölteni. Legalább hathavonta ki kell üríteni az elemet (le kell meríteni), és tárolás előtt újra fel kell tölteni teljesen. Egyéb esetben az elem kapacitása csökken, és meghibásodik.

Ártalmatlanításra vonatkozó információ: Az elemek veszélyes hulladékok. A sérült vagy használhatatlan elemet megfelelően ártalmatlanítsa.

HR: Litij baterije – Uporaba i sigurnosne informacije

Opće informacije: Litij baterije su uređaji za pohranu energije s vrlo visokom gustoćom snage i zato su potencijalno opasni. Njima treba rukovati vrlo pažljivo tijekom punjenja i pražnjenja, kao i prilikom skladištenje ili rukovanja iz drugih razloga. Pažljivo pročitajte ove upute prije prve uporabe baterija i obratite posebnu pozornost na podatke o uporabi i sigurnosti. Time ćete se zaštititi i spriječiti ćete oštećenja na uređaju. Pogreška uporaba povećava opasnost od eksplozije, pregrijavanja, zapaljenja itd. Nepoštivanje tih informacija može uzrokovati prerano trošenje ili druge nedostatke.

Sigurnosne informacije: Izbjegavajte kratke spojeve. Kratki spoj u nekim slučajevima može uništiti proizvod. Kabeli i priključci moraju biti dobro izolirani. Uvijek obratite pažnju da polaritet bude ispravan. Uvijek se uvjerite da je baterija pravilno spojena na punjač ili model/uređaj. Nemojte rezati ili modificirati izvorne priključke i kablove. Ne izlažite baterije pretjeranoj toplini/hladnoći ili izravnoj sunčevoj svjetlosti. Nikada ne bacajte u vatru. Nemojte dopustiti da baterija dođe u dodir s vodom ili drugim tekućinama. Koristite samo odobrene punjače. Nikada nemojte koristiti NiCd/NiMH punjače! Tada dolazi do prekomjernog punjenja te do gore navedenih opasnosti. Prije punjenja ostavite bateriju da se ohladi na sobnu temperaturu. Nikada nemojte puniti vruće baterije. Nemojte tijekom punjenja stavljati bateriju na zapaljivu, površinu otpornu na toplinu. Ne stavljajte baterije u blizinu vrlo zapaljivih predmeta. Nikada ne ostavljajte baterije bez nadzora tijekom punjenja. Ne koristite bateriju ako joj je omot oštećen. Uvijek spriječite oštećenja uzrokovana oštrim predmetima kao što su noževi ili slično, kao i padove, udaranje, presavijanje i sl. Prekinite uporabu ako je baterija oštećena! Uvijek se prilikom umetanja litij baterije u uređaj uvjerite da se baterije ne mogu oštetiti ili deformirati čak ni u slučaju sudara ili pada. Oštećenja bateriju čine neupotrebljivom. Baterije nisu igračka. Držite ih podalje od djece. Uvijek ih pohranjujte podalje od dohvata djece.

Podaci za pohranjivanje: Baterije prije pohranjivanja treba u potpunosti napuniti. Baterije treba isprazniti

najmanje jednom u šest mjeseci (potrošiti) te ponovno napuniti prije pohrane. U suprotnom baterija gubi svoju učinkovitost te postaje neupotrebljiva.

Informacije za odlaganje u otpad: Baterije predstavljaju opasan otpad. Pravilno odložite oštećenih ili neupotrebljive baterije.

PL: Baterie litowo - Informacje dotyczące użytkowania i bezpieczeństwa

Informacje ogólne: Baterie litowo są urządzeniami magazynującymi energię, które charakteryzuje bardzo duża gęstość energii. W związku z tym baterie te są potencjalnie niebezpieczne. Podczas ładowania, rozładowywania, przechowywania oraz manipulowania bateriami z innych powodów należy zachować maksymalną ostrożność. Przed pierwszym użyciem baterii prosimy uważnie przeczytać niniejszą instrukcję. Szczególną uwagę należy zwrócić na informacje dotyczące użytkowania i bezpieczeństwa. Takie postępowanie zabezpiecza użytkownika i chroni produkt przed uszkodzeniem. Niewłaściwe użycie zwiększa ryzyko wybuchu, przegrzania, pożaru itp. Nieprzestrzeganie zaleceń dotyczących użytkowania może doprowadzić do przedwczesnego zużycia i innych usterek.

Informacje dotyczące bezpieczeństwa: Należy unikać zwarć. W niektórych przypadkach zwarcie może doprowadzić do zniszczenia produktu. Kable i połączenia muszą być dobrze zaizolowane. Baterie należy zawsze wkładać zgodnie z oznaczeniami biegunów. Należy zawsze pilnować, aby bateria była poprawnie podłączona do ładowarki lub modelu/urządzenia. Nie należy przecinać ani przerabiać oryginalnych łączówek i kabli. Baterię należy chronić przed nadmiernym gorącem/zimnem lub bezpośrednim nasłonecznieniem. Nigdy nie wrzucać do ognia. Nie dopuszczać do kontaktu baterii z wodą lub innymi płynami. Używać wyłącznie zatwierdzonych ładowarek. Nigdy nie używać ładowarek NiCd/NiMH! Doprowadzają one do przeładowania i wspominanych wyżej zagrożeń. Przed ładowaniem należy pozwolić, aby bateria ostygła do temperatury pokojowej. Nigdy nie należy ładować gorącej baterii. Na czas ładowania baterię należy umieścić na niepalnej, odpornej na wysokie temperatury. Nie należy umieszczać baterii w pobliżu przedmiotów łatwopalnych. Na czas ładowania lub używania nigdy nie należy zostawiać baterii bez nadzoru. Nie używać baterii w przypadku uszkodzenia obudowy. Należy zawsze zapobiegać uszkodzeniom spowodowanym ostrymi przedmiotami, np. nożami itp., upuszczeniem, uderzeniem, zgięciem. itp. W przypadku uszkodzenia należy zaprzestać używania baterii! W czasie wkładania baterii litowo do swojego modelu należy zawsze dopilnować, aby bateria nie mogła zostać uszkodzona lub odkształcona nawet podczas zderzenia lub upadku. Uszkodzenie baterii powoduje, że nie nadaje się ona do dalszego użytkowania. Bateria nie jest zabawką. Trzymać z dala od dzieci. Zawsze przechowywać w miejscu niedostępnym dla dzieci.

Informacje dotyczące przechowywania: Przed dłuższym przechowywaniem baterię należy całkowicie naładować. Co najmniej raz na sześć miesięcy baterię należy jeden raz rozładować (całkowicie) i przed ponownym schowaniem całkowicie naładować. Inaczej bateria będzie tracić pojemność i może ulec uszkodzeniu.

Informacje dotyczące utylizacji: Baterie są odpadami niebezpiecznymi. Uszkodzone lub zużyte baterie należy poddać odpowiedniej utylizacji.

RO: Acumulatori Litiu - Utilizare şi informaţii privind securitatea

Informaţii generale: Acumulatorii litiu sunt dispozitive de stocare a energiei cu o densitate foarte mare de putere şi, prin urmare, pot prezenta riscuri. Aceştia trebuie manevraţi cu foarte mare atenţie în timpul încărcării şi descărcării, cât şi în timpul depozitării sau manipulării în alte scopuri. Citiţi cu atenţie aceste instrucţiuni înainte de utilizarea acumulatorului pentru prima dată şi acordaţi atenţie specială informaţiilor privind utilizarea şi securitatea. Acest lucru vă va proteja pe dumneavoastră şi va preîntâmpina deteriorarea produsului. Utilizarea necorespunzătoare creşte riscul de explozie, supraîncălzire, incendiu etc. Nerespectarea informaţiilor cu privire la utilizare poate provoca uzura prematură sau alte defecte.

Informaţii privind securitatea: Evitaţi scurtcircuitele. Un scurtcircuit poate distruge produsul în unele cazuri. Cablurile şi conexiunile trebuie să fie bine izolate. Asiguraţi întotdeauna polaritatea corectă. Asiguraţi întotdeauna ca acumulatorul să fie conectat corespunzător la încărcător sau la model/dispozitiv. Nu tăiaţi şi nu modificaţi conectorii şi cablurile originale. Nu expuneţi acumulatorul la căldură/frig excesiv(ă) sau la lumina directă a soarelui. Nu aruncaţi niciodată acumulatorul în foc. Nu lăsaţi acumulatorul să intre în contact cu apa sau alte lichide. Utilizaţi numai încărcătoare aprobate. Nu utilizaţi niciodată încărcătoare pentru NiCd/NiMH! Acest lucru conduce la supraîncărcare şi expune la riscurile menţionate mai sus. Lăsaţi acumulatorul să se răcească la temperatura ambiantă înainte de încărcare. Nu încărcaţi niciodată un acumulator fierbinte. Nu amplasaţi acumulatorul pe o suprafaţă inflamabilă, rezistentă la căldură când se încarcă. Nu amplasaţi acumulatorul lângă obiecte foarte inflamabile. Nu lăsaţi niciodată acumulatorul nesupravegheat în timpul încărcării sau funcţionării. Nu utilizaţi acumulatorul dacă este deteriorată carcasa acestuia. Preveniţi întotdeauna deteriorarea provocată de obiecte ascuţite, cum sunt cuţitele sau obiecte similare, căderea, lovirea, îndoirea etc. Întrerupeţi utilizarea dacă acumulatorul este deteriorat! Când introduceţi acumulatorul litiu în modelul dumneavoastră, asiguraţi-vă întotdeauna că acesta nu poate fi deteriorat sau deformat, chiar în eventualitatea unei fisurări sau a unei căderi. Deteriorarea acumulatorului îl face inutilizabil. Acumulatorii nu sunt o jucărie. Nu-i lăsaţi la îndemâna copiilor. Păstraţi-i întotdeauna în locuri inaccesibile copiilor.

Informaţii privind depozitarea: Înainte de o depozitare îndelungată, acumulatorul trebuie încărcat complet. Cel puţin o dată în decurs de şase luni, acumulatorul trebuie să fie descărcat o dată (complet) şi încărcat complet din nou înainte de depozitare. În caz contrar, acumulatorul îşi va pierde capacitatea şi se va defecta.

Informaţii privind eliminarea: Acumulatorii sunt un deşeu periculos. Eliminaţi acumulatorii deterioraţi sau inutilizabili în mod corespunzător.

SK: Lítium batérie - Použitie a bezpečnostné informácie

Všeobecné informácie: Lítium batérie sú zariadenia pre uskladnenie energie s veľmi vysokou hustotou energie a sú teda potenciálne nebezpečné. Pri nabíjaní a vybíjaní, rovnako ako pri ukladaní alebo akejkoľvek inej manipulácii sa s nimi musí zaobchádzať veľmi opatrne. Pred prvým použitím batérie si starostlivo prečítajte tieto pokyny a venujte zvláštnu pozornosť použitiu a bezpečnostným informáciám. Ochráni vás to a zabráni poškodeniu výrobku. Zneužitie zvyšuje riziko výbuchu, prehriatia, požiaru atď. Nedodržanie informácií o používaní môže spôsobiť predčasné opotrebovanie či iné chyby.

Bezpečnostné pokyny: Zabráňte skratom. Skrat môže v niektorých prípadoch zničiť výrobok. Káble a prípojky musia byť dobre izolované. Vždy skontrolujte správnu polaritu. Vždy sa uistite, že batéria je správne pripojená na nabíjačku, model alebo zariadenie. Neodstrihnite alebo nemeňte pôvodné konektory a káble. Nevystavujte batériu nadmernému teplu / chladu alebo priamemu slnečnému žiareniu. Nikdy nevhadzujte do ohňa! Nedovoľte, aby batérie prišli do kontaktu s vodou alebo inými kvapalinami. Používajte iba schválené nabíjačky. Nikdy nepoužívajte nabíjačky NiCd / NiMH! Tieto spôsobujú prebíjanie a predstavujú vyššie uvedené riziká. Pred nabíjaním nechajte batériu vychladnúť na okolitú teplotu. Nikdy nenabíjajte horúcu batériu. Pri nabíjaní umiestnite batériu na nehorľavý teplovzdorný povrch. Neumiestňujte batériu do blízkosti vysoko horľavých predmetov. Nikdy nenechávajte batériu bez dozoru počas nabíjania alebo prevádzky.Nepoužívajte batériu, ak má poškodený kryt. Vždy zabráňte poškodeniu spôsobenému ostrými predmetmi, ako sú nože alebo podobne, pádom, nárazom, ohýbaniu atď. Prestaňte používať, ak je batéria poškodená! Vždy sa uistite, pri vkladaní lítium batérie do modelu, že sa nemôže poškodiť alebo deformovať ani v prípade havárie alebo pádu. Poškodená batéria sa stáva nepoužiteľnou. Batérie nie sú hračka. Uschovajte ich mimo dosahu detí. Uchovávajte vždy mimo dosahu detí.

Informácie o skladovaní: Pri dlhšom skladovaní musí byť batéria úplne nabitá. Aspoň každých šesť mesiacov musí byť batéria vybitá (použitá až do vybitia) a pred uskladnením znovu úplne nabitá. V opačnom prípade batéria stráca svoju kapacitu a stane sa chybnou.

Informácie o likvidácii: Batérie sú nebezpečný odpad. Poškodené alebo neopraviteľné články zlikvidujte v súlade s predpismi.

SI: Litij baterije – navodila za uporabo in opozorila

Splošno: Litij baterije so naprave, ki shranjujejo energijo in imajo visoko energetsko gostoto, iz česar izhajajo nevarnosti. Zato je z njimi treba ravnati izredno previdno. To velja še posebej pri nalaganju in razkladanju ter pri skladiščenju in ostalih vrstah rokovanja z izdelkom. Pozorno preberite ta navodila, preden prvič uporabite baterijo, in upoštevajte navedena navodila za uporabo in opozorila. S tem boste preprečili osebne poškodbe in materialno škodo. Napačna uporaba predstavlja tveganja, kot so eksplozija, pregrevanje ali požar. Neupoštevanje navodil za uporabo povzroči predčasno obrabo ali drugačne okvare.

Opozorila: Izogibajte se kratkim stikom. Kratek stik lahko v določenih pogojih izdelek uniči. Kabli in povezave morajo biti dobro izolirani. Pazite na ustrezno polariteto. Baterije nikoli ne priključite v napravo za polnjenje ali na model/napravo z napačnim polom. Originalnih vtičev in kablov ne smete rezati ali jih drugače spreminjati. baterije ne izpostavljajte vročini/mrazu ali neposredni sončni svetlobi. Ne mečite v ogenj. Baterija ne sme priti v stik z vodo ali drugimi tekočinami. Baterije polnite z napravami, ki so temu namenjene. Nikakor ne uporabljajte polnilnih postaj NiCd-/NiMH. S tem bi baterijo preobremenili in povzročili nastanek tveganj. Baterija naj se pred polnjenjem ohladi na okoliško temperaturo. Ne polnite, ko je baterija segreta. Baterijo pri polnjenju položite na negorljivo, na vročino odporno podlago. V bližini baterije ne sme biti gorljivih ali zlahka vnetljivih predmetov. Med polnjenjem in/ali uporabo baterije nikoli ne pustite brez nadzora. Ovoj baterije se ne sme poškodovati. Preprečite poškodbe zaradi ostrih predmetov (noži ali podobno), padcev, udarcev, upogibanja ... Poškodovanih baterij ne smete uporabljati. Pri vstavljanju v svoj model poskrbite za to, da se litij baterija tudi v primeru padca ne more poškodovati ali deformirati. Zaradi poškodb baterija ni več uporabna. Baterije niso igrača. Hranit stran od otrok. Vedno shranjujte zunaj dosega otrok.

Napotki za skladiščenje: Če bo baterija shranjena dalj časa, jo popolnoma izpraznite. Baterijo vsakega pol leta popolnoma izpraznite vsaj enkrat in jo znova popolnoma napolnite. Drugače baterija izgubi svojo zmogljivost in postane neuporabna.

Navodilo za odstranjevanje: Baterije spadajo med posebne odpadke. Poškodovane in neuporabne celice je treba ustrezno zavreči.

UA: Літій акумулятори – Використання та інформація щодо безпеки

Загальна інформація: Літій акумулятори є накопичувачами енергії з дуже високою щільністю потужності і, таким чином, потенційно небезпечними. З ними треба поводитись з великою обережністю під час зарядження та розрядження, а також при зберіганні або поводженні в інших цілях. Перед використанням акумулятора в перший раз уважно прочитайте цю інструкцію і зверніть особливу увагу на інформацію з використання та безпеки. Це захистить вас і запобіжить пошкодженню товару. Неправильне використання збільшує ризик вибуху, перегріву, пожежі тощо. Недотримання інформації щодо використання може призвести до передчасного зносу або іншого пошкодження.

Інформація щодо безпеки: Уникайте короткого замикання. Коротке замикання в деяких випадках може зруйнувати продукт. Кабелі і з'єднання мають бути добре ізольованими. Завжди дотримуйтесь полярності. Завжди переконуйтесь, що акумулятор правильно підключений до зарядного пристрою або моделі/пристрою. Не ріжте або не модифікуйте оригінальні з'єднання і кабелі. Не піддавайте акумулятор дії надлишкового тепла/холоду або прямих сонячних променів. Ніколи не кидайте у вогонь. Не дозволяйте акумулятору вступати у контакт з водою або іншими рідинами. Використовуйте тільки схвалені зарядні пристрої. Ніколи не використовуйте NiCd/NiMH зарядні пристрої! Це може призвести до перевантаження і ризиків, що згадані вище. Перед зарядженням дайте акумулятору охолонути до кімнатної температури. Ніколи не заряджайте гарячий акумулятор. Під час зарядження не кладіть акумулятор на займисті, теплостійкі поверхні. Не залишайте акумулятор поруч з легкозаймистими предметами. Ніколи не залишайте акумулятор без нагляду під час зарядження або експлуатації. Не використовуйте акумулятор, якщо корпус пошкоджений. Завжди уникайте пошкоджень, які можуть виникнути через гострі предмети, наприклад, ножі або аналогічні предмети, падіння, удар, деформацію тощо. Припиніть використання, якщо акумулятор пошкоджений! Під час встановлення літій-акумулятора в модель завжди слідкуйте за тим, щоб він не був пошкоджений і деформований навіть у разі аварії або падіння. Пошкодження акумулятора робить його непридатним до використання. Акумулятор не є іграшка. Тримайте його подалі від дітей. Завжди зберігайте його у недоступному для дітей місці.

Інформація щодо зберігання: Перед тривалим зберіганням акумулятор має бути повністю зарядженим. Принаймні кожні півроку його треба повністю розряджати (порожній накопичувач) та повністю заряджати знову перед зберіганням. В іншому випадку акумулятор втратить свій потенціал і стане несправним.

Інформація щодо утилізації: Акумулятори є небезпечними відходами. Утилізуйте пошкоджені або непридатні акумулятори належним чином

Size: 410mm x 297mm

1C+1C 100gsm书纸双面印刷