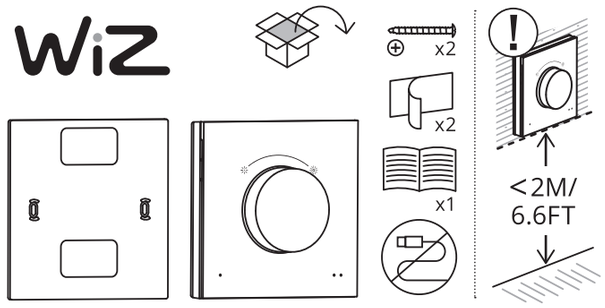

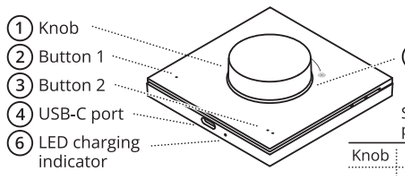

Knob	Short press ON	Long press OFF	Rotate Dimming
	Light mode		
●	1	3	
●●	2	4	

wizconnected.com

©2024 Signify Holding

signify

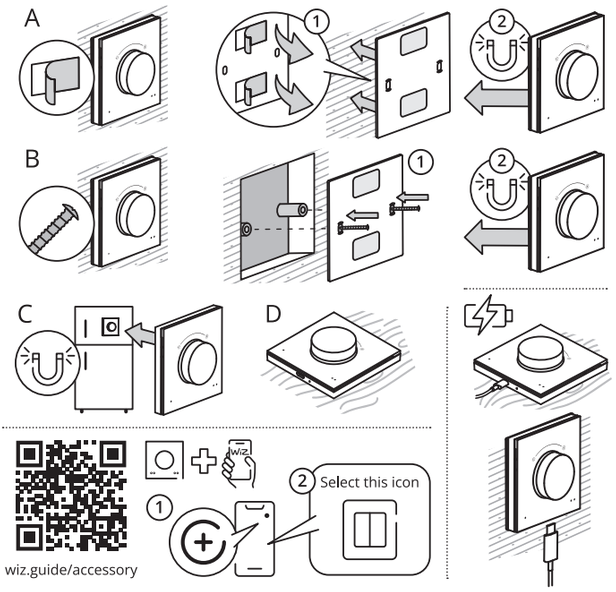

wiz.guide/accessory

EN

What does it do?

1 Knob 2 Button 1 3 Button 2
4 USB-C port 5 LED ring indicator
6 LED charging indicator

Knob	Short press ON	Long press OFF	Rotate Dimming
	Light mode		
●	1	3	
●●	2	4	

Important information

This product is compatible with WiZ connected lighting products only.
It is for indoor use only.
Store it in dry location when not in use for a long time.
It is not a toy. Please keep it away from children to avoid danger.
Use with only the specified charger to recharge the battery. The integrated rechargeable battery is non-user replaceable.
Warning: This product contains small magnets. Swallowed magnets can stick together across intestines causing serious injuries. Seek immediate medical attention if magnet(s) are swallowed.
Product reference:9290037923.
Integrated battery: Non-user replaceable, Lithium polymer battery 402030, 3.7V, 200mAh;
USB Type C charge port, 5VDC, charge duration is around 2.5 hours;
LED ring indicator flashes in red when the battery needs recharging.
Operation temperature:-10~+40°C
Control range:15m (remote control distance may vary depending upon barriers and walls of actual use environment).

Symbols explanation

Please inform yourself about the local waste disposal, separation and collection system for electrical and electronic products and packaging. Please act according to your local rules and do not dispose your old product and packaging with your normal household waste. The correct disposal of the packaging, your product and/or batteries will help prevent potential negative consequences for the environment and human health. Batteries should be disposed separately from the municipal waste stream via designated collection facilities. When disposing a product that contains non-user replaceable batteries, the non-user replaceable batteries shall be removed by a professional.

Indoor use only

Wireless RF mode Frequency Range: 2400-2483.5 MHz
Maximum transmitted power: 20 dBm
All product names, logos and brands are property of their respective owners.
Google Play and the Google Play logo are trademarks of Google LLC. The Apple logo is a trademark of Apple Inc., registered in the U.S. and other countries and regions. App Store is a service mark of Apple Inc.

Hereby, Signify declares that the radio equipment type WiZ smart dial switch is in compliance with the Radio Equipment Regulation 2017 (S.I. 2017/1206). The full text of the UK declaration of conformity is available at the following internet address: wizconnected.com.

Hereby, Signify declares that the radio equipment type WiZ smart dial switch is in compliance with Directive 2014/53/EU. The full text of the EU declaration of conformity is available at the following internet address: wizconnected.com.

EN

UK PSTI Statement of Compliance

Product: WiZ smart dial switch
Manufacturer Name & Address:
Signify; I.B.R.S./C.C.R.I. /Numéro 10461; 5600 VB Eindhoven, the Netherlands
Authorized Representative Name & Address:
Signify Commercial UK Limited; Unit 3, Guildford Business Park, Guildford, Surrey, GU2 8XG, UK
This statement of compliance is issued under the sole responsibility of the manufacturer: Signify
The product(s) described above is(are) in conformity with the applicable security requirements in Schedule 1 of the Product Security and Telecommunications Infrastructure (Security Requirements for Relevant Connectable Products) Regulations 2023 (PSTI). OR
The product(s) described above is(are) in conformity with the applicable requirements of ETSI EN 303 645 V2.1.1
Defined support period: 5 years,
Signed for and on behalf of Signify:

Robert Sprott; Compliance Manager UK&I
Guildford UK; 29-Apr-2024

FR

Fonction

1 Bouton 2 Bouton 1 3 Bouton 2
4 Port USB-C 5 Indicateur à bague LED
6 Indicateur de charge LED

Bouton	Appui court Marche	Appui long Extinction	Tourner Gradation
	Mode lumière		
●	1	3	
●●	2	4	

Informations importantes

Ce produit est compatible uniquement avec les produits d'éclairage connectés WiZ.
Il est destiné à un usage intérieur uniquement.
Conservez-le dans un endroit sec lorsqu'il n'est pas utilisé pendant une longue période.
Ce n'est pas un jouet. Veuillez le garder hors de portée des enfants pour éviter tout danger.
Rechargez la batterie uniquement avec le chargeur spécifié. La batterie rechargeable intégrée n'est pas remplaçable par l'utilisateur.
Attention : ce produit contient de petits aimants. Les aimants avalés peuvent se coller à travers les intestins et causer de graves blessures. Consultez immédiatement un médecin en cas d'ingestion d'aimant(s).
Référence de produit:9290037923.
Batterie intégrée
Batterie au lithium polymère non remplaçable par l'utilisateur 402030, 3,7 V, 200 mAh
Port de charge type C USB 5 VCC, durée de charge d'environ 2,5 heures
L'indicateur à bague LED clignote en rouge lorsque la batterie doit être rechargée.
Température de fonctionnement:-10~+40°C
Plage de contrôle
15 m (la distance de la télécommande peut varier en fonction des barrières et des murs de l'environnement d'utilisation réel)

Explication des symboles

Veuillez vous informer sur le système de collecte local, et sur la procédure de tri et de collecte des produits électriques et électroniques, et des emballages. Veuillez vous conformer aux consignes locales, et ne jetez pas votre ancien produit et son emballage avec les ordures ménagères. En respectant ces consignes pour mettre au rebut l'emballage, le produit et/ou les piles, vous contribuez à respecter l'environnement et la santé des personnes. Les piles ne doivent pas être mêlées aux ordures ordinaires, mais jetées sur des sites séparés prévus à cet effet. Lorsque vous mettez au rebut un produit contenant des piles non remplaçables, celles-ci doivent être retirées par un professionnel.

Usage intérieur uniquement

Plage de fréquences du mode RF sans fil : 2 400 – 2 483,5 MHz
Puissance de transmission maximale : 20 dBm
Tous les noms de produits, logos et marques sont la propriété de leurs propriétaires respectifs.
Google Play et le logo Google Play sont des marques déposées de Google LLC. Le logo Apple est une marque déposée d'Apple Inc., enregistrée aux États-Unis et dans d'autres pays et régions. App Store est une marque de service d'Apple Inc.

Par la présente, Signify déclare que l'équipement radio de type interrupteur à cadran intelligent WiZ répond à la directive 2014/53/UE. Le texte intégral de la déclaration UE de conformité est disponible à l'adresse Internet suivante : wizconnected.com.

DE

Was ermöglicht diese Fernbedienung?

1 Knopf 2 Button 1 3 Button 2
4 USB-C-Anschluss 5 LED-Ringanzeige
6 LED-Ladeanzeige

Knopf	Kurz drücken Ein	Langes Drücken Aus	Drehen Dimmbar
	Lichtmodus		
●	1	3	
●●	2	4	

Wichtige Informationen

Dieses Produkt ist nur mit WiZ-Beleuchtungsprodukten kompatibel.
Es ist nur für den Innenbereich geeignet.
Lagern Sie es an einem trockenen Ort, wenn Sie es längere Zeit nicht benutzen.
Es ist kein Spielzeug. Bitte halten Sie es von Kindern fern, um Gefahren zu vermeiden.
Verwenden Sie zum Aufladen des Akkus nur das angegebene Ladegerät. Der integrierte Akku kann nicht vom Benutzer ausgewechselt werden.
Warnung: Dieses Produkt enthält kleine Magnete. Verschluckte Magnete können im Darm zusammenkommen und schwere Verletzungen verursachen. Suchen Sie sofort einen Arzt auf, wenn Magnete verschluckt werden.
Produktbeispiel:9290037923.
Batterie enthalten
Nicht austauschbarer Lithium-Polymer-Akku 402030, 3,7 V, 200 mAh
Ladeanschluss USB Typ C, 5V Gleichstrom, Ladedauer ca. 2,5 Stunden
Die LED-Ringanzeige blinkt rot, wenn der Akku aufgeladen werden muss.
Temperatur im Betrieb:-10~+40°C
Steuerungsbereich
15 m (die Entfernung der Fernbedienung kann je nach den Hindernissen und Wänden der tatsächlichen Einsatzumgebung variieren)

Erklärung der Symbole

Bitte erkundige Dich nach dem örtlichen Entsorgungs-, Trenn- und Sammelsystem für elektrische und elektronische Produkte und Verpackungen. Richte Dich bitte nach den geltenden Vorschriften in Deinem Land und entsorge Deine Altgeräte nicht über Deinen Haushaltsabfall. Durch die korrekte Entsorgung der Verpackung, Deines Produkts und/oder der Batterien/Akkus werden Umwelt und Menschen vor möglichen negativen Folgen geschützt.
Batterien/Akkus müssen separat vom städtischen Abfallsystem über dafür vorgesehene Sammelstellen entsorgt werden. Bei der Entsorgung eines Produkts, das nicht vom Benutzer austauschbare Batterien/Akkus enthält, sollten die nicht vom Benutzer austauschbaren Batterien/Akkus von einer fachkundigen Person entfernt werden. Weitere Informationen über die Entsorgung Ihres Produktes und der Batterien finden Sie unter www.signify.com/de-de/sustainability.

Nur für den Innenbereich

Frequenzbereich des Drahtlos-Funkmodus. 2400 - 2483,5 MHz
Maximale übertragene Leistung: 20 dBm
Alle Produktnamen, Logos und Marken sind Eigentum ihrer jeweiligen Inhaber.
Google Play und das Google-Play-Logo sind Marken von Google LLC. Das Apple-Logo ist eine Marke von Apple Inc., eingetragen in den USA und anderen Ländern und Regionen. App Store ist eine Dienstleistungsmarke von Apple Inc.

Hiermit erklärt Signify, dass die Funkanlage vom Typ WiZ smart dial Switch der Richtlinie 2014/53/EU entspricht. Der vollständige Text der EU-Konformitätserklärung ist unter der folgenden Internetadresse abrufbar: wizconnected.com.

NL

Wat is de functie ervan?

1 Knop 2 Knop 1 3 Knop 2
4 USB-C-poort 5 LED-ringindicator
6 LED-oplaadindicator

Knop	Kort drukken Aan	Lang drukken Uit	Roteren Dimmen
	Lichtinstelling		
●	1	3	
●●	2	4	

Belangrijke informatie

Dit product is alleen compatibel met WiZ Connected Lighting-producten.
Het product is alleen voor binnengebruik.
Bewaar het op een droge plaats wanneer je het langere tijd niet gebruikt.
Het product is geen speelgoed. Houd het uit de buurt van kinderen om gevaar te voorkomen.
Gebruik alleen de gespecificeerde oplader om de batterij op te laden. De ingebouwde oplaadbare batterij kan niet door de gebruiker worden vervangen.
Waarschuwing: Dit product bevat kleine magneten. Magneten die worden doorgeslikt, kunnen samenklonten in de darmen en serieus letsel veroorzaken. Zoek onmiddellijk medische hulp als er een magneet is doorgeslikt.
Productreferentie:9290037923.
Geïntegreerde batterij
Lithium-polymeerbatterij 402030, 3,7 V, 200 mAh; kan niet door de gebruiker worden vervangen
Oplaadpoort USB type C, 5 V DC, oplaadduur is circa 2,5 uur
De LED-ringindicator knippert rood wanneer de batterij moet worden opgeladen.
Bedrijfstemperatuur:-10~+40°C
Bedieningsbereik
15 m (het bereik van de afstandsbediening kan variëren afhankelijk van barrières of muren in de werkelijke gebruiksomgeving)

Verklaring van symbolen

Houd rekening met het lokale systeem voor afvalscheiding en -inzameling wanneer u elektrische en elektronische producten of verpakkingen weggooit. Neem de lokale regelgeving in acht en gooi je oude producten en verpakkingen niet weg met het normale huishoudelijke afval. Het correct wegwerpen van de verpakking, het product en/of batterijen helpt mogelijke negatieve gevolgen voor het milieu en de menselijke gezondheid te voorkomen. Batterijen moeten gescheiden van huishoudelijke afvalstromen worden ingeleverd bij speciale inzamelpunten. Wanneer je een product weggooit met batterijen die niet door de gebruiker kunnen worden vervangen, moeten die batterijen door een professional worden verwijderd.

Alleen voor gebruik binnenshuis

Frequentiebereik draadloze RF-modus: 2400 - 2483,5 MHz
Maximaal uitgezonden vermogen: 20 dBm

Alle productnamen, logo's en merken zijn het eigendom van hun respectieve eigenaren.
Google Play en het Google Play-logo zijn handelsmerken van Google LLC. Het Apple-logo is een handelsmerk van Apple Inc., geregistreerd in de VS en in andere landen en regio's. App Store is een dienstmerk van Apple Inc.

Signify verklaart hierbij dat de radioapparatuur van het type WiZ slimme dial switch voldoet aan Richtlijn 2014/53/EU. De volledige tekst van de Europese verklaring van conformiteit is beschikbaar op de volgende internetpagina: wizconnected.com.

NO

Hva gjør den?

1 Knott 2 Knapp 1 3 Knapp 2
4 USB-C-port 5 LED-ringindikator
6 LED-ladeindikator

Knott	Kort trykk På	Langt trykk Av	Roter Dimming
	Lysmodus		
●	1	3	
●●	2	4	

Viktig informasjon

Dette produktet er kun kompatibelt med WiZ-tilkoblede belysningsprodukter.
Den er kun til innendørs bruk.
Oppbevar den på et tørt sted når den ikke er i bruk over lengre tid.
Det er ikke et leketøy. Hold den unna barn for å unngå fare.
Bruk kun med spesifisert lader for å lade batteriet. Det integrerte oppladbare batteriet kan ikke byttes ut av brukeren.
Advarsel: Dette produktet inneholder små magneter. Hvis magnetene svelges, kan de feste seg i tarmene og forårsake alvorlige personskader. Oppsøk lege umiddelbart hvis magneten(e) svelges.
Produktreferanse:9290037923.
Integrert batteri
Litiumpolymerbatteri 402030, 3,7V, 200mAh, som ikke kan byttes ut av brukeren
USB Type C ladeport, 5VDC, ladetid er rundt 2,5 timer
LED-ringindikator blinker rødt når batteriet må lades opp.
Driftstemperatur:-10~+40°C
Kontrollområde
15m (fjernkontrollavstanden kan variere avhengig av barrierer og vegger i faktisk bruksmiljø)

Symbolforklaring

Vennligst informer deg selv om det lokale avfallshåndterings-, separerings- og innsamlingssystemet for elektriske og elektroniske produkter og emballasje. Opptre i henhold til lokale regler og ikke kast det gamle produktet og emballasjen sammen med vanlig husholdningsavfall. Riktig avhending av emballasjen, produktet og/eller batteriene vil bidra til å forhindre potensielle skadelige følger for miljøet og personers helse. Batterier bør avhendes separat fra kommunalt avfall via anviste innsamlingssteder. Ved kassering av et produkt som inneholder batterier som ikke kan skiftes ut av brukeren, skal batteriene som ikke kan byttes av bruker fjernes av en fagperson.

Kun til innendørs bruk

Frekvensområde for trådløs RF-modus: 2400–2483,5 MHz
Maksimal overført effekt: 20 dBm

Alle produktnavn, logoer og merker eies av deres respektive eiere.
Google Play og Google Play-logoen er varemerker for Google LLC.
Apple-logoen er varemerker for Apple Inc., registrert i USA og andre land og områder. Apple Store er et tjenestemerke for Apple Inc.

Signify erklærer herved at radioutstyrstypen WiZ smart dial-bryter er i samsvar med direktiv 2014/53/EU. Den fullstendige teksten til EU-samsvarserklæringen er tilgjengelig på følgende internettadresse: wizconnected.com.

DA

Hvad gør den?

1 Knap 2 Knap 1 3 Knap 2
4 USB-C-port 5 LED ring indikator
6 LED opladningsindikator

Knap	Kort tryk Til	Langt tryk Fra	Drej Dæmpning
	Lystilstand		
●	1	3	
●●	2	4	

Vigtige oplysninger

Dette produkt er kun kompatibelt med WiZ-forbundne belysningsprodukter.
Det er kun til indendørs brug.
Opbevar det på et tørt sted, når det ikke er i brug i længere tid.
Det er ikke et legetøj. Hold det væk fra børn for at undgå fare.
Brug kun den specificerede oplader til at genoplade batteriet. Det integrerede genopladelige batteri kan ikke udskiftes af brugeren.
Advarsel: Dette produkt indeholder små magneter. Slugte magneter kan klæbe sammen på tværs af tarmene og forårsage alvorlige skader. Søg omgående lægehjælp, hvis magnet(er) sluges.
Produktreference:9290037923.
Indbygget batteri
Ikke-brugerudskifteligt, lithiumpolymerbatteri 402030, 3,7V, 200mAh
USB Type C ladeport, 5VDC, opladningsvarighed er omkring 2,5 timer
LED-ringindikator blinker rødt, når batteriet skal genoplades.
Driftstemperatur:-10~+40°C
Styrerækkevidde
15m (fjernbetjeningsafstanden kan variere afhængigt af barrierer og vægge i det faktiske brugsmiljø)

Symbolforklaring

Hold dig orienteret om den lokale affaldsordning, -sortering og -indsamling for elektriske og elektroniske produkter og emballage. Følg de lokale regler, og bortskaf ikke dine udtjente produkter og emballage sammen med almindeligt husholdningsaffald. Korrekt bortskaffelse af emballagen, produktet og/eller batterier er med til at forhindre negative konsekvenser for miljøet og menneskers sundhed. Batterier skal bortskaffes separat fra den kommunale affaldsstrøm via særskilte indsamlingsordninger. Ved bortskaffelse af et produkt, der indeholder batterier, der ikke kan udskiftes af brugeren, skal batterierne fjernes af en fagperson.

Kun til indendørs brug

Trådløst RF-frekvensområde: 2.400-2.483,5 MHz
Maks. overført effekt: 20 dBm

Alle produktnavne, logoer og brands tilhører deres respektive ejere.
Google Play og Google Play-logoet er varemærker tilhørende Google LLC. Apple-logoet er et varemærke tilhørende Apple Inc., som er registreret i USA og i andre lande og regioner. App Store er et servicemærke tilhørende Apple Inc.

Signify erklærer hermed, at radioudstyret af typen WiZ Smart dial switch overholder direktiv 2014/53/EU. Den fulde tekst til EU-overensstemmelseserklæringen er tilgængelig på følgende internetadresse: wizconnected.com.

SV

Vad gör den?

1 Vred 2 Knapp 1 3 Knapp 2
4 USB-C-port 5 LED-ringindikator
6 LED-laddningsindikator

Vred	Kort tryck På	Håll nedtryckt Av	Rotera Dimning
	Ljusläge		
●	1	3	
●●	2	4	

Viktig information

Den här produkten är endast kompatibel med WiZ-anslutna belysningsprodukter.
Den är endast avsedd för inomhusbruk.
Förvara den på torr plats när den inte används under en längre tid.
Det är inte en leksak. Håll den borta från barn för att undvika fara.
Använd endast med den angivna laddaren för att ladda batteriet. Det integrerade uppladdningsbara batteriet kan inte bytas ut av användaren.
Varning: Denna produkt innehåller små magneter. Svalda magneter kan fastna mot varandra i tarmarna och orsaka allvarliga skador. Sök läkarvård omedelbart om magneter sväljs.
Produktreferens:9290037923.
Integrerat batteri
Icke-utbytbart, litiumpolymerbatteri 402030, 3.7V, 200mAh
USB Type C laddningsport, 5VDC, laddningstiden är cirka 2,5 timmar
LED-ringindikatorn blinkar rött när batteriet behöver laddas.
Drifttemperatur:-10~+40°C
Kontrollområde
15 m (fjärrkontrollens avstånd kan variera beroende på barriärer och väggar i den faktiska användningsmiljön)

Förklaring av symboler

Se till att skaffa dig kunskap om de lokala systemen för bortskaffande, sortering och insamling av avfall gällande elektriska och elektroniska produkter och förpackningar. Agera i enlighet med lokala regler och släng inte bort din gamla produkt och förpackning tillsammans med vanligt hushållsavfall. Korrekt bortskaffande av förpackningar, din produkt och/eller batterier hjälper till att förebygga potentiella negativa konsekvenser för miljön och för människors hälsa. Batterier ska slängas separat från det kommunala avfallsflödet via särskilda insamlingsanläggningar. När du slänger en produkt som innehåller batterier som inte kan bytas ut av användaren ska de batterier som inte kan bytas ut av användaren avlägsnas av en yrkesperson.

Endast för inomhusbruk

Trådlöst frekvensband (RF): 2 400–2 483,5 MHz
Max. överförd effekt: 20 dBm

Alla produktnamn, logotyper och varumärken tillhör respektive ägare.
Google Play och Google Play-logotypen är varumärken som tillhör Google LLC. Apple-logotypen är ett varumärke som tillhör Apple Inc, och är registrerat i USA och andra länder och regioner. App Store är ett servicemärke som tillhör Apple Inc.

Härmed intygar Signify att radioutrustningstypen smart WiZ-kontakt överensstämmer med direktiv 2014/53/EU. Den fullständiga texten till EU-försäkran om överensstämmelse finns på följande internetadress: wizconnected.com.

FI

Mitä se tekee?

1 Nuppi 2 Painike 1 3 Painike 2
4 USB-C-portti 5 LED-osoitinrengas
6 LED-latauksen merkkivalo

Nuppi	Lyhyt painallus Käytössä	Pitkä painallus Pois	Kierto Himmennys
	Valotila		
●	1	3	
●●	2	4	

Tärkeää tietoa

Tämä tuote on yhteensopiva vain WiZ Connected -valaistustuotteiden kanssa.
Se on tarkoitettu vain sisäkäyttöön.
Pitkäaikaisen varastointipaikan on oltava kuiva.
Tuote ei ole lelu. Pidä se poissa lasten ulottuvilta.
Käytä akun lataamiseen vain ilmoitettua latauslaitetta.
Integroitu akkuparisto ei ole käyttäjän vaihdettavissa.
Varoitus: Tämä tuote sisältää pieniä magneetteja. Niellyt magneetit voivat tarttua yhteen suoliston osissa ja aiheuttaa vakavia vammoja. Hakeudu välittömästi lääkärin hoitoon, jos magneetteja on nielty.
Tuoteviite:9290037923.
Sisäinen akku
Litiumpolymeeriakku 402030 – 3,7 V – 200 mAh, ei käyttäjän vaihdettavissa
USB-C-latausportti, 5 V DC, latausaika noin 2,5 tuntia
LED-osoitinrengas vilkkuu punaisena, kun akku on ladattava.
Käyttölämpötila-alue:-10~+40°C
Säätöalue
15 m (kaukossäätimen etäisyys voi vaihdella todellisen käyttöympäristön esteiden ja seinien mukaan)

Symbolien merkitys

Ota selvää paikallisesta sähkö- ja elektroniikkatuotteiden sekä pakkausten hävitys-, erottelu- ja keräysjärjestelmästä. Noudata paikallisia määräyksiä, älkää hävitä vanhoja tuotteita ja pakkauksia tavallisen kotitalousjätteen mukana. Pakkauksen, tuotteen ja/tai paristojen asianmukainen hävittäminen auttaa ehkäisemään mahdollisia haittoja ympäristölle ja ihmisten terveydelle. Paristot on hävitettävä yhdyskuntajätteestä erillään määritettyjen keräyspisteiden kautta. Muita kuin käyttäjän vaihdettavissa olevia paristoja sisältäviä tuotteita hävitettäessä muiden kuin käyttäjän vaihdettavissa olevien paristojen poistaminen on jätettävä ammattilaisen tehtäväksi.

Vain sisäkäyttöön

Langattoman käytön radiotaajuusalue: 2 400–2 483,5 MHz
Enimmäislähetysteho: 20 dBm

Kaikki tuotenimet, logot ja tuotemerkit ovat omistajiensa omaisuutta.
Google Play ja Google Play -logo ovat Google LLC:n tavaramerkkejä. Apple-logo on Apple Inc:n Yhdysvalloissa ja muissa maissa sekä muilla alueilla rekisteröity tavaramerkki. App Store on Apple Inc:n palvelumerkki.

Signify vakuuttaa täten, että langaton radiolaitetyyppi "WiZ-älypistoke" on direktiivin 2014/53/EU mukainen.
EU-vaatimustenmukaisuusvakuutuksen koko teksti on saatavilla seuraavasta Internet-osoitteesta: wizconnected.com.

ES

¿Qué hace?

1 Botón 2 Botón 1 3 Botón 2
4 Puerto USB-C 5 Indicador de anillo LED
6 Indicador de carga LED

Botón	Pulsación breve Encendido	Pulsación larga Apagado	Girar Regulación
	Modo de iluminación		
●	1	3	
●●	2	4	

Información importante

Este producto solo es compatible con los productos de iluminación conectada WiZ.
Es solo para uso en interiores.
Guárdelo en un lugar seco cuando no esté en uso durante mucho tiempo.
No es un juguete. Por favor, manténgalo alejado de los niños para evitar el peligro.
Utilícelo solo con el cargador especificado para recargar la batería. La batería recargable integrada no es reemplazable por el usuario.
Advertencia: Este producto contiene imanes pequeños. Si se traga los imanes podrían adherirse en los intestinos y provocar lesiones graves. Busque atención médica de inmediato en caso de tragarse los imanes.
Referencia del producto:9290037923.
Batería integrada
Batería de polímero de litio no sustituible por el usuario 402030, 3,7 V, 200 mAh
Puerto de carga USB tipo C, 5VDC, la duración de la carga es de alrededor de 2,5 horas
El indicador de aro LED parpadea en rojo cuando es necesario recargar la batería.
Temperatura de funcionamiento:-10~+40°C
Rango de control
15 m (la distancia del mando a distancia puede variar en función de las barreras y muros del entorno de uso real)

Explicación de los símbolos

Infórmese sobre el sistema local de eliminación, separación y recogida de residuos de productos y envases eléctricos y electrónicos. Actúe de acuerdo con las normas locales y no tire el producto antiguo y su embalaje a la basura doméstica normal. La eliminación correcta del embalaje, de su producto y/o de las pilas contribuirá a evitar posibles consecuencias negativas para el medio ambiente y la salud humana. Las pilas deben eliminarse por separado del flujo de residuos municipales en las instalaciones de recogida designadas. Cuando deseche un producto que contenga pilas no sustituibles por el usuario, un profesional deberá retirar las pilas no sustituibles por el usuario.

Solo para uso en interior

Banda de frecuencia de modo RF inalámbrico:
2400 – 2483,5 MHz
Potencia máxima transmitida: 20 dBm

Todos los nombres de productos, logotipos y marcas son propiedad de sus respectivos propietarios.
Google Play y el logotipo de Google Play son marcas registradas de Google LLC. El logotipo de Apple es una marca comercial de Apple Inc., registrada en los Estados Unidos y en otros países y regiones. App Store es una marca de servicio de Apple Inc.

Por la presente, Signify declara que el tipo de equipamiento de radio Interruptor de marcación inteligente WiZ cumple con la directiva 2014/53/UE. El texto completo de la declaración de conformidad de la UE está disponible en la siguiente dirección de Internet: wizconnected.com.

PT

Qual é a sua função?

1 Botão 2 Botão 1 3 Botão 2
4 Porta USB-C 5 Indicador LED em anel
6 Indicador LED de carga

Botão	Pressão breve Ligar	Pressão prolongada Desligar	Girar Regulação
	Modo de luz		
●	1	3	
●●	2	4	

Informações importantes

Este produto é compatível apenas com produtos de iluminação conectada WiZ.
É apenas para uso interno.
Guarde-o em local seco quando não for usá-lo por um longo período.
Não é um brinquedo. Por favor, mantenha-o longe do alcance das crianças para evitar perigo.
Use apenas com o carregador especificado para recarregar a bateria. A bateria recarregável integrada não pode ser substituída pelo usuário.
Aviso: Este produto contém pequenos ímãs. Se os ímanes forem engolidos podem colar-se uns aos outros nos intestinos e causar ferimentos graves. Procure assistência médica imediata se os ímanes forem engolidos.
Referência do produto:9290037923.
Bateria integrada
Bateria de polímero de lítio não substituível pelo usuário 402030, 3,7V, 200mAh
Porta de carregamento USB tipo C, 5VDC, duração da carga é de cerca de 2,5 horas
O indicador LED em anel pisca a vermelho quando é necessário carregar a bateria.
Temperatura de operação:-10~+40°C
Faixa de controle
15m (a distância do controle remoto pode variar dependendo das barreiras e paredes do ambiente de uso real)

Explicação dos símbolos

Informe-se sobre o sistema local de eliminação, separação e recolha de resíduos de embalagens e produtos elétricos e eletrónicos. Proceda em conformidade com as regras locais e não elimine a produto antigo e a respetiva embalagem juntamente com os resíduos domésticos normais. A eliminação correta da embalagem, do seu produto e/ou das pilhas ajudará a prevenir potenciais consequências negativas para o ambiente e para a saúde humana. As pilhas devem ser eliminadas em separado do fluxo de resíduos urbanos através das instalações de recolha designadas. Quando se elimina um produto que contém pilhas não substituíveis pelo utilizador, estas devem ser removidas por um profissional.

Para utilização em interiores

Gama de frequências do modo RF sem fios:
2400 - 2483,5 MHz
Potência máxima transmitida: 20 dBm

Todos os nomes de produtos, logótipos e marcas são propriedade dos respetivos detentores.
Google Play e o logótipo Google Play são marcas registadas da Google LLC. O logótipo da Apple é uma marca comercial da Apple Inc., registada nos E.U.A. e noutros países e regiões. App Store é uma marca de serviço da Apple Inc.

A Signify declara, por este meio, que o tipo de equipamento de rádio do interruptor rotativo inteligente WiZ está em conformidade com a Diretiva 2014/53/UE. O texto integral da declaração de conformidade da UE está disponível no seguinte endereço Internet: wizconnected.com.

IT

Cosa fa?

1 Manopola 2 Pulsante 1 3 Pulsante 2
4 Porta USB-C 5 Anello indicatore LED
6 Indicatore di carica LED

Manopola	Pressione breve On	Premere a lungo OFF	Rotazione Regolazione del flusso
	Modalità luce		
●	1	3	
●●	2	4	

Informazioni importanti

Questo prodotto è compatibile solo con i prodotti WiZ per l'illuminazione connessa.
È solo per uso interno.
Conservarlo in un luogo asciutto se non verrà utilizzato per molto tempo.
Non è un giocattolo. Si prega di tenerlo lontano dalla portata dei bambini per evitare pericoli.
Ricaricare la batteria solo con il caricabatterie specificato. La batteria ricaricabile integrata non è sostituibile dall'utente.
Avvertenza: questo prodotto contiene piccoli magneti. Se ingeriti, potrebbero aderire all'intestino causando gravi lesioni. In caso di ingestione, contattare immediatamente un medico.
Riferimento del prodotto:9290037923.
Batteria integrata
Non sostituibile dall'utente, batteria ai polimeri di litio 402030, 3,7 V, 200 mAh
Porta di ricarica USB tipo C, 5 V CC, la durata della ricarica è di circa 2,5 ore
L'anello indicatore LED lampeggia in rosso quando è necessario ricaricare la batteria.
Temperatura di funzionamento:-10~+40°C
Gamma di controllo
15 m (la distanza del telecomando può variare a seconda delle barriere e dei muri dell'ambiente di utilizzo effettivo)

Spiegazione dei simboli

Si prega di informarsi sul sistema locale di smaltimento, separazione e raccolta dei rifiuti per prodotti elettrici ed elettronici e imballaggi. Si prega di agire secondo le regole locali e di non smaltire il vecchio prodotto e l'imballaggio con i normali rifiuti domestici. Il corretto smaltimento dell'imballaggio, del prodotto e/o delle batterie aiuterà a prevenire potenziali conseguenze negative per l'ambiente e la salute umana. Le batterie dovrebbero essere smaltite separatamente dal flusso di rifiuti urbani tramite strutture di raccolta designate. Quando si smaltisce un prodotto che contiene batterie non sostituibili dall'utente, le batterie non sostituibili dall'utente devono essere rimosse da un professionista.

Solo per l'uso in ambienti interni

Intervallo di frequenza in modalità RF wireless: 2.400 - 2.483,5 MHz
Potenza massima trasmessa: 20 dBm

Tutti i nomi di prodotto, i loghi e i marchi sono di proprietà dei rispettivi proprietari.
Google Play e il logo Google Play sono marchi di Google LLC. Il logo Apple è un marchio di Apple Inc, negli Stati Uniti e in altri Paesi e regioni. App Store è un marchio di servizio di Apple Inc.

Con la presente, Signify dichiara che il tipo di apparecchiatura radio WiZ smart dial switch è conforme alla Direttiva 2014/53/UE. Il testo completo della dichiarazione di conformità UE è disponibile al seguente indirizzo internet: wizconnected.com.

EL

Σε τι χρησιμεύει;

1 Κουμπί 2 Κουμπί 1 3 Κουμπί 2
4 Θύρα USB-C 5 Ένδειξη δακτυλίου LED
6 Ένδειξη φόρτισης LED

Κουμπί	Σύντομο πάτημα Ενεργοποίηση	Παρατεταμένο πάτημα Απενεργοποίηση	Περιστροφή Ρύθμιση έντασης
	Λειτουργία φωτός		
●	1	3	
●●	2	4	

Σημαντικές πληροφορίες

Αυτό το προϊόν είναι συμβατό μόνο με συνδεδεμένα προϊόντα φωτισμού WiZ.
Είναι μόνο για εσωτερική χρήση.
Αποθηκεύστε το σε στεγνό μέρος όταν δεν χρησιμοποιείται για μεγάλο χρονικό διάστημα.
Δεν είναι παιχνίδι. Παρακαλούμε κρατήστε το μακριά από παιδιά για αποφυγή κινδύνου.
Χρησιμοποιήστε μόνο τον καθορισμένο φορτιστή για να επαναφορτίσετε την μπαταρία. Η ενσωματωμένη επαναφορτιζόμενη μπαταρία δεν μπορεί να αντικατασταθεί από το χρήστη.
Προειδοποίηση: Αυτό το προϊόν περιέχει μικρούς μαγνήτες. Οι μαγνήτες που καταπίνονται μπορούν να κολλήσουν μεταξύ τους στα έντερα και να προκαλέσουν σοβαρούς τραυματισμούς. Αναζητήστε αμέσως ιατρική βοήθεια, σε περίπτωση κατάποσης μαγνήτη(ών).
Αναφορά προϊόντος:9290037923.
Ενσωματωμένη μπαταρία
Μη αντικαταστάσιμη από το χρήστη, μπαταρία πολυμερούς λιθίου 402030, 3,7V, 200mAh
Θύρα φόρτισης USB Type C, 5VDC, η διάρκεια φόρτισης είναι περίπου 2,5 ώρες
Η ένδειξη δακτυλίου LED αναβοσβήνει με κόκκινο χρώμα όταν η μπαταρία χρειάζεται επαναφόρτιση.
Θερμοκρασία λειτουργίας:-10~+40°C
Εύρος ελέγχου
15 μέτρα (η απόσταση τηλεχειρισμού μπορεί να ποικίλλει ανάλογα με τα εμπόδια και τους τοίχους του πραγματικού περιβάλλοντος χρήσης)

Επεξήγηση συμβόλων

Ενημερωθείτε για το τοπικό σύστημα διάθεσης, διαχωρισμού και συλλογής αποβλήτων για ηλεκτρικά και ηλεκτρονικά προϊόντα και συσκευασίες. Ενεργείτε σύμφωνα με τους τοπικούς σας κανόνες και μην απορρίπτετε το παλιό σας προϊόν και τη συσκευασία του μαζί με τα συνήθη οικιακά απορρίμματα. Η σωστή απόρριψη της συσκευασίας, του προϊόντος σας ή/και των μπαταριών θα συμβάλει στην αποφυγή πιθανών αρνητικών συνεπειών για το περιβάλλον και την ανθρώπινη υγεία. Οι μπαταρίες θα πρέπει να απορρίπτονται χωριστά από το ρεύμα των αστικών απορριμμάτων μέσω των καθορισμένων εγκαταστάσεων συλλογής. Κατά την απόρριψη ενός προϊόντος που περιέχει μπαταρίες που δεν αντικαθίστανται από τον χρήστη, αυτές πρέπει να αφαιρούνται από επαγγελματία.

Κατάλληλο για χρήση μόνο σε εσωτερικούς χώρους

Εύρος ραδιοσυχνοτήτων ασύρματης λειτουργίας: 2400 - 2483,5 MHz
Μέγιστη ισχύς μετάδοσης: 20 dBm

Όλα τα ονόματα των προϊόντων, τα λογότυπα και οι εμπορικές επωνυμίες αποτελούν ιδιοκτησία των αντίστοιχων κατόχων τους.
Το όνομα Google Play και το λογότυπο Google Play είναι εμπορικά σήματα της Google LLC. Το λογότυπο της Apple είναι εμπορικό σήμα της Apple Inc. στις ΗΠΑ και σε άλλες χώρες και περιοχές. Το App Store είναι σήμα υπηρεσίας της Apple Inc

PL

Do czego służy?

① Pokrętło ② Przycisk 1 ③ Przycisk 2
④ Port USB-C ⑤ Wskaźnik pierścieniowy LED
⑥ Wskaźnik ładowania LED

	Krótkie naciśnięcie	Długie naciśnięcie	Obróć
Pokrętło	Włączony	Wyłączone	Regulacja strumienia świetlnego
	Tryb oświetlenia		
●	1	3	
●●	2	4	

Ważne informacje

Ten produkt jest zgodny wyłącznie z produktami oświetleniowymi WiZ Connected.
Jest przeznaczony wyłącznie do użytku w pomieszczeniach zamkniętych.
Jeśli nie jest używany przez dłuższy czas, należy go przechowywać w suchym miejscu.
To nie jest zabawka. W celu uniknięcia niebezpieczeństwa należy zadbać o to, aby produkt znajdował się poza zasięgiem dzieci.
Do ładowania akumulatora używaj wyłącznie określonej ładowarki. Zintegrowany akumulator nie może być wymieniany przez użytkownika.
Ostrzeżenie: ten produkt zawiera małe magnesy. Połknięte magnesy mogą sklejać się w jelitach, powodując poważne obrażenia. W przypadku połknięcia magnesów należy natychmiast zwrócić się o pomoc medyczną.
Identyfikator referencyjny produktu:9290037923.
Zintegrowana bateria
Baterie niepodlegające wymianie przez użytkownika: bateria litowo-polimerowa 402030, 3,7 V, 200 mAh
Port ładowania USB typu C, 5 V DC, czas ładowania wynosi około 2,5 godziny
Wskaźnik pierścieniowy LED miga na czerwono, gdy akumulator wymaga naładowania.
Temperatura robocza:-10-+40°C
Zakres regulacji
15 m (odległość pilota może się różnić w zależności od barier i ścian rzeczywistego środowiska użytkowania)

Objaśnienie symboli

Należy we własnym zakresie sprawdzić informacje o lokalnych placówkach odbierających zużyte produkty elektryczne i elektroniczne oraz opakowania po nich. Należy bezwzględnie przestrzegać lokalnych przepisów zakazujących wyrzucania urządzeń i opakowań razem z odpadami komunalnymi. Właściwe usunięcie zużytego opakowania, produktu i/lub baterii pomoże uniknąć potencjalnych szkodliwych skutków dla środowiska naturalnego i zdrowia ludzi. Baterii nie wolno wyrzucać wraz z odpadami komunalnymi. Należy je zanosić do wyznaczonych punktów zbiórki. W przypadku utylizacji produktu zawierającego baterie niepodlegające wymianie przez użytkownika, powinny one zostać usunięte przez specjalistę.

Do użytku we wnętrzach

Pasmo częstotliwości łączności bezprzewodowej:
2400-2483,5 MHz
Maksymalny poziom przekazywanej mocy: 20 dBm

Wszystkie nazwy produktów, logo i marki są własnością ich odpowiednich właścicieli.
Google Play i logo Google Play są znakami towarowymi Google LLC. Logo Apple jest znakiem towarowym Apple Inc., zarejestrowanym w USA oraz innych krajach i regionach. App Store jest znakiem usługowym Apple Inc.

Signify niniejszym oświadcza, że należący do kategorii sprzętu radiowego produkt WiZ smart dial switch jest zgodny z dyrektywą 2014/53/UE. Pełny tekst deklaracji zgodności UE dostępny jest pod następującym adresem internetowym: wizconnected.com.

CS

Co tento výrobek dovede?

① Knoflík ② Tlačítko 1 ③ Tlačítko 2
④ USB-C port ⑤ LED kruhový indikátor
⑥ LED indikátor nabíjení

	Krátký stisk	Dlouhé stisknutí	Otočit
Knoflík	Zap.	Vyp.	Regulace
	Světelný režim		
●	1	3	
●●	2	4	

Důležité informace

Tento produkt je kompatibilní pouze s osvětlovacími produkty připojenými k WiZ.
Je určen pouze pro vnitřní použití.
Pokud jej delší dobu nepoužíváte, uložte jej na suchém místě.
Není to hračka. Uchovávejte jej mimo dosah dětí, abyste předešli nebezpečí.
K dobíjení baterie používejte pouze určenou nabíječku.
Integrovaná dobíjecí baterie je uživatelsky nevyměnitelná.
Upozornění: Tento výrobek obsahuje malé magnety. Spolknuté magnety se mohou ve střevech spojit a způsobit vážná zranění. V případě spolknutí magnetů okamžitě vyhledejte lékařskou pomoc.
Reference produktu:9290037923.
Integrovaná baterie
Uživatelsky nevyměnitelná lithiová polymerová baterie 402030, 3,7V, 200mAh
Nabíjecí port USB typu C, 5VDC, doba nabíjení je přibližně 2,5 hodiny
LED kruhový indikátor bliká červeně, když je třeba baterii dobít.
Provozní teplota:-10-+40°C
Rozsah ovládání
15 m (vzdálenost dálkového ovládání se může lišit v závislosti na bariérách a stěnách skutečného prostředí použití)

Vysvětlení symbolů

Informujte se o místním systému likvidace a tříděného sběru elektrických a elektronických výrobků a baleni. Postupujte v souladu s místními předpisy a nevyhazujte staré výrobky do běžného komunálního odpadu. Správná likvidace produktů a baterií přispívá k ochraně případných nežádoucích vlivů na životní prostředí a zdraví osob. Baterie je třeba zlikvidovat samostatně mimo veřejné skládky prostřednictvím specializovaných sběrných míst. Při likvidaci výrobku obsahujícího baterie, které nejsou uživatelsky vyměnitelné, musí uživatelsky nevyměnitelné baterie vyjmout odborník.

Pouze vnitřní použití

Radiofrekvenční kmitočtový rozsah bezdrátového režimu:
2 400–2483,5 MHz
Maximální přenášený výkon: 20 dBm

Všechny názvy, loga a značky výrobků jsou majetkem příslušných vlastníků.
Google Play a logo Google Play logo jsou registrované obchodní známky společnosti Google LLC, Logo Apple je ochranná známka společnosti Apple Inc, registrované v USA a dalších zemích a regionech, App Store je značka služby společnosti Apple Inc.

Společnost Signify tímto prohlašuje, že rádiové zařízení typu otočný spínač WiZ je v souladu se směrnicí 2014/53/EU. Úplné znění EU prohlášení o shodě je k dispozici na následující internetové adrese: wizconnected.com.

SK

Aká je jeho funkcia?

① Tlačidlo ② Tlačidlo 1 ③ Tlačidlo 2
④ Port USB-C ⑤ LED kruhový indikátor
⑥ LED indikátor nabíjania

	Krátke stlačenie	Dlhé stlačenie	Otočiť
Tlačidlo	Zapnuté	Vypnuté	Stmievanie
	Svetelný režim		
●	1	3	
●●	2	4	

Dôležité informácie

Tento produkt je kompatibilný iba s prepojenými osvetľovacími produktmi WiZ.
Je určený len na vnútorné použitie.
Keď sa dlhší čas nepoužíva, skladujte ho na suchom mieste.
Nie je to hračka. Uchovávajte ho mimo dosahu detí, aby ste predišli nebezpečenstvu.
Na dobíjanie batérie používajte iba určenú nabíjačku.
Integrovaná nabíjateľná batéria nie je vymeniteľná používateľom.
Upozornenie: Tento výrobok obsahuje malé magnety. Pri prehltnutí sa môžu magnety spojiť v črevách a spôsobiť vážne zranenia. V prípade prehltnutia magnetov okamžite vyhľadajte lekársku pomoc.
Referencia produktu:9290037923.
Integrovaná batéria
Používateľsky nevymeniteľná lítium-polymérová batéria 402030, 3,7 V, 200 mAh
Nabíjací port USB typu C, 5VDC, doba nabíjania je približne 2,5 hodiny
LED kruhový indikátor bliká na červeno, keď je potrebné batériu dobiť.
Prevádzková teplota:-10-+40°C
Rozsah ovládania
15 m (vzdialenosť diaľkového ovládania sa môže líšiť v závislosti od bariér a stien aktuálneho prostredia používania)

Vysvetlenie symbolov

Zistite si informácie o miestnej likvidácii odpadu, systéme separovaného zberu elektrických a elektronických výrobkov a obalov. Postupujte v súlade s miestnymi predpismi a nevyhadzujte staré výrobky do bežného komunálneho odpadu. Správna likvidácia produktov a batérií prispieva k zabráneniu prípadným nežiaducim vplyvom na životné prostredie a zdravie osôb. Batérie treba zlikvidovať samostatne mimo verejnej skládky prostredníctvom špecializovaných zberných miest. Pri likvidácii výrobku obsahujúceho batérie, ktoré nemôže vyberať používateľ, musí výber nevymeniteľných batérií vykonať odborný technik.

Len na interiérové použitie

Frekvenčný rozsah bezdrôtového RF režimu:
2 400 – 2 483,5 MHz
Maximálny prenášaný výkon: 20 dBm

Všetky názvy výrobkov, logá a značky sú vlastníctvom ich príslušných vlastníkov,
Wi-Fi CERTIFIED™ je ochranná známka spoločnosti Wi-Fi Alliance,
Google, Google Play a logo Google Play sú ochranné známky spoločnosti Google LLC, Logo Apple je ochranná známka spoločnosti Apple Inc, registrovaná v USA a ďalších krajinách a regiónoch, App Store je servisná značka spoločnosti Apple Inc.

Signify týmto vyhlasuje, že rádiové zariadenie typu WiZ smart dial switch je v súlade so smernicou 2014/53/EÚ. Úplné znenie vyhlásenia o zhode EÚ je k dispozícii na tejto internetovej adrese: wizconnected.com.

HU

Mire használható?

① Gomb ② 1. gomb ③ 2. gomb
④ USB-C port ⑤ Gyűrű alakú LED-es jelzőfény
⑥ LED töltésjelző

	Rövid megnyomás	Hosszan nyomja meg	Forgatás
Gomb	Bekapcsolás	Kikapcsolás	Szabályozás
	Fény mód		
●	1	3	
●●	2	4	

Fontos információk

Ez a termék csak a WiZ-kapcsolattal rendelkező világítástechnikai termékekkel kompatibilis.
Csak beltéri használatra alkalmas.
Tárolja száraz helyen, ha hosszabb ideig nem használja.
Ez nem játék. A veszély elkerülése érdekében tartsa távol a gyermekektől.
Csak a megadott töltővel használja az akkumulátor újratöltéséhez. A beépített töltőhető elemet a felhasználó nem tudja kicserélni.
Figyelmeztetés: Ez a termék kisméretű mágneseket tartalmaz. A lenyelt mágnesek összetapadhatnak a belekben, súlyos sérüléseket okozva. Mágnes(ek) lenyelése esetén azonnal forduljon orvoshoz.
A termék jellemzői:9290037923.
Beépített akkumulátor
A felhasználható által ki nem cserélhető, 402030-as lítium-polimer elem, 3,7 V, 200 mAh
USB Type C töltőport, 5VDC, a töltés időtartama körülbelül 2,5 óra
A LED-gyűrűs jelzőfény pirosan villog, ha az akkumulátort újra kell tölteni.
Működési hőmérséklet:-10-+40°C
Szabályozási tartomány
15 m (a távirányító távolsága a tényleges használati környezet akadályaitól és falaitól függően változhat)

Szimbólumok magyarázata

Érdeklődjön az elhasznált elektromos és elektronikus termékek és csomagolások helyi szelektív gyűjtéséről és ártalmatlanításáról. Kövesse a helyi szabályozást, és ne helyezze az elhasználódott terméket háztartásihulladék-gyűjtőbe. A csomagolás, valamint az elhasználódott termék és/vagy akkumulátorok megfelelő ártalmatlanítása segít megelőzni a környezet és emberi egészség károsodását. Az akkumulátorokat külön, a helyi önkormányzat által megjelölt helyen kell gyűjteni, és nem szabad a háztartási hulladék közé keverni őket. A nem cserélhető akkumulátorokat tartalmazó termékek ártalmatlanításakor a nem cserélhető akkumulátorokat szakembernek kell eltávolítania.

Kizárólag beltéri használatra

Vezeték nélküli RF-mód frekvenciatartománya:
2400–2483,5 MHz
Maximális kimeneti teljesítmény: 20 dBm

Minden terméknév, logó és márka a megfelelő tulajdonosé.
A Wi-Fi CERTIFIED™ a Wi-Fi Alliance védjegye.
A Google Play és a Google Play logó a Google LLC védjegyei.
Az Apple logó az Apple Inc. bejegyzett védjegye az Egyesült Államokban és más országokban és régiókban. Az App Store az Apple Inc. szolgáltatási védjegye.

A Signify ezennel kijelenti, hogy a WiZ intelligens tárcsás kapcsoló rádióberendezésének típusa megfelel a 2014/53/EU irányelv követelményeinek. Az EU-megfelelőségi nyilatkozat teljes szövege a következő internetes címen érhető el: wizconnected.com.

LV

Ko tā veic?

① Poga ② 1. poga ③ 2. poga
④ USB-C ports ⑤ LED gredzena indikators
⑥ LED uzlādes indikators

	Īsi nospiediet	Nospiediet ilgi	Pagriezt
Poga	Ieslēgt	Izslēgt	Aptumšošana
	Gaismas režīms		
●	1	3	
●●	2	4	

Svarīga informācija

Šis produkts ir saderīgs tikai ar WiZ savienotiem apgaismes produktiem.
Tas ir paredzēts lietošanai tikai iekštelpās.
Glabājiet to sausā vietā, kad to ilgstoši neizmantojat.
Tā nav rotaļlieta. Lūdzu, glabājiet to bērniem nepieejamā vietā, lai izvairītos no briesmām.
Izmantojiet tikai norādīto lādētāju, lai uzlādētu akumulatoru. Iebūvēto uzlādējamo akumulatoru lietotājs nevar nomainīt.
Brīdinājums: Šis produkts satur mazus magnētus. Norīti magnēti var salipt kopā zarnās, izraisot nopietnas traumas. Ja magnēt(-i) ir norīts(-i), nekavējoties griezieties pēc medicīniskās palīdzības.
Produkta atsauces:9290037923.
Iebūvēts akumulators
Lietotājam neaizstājams, litija poliměru akumulators 402030, 3,7 V, 200 mAh
USB Type C uzlādes ports, 5VDC, uzlādes ilgums ir aptuveni 2,5 stundas
LED gredzena indikators mirgo sarkanā krāsā, kad akumulators ir jāuzlādē.
Darbības temperatūra:-10-+40°C
Kontroles diapazons
15 m (tālvadības pults attālums var mainīties atkarībā no faktiskās lietošanas vides barjerām un sienām)

Simbolu skaidrojums

Lūdzu, iepazīstieties ar informāciju par vietējo atkritumu likvidēšanas, noškiršanas un savākšanas sistēmu elektriskām un elektroniskām precēm un iepakojumiem, Rīkojieties atbilstoši vietējiem noteikumiem un nelikvidējiet nolietotos izstrādājumus un iepakojumus kopā ar parastajiem sadzīves atkritumiem. Izstrādājuma un/vai baterju pareiza likvidēšana palīdzēs novērst iespējamu nelabvēlīgu ietekmi uz vidi un cilvēku veselību. Baterijas jālikvidē atsevišķi no pašvaldību atkritumu plūsmas ar šim nolūkam īpaši paredzētu savākšanas uzņēmumu starpniecību. Likvidējot produktu, kas satur baterijas, kuras lietotājs nevar nomainīt, profesionālim ir jāizņem šīs baterijas.

Tikai izmantošanai iekštelpās

Bezvadu RF režīma frekvenču josla: 2400-2483,5 MHz
Maksimālā pārraidītā jauda: 20 dBm

Visi izstrādājumu nosaukumi, logotipi un zīmoli ir to attiecīgo īpašnieku īpašums.
Wi-Fi CERTIFIED™ ir Wi-Fi Alliance preču zīme.
Google Play un Google Play logotips ir Google LLC preču zīmes. Apple logotips ir Apple Inc. preču zīme, kas reģistrēta ASV un citās valstīs un reģionos. App Store ir Apple Inc. pakalpojumu zīme.

[Signify] ar šo paziņo, ka radioiekārtu tipa WiZ viedais grozāmais slēdzis atbilst direktīvas 2014/53/ES prasībām, Pilns ES atbilstības deklarācijas teksts ir pieejams šādā interneta adresē: wizconnected.com.

LT

Ką jis daro?

① Rankena ② 1 mygtukas ③ 2 mygtukas
④ USB-C prievadas ⑤ LED žiedo indikatorius
⑥ LED įkrovimo indikatorius

	Trumpas paspaudimas	Ilgas paspaudimas	Pasukti
Rankena	Įjungti	Išjungti	Pritemdoma
	Šviesos režimas		
●	1	3	
●●	2	4	

Svarbi informacija

Šis gaminys yra suderinamas tik su „WiZ" sujungtais apšvietimo produktais.
Jis skirtas naudoti tik patalpose.
Laikykite jį sausoje vietoje, kai ilgai nenaudojate.
Tai ne žaislas. Saugokite jį nuo vaikų, kad išvengtumėte pavojaus.
Baterijai įkrauti naudokite tik su nurodytu įkrovikliu.
Integruoto įkraunamo akumuliatoriaus negali pakeisti naudotojas.
Įspėjimas: Šiame gaminyje yra mažų magnetų. Praryti magnetai gali sulipti žarnyne ir sukelti rimtų sužalojimų. Prarijus magnetą (-u), nedelsiant kreipkitės medicininės pagalbos.
Gaminio nuoroda:9290037923.
Įmontuota baterija
Naudotojo nekeičiama, ličio polimero baterija 402030, 3,7 V, 200 mAh
C tipo USB įkrovimo prievadas, 5VDC, įkrovimo trukmė apie 2,5 val
LED žiedo indikatorius mirksi raudonai, kai reikia įkrauti akumuliatorių.
Darbinė temperatūra:-10-+40°C
Valdymo diapazonas
15 m (nuotolinio valdymo atstumas gali skirtis priklausomai nuo realios naudojimo aplinkos užtvarų ir sienų)

Simbolių paaiškinimas

Susipažinkite su vietine elektros ir elektroninių gaminių bei pakuočių atliekų šalinimo, rūšiavimo ir surinkimo sistema. Laikykitės vietinių taisyklių ir neišmeskite seno gaminio bei pakuotės kartu su įprastomis buitinėmis atliekomis. Tinkamas pakuotės, gaminio ir (arba) baterijų išmetimas padės išvengti galimų neigiamų pasekmių aplinkai ir žmonių sveikatai. Baterijos turi būti išmetimas atskirai nuo komunalinių atliekų srauto tam skirtais surinkimo įrenginiais. Išmetant gaminį, kuriame yra naudotojo nekeičiamų baterijų, naudotojų nekeičiamas baterijas turi išimti profesionalas.

Naudoti tik patalpose

Belaidžio RD režimo dažnių juosta: 2400–2483,5 MHz
Didžiausia perduodamoji galia: 20 dBm

Visi gaminių pavadinimai, logotipai ir prekės ženklai yra jų atitinkamų savininkų nuosavybė.
„Wi-Fi CERTIFIED™" yra „Wi-Fi Alliance" prekės ženklas.
„Google Play" ir „Google Play" logotipas yra „Google LLC" prekės ženklai. „Apple" logotipas yra „Apple Inc." prekės ženklas, registruotas JAV ir kitose šalyse bei regionuose. „App Store" yra „Apple Inc." paslaugos ženklas.

Šiuo „Signify" pareiškia, kad radijo įrangos tipo „WiZ Smart Dial" jungiklis atitinka Direktyvą 2014/53/ES. Visa ES atitikties deklaracijos tekstą galima rasti šiuo interneto adresu: wizconnected.com.

ET

Mida see teeb?

① Nupp ② Nupp 1 ③ Nupp 2
④ USB-C port ⑤ LED-rõnga indikaator
⑥ LED laadimise indikaator

	Lühike vajutus	Pikk vajutus	Pööramine
Nupp	Sisse	Välja	hämardatav
	Valgusrežiim		
●	1	3	
●●	2	4	

Oluline teave

See toode on ühilduv ainult WiZ-iga ühendatud valgustustoodetega.
See on mõeldud kasutamiseks ainult siseruumides.
Hoidke seda kuivas kohas, kui seda pikka aega ei kasutata.
See ei ole mänguasi. Ohu vältimiseks hoidke see lastele kättesaamatus kohas.
Kasutage aku laadimiseks ainult ettenähtud laadijaga.
Integreeritud laetav aku ei ole kasutaja poolt vahetatav.
Hoiatus: see toode sisaldab väikeseid magneteid. Allaneelatud magnetid võivad soolestikus kokku kleepuda, põhjustades tõsiseid vigastusi. Magneti(te) allaneelamisel pöörduda viivitamatult arsti poole.
Tootereferents:9290037923.
Sisseehitatud aku
Kasutaja poolt mittevahetatav, liitiumpolümeeraku 402030, 3,7 V, 200 mAh
USB-tüüpi C laadimisport, 5 VDC, laadimise kestus on umbes 2,5 tundi
LED-rõnga indikaator vilgub punaselt, kui aku vajab laadimist.
Töötemperatuur:-10-+40°C
Juhtimisvahemik
15 m (kaugjuhtimispuldi kaugus võib varieeruda sõltuvalt tegeliku kasutuskeskkonna tõketest ja seintest)

Sümbolite selgitus

Viige ennast kursi kohaliku elektri- ja elektroonikatoodete ning pakendite kasutusest kõrvaldamise, sorteerimise ja kogumise süsteemiga. Järgige kohalikke eeskirju järgi ning ärge visake vana toodet ega pakendeid olmejäätmete hulka. Pakendi ja vana toote ja/või akude nõuetekohane kasutusest kõrvaldamine aitab vältida võimalikku negatiivset mõju keskkonnale ja inimeste tervisele. Akud tuleb kasutusest kõrvaldada olmejäätmetest eraldi ning viia selleks ette nähtud kogumiskohta. Kui kõrvaldate kasutusest toote, mis sisaldab akusid, mida kasutaja ei saa vahetada, peab need akusid tootest eemaldama kvalifitseeritud spetsialist.

Kasutamiseks ainult siseruumides

Juhtmevaba raadiosagedusrežiimi sagedusala:
2400 – 2483,5 MHz
Maksimaalne edastatud võimsus 20 dBm

Kõik tootenimed, logod ja kaubamärgid kuuluvad vastavatele omanikele.
Wi-Fi CERTIFIED™ on Wi-Fi Alliance'i kaubamärk.
Google Play ja Google Play logo on Google LLC kaubamärgid. Apple'i logo on ettevõtte Apple, Inc. registreeritud kaubamärk USA-s ning teistes riikides ja piirkondades. App Store on ettevõtte Apple Inc. teenindusmärk.

Käesolevaga kinnitab Signify, et raadioseadmete tüüp WiZ nutikas valimisklõlti vastab direktiivile 2014/53/EL. EL-i vastavusdeklaratsiooni täistekst on saadaval järgmisel internetiaadressil: wizconnected.com.

RO

Care este funcția acesteia?

① Buton ② Butonul 1 ③ Butonul 2
④ Port USB-C ⑤ Indicator inelar cu LED
⑥ LED indicator de încărcare

	Apăsare scurtă	Apăsare prelungită	Rotire
Buton	Pornit	Oprit	Reglarea intensității luminoase
	Modul de lumină		
●	1	3	
●●	2	4	

Informații importante

Acest produs este compatibil numai cu produsele de iluminat WiZ conectate.
Este doar pentru uz interior.
Păstrați-l într-un loc uscat atunci când nu este utilizat pentru o perioadă lungă de timp.
Nu este o jucărie. Vă rugăm să-l păstrați departe de copii pentru a evita pericolul.
Pentru a reîncărca bateria utilizați numai încărcătorul specificat. Bateria reîncărcabilă integrată nu poate fi înlocuită de utilizator.
Avertisment: Acest produs conține magneți mici. Magneții înghițiți se pot lipi în intestine, provocând răni grave.
Solicitați imediat asistență medicală dacă magneții sunt înghițiți.
Referința produsului:9290037923.
Baterie integrată
Baterie Litiu-Polimer 402030, 3,7 V, 200 mAh, care nu poate fi înlocuită de utilizator
Port de încărcare USB de tip C, 5VDC, durata de încărcare este de aproximativ 2,5 ore
Indicatorul LED inelului clipește în roșu atunci când bateria trebuie reîncărcată.
Temperatura de funcționare:-10-+40°C
Interval de control
15 m (distanța telecomenzii poate varia, în funcție de obstacolele și pereții din mediul real de utilizare)

Explicarea simbolurilor

Informați-vă cu privire la sistemul local de colectare, separare și eliminare a deșeurilor pentru produsele electrice și electronice și ambalajele acestora. Acționați în conformitate cu regulile locale și nu eliminați produsele vechi și ambalajele împreună cu deșeurile menajere obișnuite. Eliminarea corespunzătoare a ambalajelor, a produsului și/sau a bateriilor va ajuta la prevenirea consecințelor potențiale negative pentru mediu și sănătatea umană. Bateriile trebuie eliminate separat de sistemul municipal de gestionare a deșeurilor prin intermediul unităților de colectare desemnate. Atunci când eliminați un produs care conține baterii ce nu pot fi înlocuite de utilizator, aceste baterii trebuie îndepărtate de către un specialist.

A se utiliza doar în interior

Banda de frecvențe a modulului fără fir RF: 2400 – 2483,5 MHz
Putere maximă transmisă: 20 dBm

Toate denumirile, siglele și mărcile produselor aparțin proprietarilor respectivi.
Wi-Fi CERTIFIED™ este o marcă comercială a Wi-Fi Alliance.
Google Play și sigla Google Play sunt mărci comerciale ale Google LLC. Sigla Apple este o marcă comercială a Apple Inc., înregistrată în S.U.A. și în alte țări și regiuni. App Store este o marcă de serviciu a Apple Inc.

Prin prezentul document, Signify declară că tipul de echipament radio întrerupător rotativ inteligent WiZ este în conformitate cu Directiva 2014/53/UE. Textul integral al declarației de conformitate UE este disponibil la următoarea adresă de internet: wizconnected.com.

SR

Šta on radi?

① Dugme ② Dugme 1 ③ Dugme 2
④ USB-C port ⑤ Indikator LED prstena
⑥ Indikator LED punjenja

	Kratki pritisak	Dugi pritisak	Rotiraj
Dugme	Na	Isključeno	Zatamnjivanje
	Režim svetla		
●	1	3	
●●	2	4	

Važne informacije

Ovaj proizvod je kompatibilan samo sa WiZ povezanim proizvodima za osvetljenje.
Samo je za upotrebu u zatvorenom prostoru.
Skladištite na suvoj lokaciji kada se dugo ne koristi.
Nije igračka. Držite podalje od dece da biste izbegli opasnost.
Koristite samo sa navedenim punjačem za punjenje baterije. Integrisana punjiva baterija nije korisnički zamenljiva.
Upozorenje: Ovaj proizvod sadrži male magnete. Progutani magneti mogu da se spoje jedni za druge u crevima i da izazovu ozbiljne povrede. U slučaju gutanja magneta, odmah potražite medicinsku pomoć.
Referenca proizvoda:9290037923.
Integrisana baterija
Koja nije korisnički zamenljiva, litijum-polimerska baterija 402030, 3,7 V, 200 mAh
USB Tip C priključak za punjenje, 5VDC, trajanje punjenja je oko 2,5 sata
Indikator LED prstena treperi crvenom bojom kada je potrebno punjenje baterije.
Radna temperatura:-10-+40°C
Kontrolni opseg
15 m (udaljenost daljinskog upravljača može da se razlikuje u zavisnosti od prepreka i zidova stvarnog okruženja tokom upotrebe)

Objašnjenje simbola

Informišete se o lokalnom sistemu za odlaganje, odvajanje i sakupljanje otpada za električne i elektronske proizvode i ambalažu. Postupajte u skladu sa lokalnim pravilima i ne odlažite svoj stari proizvod i ambalažu sa uobičajenim kućnim otpadom. Pravilno odlaganje ambalaže, proizvoda i/ili baterija će pomoći u sprečavanju potencijalnih negativnih posledica po životnu sredinu i zdravlje ljudi. Baterije treba odlagati odvojeno od toka komunalnog otpada putem određenih objekata za prikupljanje. Kada odlažete proizvod koji sadrži baterije koje ne može zameniti korisnik, te baterije će ukloniti profesionalac.

Samo za unutrašnju primenu

Frekvencijski opseg bežičnog RF režima: 2400–2483,5 MHz
Maksimalna emitovana snaga: 20 dBm

Svi nazivi proizvoda, logotipi i brendovi su vlasništvo njihovih vlasnika.
Wi-Fi CERTIFIED™, je zaštitni znak saveza Wi-Fi Alliance.
Google Play i Google Play logotip su zaštitni znakovi kompanije Google LLC. Apple logotip je zaštitni znak kompanije Apple Inc., registrovane u SAD i drugim regionima. App Store je servisni znak kompanije Apple Inc.

Ovim, Signify izjavljuje da je radijska oprema tipa WiZ pametnog prekidača za biranje u skladu sa Direktivom 2014/53/EU. Kompletan tekst deklaracije o usaglašenosti sa EU dostupan je na sledećoj internet adresi: wizconnected.com.

SL

Za kaj se uporablja?

① Gumb ② Gumb 1 ③ Gumb 2
④ Vrata USB-C ⑤ Indikator z LED obročem
⑥ LED indikator polnjenja

	Kratek pritisk	Dolg pritisk	Zasukaj
Gumb	Vklopljeno	Izključeno	Možnost zatemnitve
	Svetlobni način		
●	1	3	
●●	2	4	

Pomembne informacije

Ta izdelek je združljiv samo z izdelki WiZ za razsvetljavo. Namenjen je samo za uporabo v zaprtih prostorih.
Če ga dlje časa ne uporabljate, ga shranite na suhem mestu.
To ni igrača. Poskrbite, da bo zunaj dosega otrok, da preprečite nevarnost.
Za polnjenje baterije uporabljajte le določen polnilnik.
Vgrajene polnilne baterije ne more zamenjati uporabnik.
Opozorilo: ta izdelek vsebuje majhne magnete. Zaužiti magneti se lahko stisnejo čez črevesje in povzročijo resne telesne poškodbe. V primeru zaužitja magnetov takoj poiščite zdravniško pomoč.
Referenca izdelka:9290037923.
Vgrajena baterija
Litijeva-polimerna baterija, ki je ne more zamenjati uporabnik, 402030, 3,7 V, 200 mAh
Vrata za polnjenje USB tipa C, 5 VDC, trajanje polnjenja je približno 2,5 ure
LED indikator obroča utripa rdeče, ko je treba baterijo napoliniti.
Delovna temperatura:-10-+40°C
Območje upravljanja
15 m (razdalja daljinskega upravljalnika se lahko razlikuje glede na ovire in stene okolja dejanske uporabe)

Pojasnilo simbolov

Seznanite se z lokalnim sistemom odstranjevanja, ločevanja in zbiranja električne in elektronske opreme ter embalaže. Upoštevajte lokalno zakonodajo ter starega izdelka in embalaže ne odložite med običajne gospodinjske odpadke. S pravilnim odlaganjem embalaže, izdelka in/ali baterij med odpadke boste preprečili morebitne negativne posledice na okolje in zdravje ljudi. Baterij ne smete odložiti med gospodinjske odpadke, temveč na namenskih zbirnih mestih. Če odlagate izdelek, ki vsebuje baterije, ki jih uporabnik ne more zamenjati sam, bo takšne baterije odstranila strokovna oseba.

Samo za notranjo uporabo

Frekvenčni obseg brezžičnega RF-načina: 2400–2483,5 MHz
Največja oddajna moč: 20 dBm

Vsa imena izdelkov, logotipi in blagovne znamke so last svojih lastnikov.
Wi-Fi CERTIFIED™ je blagovna znamka združenja Wi-Fi Alliance.
Google Play in logotip Google Play sta blagovni znamki družbe Google LLC. Logotip Apple je blagovna znamka družbe Apple Inc., zaščitena v Združenih državah in drugih državah. App Store je storitvena znamka družbe Apple Inc.

Družba Signify s tem jamči, da je radijska oprema pametnega stikala z vrtljivim gumbom WiZ skladna z Direktivo 2014/53/EU. Celotno besedilo izjave EU o skladnosti je na voljo na naslednjem spletnem naslovu: wizconnected.com.

MK

Што прави тој?

① Ротациско копче ② Копче 1 ③ Копче 2
④ USB-C порта ⑤ Прстенест LED-показател
⑥ LED индикатор за полнење

	Кратко притискање	Долго притискање	Ротирај
Ротациско копче	На	Исклучено	Затемнување
	Светлосен режим		
●	1	3	
●●	2	4	

Важни информации

Овој производ е компатибилен само со производи за осветлување поврзани со WiZ.
Тоа е само за внатрешна употреба.
Чувајте го на суво место кога не го користите долго време.
Тоа не е играчка. Чувајте го подалеку од деца за да избегнете опасност.
Користете го само со наведениот полнач за да ја наполните батеријата. Вградената батерија на полнење не може да се замени од страна на корисникот.
Предупредување: Овој производ содржи мали магнети. Ако се проголтаат, магнетите може да направат цревата да се залепат и да предизвикаат сериозни повреди. Ако некој проголтал магнет(и), веднаш побарајте лекарска помош.
Референца на производ:9290037923.
Интегрирана батерија
Литиум полимерна батерија од 402030, 3,7 V, 200 mAh што не се заменува од корисникот
Приклучок за полнење USB од тип C, 5VDC, времетрајството на полнењето е околу 2,5 часа
Пстреснот LED-показател трепка во црвена боја кога батеријата треба да се наполни.
Работна температура:-10~+40°C
Контролен опсег
15 m (растојанието на далечинскиот управувач може да се разликува во зависност од батериите и ѕидовите во фактичката средина на користење)

Објаснување на симболи

Информирајте се за локалниот систем за фрлање, одделување и собирање отпад, од електрични и електронски производи и пакувања. Постапувајте во согласност со вашите локални прописи и немојте да ги фрлате старите производи и пакувањата во обичниот отпад, од домаќинството. Правилното фрлање на пакувањето, производот и/или батериите ќе помогне да се спречат потенцијалните негативни последици за животната средина и човечкото здравје. Батериите треба да се фрлаат одделно од општинскиот систем за отпад, преку назначените собирни објекти. Кога фрлате некој производ, што содржи батерии што не може да се заменат, тие ќе се отстрануваат од страна на стручно лице.

Само за внатрешна употреба

Опсег на фреквенција на безжичен РФ режим: 2400-2483,5 MHz
Максимална пренесена моќност: 20 dBm

Сите имиња, логоа и брендови на производот се сопственост на нивните соодветни сопственици.
Wi-Fi CERTIFIED™ е тровска марка на Wi-Fi Alliance.
Google Play и логото на Google Play се тровски марки на Google LLC. Логото на Apple е тровска марка на Apple Inc., регистрирана во САД и други земји и региони. App Store е сервисна марка на Apple Inc.

Со ова, Signify изјавува дека радио-опремата од типот на паметниот прекинувач со потенциометар WiZ е во согласност со Директивата 2014/53/ЕУ. Целосниот текст на декларацијата за усогласеност на ЕУ е достапен на следната интернет адреса: wizconnected.com.

BG

Какво означава това?

① Копче ② Бутон 1 ③ Бутон 2
④ USB-C порт ⑤ LED пръстеновиден индикатор
⑥ LED индикатор за зареждане

	Кратко натискане	Продължително натискане	Завъртане
Копче	Вкл.	Изкл.	Регулиране на осветлението
	Светлинен режим		
●	1	3	
●●	2	4	

Информация за поддръжка

Този продукт е съвместим само с осветителни продукти на WiZ Connected.
Предназначен е само за употреба на закрито.
Съхранявайте го на сухо място, когато не се използва дълго време.
Не е играчка. Моля, дръжте го далеч от деца, за да избегнете опасност.
За презареждане на батерията използвайте само указаното зарядно устройство. Вградената акумулаторна батерия не може да се сменя от потребителя.
Предупреждение: Този продукт съдържа малки магнити. Ако бъдат погълнати, магнитите могат да се слепят в червата и да причинят сериозни наранявания. Потърсете медицинска помощ незабавно, ако бъдат погълнати магнити.
Референтен номер на продукта:9290037923.
Вградена батерия
Литиево-полимерна батерия 402030, която не може да се сменя от потребителя, 3,7 V, 200 mAh
USB Type C порт за зареждане, 5VDC, продължителността на зареждане е около 2,5 часа
LED пръстен индикатор мига в червено, когато батерията има нужда от презареждане.
Работна температура:-10~+40°C
Контролен диапазон
15 м (разстоянието на дистанционното управление може да варира в зависимост от бариерите и стените на действителната среда на използване)

Обяснение на символите

Моля, запознайте се с местната система за изхвърляне, разделяне и събиране на отпадъци от електрически и електронни продукти и опаковки. Моля, действайте в съответствие с местните правила и не изхвърляйте стария продукт и опаковката заедно с обикновените битови отпадъци. Правилното изхвърляне на опаковката, на Вашия продукт и/или батерии ще помогне да се предотвратят потенциални негативни последици за околната среда и човешкото здраве. Батериите трябва да се изхвърлят отделно от потока на битовите отпадъци чрез определените за целта събирателни пунктове. При изхвърляне на продукт, който съдържа батерии, които не могат да се заменят от потребителя, същите трябва да бъдат отстранени от специалист.

За употреба само в закрити пространства

Честотна лента на безжичен RF режим: 2400-2483,5 MHz
Максимална мощност на предаване: 20 dBm

Всички имена на продукти, лога и