Quick Start Guide

V1.0.0

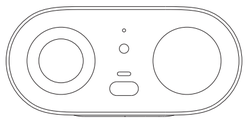

1.2S1.50.10131-V000

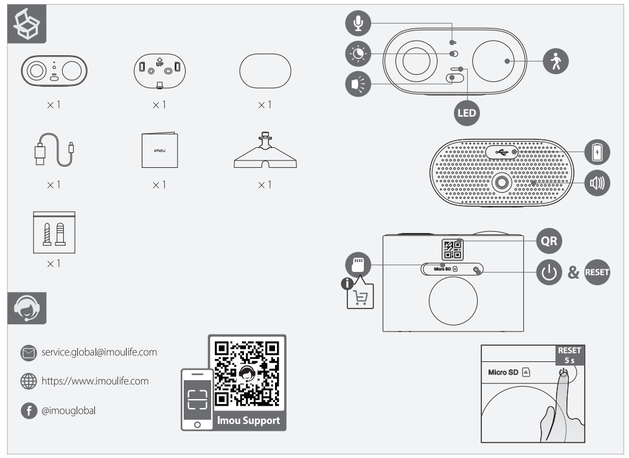

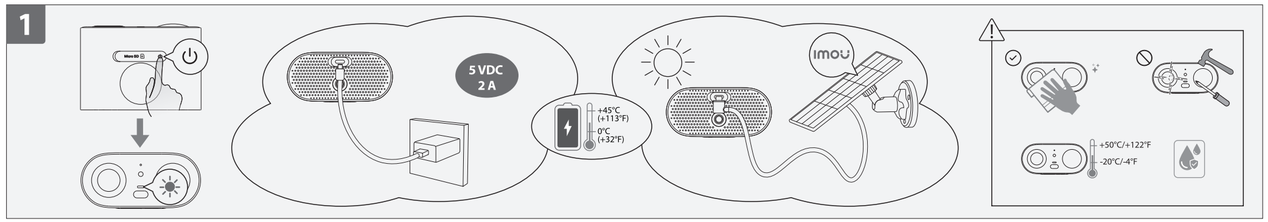

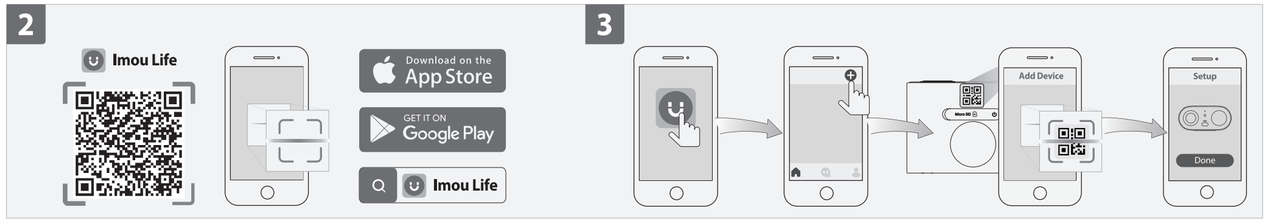

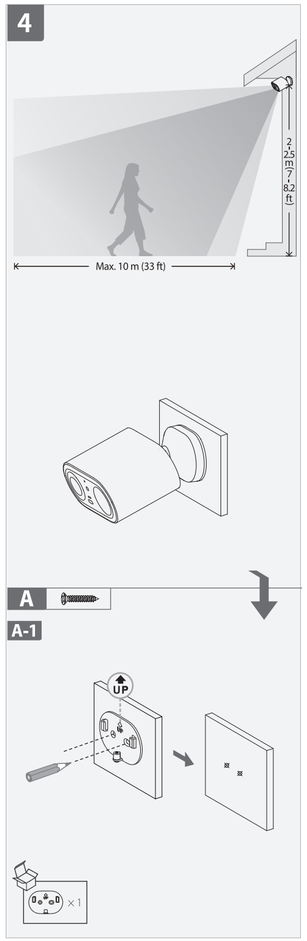

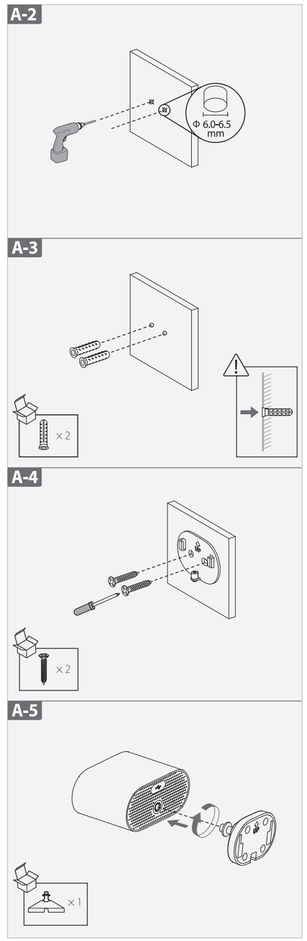

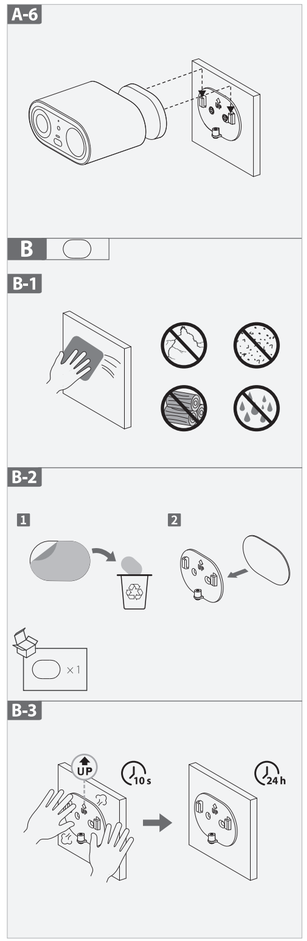

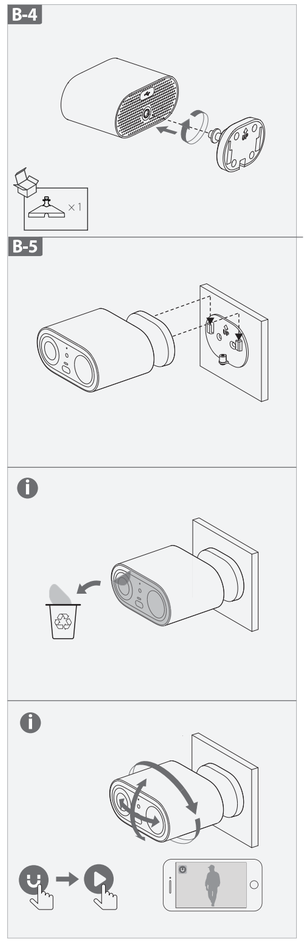

English

❶ Power On the Camera (Part 1)

Hold down the power button for 3 s to turn on the camera. The LED lights up in green when the camera is booting. If the LED flashes red twice and then turns off, the camera is out of battery. Please charge it with a 5VDC 2A power adapter or a solar panel (each sold separately).

❷ Get the Imou Life App (Part 2)

Scan the QR code on part 2 or search for "Imou Life" to download and install the app. Create an account and log in.

❸ Set Up the Camera (Part 3)

Scan the QR code on the body of the device or on the cover of this guide with the app, and then follow on-screen instructions to complete the setup.

❹ Install the Camera (Part 4)

LED Status		Device Status
Blue	Flashing slowly	Charging
	Solid	Fully charged
Green	Flashing slowly	Ready to set up the device
	Flashing fast	Connecting to the router
	Solid	Booting
		Working properly
Red	Flashing slowly	Disconnected from the router
	Solid	Device malfunction
Red & Green	Alternating	Updating firmware (keep battery enough)

ℹ • In case you need to reset the camera, press and hold the ⏻ button for 5 s until you hear the beep.
• To turn off the camera, double-press the ⏻ button.

Deutsch

❶ Kamera einschalten (Abschnitt 1)

Drücken Sie kurz die Einschalttaste 3 Sekunden lang, um die Kamera einzuschalten. Sobald die Kamera startet, leuchtet die LED grün. Wenn die LED zweimal rot blinkt und sich dann ausschaltet, ist der Akku der Kamera leer. Bitte laden Sie die Kamera mit einem 5 V DC 2A-Netzadapter oder einem Solarpanel auf (beide separat erhältlich).

❷ Holen Sie sich die Imou Life App (Abschnitt 2)

Scannen Sie den QR-Code in Abschnitt 2 oder suchen Sie nach „Imou Life", um die App herunterzuladen und zu installieren. Erstellen Sie ein Konto und melden Sie sich an.

❸ Kamera einrichten (Abschnitt 3)

Scannen Sie den QR-Code auf dem Gerätegehäuse oder auf dem Titelblatt dieser Anleitung mit der App und folgen Sie dann den Anweisungen auf dem Bildschirm, um die Einrichtung abzuschließen.

❹ Kamera installieren (Abschnitt 4)

Laden Sie die Kamera vor der Installation vollständig auf. Stellen Sie sicher, dass die Montagefläche stabil genug ist, um das dreifache Gewicht der Kamera zu tragen.

LED-Status		Gerätestatus
Blau	Blinkt langsam	Laden
	Durchgehend	Vollständig geladen
Grün	Blinkt langsam	Bereit zur Einrichtung des Gerätes
	Blinkt schnell	Verbindung mit dem Router wird hergestellt
	Durchgehend	Gerät fährt hoch
		Funktioniert ordnungsgemäß
Rot	Blinkt langsam	Verbindung mit dem Router getrennt
	Durchgehend	Gerätestörung
Rot und Grün	Alternierend	Firmware wird aktualisiert (Akku muss ausreichend geladen sein)

ℹ • Um die Kamera zurückzusetzen, halten Sie die Taste ⏻ 5 Sekunden lang gedrückt, bis der Piepton ertönt.
• Drücken Sie zum Abschalten der Kamera zweimal die Taste ⏻.

Français

❶ Mise en marche de la caméra (Partie 1)

Maintenez le bouton d'alimentation enfoncé pendant 3 s pour allumer la caméra. Le voyant s'allume en vert lorsque la caméra démarre. Si le voyant clignote en rouge deux fois puis s'éteint, la caméra n'a plus de batterie. Veuillez le charger avec un adaptateur secteur 5VDC 2A ou un panneau solaire (chacun vendu séparément).

❷ Obtenir l'application Imou Life (Partie 2)

Scannez le code QR à la partie 2 ou recherchez « Imou Life » pour télécharger et installer l'application. Créez un compte et connectez-vous.

❸ Configurez la caméra (Partie 3)

Scannez le code QR sur le boîtier de l'appareil ou sur la couverture de ce guide avec l'application, puis suivez les instructions à l'écran pour terminer la configuration.

❹ Installez la caméra (Partie 4)

Chargez complètement la caméra avant de l'installer. Assurez-vous que la surface de montage est suffisamment solide pour supporter trois fois le poids de la caméra.

État du voyant		État de l'appareil
Bleu	Clignote lentement	Rechargement en cours
	Fixe	Complètement chargé
Vert	Clignote lentement	Prêt à configurer l'appareil
	Clignote rapidement	Connexion au routeur
	Fixe	Démarrage
		Fonctionne correctement
Rouge	Clignote lentement	Déconnecté du routeur
	Fixe	Défaillance de l'appareil
Rouge et vert	Alternatif	Mise à jour du microprogramme (la batterie doit être suffisante)

ℹ • Si vous avez besoin de réinitialiser la caméra, maintenez le bouton ⏻ enfoncé pendant 5 s jusqu'à ce que vous entendiez le bip.
• Pour éteindre la caméra, appuyez deux fois sur le bouton ⏻.

Nederlands

❶ De camera aanzetten (Deel 1)

Houd de aan/uit-knop 3 s ingedrukt om de camera in te schakelen. De LED brandt groen als de camera opstart. Als de LED twee keer rood knippert en uitgaat, dan is de batterij van het apparaat leeg. Laad de camera op met een 5VDC 2A-netstroomadapter of een zonnepaneel (beide afzonderlijk verkrijgbaar).

❷ Download de Imou Life App (Deel 2)

Scan de QR-code op deel 2 of zoek naar "Imou Life" om de app te downloaden en installeren. Creëer een account en meld je aan.

❸ De camera monteren (Deel 3)

Scan met de app de QR-code op de behuizing van het apparaat of op de omslag van deze handleiding en volg de instructies op het scherm om de installatie te voltooien.

❹ De camera installeren (Deel 4)

Laad de camera volledig op voordat u deze installeert. Controleer of het montageoppervlak sterk genoeg is om minstens drie keer het gewicht van de camera te dragen.

Led-status		Apparaatstatus
Blauw	Langzaam knipperend	Opladen
	Continue aan	Volledig opgeladen
Groen	Langzaam knipperend	Apparaat is gereed voor installatie
	Snel knipperend	Verbinden met de router
	Continue aan	Bezig met opstarten
		Werkt naar behoren
Rood	Langzaam knipperend	Verbinding met router verbroken
	Continue aan	Apparaat storing
Rood & Groen	Afwisselend	Firmware bijwerken (batterij op voldoende niveau houden)

ℹ • In geval dat u de camera moet resetten, houdt dan de ⏻-knop 5 s ingedrukt tot u de pieptoon hoort.
• Druk tweemaal op de ⏻ knop om de camera uit te schakelen.

Español

❶ Encienda la cámara (parte 1)

Mantenga pulsado el botón de encendido durante 3 segundos para encender la cámara. Las luces LED se iluminan en verde cuando la cámara arranca. Si el LED parpadea dos veces y se apaga, la cámara no tiene batería. Cargue la cámara con un adaptador de corriente 5VDC 2A o un panel solar (se venden por separado).

❷ Descargue la aplicación Imou Life (parte 2)

Escanee el código QR en el apartado 2 o busque "Imou Life" para descargar e instalar la aplicación. Cree una cuenta e inicie sesión.

❸ Configure la cámara (parte 3)

Use la aplicación para escanear el código QR situado en el cuerpo del dispositivo o en la portada de esta guía y siga las instrucciones de la pantalla para completar la configuración.

❹ Instale la cámara (parte 4)

Cargue completamente la cámara antes de instalarla. Asegúrese de que la superficie de montaje sea lo suficientemente resistente para soportar tres veces el peso de la cámara.

Estado del led		Estado del dispositivo
Azul	Parpadeo lento	Cargando
	Fijo	Completamente cargado
Verde	Parpadeo lento	Listo para configurar el dispositivo
	Parpadeo rápido	Conectando al rúter
	Fijo	Arranque
		Funciona correctamente
Rojo	Parpadeo lento	Desconectado del rúter
	Fijo	Avería del dispositivo
Rojo y verde	Alternante	Actualizando firmware (mantenga un nivel de batería suficiente)

ℹ • Mantenga pulsado el botón ⏻ durante 5 segundos hasta escuchar un pitido si necesita restablecer la cámara.
• Pulse dos veces el botón ⏻ para apagar la cámara.

Português

❶ Ligar a Câmara (Parte 1)

Prima sem soltar o botão de alimentação durante 3 segundos para ligar a câmara. O LED fica verde enquanto a câmara estiver a reiniciar. Se o LED piscar duas vezes e desligar, a câmara não tem bateria. Carregue com um transformador de 5 VCC 2 A ou um painel solar (vendido em separado).

❷ Obter a Aplicação Imou Life (Parte 2)

Leia o código QR na secção 2 ou pesquise por "Imou Life" para transferir e instalar a aplicação. Crie uma conta e inicie sessão.

❸ Configurar a Câmara (Parte 3)

Utilize a aplicação para ler o código QR no corpo do dispositivo ou na capa deste guia e, depois, siga as instruções apresentadas no ecrã para concluir a configuração.

❹ Instalar a Câmara (Parte 4)

Carregue totalmente a câmara antes da instalação. Certifique-se de que a superfície de montagem é suficientemente forte para suportar três vezes o peso da câmara.

Estado do LED		Estado do dispositivo
Azul	A piscar lentamente	A carregar
	Fixo	Totalmente carregada
Verde	A piscar lentamente	Pronto para configurar o dispositivo
	A piscar rapidamente	A ligar ao router
	Fixo	Arranque
		A funcionar corretamente
Vermelho	A piscar lentamente	Desligado do router
	Fixo	Avaria do dispositivo
Vermelho e verde	Alternado	A atualizar o firmware (preservar bateria)

ℹ • Se precisar de repor a câmara, prima sem soltar o botão ⏻ durante 5 s até ouvir o aviso sonoro.
• Para desliga a câmara, prima duas vezes o botão ⏻.

Italiano

❶ Accensione della telecamera (parte 1)

Tenere premuto il pulsante di alimentazione per 3 secondi per accendere il dispositivo. L'indicatore LED si accende di verde mentre la telecamera si avvia. Se l'indicatore LED lampeggia di rosso due volte e poi si spegne, la telecamera ha la batteria scarica. Ricaricare la batteria usando un alimentatore CC 5 V 2 A o un pannello solare (entrambi venduti separatamente).

❷ Download dell'app Imou Life (parte 2)

Scansionare il codice QR parte 2 o cercare "Imou Life" per scaricare e installare l'app. Creare un account e accedervi.

❸ Configurazione della telecamera (parte 3)

Eseguire la scansione del codice QR sul corpo del dispositivo o sulla copertina di questa guida con l'app, quindi seguire le istruzioni sullo schermo per completare la configurazione.

❹ Installazione della telecamera (parte 4)

Ricaricare completamente la telecamera prima dell'installazione. Verificare che la superficie di montaggio sia abbastanza solida da reggere almeno tre volte il peso della telecamera.

Stato del LED		Stato del dispositivo
Blu	Lampeggiante lento	In carica
	Fisso	Batteria carica
Verde	Lampeggiante lento	Dispositivo pronto per la configurazione
	Lampeggiante veloce	Connessione al router
	Fisso	Avvio
		Funzionamento corretto
Rosso	Lampeggiante lento	Non connesso al router
	Fisso	Malfunzionamento del dispositivo
Rosso e verde	Alternati	Aggiornamento del firmware (verificare che il livello della batteria sia sufficiente)

ℹ • Se occorre reimpostare la telecamera, tenere premuto il pulsante ⏻ per 5 secondi, fino a quando non si sente un segnale acustico.
• Per spegnere la telecamera, premere due volte il pulsante ⏻.

Polski

❶ Włączyć zasilanie kamery (Część 1)

Przytrzymać przycisk zasilania przez 3 s, aby włączyć kamerę. Dioda LED świeci na zielono, kiedy kamera się uruchamia. Jeśli dioda LED mignie dwa razy na czerwono i zgaśnie, akumulator kamery jest rozładowany. Należy naładować ją, korzystając z zasilacza sieciowego 5 V DC 2 A lub z panelu słonecznego (oba urządzenia sprzedawane osobno).

❷ Pobrać aplikację Imou Life (Część 2)

Zeskanować kod QR znajdujący się w 2. części lub wyszukać aplikację „Imou Life", aby ją pobrać i zainstalować. Założyć konto i zalogować się.

❸ Skonfigurować kamerę (Część 3)

Zeskanować kod QR, znajdujący się na obudowie urządzenia lub na okładce niniejszego przewodnika za pomocą aplikacji, a następnie postępować zgodnie z instrukcjami wyświetlanymi na ekranie, aby zakończyć konfigurację.

❹ Zainstalować kamerę (Część 4)

Przed zainstalowaniem kamery należy ją w pełni naładować. Upewnić się, że powierzchnia montażowa jest wystarczająco mocna, aby pomieścić trzykrotnie większą wagę niż waga kamery.

Wskaźnik stanu		Stan urządzenia
Niebieski	Światło miga powoli	Ładowanie
	Światło stałe	Całkowicie naładowane
Zielony	Światło miga powoli	Gotowość do konfigurowania urządzenia
	Światło miga szybko	Nawiązywanie połączenia z routerem
	Światło stałe	Uruchamianie
		Prawidłowa praca
Czerwony	Światło miga powoli	Odłączone od routera
	Światło stałe	Usterka urządzenia
Czerwony i zielony	Światło naprzemienne	Aktualizacja oprogramowania sprzętowego (zapewnij odpowiedni stan akumulatora)

ℹ • Aby zresetować kamerę, naciśnij i przytrzymaj przycisk ⏻ przez 5 s, aż rozlegnie się sygnał dźwiękowy.
• Aby wyłączyć kamerę, naciśnij dwukrotnie przycisk ⏻.

Türkçe

❶ Kamerayı Açma (Bölüm 1)
Kamerayı açmak için güç düğmesine 3 saniye basılı tutun. Kamera açılırken LED yeşil renkte yanar. LED iki kez kırmızı yanıp söndükten sonra kapanırsa, kameranın pili bitmiş demektir. Lütfen 5VDC 2A güç adaptörü veya güneş paneli ile şarj edin (her biri ayrı satılır).

❷ Imou Life Uygulamasını edinme (Bölüm 2)
Uygulamayı indirip yüklemek için QR kodunu bölüm 2'de taratın veya "Imou Life"ı arayın. Bir hesap oluşturarak oturum açın.

❸ Kamerayı Ayarlama (Bölüm 3)
Cihazın gövdesindeki veya bu kılavuzun kapağındaki QR kodunu uygulama ile tarayın ve ardından kurulumu tamamlamak için ekrandaki talimatları izleyin.

❹ Kamerayı Kurma (Bölüm 4)
Kurulumdan önce kamerayı tamamen şarj edin. Montaj yüzeyinin kameranın ağırlığının üç katını taşıyacak kadar güçlü olduğundan emin olun.

LED Durumu		Cihaz Durumu
Mavi	Yavaş yanıp sönüyor	Şarj oluyor
	Sabit	Tamamen şarj oldu
Yeşil	Yavaş yanıp sönüyor	Cihazı kurulmaya hazır
	Hızlı yanıp sönüyor	Yönlendiriciye bağlanma
	Sabit	Çevrimiçi
		Düzgün çalışıyor
Kırmızı	Yavaş yanıp sönüyor	Yönlendiriciyle bağlantı kesildi
	Sabit	Cihaz arızası
Kırmızı ve Yeşil	Dönüşümlü	Cihaz yazılımının güncellenmesi (yeterli pil bulundurun)

ℹ • Kamerayı sıfırlamanız gerekirse, bip sesini duyana kadar ⏻ düğmesini 5 saniye basılı tutun.
• Kamerayı kapatmak için ⏻ düğmesine iki kez basın.

Svenska

❶ Slå på kameran (del 1)
Håll strömknappen intryckt i 3 sekunder för att slå på kameran. LED-lampan lyser grönt när kameran startar. Om lysdioden blinkar rött två gånger och sedan släcks har kamran slut på batteri. Ladda det med en 5 VDC 2 A nätadapter eller en solpanel (båda säljs separat).

❷ Hämta Imou Life-appen (del 2)
Skanna QR-koden på del 2 eller sök efter "Imou Life" för att ladda ner och installera appen. Skapa ett konto och logga in.

❸ Konfigurera kameran (del 3)
Använd appen för att skanna QR-koden på kamerahuset eller på omslaget till den här guiden och följ sedan instruktionerna på skärmen för att slutföra konfigurationen.

❹ Installera kameran (del 4)
Ladda kameran helt innan installationen. Säkerställ att monteringsytan är tillräckligt hållfast för att hålla tre gånger kamerans vikt.

Lysdiodens status		Enhetens status
Blå	Blinkar långsamt	Laddar
	Lyser	Fulladdad
Grön	Blinkar långsamt	Redo att konfigurera enheten
	Blinkar snabbt	Ansluter till routern
	Lyser	Startar
		Fungerar korrekt
Röd	Blinkar långsamt	Frånkopplad från routern
	Lyser	Enhetsfel
Röd och grön	Växlar	Uppdaterar firmware (se till att det finns tillräckligt med batterikraft)

ℹ • Om du behöver återställa kameran håller du knappen ⏻ intryckt i fem sekunder tills en ljudsignal hörs.
• För att stänga av kameran trycker du på knappen ⏻ två gånger.

Dansk

❶ Tænd kameraet (del 1)
Tryk på afbryderknappen i 3 sekunder for at tænde kameraet. LED-kontrollampen lyser grønt, når kameraet starter op. Hvis LED-kontrollampen blinker rødt to gange og derefter slukker, er batteriet på kameraet opbrugt. Oplad batteriet med en strømadapter på 5 V 2 A jævnstrøm og 2 A eller et solpanel (begge sælges særskilt).

❷ Hent appen Imou Life (del 2)
Scan QR-koden se afsnit 2, eller søg efter "Imou Life" for at downloade og installere appen. Opret en konto, og log ind.

❸ Opsæt kameraet (del 3)
Scan QR-koden på enhedens kabinet eller på omslaget til denne vejledning med appen, og følg derefter anvisningerne på skærmen for at afslutte opsætningen.

❹ Installér kameraet (del 4)
Oplad kameraet helt før installationen. Kontrollér, at monteringsoverfladen er stærk nok til at bære tre gange kameraets vægt.

LED-status		Enhedsstatus
Blå	Blinker langsomt	Oplader
	Lyser konstant	Fuldt opladet
Grøn	Blinker langsomt	Klar til opsætning af enheden
	Blinker hurtigt	Tilslutter routeren
	Lyser konstant	Starter op
		Fungerer korrekt
Rød	Blinker langsomt	Afbrudt fra routeren
	Lyser konstant	Fejltilstand på enhed
Rød og grøn	Skiftevis	Opdaterer firmware (oprethold et tilstrækkeligt batteriniveau)

ℹ • Hvis du skal nulstille kameraet, skal du trykke på knappen ⏻ i fem sekunder, indtil du hører et bip.
• Tryk to gange på knappen ⏻ for at slukke kameraet.

Norsk

❶ Slå på kameraet (Del 1)
Hold inne av/på-knappen i 3 sekunder for å skru på kameraet. Lysdiodene lyser grønt når kameraet starter opp. Hvis LED-lysene blinker rødt to ganger og slår seg av, er kameraet tomt for batteri. Lad det med en 5 VDC 2 A strømadapter eller et solcellepanel (begge selges separat).

❷ Få Imou Life-appen (Del 2)
Skanne QR-koden på del 2 eller søk etter «Imou Life» for å laste ned og installere appen. Opprett en konto og logg inn.

❸ Sett opp kameraet (Del 3)
Skann QR-koden på enheten eller dekselet til denne veiledningen med appen, og følg instruksjonene på skjermen for å fullføre oppsettet.

❹ Sette opp kameraet (Del 4)
Lad kameraet helt opp før installasjon. Sørg for at monteringsoverflaten er sterk nok til å holde tre ganger vekten til kameraet.

LED-status		Enhetens status
Blå	Blinker sakte	Lading
	Fast	Fullt ladet
Grønn	Blinker sakte	Klar til å konfigurere enheten
	Blinker raskt	Kobler seg til ruteren
	Fast	Oppstart
		Kjønnistyv
Rød	Blinker sakte	Koblet fra ruteren
	Fast	Feil på enheten
Rød og grønn	Vekslende	Oppdaterer firmware (sørg for nok batteri)

ℹ • Hvis du må tilbakestille kameraet, trykker og holder du ⏻-knappen inne i 5 sekunder til du hører pipet.
• Dobbelttrykk på ⏻-knappen for å slå av kameraet.

Suomi

❶ Kytke kamera päälle (Osa 1)
Käynnistä kamera pitämällä virtapainiketta painettuna 3 s. LED syttyy vihreänä, kun kamera käynnistyy. Jos LED vilkkuu punaisena kahdesti ja sammuu sitten, kameran akku on tyhjä. Lataa se 5 V DC 2 A verkkolaitteella tai aurinkopaneelilla (kumpikin myydään erikseen).

❷ Asenna Imou Life -sovellus (Osa 2)
Skannaa QR-koodi osassa 2 tai etsi nimellä "Imou Life" ladataksesi ja asentaaksesi sovelluksen. Luo tili ja kirjaudu sisään.

❸ Määritä kamera (Osa 3)
Skannaa laitteen rungossa tai tämän oppaan kannessa oleva QR-koodi sovelluksella ja suorita sitten määritys loppuun noudattamalla näytön ohjeita.

❹ Asenna kamera (Osa 4)
Lataa kamera täyteen ennen asentamista. Varmista, että asennuspinta on riittävän vahva kestämään kameran painon kolminkertaisesti.

LED-tila		Laitteen tila
Sininen	Vilkkuu hitaasti	Lataa
	Kiinteä	Ladattu täyteen
Vihreä	Vilkkuu hitaasti	Valmis määrittämään laitteen
	Vilkkuu nopeasti	Yhdistetään reitittimeen
	Kiinteä	Käynnistyy
		Toimii oikein
Punainen	Vilkkuu hitaasti	Kytketty irti reitittimestä
	Kiinteä	Laitteen toimintahäiriö
Punainen ja vihreä	Vaihtuva	Laiteohjelmiston päivitys (pidä akussa riittävä varaus)

ℹ • Jos sinun täytyy nollata kamera, pidä painiketta ⏻ painettuna 5 sekunnin ajan, kunnes kuulet piippauksen.
• Voit sammuttaa kameran painamalla painiketta ⏻ kahdesti.

עברית

❶ הפעלת מצלמה פעיל (חלק 1)
יש לבצע לראשונה ובמשכת על לחץ המצלמה למשך 3 שנ' כדי להפעיל את המצלמה. נוריות ה-LED יאירו בירוק בשתמצלמה מאותחלת. אם נוריות ה-LED מתחברות באור אדום פעמיים, ולאחר מכן נכבות, זה אומר שאין במצלמה סוללה מתפקדת. נא לטעון אותה עם מתאם חשמלי של 5VDC 2A או לוח סולרי (שניהם נמכרים בנפרד).

❷ קבלת האפליקציה Imou Life (חלק 2)
סרוק את קוד QR בחלק 2 או חפש אחר היישומון "Imou Life" כדי להוריד את היישומון ולהתקין אותו. יש ליצור חשבון ולהתחבר.

❸ כיוון המצלמה (חלק 3)
יש לסרוק עם האפליקציה את קוד QR שעל גוף ההתקן או על העטיפה של מדריך זה, ולאחר מכן למלא אחר ההוראות על המסך כדי להשלים את הכיוון.

❹ התקנת המצלמה (חלק 4)
יש לבצע טעינה מלאה של המצלמה לפני ביצוע ההתקנה. בדוק כדי לוודא שמשטח ההרכבה חזק מספיק כדי לשאת פעמים שמשקלם פי שלושה ממשקל המצלמה.

סטטוס נורית LED		סטטוס התקן
כחול	הבהוב איטי	טעינה
	נאונן דציף	טעינה מלאה
ירוק	הבהוב איטי	מוכן לכיוון התקן
	הבהוב מהיר	חיבור לנתב
	נאונן דציף	אתחול
		פועלת כשורה
אדום	הבהוב איטי	בוצע ניתוק מהנתב
	נאונן דציף	תקלת התקן
	לסירוגין	עדכון קושחה (יש לוודא שהסוללה טעונה)

ℹ • כדי לאפס את המצלמה, יש ללחוץ על הלחצן ⏻ ולהחזיק אותו למשך 5 שניות, עד שישמע צפצוף.
• כדי לכבות את המצלמה, יש ללחוץ פעמיים על הלחצן ⏻.

Čeština

❶ Zapněte kameru (Část 1)
Podržením tlačítka napájení po dobu 3 s zapněte kameru. Při spouštění kamery se rozsvítí zelená kontrolka LED. Pokud kontrolka LED dvakrát zabliká červeně a poté zhasne, znamená to, že je baterie kamery vybitá. Nabijte ji pomocí napájecího adaptéru 5 V DC 2 A nebo solárního panelu (každý se prodává samostatně).

❷ Stáhněte si aplikaci Imou Life (Část 2)
Naskenujte QR kód v části 2 nebo vyhledejte „Imou Life" a aplikaci stáhněte a nainstalujte. Vytvořte si účet a přihlaste se.

❸ Nastavte kameru (Část 3)
Pomocí aplikace naskenujte kód QR na těle zařízení nebo na obálce této příručky a poté podle pokynů na obrazovce dokončete nastavení.

❹ Nainstalujte kameru (Část 4)
Před instalací kameru plně nabijte. Zajistěte, aby byl montážní povrch dostatečně pevný, aby udržel trojnásobek hmotnosti kamery.

Stav LED		Stav zařízení
Modrá	Bliká pomalu	Nabíjení
	Trvale svítí	Plně nabito
Zelená	Bliká pomalu	Připraveno k nastavení zařízení
	Bliká rychle	Připojování k routeru
	Trvale svítí	Spuštěnie
		Probíhá spouštění
		Funguje správně
Červená	Bliká pomalu	Odpojeno od routeru
	Trvale svítí	Došlo k závadě zařízení
Červená a zelená	Střídavě	Aktualizace firmwaru (zajistěte dostatečné nabití baterie)

ℹ • Pokud potřebujete kameru resetovat, stiskněte tlačítko ⏻ a podržte ho 5 s, dokud neuslyšíte pípnutí.
• Chcete-li kameru vypnout, stiskněte dvakrát tlačítko ⏻.

Slovenčina

❶ Zapnutie kamery (časť 1)
Na zapnutie kamery podržte stlačené tlačidlo napájania po dobu 3 s. Pri spúšťaní kamery sa indikátor LED rozsvieti nazeleno. Ak indikátor LED zabliká dvakrát načerveno a zhasne, kamera je vybitá. Nabite ju pomocou napájacieho adaptéra 5 V DC 2 A alebo solárneho panela (každé zariadenie sa predáva samostatne).

❷ Získanie aplikácie Imou Life (časť 2)
Naskenujte kód QR v časti 2 alebo vyhľadajte „Imou Life" a stiahnite a nainštalujte aplikáciu. Vytvorte si účet a prihláste sa.

❸ Nastavenie kamery (časť 3)
Pomocou aplikácie naskenujte kód QR na tele zariadenia alebo na obale tejto príručky a potom postupujte podľa pokynov na obrazovke a dokončite nastavenie.

❹ Inštalácia kamery (časť 4)
Pred inštaláciou kameru úplne nabite. Skontrolujte, či je montážny povrch dostatočne pevný na to, aby udržal trojnásobnú hmotnosť kamery.

Stav LED		Stav zariadenia
Modrá	Pomalé blikanie	Nabíjanie
	Nepretržované	Plne nabité
Zelená	Pomalé blikanie	Pripravené na nastavenie zariadenie
	Rýchle blikanie	Pripojenie k smerovaču
	Nepretržované	Spúšťanie
		Prebieha spúšťanie
		Funguje správne
Červená	Pomalé blikanie	Odpojené od smerovača
	Nepretržované	Zlyhanie zariadenia
Červená a zelená	Striedanie	Aktualizácia firmvéru (zabezpečte dostatočné nabitie batérie)

ℹ • V prípade, že potrebujete resetovať fotoaparát, stlačte a podržte tlačidlo ⏻ na 5 sekúnd, kým nezaznie pípnutie.
• Ak chcete fotoaparát vypnúť, dvakrát stlačte tlačidlo ⏻.

Srpski

❶ Uključivanje kamere (1. deo)
Pritisnite i držite dugme za napajanje 3 sekunde da biste uključili kameru. LED lampice sijaju zeleno dok se kamera ponovo pokreće. Ako LED lampica dvaput trepne crveno i ugasi se, baterija kamere je istrošena. Napunite je pomoću adaptera za napajanje od 5VDC 2A ili solarnog panela (prodaju se zasebno).

❷ Preuzimanje aplikacije Imou Life (2. deo)
Skenirajte QR kôd u 2. delu ili potražite „Imou Life", pa preuzmite i instalirajte aplikaciju. Otvorite nalog i prijavite se.

❸ Podešavanje kamere (3. deo)
Pomoću aplikacije skenirajte QR kôd na kućištu uređaja ili na naslovnoj stranici ovog vodiča, a zatim pratite uputstva na ekranu kako biste dovršili podešavanje.

❹ Instaliranje kamere (4. deo)
Napunite kameru do kraja pre instaliranja. Površina na koju se montira treba da bude dovoljno jaka da nosi težinu tri puta veću od težine kamere.

Status LED lampice		Status uređaja
Plava	Sporo treptanje	Punjenje
	Bez prekida	Potpuno pun
Zelena	Sporo treptanje	Uređaj je spreman za konfigurisanje
	Brzo treptanje	Povezivanje sa ruterom
	Bez prekida	Podizanje sistema
		Pravilan rad
Crvena	Sporo treptanje	Veza sa ruterom prekinuta
	Bez prekida	Uređaj je neispravan
Crvena i zelena	Naizmenično	Ažuriranje firmvera (baterija dovoljno puna)

ℹ • U slučaju da je potrebno da resetujete kameru, pritisnite i držite dugme ⏻ na 5 sekundi dok ne čujete zvučni signal.
• Da biste isključili kameru, pritisnite dvaput dugme ⏻.

Română

❶ Porniți camera (Partea 1)
Țineți apăsat butonul de pornire timp de 3 secunde, pentru a porni camera. LED-ul se aprinde în verde atunci când camera pornește. Dacă LED-ul clipește roșu de două ori și apoi se stinge, atunci camera este descărcată. Vă rugăm să-l încărcați cu un adaptor de alimentare de 5VDC 2A sau prin intermediul unui panou solar (fiecare articol se vinde separat).

❷ Obțineți aplicația Imou Life (Partea 2)
Scanați codul QR partea 2 sau "Imou Life" pentru a descărca și a instala aplicația. Creați un cont și conectați-vă.

❸ Configurați camera (Partea 3)
Scanați codul QR de pe corpul dispozitivului sau de pe coperta acestui ghid, cu aplicația, apoi urmați instrucțiunile de pe ecran, pentru a finaliza configurarea.

❹ Instalați Camera (Partea 4)
Încărcați complet camera înainte de instalare. Asigurați-vă că suprafața de montare este suficient de puternică pentru a susține de trei ori greutatea camerei.

Stare LED		Stare dispozitiv
Albastru	Clipește încet	Se încarcă
	Solid	Încărcare completă
Verde	Clipește încet	Pregătit pentru configurarea dispozitivului
	Clipește rapid	În curs de conectare la router
	Solid	Pornește
		Funcționează corespunzător
Roșu	Clipește încet	Deconectat de la router
	Solid	Defecțiune a dispozitivului
Roșu și verde	Alternativ	Actualizare firmware (păstrați bateria în limite suficiente)

ℹ • În cazul în care trebuie să resetați camera, apăsați și țineți apăsat butonul ⏻ timp de 5 secunde, până când auziți semnalul sonor.
• Pentru, apăsare de două ori butonul ⏻.

Magyar

❶ A kamera bekapcsolása (1. rész)
A kamera bekapcsolásához tartsa nyomva a bekapcsológombot 3 másodpercig. A kamera indításakor a LED zöld színben világít. Ha a LED vörös színben kétszer felvillan, majd kialszik, akkor a kamera akkumulátora lemerült. Töltse fel egy 5V DC 2A-es tápadapterrel vagy egy napelemmel (mindkettő külön kapható).

❷ Az Imou Life alkalmazás beszerzése (2. rész)
Az alkalmazás letöltéséhez és telepítéséhez olvassa be a QR-kódot lásd: 2. rész, vagy keressen rá az „Imou Life"-ra. Hozzon létre egy fiókot, és jelentkezzen be.

❸ A kamera beállítása (3. rész)
Az alkalmazással olvassa be a készüléken vagy az ennek az útmutatónak a borítóján található QR-kódot, majd kövesse az utasításokat a beállítás befejezéséhez.

❹ A kamera telepítése (4. rész)
Telepítés előtt töltse fel teljesen a kamerát. Ellenőrizze, hogy a szerelési felület képes-e megtartani a kamera súlyának háromszorosát.

LED állapota		Eszköz állapota
Kék	Lassan villog	Töltés
	Folyamatos	Teljesen feltöltve
Zöld	Lassan villog	Az eszköz telepítésre készen
	Gyorsan villog	Csatlakozás a routerhez
	Folyamatos	Indítás
		Működik
Vörös	Lassan villog	Megfelelő működés
	Folyamatos	Leválasztva a routerről
Vörös+Zöld	Váltakozó	Készülékhiba
		Firmware-frissítés (ügyeljen a megfelelő töltöttségre)

ℹ • Ha alaphelyzetbe kell állítania a kamerát, tartsa lenyomva a ⏻ gombot 5 másodpercig, amíg hangjelzést nem hall.
• A kamera kikapcsolásához nyomja meg kétszer a ⏻ gombot.

Latviski

❶ Kameras ieslēgšana (1. daļa)
Lai ieslēgtu kameru, nospiediet un 3 sek. turiet nospiestu barošanas pogu. LED iedegas zaļā krāsā, kad kamera tiek sāknēta. Ja LED divas reizes mirgo sarkanā krāsā un izslēdzas, kamerai ir izlādējies akumulators. Uzlādējiet to ar 5VDC 2 A strāvas adapteri vai saules bateriju (katrs tiek pārdots atsevišķi).

❷ Lejupielādējiet lietotni "Imou Life" (2. daļa)
Skenējiet QR kodu 2. daļā vai meklējiet "Imou Life", lai lejupielādētu un uzstādītu lietotni. Izveidojiet kontu un pieslēdzies.

❸ Kameras iestatīšana (3. daļa)
Izmantojot lietotni, skenējiet QR kodu, kas atrodas uz ierīces korpusa vai uz šīs rokasgrāmatas vāka; pēc tam izpildiet ekrānā redzamos norādījumus, lai pabeigtu iestatīšanu.

❹ Kameras instalēšana (4. daļa)
Pirms instalēšanas pilnībā uzlādējiet kameru. Pārliecinieties, ka montāžas virsma ir pietiekami izturīga, lai noturētu svaru, kas trīs reizes pārsniedz kameras svaru.

LED stāvoklis		Ierīces stāvoklis
Zils	Lēna mirgošana	Uzlāde
	Nepārtraukts	Pilnīgi uzlādēts
Zaļš	Lēna mirgošana	Gatavs iestatīt ierīci
	Ātra mirgošana	Savienošana ar maršrutētāju
	Nepārtraukts	Sākšešana
		Darbojas pareizi
Sarkans	Lēna mirgošana	Atvienots no maršrutētāja
	Nepārtraukts	Ierīces disfunkcija
Sarkans un zaļš	Mainīgs	Programmaparatūras atjaunināšana (pārliecinieties, ka akumulators ir pietiekami uzlādēts)

ℹ • Ja nepieciešams atiestatīt kameru, uz 5 sekundēm nospiediet pogu ⏻, līdz atskan signāls.
• Lai izslēgtu kameru, divas reizes nospiediet pogu ⏻.

Eesti

❶ Kaamera sisselülitamine (1. osa)
Kaamera sisselülitamiseks hoidke toitenuppu 3 s all. Kaamera alguses süttib roheline tuli. Kui LED-tuli vilgub punaselt kaks korda ja seejärel kustub, hakkab kaamera aku tühjaks saama. Laadige seda 5 V, 2 A alalisvoolu toiteadapteriga või päikesepaneeliga (mõlemat müüakse eraldi).

❷ Rakenduse Imou Life hankimine (2. osa)
Rakenduse allalaadimiseks ja installimiseks skannige QR-koodi vt 2. osa või otsige rakendust Imou Life. Looge konto ja logige sisse.

❸ Kaamera ülesseadmine (3. osa)
Rakendusi kasutades skannige seadme korpusel või juhendi kaanel olevat QR-koodi ja järgige ülesseadmiseks ekraanile kuvatavaid juhiseid.

❹ Kaamera paigaldamine (4. osa)
Enne paigaldamist laadige kaamera täis. Veenduge, et paigaldauspind oleks piisavalt tugev kaamera vähemalt kolmekordse raskuse kandmiseks.

LED-tule olek		Seadme olek
Sinine	Vilgub aeglaselt	Laadimine
	Püsiv	Täis laetud
Roheline	Vilgub aeglaselt	Seade on algseadistuseks valmis
	Vilgub kiiresti	Ühendamine marsruuteriga
	Püsiv	Algladimine
		Sāknēšana
		Töötab korralikult
Punane	Vilgub aeglaselt	Ühendus ruuteriga on katkestatud
	Püsiv	Seadme talitlushäire
Punane ja roheline	Vaheldub	Püsivara värskendamine (akut peab olema piisavalt)

ℹ • Kui peate kaamera lähtestama, hoidke nuppu ⏻ 5 s all, kuni kuulete piiksu.
• Kaamera väljalülitamiseks vajutage nuppu ⏻ kaks korda.

Lietuvių

❶ Kameros įjungimas (1 dalis)
Paspauskite ir 3 s palaikykite nuspaudę maitinimo mygtuką, kad įjungtumėte kamerą. LED šviečia žaliai, kai kamera perkraunama. Jei LED dukart sublyksi raudonai, o po to išsijungia, reiškia kameroje nėra baterijos. Įkraukite ją 5 V KS 2 A maitinimo adapteriu arba saulės baterijų plokšte (abu šie įtaisai parduodami atskirai).

❷ „Imou Life" programėlės gavimas (2 dalis)
Nuskaitykite QR kodą 2 dalyje arba ieškokite „Imou Life", kad atsisiųstumėte ir įdiegtumėte. Sukurkite paskyrą ir prisijunkite.

❸ Kameros sąrankos nustatymas (3 dalis)
Naudodami programėlę nuskaitykite QR kodą, esantį ant įrenginio korpuso arba šio vadovo viršelyje, tada vadovaukitės ekrane pateikiamais nurodymais, kad užbaigtumėte sąranką.

❹ Kameros montavimas (4 dalis)
Prieš montuodami kamerą, ją visiškai įkraukite. Įsitikinkite, kad tvirtinimo paviršius yra pakankamai tvirtas, kad išlaikytų tris kartus didesnį už kamerą svorį.

LED būsena		Įrenginio būsena
Mėlyna	Blykčioja lėtai	Krovimas
	Šviečia	Visiškai įkrauta
Žalia	Blykčioja lėtai	Parengta nustatyti įrenginį
	Blykčioja greitai	Jungiasi prie maršrutizatoriaus
	Šviečia	Įkraunama
		Veikia tinkamai
Raudona	Blykčioja lėtai	Atjunkite nuo maršrutizatoriaus
	Šviečia	Įrenginys blogai veikia
Raudona ir žalia	Kataliojasi	Programinės aparatinės įrangos naujinimas (baterija turi būti pakankamai įkrauta)

ℹ • Jei reikia iš naujo nustatyti kamerą, paspauskite ir palaikykite mygtuką ⏻ 5 sekundes, kol išgirsite pyptelėjimą.
• Norėdami išjungti kamerą, dukart paspauskite mygtuką ⏻.

Ελληνικά

❶ Ενεργοποίηση κάμερας (Μέρος 1)
Κρατήστε πατημένο το κουμπί λειτουργίας για 3 δευτερόλεπτα για να ενεργοποιήσετε την κάμερα. Η λυχνία LED ανάβει με πράσινο χρώμα κατά την εκκίνηση της κάμερας. Εάν η λυχνία LED αναβοσβήσει δύο φορές με κόκκινο χρώμα και, στη συνέχεια, σβήσει, η μπαταρία της κάμερας έχει εξαντληθεί. Φορτίστε με ένα τροφοδοτικό 5VDC 2A ή ένα ηλιακό πάνελ (πωλούνται ξεχωριστά).

❷ Λήψη εφαρμογής Imou Life (Μέρος 2)
Σαρώστε τον κωδικό QR στο μέρος 2 ή αναζητήστε το «Imou Life» για λήψη και εγκατάσταση της εφαρμογής. Δημιουργήστε έναν λογαριασμό και συνδεθείτε.

❸ Ρύθμιση κάμερας (Μέρος 3)
Σαρώστε τον κωδικό QR στο σώμα της συσκευής ή στο εξώφυλλο αυτού του οδηγού με την εφαρμογή και, στη συνέχεια, ακολουθήστε τις οδηγίες επί της οθόνης για να ολοκληρώσετε τη ρύθμιση.

❹ Εγκατάσταση κάμερας (Μέρος 4)
Φορτίστε πλήρως την κάμερα πριν από την εγκατάστασή. Βεβαιωθείτε ότι η επιφάνεια στήριξης είναι αρκετά ισχυρή ώστε να κρατάει τρεις φορές το βάρος της κάμερας.

Κατάσταση LED		Κατάσταση συσκευής
Μπλε	Αναβοσβήνει αργά	Φόρτιση
	Σταθερά αναμμένο	Πλήρης φόρτιση
Πράσινο	Αναβοσβήνει αργά	Ετοιμότητα για ρύθμιση της συσκευής
	Αναβοσβήνει γρήγορα	Σύνδεση στον δρομολογητή
	Σταθερά αναμμένο	Εκκίνηση
		Κανονική λειτουργία
Κόκκινο	Αναβοσβήνει αργά	Αποσύνδεση από τον δρομολογητή
	Σταθερά αναμμένο	Δυσλειτουργία συσκευής
Κόκκινο και Πράσινο	Εναλλασσόμενο	Ενημέρωση υλικολογισμικού (ελέγξτε την επάρκεια φόρτισης της μπαταρίας)

ℹ • Σε περίπτωση που χρειάζεται να επαναφέρετε την κάμερα, πατήστε παρατεταμένα το κουμπί ⏻ για 5 δευτερόλεπτα έως ότου ακούσετε τον ήχο ειδοποίησης.
Για να απενεργοποιήσετε την κάμερα, πατήστε το κουμπί ⏻.

Български

❶ Включване на камерата (Част 1)
Задръжте бутона на захранването за 3 секунди, за да включите камерата. При зареждане на камерата светва зелен светлинен индикатор. Ако LED индикаторът примигне два пъти в червено и след това изгасне, това означава, че батерията е изтощена. Заредете я със захранващ адаптер 5VDC 2A или соларен панел (продават се отделно).

❷ Получаване на приложението Imou Life (Част 2)
Сканирайте QR кода на част 2 или потърсете „Imou Life", за да изтеглите и инсталирате приложението. Създайте акаунт и влезте в него.

❸ Настройка на камерата (Част 3)
Сканирайте QR кода, посочен върху корпуса на устройството или корицата на ръководството с приложението и следвайте инструкциите на екрана, за да завършите настройката.

❹ Монтиране на камерата (Част 4)
Заредете напълно камерата преди инсталирането. Уверете се, че монтажната повърхност е достатъчно здрава, за да издържи три пъти тегловто на камерата.

LED индикатор състояние		Състояние на устройството
Син	Мига бавно	Зареждане
	Свети непрекъснато	Напълно заредена
Зелено	Мига бавно	Готовност за настройка на устройството
	Мига бързо	Свързване към рутера
	Свети непрекъснато	Стартиране
		Работи нормално
Червено	Мига бавно	Изключване от рутера
	Свети непрекъснато	Неизправност в устройството
Червено и зелено	Редуващи се	Актуализиране на фърмуера (подтърждете достатъчен заряд в батерията)

ℹ • Ако трябва да рестартирате камерата, натиснете и задръжте за 5 секунди бутона ⏻, докато чуете звуков сигнал.
• За да изключите камерата, натиснете два пъти бутона ⏻.

Slovenščina

❶ Vklop kamere (1. del)
Za vklop kamere 3 s držite gumb za vklop/izklop. Med zagonom kamere se prižgejo zelene LED diode. Če LED dioda dvakrat utripne rdeče in se nato ugasne, je baterija kamere prazna. Napolnite jo z napajalnim adapterjem 5 V DC 2 A ali solarno ploščo (oboje se prodaja ločeno).

❷ Prenos aplikacije Imou Life (2. del)
Skenirajte kodo QR 2. del ali poiščite "Imou Life" za prenos in namestitev aplikacije. Ustvarite račun in se prijavite.

❸ Nastavitev kamere (3. del)
Z aplikacijo skenirajte QR-kodo na ohišju naprave ali na naslovnici tega priročnika in nato sledite navodilom na zaslonu, da dokončate nastavitev.

❹ Namestitev kamere (4. del)
Pred namestitvijo popolnoma napolnite kamero. Prepričajte se, da je montažna površina dovolj močna, da zdrži trikratno težo kamere.

Stanje LED diode		Status naprave
Modra	Utripa počasi	Polnjenje
	Neprekinjeno	Povsem napolnjeno
Zelena	Utripa počasi	Pripravljeno za nastavitev naprave
	Utripa hitro	Povezovanje z usmerjevalnikom
	Neprekinjeno	Zagon
		Deluje pravilno
Rdeča	Utripa počasi	Povezava z usmerjevalnikom je prekinjena
	Neprekinjeno	Okvara naprave
Rdeča in zelena	Izmenično	Posodabljanje vdelane programske opreme (baterija naj bo dovolj napolnjena)

ℹ • Če morate ponastaviti kamero, pritisnite in pridržite gumb ⏻ za 5 sekund, dokler ne zaslišite piska.
• Za izklop kamere dvakrat pritisnite gumb ⏻.

Hrvatski

❶ Uključivanje kamere (Dio 1)
Da biste uključili kameru, 3 s držite pritisnutim gumb za uključivanje/isključivanje. Dok se kamera podiže LED žaruljica svijetli zeleno. Ako LED žaruljica dvaput zatreperi crveno, a zatim se ugasi, baterija kamere je prazna. Napunite je pomoću adaptera za napajanje od 5 V DC i 2 A ili solarne ploče (svaki se artikl prodaje zasebno).

❷ Dohvatite aplikaciju Imou Life (Dio 2)
Skenirajte QR kod na dijelu 2 ili potražite „Imou Life" da preuzmete i instalirate aplikaciju. Izradite račun i prijavite se.

❸ Postavljanje kamere (Dio 3)
Pomoću aplikacije skenirajte QR kod na kućištu uređaja ili na naslovnici ovog vodiča, a zatim pratite upute na zaslonu da dovršite postavljanje.

❹ Instaliranje kamere (Dio 4)
Prije instalacije potpuno napunite kameru. Pazite da je površina za montažu dovoljno snažna da može nositi trostruku težinu kamere.

LED žaruljica statusa		Status uređaja
Plavo	Sporo treperi	Punjenje
	Postojano	Potpuno napunjena
Zeleno	Sporo treperi	Spremno za postavljanje uređaja
	Brzo treperi	Povezivanje s usmjerivačem
	Postojano	Pokretanje
		Ispravan rad
Crveno	Sporo treperi	Prekinuta veza s usmjerivačem
	Postojano	Greška uređaja
Crveno i zeleno	Izmjenično	Ažuriranje firmvera (održavajte bateriju napunjenom)

ℹ • U slučaju da trebate ponovno postaviti kameru, pritisnite i 5 s držite pritisnutim gumb ⏻ dok ne začujete zvuk upita.
• Da biste kameru isključili, dvostruko pritisnite gumb ⏻.