NICHT VERMASSTE KANTEN SIND NICHT MAßSTÄBLICH

ÄNDERUNGEN DIE DEM TECHNISCHEN FORTSCHRITT DIENEN, BEHALTEN WIR UNS VOR

REV.	ÄNDERUNG	DATUM	NAME
C2	REVISED PER ECR-19-004697	29MAY2019	DL

NUMMER 346100

VERWENDET FÜR –

CAD-ORIGINAL ZEICHNUNG NICHT ÄNDERN

LOC A1

DIST –

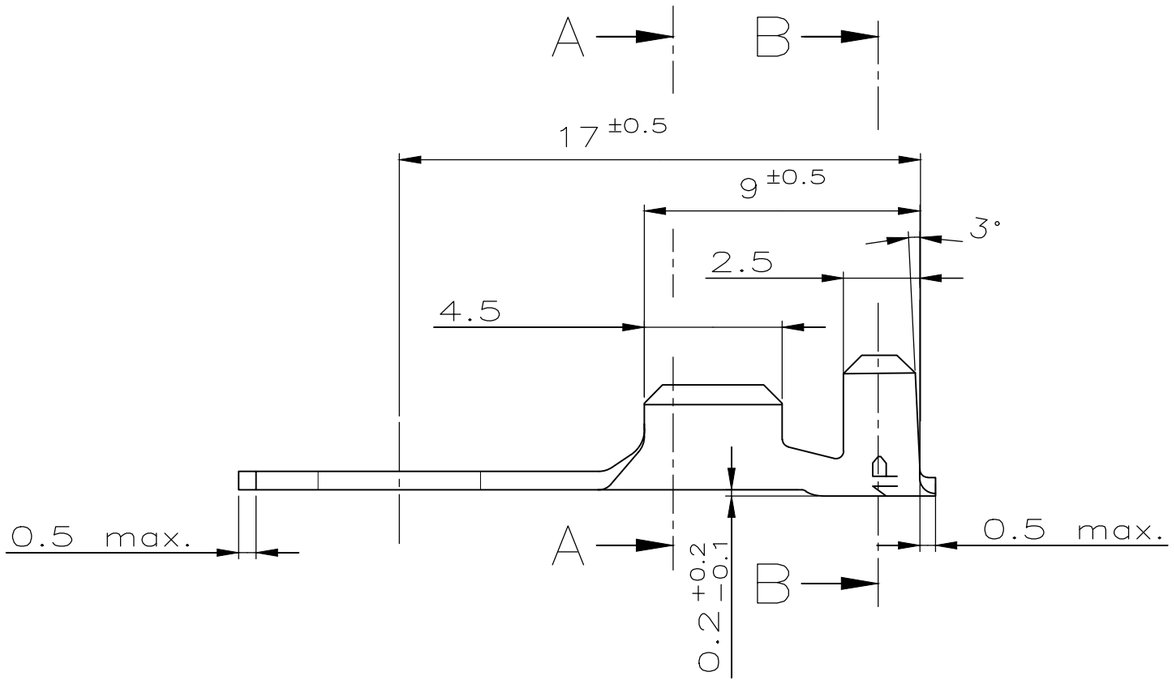

Schnitt A–A

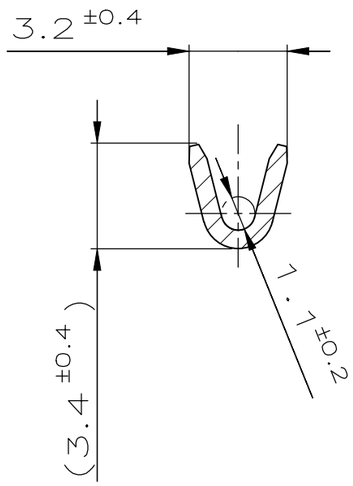

Schnitt B–B

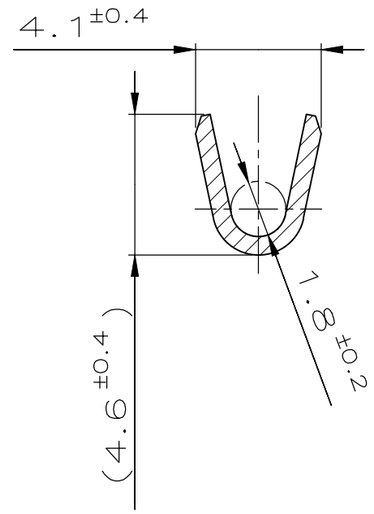

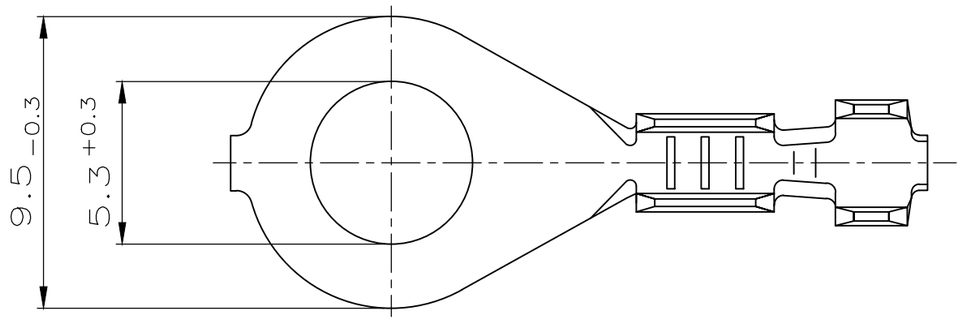

DRAHTGRÖßENBEREICH: 0.5 – 1mm²
ISOLATIONS–Ø: 1.4 – 2.1mm

CRIMPFORMEN

LEITER: F – CRIMP
ISOLATION: ÜBERLAPPUNGSCRIMP

BESTELL-NR. EINZELAUSFÜHRUNG	BESTELL-NR. BANDWARE	STÜCK	BENENNUNG EINZELTEIL	WERKSTOFF	OBERFLÄCHE FARBE
347524-4	346100-4		RING TERMINAL	CuSn4	TIN PLATED
347524-3	346100-3		Ringzunge A5-1	CuSn4	blank
347524-2	346100-2		Ringzunge A5-1	CuZn30	verzinnt
OBSOLETE ~~347524-1~~	~~346100-1~~	–	~~Ringzunge A5-1~~	~~CuZn30~~	~~blank~~

GEZ. 03-Feb-97 R.Schäfer

GEPR. 03-Feb-97 U.Münk

ZEICHNUNG GÜLTIG AB .....

TE Connectivity

BENENNUNG
RINGZUNGE A5 – 1
ähnlich DIN 46225

K

A

NICHT TOLERIERTE MASSE	FORMAT	ZEICHNUNGS-NR.
± 0.3 ± –	A3	346100
MASSTAB 5:1	BLATT 1 VON 1	REV. C2

WAR NR. –

PASSEND ZU –

AMP-EN-554 REV 9-93

06JUN2019 9:00am TE255172 s.346100.1.c