NICHT VERMASSTE KANTEN SIND NICHT MAßSTÄBLICH

ÄNDERUNGENÜDIE DEM TECH– NISCHEN FORTSCHRITT DIENEN, BEHALTEN WIR UNS VOR

VERTRAULICH

UNVER FFENTLICHTE ZEICHNUNG. ALLE RECHTE VORBEHALTEN. VERVIELFÄLTIGUNG UND WEITERGABE NUR MIT GENEHMIGUNG DURCH AMP DEUTSCHLAND GMBH

ZEICHNUNG GESCH TZTÜ DURCH
©COPYRIGHT 1989
AMP DEUTSCHLAND GMBH
ALLE RECHTE VORBEHALTEN

REV.	ÄNDERUNG	DATUM	NAME
A	Änderungsindex harmonisiert mit Prod.–Zchng.	19.04.95	Rudolph
B	928885–3 HINZU.	15.12.98	ATZM.
B1	REVISED PER ECO–09–023929	20OCT09	AEG

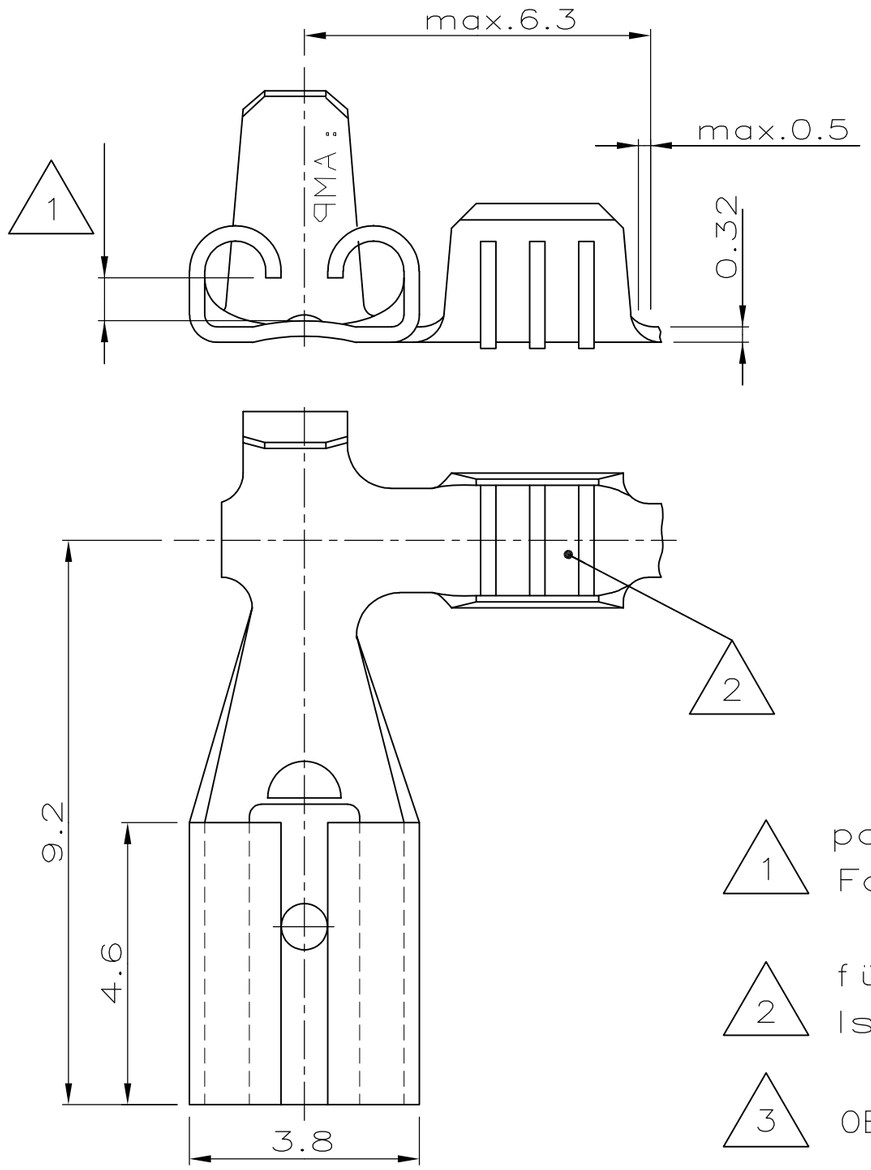

1 passend für Steckzunge nach DIN46244 Form A, 2.8x0.5

2 für Litze 0.5...1.0mm², Isolationsø 2.0...2.7

3 OBSOLETE PARTS: OBSOLETE CIS STREAMLINING PER D.RENAUD/D.SINISI

	POS.	STÜCK	BENENNUNG EINZELTEIL	WERKSTOFF	OBERFLÄCHE / FARBE
928885–3	–	–	FASTON–Steckhülse	CuSn4	blank
3 OBSOLETE ~~928885–2~~	–	–	FASTON–Steckhülse	CuZn30	verzinnt
928885–1	–	–	FASTON–Steckhülse	CuZn30	blank

GEZ. 11.1.90 Kürschner

GEPR. 11.1.90 Plößer

ZEICHNUNG GÜLTIG AB .....

AMP DEUTSCHLAND G.m.b.H.
Langen b.Ffm.,West Germany

BENENNUNG: FASTON–Steckhülse, 90° Version Größe 2.8x0.5

K

NICHT TOLERIERTE MASSE	FORMAT	ZEICHNUNGS–NR.
± 0.2mm ± 1°	A3	928885

MASSTAB	BLATT	REV.
10:1	1 VON 1	B1

NUMMER 928885

VERWENDET FÜR –

CAD–ORIGINAL
ZEICHNUNG NICHT ÄNDERN

WAR NR. –

PASSEND ZU –