NUMERO C-130679

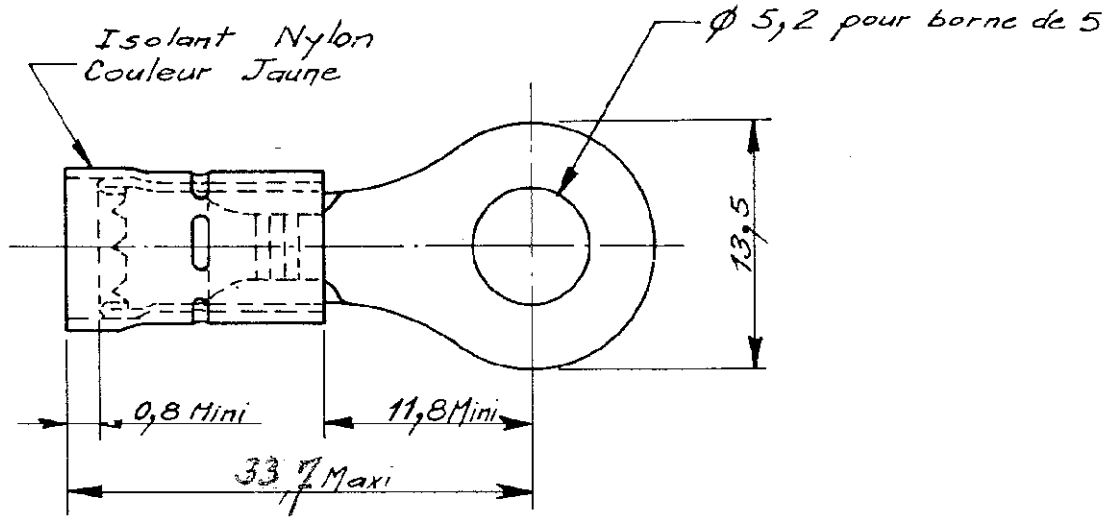

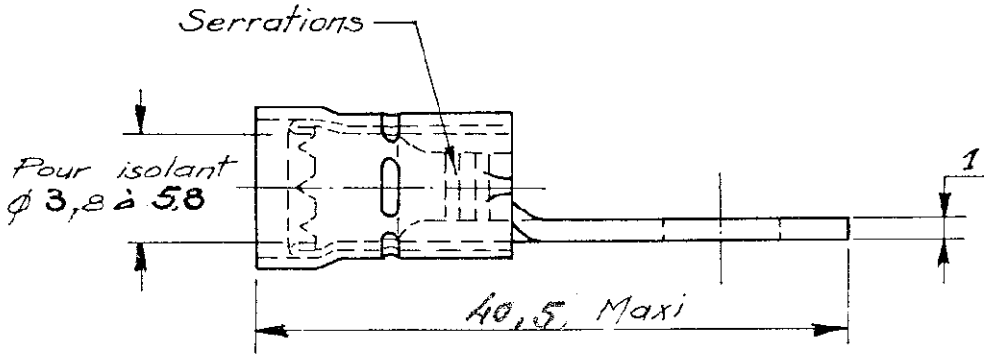

LES COTES SONT DONNEES EN mm ET NE DOIVENT PAS ETRE RELEVEES A L'ECHELLE SUR LE DESSIN.

IND	CHANGEMENT	DES	VER	DATE
C	MIS A JOUR	GR	02	Mai
B	REVISED	GR	03	96

DESSINE LG. 1-XII-70 | APPROUVE

VERIFIE

© 1970 BY AMP INCORPORATED. ALL RIGHTS RESERVED. AMP PRODUCTS COVERED BY PATENTS AND/OR PATENTS PENDING.

DESSIN CLIENT UNIQUEMENT POUR REFERENCES

MATIERE ET FINITION: Cuivre Etamé

AMP DE FRANCE 95 PONTOISE

CLASSE

DIMENS – FIL: 2,05 à 2,6 | ISOLANT: 3,8 à 5,8

TYPE: BSW - PIDG Nylon

TOLERANCES SAUF INDICATION ± 0,3 ± 5° | ECHELLE

LOC F A | NO C-130679 | REV C

COSSE A PLAGE RONDE

AMP 1252 REV. 3/68