TE-COL 18/27 Li

D **Originalbetriebsanleitung**
Akku-Kühlbox

GB **Original operating instructions**
Battery-Powered Cool Box

F **Instructions d'origine**
Glacière sans fil

I **Istruzioni per l'uso originali**
Borsa frigo a batteria

DK/N **Original betjeningsvejledning**
Akku-køleboks

S **Original-bruksanvisning**
Batteridriven kylbox

CZ **Originální návod k obsluze**
Akumulátorový chladicí box

SK **Originálny návod na obsluhu**
Akumulátorový chladiaci box

NL **Originele handleiding**
Accu-koelbox

E **Manual de instrucciones original**
Nevera portátil inalámbrica

FIN **Alkuperäiskäyttöohje**
Akku-kylmälaatikko

SLO **Originalna navodila za uporabo**
Akumulatorska hladilna torba

H **Eredeti használati utasítás**
Akkus-hűtődoboz

RO **Instrucțiuni de utilizare originale**
Cutie frigorifică cu acumulator

GR **Πρωτότυπες Οδηγίες χρήσης**
Φορητό ψυγείο μπαταρίας

P **Manual de instruções original**
Geleira sem fio

HR/BIH **Originalne upute za uporabu**
Baterijski hladnjak

RS **Originalna uputstva za upotrebu**
Akumulatorski hladnjak

PL **Instrukcją oryginalną**
Lodówka akumulatorowa

TR **Orijinal Kullanma Talimatı**
Akülü soğutma kutusu

RUS **Оригинальное руководство по эксплуатации**
Аккумуляторный термобокс-холодильник

13

Art.-Nr.: 20.484.20 **I.-Nr.: 21014**

Anl_TE_COL_18_27_Li_SPK13.indb 1 03.12.2024 11:28:12

1



2

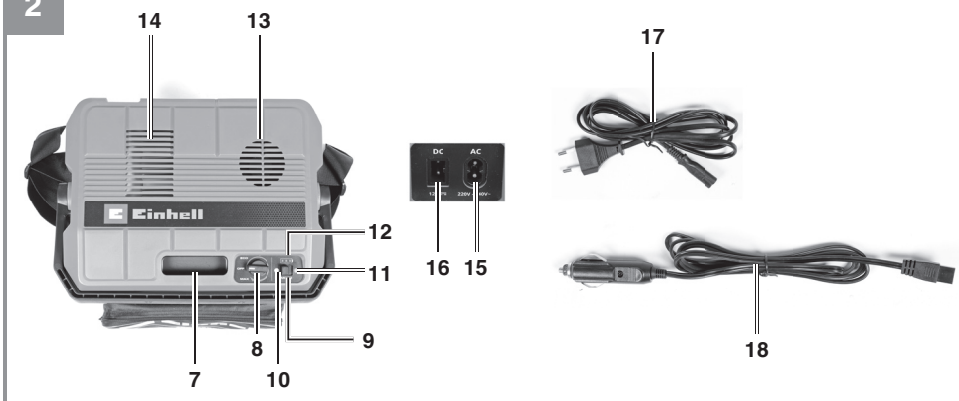

Anl_TE_COL_18_27_Li_SPK13.indb 2 03.12.2024 11:28:13

3

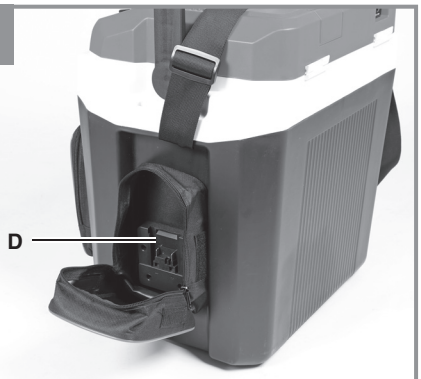

4

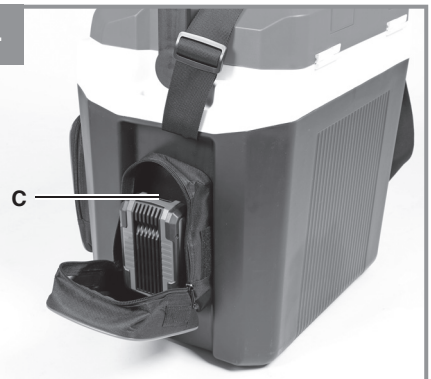

5



6

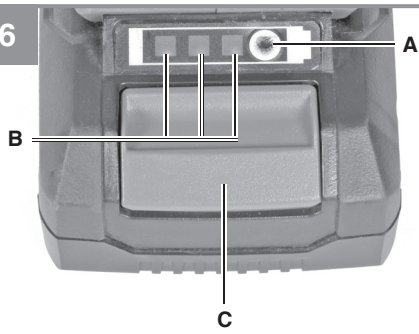

7



8

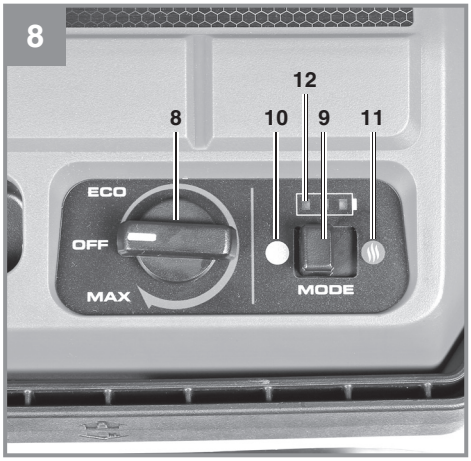

Anl_TE_COL_18_27_Li_SPK13.indb 3 03.12.2024 11:28:17

9

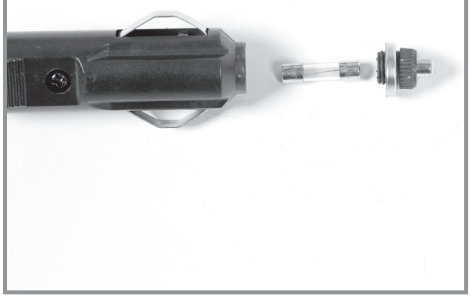

10

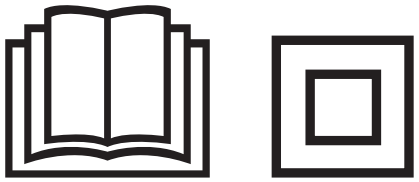

1 2

Anl_TE_COL_18_27_Li_SPK13.indb 4 03.12.2024 11:28:22

Gefahr!
Beim Benutzen von Geräten müssen einige Sicherheitsvorkehrungen eingehalten werden, um Verletzungen und Schäden zu verhindern. Lesen Sie diese Bedienungsanleitung / Sicherheitshinweise deshalb sorgfältig durch. Bewahren Sie diese gut auf, damit Ihnen die Informationen jederzeit zur Verfügung stehen. Falls Sie das Gerät an andere Personen übergeben sollten, händigen Sie diese Bedienungsanleitung / Sicherheitshinweise bitte mit aus. Wir übernehmen keine Haftung für Unfälle oder Schäden, die durch Nichtbeachten dieser Anleitung und den Sicherheitshinweisen entstehen.

Erklärung der verwendeten Symbole (siehe Bild 10)
1. **Gefahr!** – Zur Verringerung des Verletzungsrisikos Bedienungsanleitung lesen.
2. Kennzeichnet elektrische Geräte, die ein doppelt schutzisoliertes Gehäuse haben und somit der Schutzklasse II entsprechen.

1. Sicherheitshinweise

Die entsprechenden Sicherheitshinweise finden Sie im beiliegenden Heftchen!
Warnung!
Lesen Sie alle Sicherheitshinweise, Anweisungen, Bebilderungen und technischen Daten, mit denen dieses Elektrowerkzeug versehen ist. Versäumnisse bei der Einhaltung der nachfolgenden Anweisungen können elektrischen Schlag, Brand und/oder schwere Verletzungen verursachen.
Bewahren Sie alle Sicherheitshinweise und Anweisungen für die Zukunft auf.

Dieses Gerät kann von Kindern ab 8 Jahren und darüber sowie von Personen mit verringerten physischen, sensorischen oder mentalen Fähigkeiten oder Mangel an Erfahrung und Wissen benutzt werden, wenn sie beaufsichtigt oder bezüglich des sicheren Gebrauchs des Gerätes unterwiesen wurden und die daraus resultierenden Gefahren verstehen. Kinder dürfen nicht mit dem Gerät spielen. Reinigung und Benutzer-Wartung dürfen nicht von Kindern ohne Beaufsichtigung durchgeführt werden.

Kinder im Alter von 3 bis 8 Jahren dürfen das Kühlgerät be- und entladen.

2. Gerätebeschreibung und Lieferumfang

2.1 Gerätebeschreibung (Bild 1/2)
1 Tragegurt
2 Tasche mit Akkuaufnahme
3 Tasche vorne mit Zubehör
4 Flaschenöffner
5 Tragegriff
6 Deckel
7 Griffmulde
8 Leistungsregler
9 Funktionsschalter
10 Kühlfunktion
11 Warmhaltefunktion
12 Akkukapazitätsanzeige
13 Lüftungsgitter Ventilator
14 Lüftungsgitter Kühlkörper
15 Netzanschlussbuchse
16 12 V Anschlussbuchse
17 Netzanschlussleitung
18 12 V Anschlussleitung

2.2 Lieferumfang
Bitte überprüfen Sie die Vollständigkeit des Artikels anhand des beschriebenen Lieferumfangs. Bei Fehlteilen wenden Sie sich bitte spätestens innerhalb von 5 Arbeitstagen nach Kauf des Artikels unter Vorlage eines gültigen Kaufbeleges an unser Service Center oder an die Verkaufstelle, bei der Sie das Gerät erworben haben. Bitte beachten Sie hierzu die Gewährleistungstabelle in den Service-Informationen am Ende der Anleitung.
- Öffnen Sie die Verpackung und nehmen Sie das Gerät vorsichtig aus der Verpackung.

Anl_TE_COL_18_27_Li_SPK13.indb 5 03.12.2024 11:28:23

- Entfernen Sie das Verpackungsmaterial sowie Verpackungs-/ und Transportsicherungen (falls vorhanden).
- Überprüfen Sie, ob der Lieferumfang vollständig ist.
- Kontrollieren Sie das Gerät und die Zubehörteile auf Transportschäden.
- Bewahren Sie die Verpackung nach Möglichkeit bis zum Ablauf der Garantiezeit auf.

Gefahr!
Gerät und Verpackungsmaterial sind kein Kinderspielzeug! Kinder dürfen nicht mit Kunststoffbeuteln, Folien und Kleinteilen spielen! Es besteht Verschluckungs- und Erstickungsgefahr!

- Kühlbox mit Tragegurt
- Netzanschlussleitung (in der vorderen Tasche)
- 12 V Anschlussleitung (in der vorderen Tasche)
- Originalbetriebsanleitung
- Sicherheitshinweise

3. Bestimmungsgemäße Verwendung

Die Kühlbox ist dazu bestimmt, verpackte Lebensmittel und Getränke zu kühlen oder warmzuhalten. Sie findet im privaten Gebrauch im Campingbereich, im PKW oder in ähnlichen Anwendungsbereichen bei Umgebungstemperaturen von 16 °C bis 32 °C Verwendung.

Die Kühlbox kann bei 220-240 V (nachfolgend 230V) ~ 50 Hz an einer Netzsteckdose, an einer 12 V Kfz-Steckdose (z.B. Zigarettenanzünder) oder mit einem Einhell 18 V Power X-Change Akku betrieben werden.

Dieses Kühlgerät ist nicht für die Verwendung als Einbaugerät bestimmt. Das Gerät darf nicht dem Regen ausgesetzt werden. Das Gerät ist nicht als Sitzgelegenheit oder Ablage geeignet.

Bitte beachten Sie die spezifischen Vorschriften bzw. Gesetze des jeweiligen Einsatzlandes.

Das Gerät darf nur nach dessen Bestimmung verwendet werden. Jede weitere darüber hinausgehende Verwendung ist nicht bestimmungsgemäß. Für daraus hervorgerufene Schäden oder Verletzungen aller Art haftet der Benutzer/Bediener und nicht der Hersteller.

Bitte beachten Sie, dass unsere Geräte bestimmungsgemäß nicht für den gewerblichen, handwerklichen oder industriellen Einsatz konstruiert wurden. Wir übernehmen keine Gewährleistung, wenn das Gerät in Gewerbe-, Handwerks- oder Industriebetrieben sowie bei gleichzusetzenden Tätigkeiten eingesetzt wird.

4. Technische Daten

Spannung: .....220-240 V ~ 50 Hz
Energieverbrauch Kühlen/Wärmen: . 55 W / 50 W

Spannung: .....18 V d.c.
Energieverbrauch Kühlen/Wärmen: . 55 W / 50 W

Spannung: .....12 V d.c
Energieverbrauch Kühlen/Wärmen: . 48 W / 42 W
Feinsicherung: ..... 6,3 A
Schutzklasse: .....II / ⧈
Behälterinhalt brutto: ..... 27 L
Energieverbrauch: 0,164 kWh/24h
Auslegungstemperatur: ..... 17 °C
Klimaklasse: .....N
Umgebungstemperaturbereich: .....16 °C – 32 °C
Luftschallemissionen: .....26 dB(A) re 1 pW
Isolierung / Blähgas: .....EPS / Cyclopentan
Abmessungen (HxBxT): .....466x430x316 mm
Gewicht: .....6,0 kg

Weitere Informationen zu Ihrem Modell finden Sie im Internet in der EU-Produktdatenbank EPREL unter https://eprel.ec.europa.eu. Die zur Modellsuche notwendige Modellkennung finden Sie auf dem Typenschild oder in der ersten Zeile des EU-Energielabels.

Achtung!
Das Gerät wird ohne Akkus und ohne Ladegerät geliefert und darf nur mit den Li-Ion Akkus der Power X-Change Serie verwendet werden!

Die Li-Ion Akkus der Power X-Change Serie dürfen nur mit dem Power X-Charger geladen werden.

Anl_TE_COL_18_27_Li_SPK13.indb 6 03.12.2024 11:28:24

5. Vor Inbetriebnahme

- Die Kühlbox auf Beschädigungen prüfen. Eine beschädigte Kühlbox darf nicht in Betrieb genommen werden.
- Aus hygienischen Gründen ist die Kühlbox vor Erstverwendung zu reinigen. Beachten Sie hierzu das Kapitel „8.1 Reinigung“.

5.1 Montage des Akkus (Bild 3-4)
Die seitliche Tasche „Power Supply“ (Bild 1 / Pos. 2) nach vorne ziehen, den Reißverschluss öffnen und den Akku in die dafür vorgesehene Akkuaufnahme (Pos. D) schieben. Dabei auf Einrasten der Rasttaste (Pos. C) achten! Den Reißverschluss der Tasche schließen.
Der Ausbau des Akkus erfolgt in umgekehrter Reihenfolge!

5.2 Laden des Li-Akku-Packs (Bild 4/5)
1. Akku-Pack aus der Akkuaufnahme heraus ziehen, dabei die Rasttaste (c) nach unten drücken.
2. Vergleichen, ob die auf dem Typenschild angegebene Netzspannung mit der vorhandenen Netzspannung übereinstimmt. Stecken Sie den Netzstecker des Ladegeräts in die Steckdose. Die grüne LED beginnt zu blinken.
3. Schieben Sie den Akku auf das Ladegerät.

Unter Punkt „Anzeige Ladegerät“ finden Sie eine Tabelle mit den Bedeutungen der LED Anzeige am Ladegerät.

5.3 Akkukapazitätsanzeige (Bild 6)
Drücken Sie auf den Schalter für Akku-Kapazitätsanzeige (A). Die Akku-Kapazitätsanzeige (B) signalisiert ihnen den Ladezustand des Akkus anhand von 3 LED’s.

Alle 3 LED’s leuchten:
Der Akku ist voll aufgeladen.

2 oder 1 LED(’s) leuchten
Der Akku verfügt über ausreichende Restladung.

1 LED blinkt:
Der Akku ist leer, laden Sie den Akku auf.

Alle LED’s blinken:
Die Temperatur des Akkus ist unterschritten. Entfernen Sie den Akku vom Gerät und lassen Sie den Akku einen Tag bei Raumtemperatur liegen. Tritt der Fehler wieder auf, so wurde der Akku tiefentladen und ist defekt. Entfernen Sie den Akku vom Gerät. Ein defekter Akku darf nicht mehr verwendet bzw. geladen werden.

Sollte das Laden des Akku-Packs nicht möglich sein, überprüfen Sie bitte
- ob an der Steckdose die Netzspannung vorhanden ist.
- ob ein einwandfreier Kontakt an den Ladekontakten des Ladegerätes vorhanden ist.

Sollte das Laden des Akku-Packs immer noch nicht möglich sein, bitten wir Sie,
- das Ladegerät
- und den Akku-Pack

an unseren Kundendienst zu senden.

Für einen fachgerechten Versand kontaktieren Sie bitte unseren Kundendienst oder die Verkaufsstelle, bei der das Gerät erworben wurde.

Beachten Sie beim Versand oder Entsorgung von Akkus bzw. Akkugerät, dass diese einzeln in Kunststoffbeutel verpackt werden, um Kurzschlüsse und Brand zu vermeiden!

Im Interesse einer langen Lebensdauer des Akku-Packs sollten Sie für eine rechtzeitige Wiederaufladung des Akku-Packs sorgen. Dies ist auf jeden Fall notwendig, wenn Sie feststellen, dass die Leistung des Geräts nachlässt. Entladen Sie den Akku-Pack nie vollständig. Dies führt zu einem Defekt des Akku-Packs!

5.4 Kühlbox befüllen
VORSICHT – Gefahr von Gesundheitsschäden!
Um die Verunreinigung von Lebensmitteln zu vermeiden, sind die folgenden Anweisungen zu beachten:
- Längeres Öffnen der Tür kann zu einem erheblichen Temperaturanstieg in den Fächern des Gerätes führen.
- Die Flächen, die mit Lebensmitteln in Berührung kommen können, regelmäßig reinigen.
- Rohes Fleisch und Fisch ist in geeigneten Behältern aufzubewahren, sodass sie nicht mit anderen Lebensmitteln in Berührung kommen oder auf diese tropft.
- Wenn das Kühl-/Gefriergerät längere Zeit leer steht, das Gerät ausschalten, abtauen, reinigen, trocknen und den Deckel offenlassen, um Schimmelbildung zu vermeiden.

Anl_TE_COL_18_27_Li_SPK13.indb 7 03.12.2024 11:28:24

Die Kühlbox auf eine feste Unterlage (z.B. Fußboden) stellen. Den Tragegriff (Bild 1 / Pos. 5) nach vorne umlegen und den Deckel (Bild 1 / Pos. 6) öffnen. Um den Deckel offen zu halten und Lebensmittel/Getränke in die Kühlbox zu geben, kann der Tragegriff gegen den Deckel gespreizt werden (Bild 7). Das Trenngitter (Bild 7 / Pos. E) kann verwendet werden um Lebensmittel voneinander zu trennen. Den Deckel schließen und den Tragegriff nach hinten umlegen.
Der Deckel kann nur geöffnet werden, wenn der Tragegriff nach vorne umgelegt ist.

5.5 Kühlbox transportieren
Die Kühlbox kann mit dem Tragegurt (Bild 1 / Pos. 1) oder mit dem Tragegriff (Bild 1 / Pos. 5) transportiert werden.

5.6 Flaschenöffner
An der Kühlboxvorderseite befindet sich ein Flaschenöffner (Bild 1 / Pos. 4) für Flaschen mit Kronkorken.

5.7 Taschen an der Außenseite
Die linke und die vordere Tasche dienen als zusätzlicher Stauraum und können z.B. Akkus aufnehmen.

6. Bedienung

6.1 „Mode“ Schalter (Bild 8)
Kühlen
Den Funktionsschalter „Mode“ (Pos. 9) nach links (Pos. 10) stellen, um den Inhalt zu kühlen.

Warmhalten
Den Funktionsschalter „Mode“ (Pos. 9) nach rechts (Pos. 11) stellen, um den Inhalt warmzuhalten.

Achtung! Schalten Sie das Gerät 30 Minuten aus bevor Sie die Funktion umschalten.

6.2 Betrieb
Die Kühlbox auf eine feste Unterlage (Boden) stellen. Lüftungsgitter nicht abdecken.

Die Kühlbox besitzt eine Vorrangschaltung 230 V -> 12 V -> 18 V Power X-Change Akku. Sie können das Gerät z.B. mit 230 V betreiben und gleichzeitig einen 18 V Akku eingesteckt haben. Trennen Sie das Gerät von der 230 V Netzsteckdose, schaltet das Gerät nach ca. 10 Sekunden automatisch auf Akkubetrieb. Stecken Sie das Gerät wieder an 230 V an, so schaltet das Gerät wieder auf Netzbetrieb. Dies funktioniert auch im 12 V Betrieb.

6.2.1 Netzbetrieb (230 V ~ 50 Hz)
Die Netzanschlussleitung (Bild 2 / Pos. 17) aus der vorderen Tasche nehmen und an die AC 220 – 240 V Buchse (Bild 2 / Pos. 15) auf der Kühlbox Rückseite anschließen. Den Leistungsregler (Bild 8 / Pos. 8) in die gewünschte Stellung drehen.

6.2.2 12 V – Betrieb
Hinweise:
- Ein Tiefentladungsschutz für die Kfz-Batterie ist in der Kühlbox integriert.
- Bei manchen Fahrzeugen ist die Zündung einzuschalten um die Kühlbox mit Strom zu versorgen.
- Bei ausgeschaltetem Motor entnimmt die eingeschaltete Kühlbox der Fahrzeugbatterie Strom und entlädt diese. Sie können bei zu niedriger Batteriespannung den Motor nicht mehr starten.

Die 12 V Anschlussleitung (Bild 2 / Pos. 18) aus der vorderen Tasche nehmen und an die DC 12 V Buchse (Bild 2 / Pos. 16) auf der Kühlbox Rückseite anschließen. Den Leistungsregler (Bild 8 / Pos. 8) in die gewünschte Stellung drehen.

6.2.3 18 V – Betrieb
Den Power X-Change Akku wie unter „Montage des Akkus“ beschrieben in die Akkuaufnahme schieben. Den Leistungsregler (Bild 8 / Pos. 8) in die gewünschte Stellung drehen.

Akkukapazitätsanzeige an der Kühlbox
Die Akku-Kapazitätsanzeige (Bild 8 / Pos. 12) signalisiert Ihnen den Ladezustand des Akkus anhand von 3 LED’s.

Alle 3 LED’s leuchten
Der Akku ist voll aufgeladen.

2 oder 1 LED(’s) leuchten
Der Akku verfügt über ausreichende Restladung.

1 LED blinkt
Der Akku ist leer, laden Sie den Akku auf.

Anl_TE_COL_18_27_Li_SPK13.indb 8 03.12.2024 11:28:24

6.3 Leistungsregler (Bild 8 / Pos. 8)
Hinweis: Der Leistungsregler klickt hörbar sobald die Kühlbox ein- bzw. ausgeschaltet ist.

a) Stellung „OFF“ – die Kühlbox ist ausgeschaltet.
b) Stellung „ECO“ – die Kühlbox verbraucht wenig Energie (minimale Kühl- bzw. Wärmeleistung).
c) Stellung „MAX“ – die Kühlbox verbraucht die meiste Energie (maximale Kühl- bzw. Wärmeleistung).

Höhere Kühl- bzw. Wärmeleistung – Leistungsregler in Richtung „MAX“ drehen.
Niedrigere Kühl- bzw. Wärmeleistung – Leistungsregler in Richtung „ECO“ drehen.

Im Kühlbetrieb kann zur Umgebungstemperatur (25 °C) eine maximal 20 °C geringere Innentemperatur erreicht werden.
Im Warmhaltebetrieb kann eine maximale Innentemperatur von 55°C +/-5°C erreicht werden (bei 25°C Umgebungstemperatur).

6.4 Energiespartipps
- Die Kühlbox im Kühlbetrieb nicht in die Sonne stellen.
- Handelsübliche gefrorene Kühlakkus zur zusätzlichen oder schnelleren Kühlung benutzen.
- Im Kühlbetrieb nur vorgekühlte Lebensmittel und Getränke in die Kühlbox geben.
- Längeres Öffnen des Deckels kann zu einem erheblichen Temperaturanstieg im Innenraum führen.
- Warme Speisen und Getränke erst abkühlen lassen, um sie in der Kühlbox kühl zu halten.
- Nach längerer Betriebszeit kann die Kühlleistung meist verringert werden.

7. Austausch der Netzanschlussleitung

Gefahr!
Wenn die Netzanschlussleitung dieses Gerätes beschädigt wird, muss sie ersetzt werden, um Gefährdungen zu vermeiden.

8. Reinigung, Wartung und Ersatzteilbestellung

Gefahr!
Ziehen Sie vor allen Reinigungsarbeiten den Netzstecker der Netzanschlussleitung, den Stecker der 12 V – Anschlussleitung und den Akku.

8.1 Reinigung
- Halten Sie Schutzvorrichtungen, Luftschlitze und Motorengehäuse so staub- und schmutzfrei wie möglich. Reiben Sie das Gerät mit einem sauberen Tuch ab oder blasen Sie es mit Druckluft bei niedrigem Druck aus.
- Wir empfehlen, dass Sie das Gerät direkt nach jeder Benutzung reinigen.
- Reinigen Sie das Gerät regelmäßig mit einem feuchten Tuch. Verwenden Sie keine Reinigungs- oder Lösungsmittel; diese könnten die Kunststoffteile des Gerätes angreifen. Achten Sie darauf, dass kein Wasser in das Geräteinnere gelangen kann. Das Eindringen von Wasser in ein Elektrogerät erhöht das Risiko eines elektrischen Schlages.
- Reinigen Sie den Kühlboxinnenraum mit Spülmittel und klarem Wasser. Den Kühlboxinnenraum gut austrocknen.

8.2 Sicherungswechsel 12 V-Stecker (Bild 9)
Tauschen Sie die im 12 V-Anschlussstecker liegende Sicherung (T 6,3A), wenn diese defekt ist. Schrauben Sie die Steckerspitze ab und ersetzen Sie die defekte Sicherung durch eine desselben Typs. Schrauben Sie die Steckerspitze wieder auf.

8.3 Wartung
Im Geräteinneren befinden sich keine weiteren zu wartenden Teile.

8.4 Ersatzteilbestellung:
Bei der Ersatzteilbestellung sollten folgende Angaben gemacht werden:
- Typ des Gerätes
- Artikelnummer des Gerätes
- Ident-Nummer des Gerätes
- Ersatzteilnummer des erforderlichen Ersatzteils

Aktuelle Preise und Infos finden Sie unter www.Einhell-Service.com

Die Ersatzteilverfügbarkeit für dieses Gerät beträgt mindestens 10 Jahre ab Produktionsdatum.

Anl_TE_COL_18_27_Li_SPK13.indb 9 03.12.2024 11:28:25

9. Entsorgung und Wiederverwertung

Das Gerät befindet sich in einer Verpackung um Transportschäden zu verhindern. Diese Verpackung ist Rohstoff und ist somit wieder verwendbar oder kann dem Rohstoffkreislauf zurückgeführt werden. Das Gerät und dessen Zubehör bestehen aus verschiedenen Materialien, wie z.B. Metall und Kunststoffe. Defekte Geräte gehören nicht in den Hausmüll. Zur fachgerechten Entsorgung sollte das Gerät an einer geeigneten Sammelstellen abgegeben werden. Wenn Ihnen keine Sammelstelle bekannt ist, sollten Sie bei der Gemeindeverwaltung nachfragen.

10. Lagerung

Leeren Sie die Kühlbox aus und entfernen Sie Netzanschlussleitung, die 12 V – Anschlussleitung und den Akku. Verstauen Sie die Anschlussleitungen in der vorderen Tasche. Das Gerät wie zuvor beschrieben reinigen, trocknen und den Deckel offenlassen, um Schimmelbildung zu vermeiden. Sie können dazu den Tragegriff gegen den Deckel spreizen.

Ziehen Sie den/die Akku(s) ab. Lagern Sie das Gerät und dessen Zubehör an einem dunklen, trockenen und frostfreiem sowie für Kinder unzugänglichem Ort. Die optimale Lagertemperatur liegt zwischen 5 und 30 ˚C. Bewahren Sie das Elektrowerkzeug in der Originalverpackung auf. Bei längerer Lagerung entfernen Sie den Akku aus dem Gerät.

11. Störungen

Die Kühlbox zeigt keine Funktion

A) Netzbetrieb (220-240 V ~ 50 Hz)
Prüfen, ob der Netzstecker richtig in der Netzsteckdose eingesteckt ist und an der Netzsteckdose Spannung anliegt.

B) 12 V Betrieb
- Prüfen, ob der 12 V Anschlussstecker richtig in die 12 V Buchse eingesteckt ist und an der 12 V Buchse Spannung anliegt.
- Prüfen ob die Sicherung im 12 V-Anschlussstecker defekt ist. Zum Sicherungswechsel das Kapitel „8.2 Sicherungswechsel 12 V-Stecker“ beachten.

C) Akku-Betrieb
- Prüfen ob der Akku leer ist. Laden Sie den Akku auf.

Anl_TE_COL_18_27_Li_SPK13.indb 10 03.12.2024 11:28:25

12. Anzeige Ladegerät

Anzeigestatus		Bedeutung und Maßnahme
Rote LED	**Grüne LED**	
Aus	Blinkt	**Betriebsbereitschaft** Das Ladegerät ist an das Netz angeschlossen und betriebsbereit, Akku ist nicht im Ladegerät
An	Aus	**Laden** Das Ladegerät lädt den Akku im Schnellladebetrieb. Die entsprechenden Ladezeiten finden Sie direkt am Ladegerät. **Hinweis!** Je nach vorhandener Akkuladung können die tatsächlichen Ladezeiten von den angegebenen Ladezeiten etwas abweichen.
Aus	An	**Der Akku ist aufgeladen und einsatzbereit. (READY TO GO)** Danach wird bis zur vollständigen Ladung auf eine Schonladung umgeschaltet. Lassen Sie hierzu den Akku etwa 15 min. länger am Ladegerät. **Maßnahme:** Entnehmen Sie den Akku aus dem Ladegerät. Trennen Sie das Ladegerät vom Netz.
Blinkt	Aus	**Anpassungsladung** Das Ladegerät befindet sich im Modus für schonende Ladung. Hierbei wird der Akku aus Sicherheitsgründen langsamer geladen und benötigt mehr Zeit. Dies kann folgende Ursachen haben: - Akku wurde sehr lange Zeit nicht mehr geladen. - Die Akkutemperatur liegt nicht im Idealbereich zwischen 10° C und 45° C. **Maßnahme:** Warten Sie bis der Ladevorgang abgeschlossen ist, der Akku kann trotzdem weiter geladen werden.
Blinkt	Blinkt	**Fehler** Ladevorgang ist nicht mehr möglich. Der Akku ist defekt. **Maßnahme:** Ein defekter Akku darf nicht mehr geladen werden. Entnehmen Sie den Akku aus dem Ladegerät.
An	An	**Temperaturstörung** Der Akku ist zu heiß (z. B. direkte Sonnenbestrahlung) oder zu kalt (unter 0° C) **Maßnahme:** Entnehmen Sie den Akku und bewahren Sie diesen 1 Tag bei Raumtemperatur (ca. 20° C) auf.

Anl_TE_COL_18_27_Li_SPK13.indb 11 03.12.2024 11:28:25



Nur für EU-Länder

Das Symbol des durchgestrichenen Mülleimers besagt, dass dieses Elektro- bzw. Elektronikgerät am Ende seiner Lebensdauer nicht im Hausmüll entsorgt werden darf, sondern vom Endnutzer einer getrennten Sammlung zugeführt werden muss.

Zur Rückgabe stehen in Ihrer Nähe kostenfreie Sammelstellen für Elektroaltgeräte sowie ggf. weitere Annahmestellen für die Wiederverwendung der Geräte zur Verfügung. Die Adressen können Sie von Ihrer Stadt- bzw. Kommunalverwaltung erhalten.

Auch Vertreiber mit einer Verkaufsfläche für Elektro- und Elektronikgeräte von mindestens 400 Quadratmetern sowie Vertreiber von Lebensmitteln mit einer Gesamtverkaufsfläche von mindestens 800 Quadratmetern, die mehrmals im Kalenderjahr oder dauerhaft Elektro- und Elektronikgeräte anbieten und auf dem Markt bereitstellen, sind verpflichtet unentgeltlich alte Elektro- und Elektronikgeräte zurückzunehmen. Diese müssen bei der Abgabe eines neuen Elektro- oder Elektronikgerätes an einen Endnutzer ein Altgerät des Endnutzers der gleichen Geräteart, das im Wesentlichen die gleichen Funktionen wie das neue Gerät erfüllt, am Ort der Abgabe oder in unmittelbarer Nähe hierzu unentgeltlich zurückzunehmen sowie ohne Kauf eines Elektro-oder Elektronikgerätes auf Verlangen des Endnutzers bis zu drei Altgeräte pro Geräteart, die in keiner äußeren Abmessung größer als 25 Zentimeter sind, im Einzelhandelsgeschäft oder in unmittelbarer Nähe hierzu unentgeltlich zurückzunehmen. Bei einem Vertrieb unter Verwendung von Fernkommunikationsmitteln gelten als Verkaufsflächen des Vertreibers alle Lager- und Versandflächen. Informieren Sie sich auch bei Ihrem Händler über die Rücknahmemöglichkeiten vor Ort.

Sofern das alte Elektro- bzw. Elektronikgerät personenbezogene Daten enthält, sind Sie selbst für deren Löschung verantwortlich, bevor Sie es zurückgeben.

Sofern dies ohne Zerstörung des alten Elektro- oder Elektronikgerätes möglich ist, entnehmen Sie diesem bitte alte Batterien oder Akkus sowie Altlampen, bevor sie es zur Entsorgung zurückgeben, und führen diese einer separaten Sammlung zu.

Der Nachdruck oder sonstige Vervielfältigung von Dokumentation und Begleitpapieren der Produkte, auch auszugsweise, ist nur mit ausdrücklicher Zustimmung der Einhell Germany AG zulässig.

Technische Änderungen vorbehalten.

Anl_TE_COL_18_27_Li_SPK13.indb 12 03.12.2024 11:28:26

Service-Informationen

Wir unterhalten in allen Ländern, welche in der Garantieurkunde benannt sind, kompetente Service-Partner, deren Kontakte Sie der Garantieurkunde entnehmen. Diese stehen Ihnen für alle Service-Belange wie Reparatur, Ersatzteil- und Verschleißteil-Versorgung oder den Bezug von Verbrauchsmaterialien zur Verfügung.

Es ist zu beachten, dass bei diesem Produkt folgende Teile einem gebrauchsgemäßen oder natürlichen Verschleiß unterliegen bzw. folgende Teile als Verbrauchsmaterialien benötigt werden.

Kategorie	Beispiel
Verschleißteile*	Akku
Verbrauchsmaterial/ Verbrauchsteile*	
Fehlteile	

* nicht zwingend im Lieferumfang enthalten!

Bei Mängel oder Fehlern bitten wir Sie, den Fehlerfall im Internet unter www.Einhell-Service.com anzumelden. Bitte achten Sie auf eine genaue Fehlerbeschreibung und beantworten Sie dazu in jedem Fall folgende Fragen:

- Hat das Gerät bereits einmal funktioniert oder war es von Anfang an defekt?
- Ist Ihnen vor dem Auftreten des Defektes etwas aufgefallen (Symptom vor Defekt)?
- Welche Fehlfunktion weist das Gerät Ihrer Meinung nach auf (Hauptsymptom)? Beschreiben Sie diese Fehlfunktion.

Anl_TE_COL_18_27_Li_SPK13.indb 13 03.12.2024 11:28:26

Danger!
When using the equipment, a few safety precautions must be observed to avoid injuries and damage. Please read the complete operating instructions and safety regulations with due care. Keep this manual in a safe place, so that the information is available at all times. If you give the equipment to any other person, hand over these operating instructions and safety regulations as well. We cannot accept any liability for damage or accidents which arise due to a failure to follow these instructions and the safety instructions.

Explanation of the symbols used (see Fig. 10)
1. Danger! – Read the operating instructions to reduce the risk of injury.
2. Used to indicate electrical devices which have a double insulated housing and are therefore protection class II compliant.

1. Safety regulations

The corresponding safety information can be found in the enclosed booklet.
Warning!
Read all the safety information, instructions, illustrations and technical data provided on or with this power tool. Failure to adhere to the following instructions may result in electric shock, fire and/or serious injury.
Keep all the safety information and instructions in a safe place for future use.

This device can be used by children of 8 years and older and by people with limited physical, sensory or mental capacities or those with no experience and knowledge if they are supervised or have received instruction in how to use the device safely and understand the dangers which result from such use. Children are not allowed to play with the device. Unless supervised, children are not allowed to clean the device or carry out user-level maintenance work.

Children between the ages of 3 and 8 years old may fill and empty the cooler.

2. Layout and items supplied

2.1 Layout (Fig. 1/2)
1. Shoulder strap
2. Pocket with battery mount
3. Front pocket for accessories
4. Bottle opener
5. Carry-handle
6. Cover
7. Recessed handle
8. Power controller
9. Function switch
10. Cooling function
11. Warming function
12. Battery capacity indicator
13. Fan ventilation grille
14. Cooling component ventilation grille
15. Power supply socket
16. 12-V connector
17. Power cable
18. 12-V power cable

2.2 Items supplied
Please check that the article is complete as specified in the scope of delivery. If parts are missing, please contact our service center or the sales outlet where you made your purchase at the latest within 5 working days after purchasing the product and upon presentation of a valid bill of purchase. Also, refer to the warranty table in the service information at the end of the operating instructions.
- Open the packaging and take out the equipment with care.
- Remove the packaging material and any packaging and/or transportation braces (if available).
- Check to see if all items are supplied.
- Inspect the equipment and accessories for transport damage.
- If possible, please keep the packaging until the end of the guarantee period.

Anl_TE_COL_18_27_Li_SPK13.indb 14 03.12.2024 11:28:26

Danger!
The equipment and packaging material are not toys. Do not let children play with plastic bags, foils or small parts. There is a danger of swallowing or suffocating!

- Cool box with shoulder strap
- Power cable (in the front pocket)
- 12-V power cable (in the front pocket)
- Original operating instructions
- Safety instructions

3. Proper use

The cool box is designed to keep packaged food and drinks cool or warm. It is intended for private use when camping, in a vehicle or in similar applications at ambient temperatures of 16 °C to 32 °C.

The cool box can be operated by connecting it to a 220-240 V (henceforth 230V) ~ 50 Hz socket outlet, a 12-V car outlet (e.g. cigarette lighter) or an Einhell 18-V Power X-Change battery.

This cool box is not designed for use as a built-in device. Do not expose the device to rain. This device is not suitable for use as seating or storage.

Please follow the specific regulations and laws in each country.

The equipment is to be used only for its prescribed purpose. Any other use is deemed to be a case of misuse. The user / operator and not the manufacturer will be liable for any damage or injuries of any kind caused as a result of this.

Please note that our equipment has not been designed for use in commercial, trade or industrial applications. Our warranty will be voided if the machine is used in commercial, trade or industrial businesses or for equivalent purposes.

4. Technical data

Voltage: .....220-240 V ~ 50 Hz
Cooling/warming energy consumption:.....
..... 55 W / 50 W
Voltage: ..... 18 V DC
Cooling/warming energy consumption:.....
..... 55 W / 50 W
Voltage: ..... 12 V DC
Cooling/warming energy consumption:.....
..... 48 W / 42 W
Miniature fuse: .....6.3 A
Protection class: .....II / ⧈
Gross container capacity: ..... 27 L
Energy consumption: 0.164 kWh/24h
Design temperature: ..... 17 °C
Climate class: .....N
Ambient temperature range: .....16 °C – 32 °C
Airborne acoustical noise: .....26 dB(A) re 1 pW
Insulation / Insulating gas: .... EPS / cyclopentane
Dimensions (HxWxD): .....466x430x316 mm
Weight: .....6.0 kg

Further information about your model is available online in the EPREL EU product database found at https://eprel.ec.europa.eu. You will find the model identifier required to search for your model on the rating plate or in the first line of the EU energy label.

Important!
The equipment is supplied without batteries and without a charger and is allowed to be used only with the lithium-ion batteries of the Power X-Change series!

The lithium-ion batteries of the Power X-Change series are allowed to be charged only with the Power X charger.

5. Before starting the equipment

- Check the cool box for damage. A damaged cool box must not be used.
- For hygiene reasons, clean the cool box before using it for the first time. In this regard, please refer to Chapter “8.1 Cleaning”.

5.1 Fitting the battery (Fig. 3-4)
Pull the “Power Supply” pocket (Fig. 1 / Item 2) forward, unzip it and push the battery into the mount (Item D) provided. Make sure that the pushlock button (Item C) engages properly! Close the zipper on the pocket.
To remove the battery, proceed in reverse order!

Anl_TE_COL_18_27_Li_SPK13.indb 15 03.12.2024 11:28:26

5.2 Charging the lithium-ion battery pack (Fig. 4/5)

1. Remove the battery pack from the mount by pressing the pushlock button (c) downwards.
2. Check that your mains voltage is the same as that marked on the rating plate. Insert the power plug of the charger into the power socket. The green LED will begin to blink.
3. Push the battery pack onto the battery charger.

In the section entitled „Charger indicator“ you will find a table with an explanation of the LED display on the charger.

5.3 Battery capacity indicator (Fig. 6)

Press the button for the battery capacity indicator (A). The battery capacity indicator (B) shows the charge status of the battery using 3 LEDs.

All 3 LEDs are lit:
The battery is fully charged.

2 or 1 LED(s) are lit:
The battery has an adequate remaining charge.

1 LED flashes:
The battery is empty, recharge the battery.

All LEDs blink:
The battery temperature is too low. Remove the battery from the equipment, keep it at room temperature for one day. If the fault reoccurs, this means that the rechargeable battery has undergone exhaustive discharge and is defective. Remove the battery from the equipment. Never use or charge a defective battery.

If the battery pack fails to charge, check for the following:

- Is there voltage at the power socket?
- Is there good contact at the charger's charging contacts?

If the battery pack still fails to charge, please send

- the charger
- and the battery pack

to our customer service center.

To ensure that items are properly packaged and delivered when you send them to us, please contact our customer service or the point of sale at which the equipment was purchased.

When shipping or disposing of batteries and cordless tools, always ensure that they are packed individually in plastic bags to prevent short circuits and fires.

To ensure that the battery pack provides long service, you should take care to recharge it promptly. You must recharge the battery pack when you notice that the performance of the device drops. Never allow the battery pack to become fully discharged. This will cause it to develop a defect.

5.4 Filling the cool box
CAUTION – Risk of damage to health!
To prevent food contamination, follow the instructions below:

- Leaving the lid open for prolonged periods can lead the temperature in the compartments of the device to rise considerably.
- Regularly clean any surfaces that may come into contact with food.
- Store raw meat and fish in suitable containers so that they do not come into contact with or drip on other food items.
- If the refrigerator/freezer is to remain empty for a long time, switch off the device, defrost, clean and dry it, and leave the lid open to prevent mold from growing.

Place the cool box on a sturdy surface (e.g. the floor). Move the carry-handle (Fig. 1 / Item 5) forward and open the lid (Fig. 1 / Item 6). To keep the lid open while filling the cool box with food/drinks, the carry-handle can be used to brace the lid (Fig. 7). The mesh divider (Fig. 7 / Item E) can be used to keep different food items separated. Close the lid and move the carry-handle backward.
The lid can only be opened if the carry-handle is in the forward position.

5.5 Transporting the cool box
You can use the shoulder strap (Fig. 1 / Item 1) or the carry-handle (Fig. 1 / Item 5) to transport the cool box.

5.6 Bottle opener
On the front side of the cool box there is a bottle opener (Fig. 1 / Item 4) for opening bottles with bottle caps.

5.7 Outside pockets
The pockets on the front and left sides provide additional storage space, used to hold batteries, for example.

Anl_TE_COL_18_27_Li_SPK13.indb 16 03.12.2024 11:28:27

6. Operation

6.1 “Mode” Switch (Fig. 8)
Cooling
Slide the “Mode” function switch (Item 9) to the left (Item 10) to keep the contents cool.

Warming
Slide the “Mode” function switch (Item 9) to the right (Item 11) to keep the contents warm.

Important! Switch the device off 30 minutes before you change the function.

6.2 Operation
Place the cool box on a sturdy surface (like the ground). Do not cover the ventilation grille.

The cool box power supply order of priority is 230 V -> 12 V -> 18 V Power X-Change battery. Therefore, you can run the device on 230 V with an 18-V battery also inserted. If you disconnect the device from the 230-V socket outlet, it will automatically switch over to battery power after about 10 seconds. When you plug the device back into the 230-V power supply, it switches over to mains power again. This also works with 12-V power.

6.2.1 Mains power supply (230 V ~ 50 Hz)
Remove the power cable (Fig. 2 / Item 17) from the front pocket and connect it to the AC 220 - 240 V socket (Fig. 2 / Item 15) at the rear of the cool box. Turn the power controller (Fig. 8 / Item 8) to the desired position.

6.2.2 12-V power supply
Note:
- The cool box has integrated excess discharge protection for the car battery.
- On some vehicles, the ignition must be switched on in order to supply power to the cool box.
- When the engine is switched off, the connected cool box draws power from the vehicle battery, discharging it. If the battery voltage drops too low, you will no longer be able to start the engine.

Remove the 12-V power cable (Fig. 2 / Item 18) from the front pocket and connect it to the 12-V DC socket (Fig. 2 / Item 16) at the rear of the cool box. Turn the power controller (Fig. 8 / Item 8) to the desired position.

6.2.3 18-V power supply
Push the Power X-Change battery into the battery mount as described in “Fitting the battery”. Turn the power controller (Fig. 8 / Item 8) to the desired position.

Battery capacity indicator on the cool box
The battery capacity indicator (Fig. 8 /Item 12) shows the charge status of the battery using 3 LEDs.

All 3 LEDs are lit
The battery is fully charged.

2 or 1 LED(s) are lit:
The battery has an adequate remaining charge.

1 LED flashes
The battery is empty, recharge the battery.

6.3 Power controller (Fig. 8 / Item 8)
Note: The power controller clicks audibly as soon as the cool box is switched on or off.

a) “OFF” position: the cool box is switched off.
b) “ECO” position: the cool box consumes low amounts of energy (minimum cooling or heating capacity).
c) “MAX” position: the cool box consumes the most energy (maximum cooling or heating capacity).

Turn the power controller knob toward the “MAX” position to increase the cooling or heating capacity.
Turn the power controller knob toward the “ECO” position to decrease the cooling or heating capacity.

In cooling mode, the interior temperature may be up to 20 ºC lower than ambient temperature (25 °C).
In heating mode, a maximum interior temperature of 55°C +/-5°C can be achieved (at 25°C ambient temperature).

6.4 Tips for saving energy
- Do not leave the cool box in the sun in cooling mode.
- Use commercially available frozen cooling elements for additional cooling or to speed up the process.
- Only place previously refrigerated food and drinks into the cool box in cooling mode.

Anl_TE_COL_18_27_Li_SPK13.indb 17 03.12.2024 11:28:27

- Leaving the lid open for prolonged periods can lead the temperature inside the box to rise considerably.
- Let warm food and drinks cool down before placing them in the cool box to keep them cool.
- After a long period in operation, the cooling capacity can usually be reduced.

7. Replacing the power cable

Danger!
If the power cable for this device becomes damaged, it must be replaced in order to prevent hazards.

8. Cleaning, maintenance and ordering spare parts

Danger!
Always disconnect the power cable from the socket outlet, the 12-V cable from the plug and remove the battery before starting any cleaning work.

8.1 Cleaning
- Clean the inside of the cool box with washing up liquid and clean water. Dry the inside of the cool box thoroughly.

8.2 Replacing the fuse in the 12-V plug (Fig. 9)
Replace the fuse (T 6.3A) inside the 12-V power plug if it becomes defective. Unscrew and remove the top end of the plug and replace the defective fuse with one of the same type. Screw the top end of the plug back in place.

8.3 Maintenance
There are no parts inside the equipment which require additional maintenance.

8.4 Ordering replacement parts:
Please quote the following data when ordering replacement parts:
- Type of machine
- Article number of the machine
- Identification number of the machine
- Replacement part number of the part required

For our latest prices and information please go to www.Einhell-Service.com

Spare parts are available for this device for at least 10 years after the production date.

9. Disposal and recycling

The equipment is supplied in packaging to prevent it from being damaged in transit. The raw materials in this packaging can be reused or recycled. The equipment and its accessories are made of various types of material, such as metal and plastic. Never place defective equipment in your household refuse. The equipment should be taken to a suitable collection center for proper disposal. If you do not know the whereabouts of such a collection point, you should ask in your local council offices.

10. Storage

Empty the cool box and remove the power cable, 12-V power cable and battery. Store the power cables in the front pocket. Clean and dry the device as described above, and leave the lid open to prevent mold from growing. Use the carry-handle as a brace to keep the lid open.

Take out the battery/batteries. Store the device and its accessories out of the reach of children in a dark and dry place at above freezing temperature. The ideal storage temperature is between 5 and 30 °C. Store the electric tool in its original packaging. Remove the battery from the device if stored for a prolonged period.

11. Faults

The cool box does not work

A) Mains power supply (220-240 V ~ 50 Hz)
Check whether the plug is properly inserted in the socket outlet and that the socket outlet is energized.

B) 12-V power supply
- Check whether the 12-V power plug is properly inserted in the 12-V socket and that the 12-V socket is energized.
- Check whether the fuse in the 12-V power plug is defective. Refer to Chapter “8.2 Replacing the fuse in the 12-V plug” to change the fuse.

Anl_TE_COL_18_27_Li_SPK13.indb 18 03.12.2024 11:28:27

C) Battery power

- Check whether the battery is empty. Recharge the battery.

12. Charger indicator

Indicator status		Explanations and actions
Red LED	**Green LED**	
Off	Flashing	**Ready for use** The charger is connected to the mains and is ready for use; there is no battery pack in the charger
On	Off	**Charging** The charger is charging the battery pack in quick charge mode. The charging times are shown directly on the charger. Important! The actual charging times may vary slightly from the stated charging times depending on the existing battery charge.
Off	On	**The battery is charged and ready for use. (READY TO GO)** The unit then changes over to gentle charging mode until the battery is fully charged. To do this, leave the rechargeable battery on the charger for approx. 15 minutes longer. **Action:** Take the battery pack out of the charger. Disconnect the charger from the mains supply.
Flashing	Off	**Adapted charging** The charger is in gentle charging mode. For safety reasons the charging is performed less quickly and takes more time. The reasons can be: - The rechargeable battery has not been used for a very long time. - The battery temperature is outside the ideal range. **Action:** Wait for the charging to be completed; you can still continue to charge the battery pack.
Flashing	Flashing	**Fault** Charging is no longer possible. The battery pack is defective. **Action:** Never charge a defective battery pack. Take the battery pack out of the charger.
On	On	**Temperature fault** The battery pack is too hot (e.g. due to direct sunshine) or too cold (below 0° C). **Action:** Remove the battery pack and keep it at room temperature (approx. 20° C) for one day .

Anl_TE_COL_18_27_Li_SPK13.indb 19 03.12.2024 11:28:28

Disposal



Power tools, rechargeable batteries, accessories and packaging should be sorted for environmental-friendly recycling.
Do not dispose of power tools and batteries/rechargeable batteries into household waste!

Only for EU countries:
According to the Directive 2012/19/EU on waste electrical and electronic equipment and its transposition into national law, power tools that are no longer usable, and, according to the Directive 2006/66/EC, defective or drained batteries must be collected separately and disposed of in an environmentally correct manner.
If disposed incorrectly, waste electrical and electronic equipment may have harmful effects on the environment and human health, due to the potential presence of hazardous substances.

Only for United Kingdom:
According to The Waste Electrical and Electronic Equipment Regulations 2013 (SI 2013/3113) (as amended) and the Waste Batteries and Accumulators Regulations 2009 (SI 2009/890) (as amended), products that are no longer usable must be collected separately and disposed of in an environmentally friendly manner.

The reprinting or reproduction by any other means, in whole or in part, of documentation and papers accompanying products is permitted only with the express consent of the Einhell Germany AG.

Subject to technical changes.

Anl_TE_COL_18_27_Li_SPK13.indb 20 03.12.2024 11:28:28

Service information

We have competent service partners in all countries named on the guarantee certificate whose contact details can also be found on the guarantee certificate. These partners will help you with all service requests such as repairs, spare and wearing part orders or the purchase of consumables.

Please note that the following parts of this product are subject to normal or natural wear and that the following parts are therefore also required for use as consumables.

Category	Example
Wear parts*	Battery
Consumables*	
Missing parts	

* Not necessarily included in the scope of delivery!

In the effect of defects or faults, please register the problem on the internet at www.Einhell-Service.com. Please ensure that you provide a precise description of the problem and answer the following questions in all cases:

- Did the equipment work at all or was it defective from the beginning?
- Did you notice anything (symptom or defect) prior to the failure?
- What malfunction does the equipment have in your opinion (main symptom)? Describe this malfunction.

Anl_TE_COL_18_27_Li_SPK13.indb 21 03.12.2024 11:28:28

Danger !
Lors de l'utilisation d'appareils, il faut respecter certaines mesures de sécurité afin d'éviter des blessures et dommages. Veuillez donc lire attentivement ce mode d'emploi/ces consignes de sécurité. Veillez à le conserver en bon état pour pouvoir accéder aux informations à tout moment. Si l'appareil doit être remis à d'autres personnes, veillez à leur remettre aussi ce mode d'emploi/ces consignes de sécurité. Nous déclinons toute responsabilité pour les accidents et dommages dus au non-respect de ce mode d'emploi et des consignes de sécurité.

Explication des symboles utilisés (voir figure 10)
1. Danger ! – Pour réduire le risque de blessure, lisez le mode d'emploi.
2. Caractérise les appareils électriques qui ont un boîtier doublement isolé et correspondent ainsi à la catégorie de protection II.

1. Consignes de sécurité

Vous trouverez les consignes de sécurité correspondantes dans le cahier en annexe.
Avertissement !
Veuillez lire toutes les consignes de sécurité, instructions, illustrations et caractéristiques techniques de cet outil électrique. Toute omission lors du respect des instructions ci-après peut entraîner des décharges électriques, un incendie et/ou de graves blessures.
Conservez toutes les consignes de sécurité et toutes les instructions pour l'avenir.

Cet appareil peut être utilisé par les enfants à partir de 8 ans et les personnes avec des capacités physiques, sensorielles ou intellectuelles diminuées ou en manque d'expérience et de connaissances à condition qu'ils soient surveillés ou aient reçu les instructions relatives à l'utilisation sûre de l'appareil et qu'ils comprennent les risques résultant de cette utilisation. Les enfants n'ont pas le droit de jouer avec l'appareil. Les enfants ne doivent pas effectuer le nettoyage et la maintenance de l'utilisateur sans surveillance.

Les enfants de 3 à 8 ans ont le droit de charger et de décharger la glacière.

2. Description de l'appareil et volume de livraison

2.1 Description de l'appareil (figures 1/2)
1. Bandoulière
2. Poche avec logement d'accumulateur
3. Poche avant avec accessoires
4. Décapsuleur
5. Poignée de transport
6. Couvercle
7. Poignée encastrée
8. Régulateur de puissance
9. Interrupteur de fonction
10. Fonction de refroidissement
11. Fonction de maintien au chaud
12. Indicateur de charge de l'accumulateur
13. Grille d'aération ventilateur
14. Grille d'aération radiateur
15. Prise secteur
16. Prise 12 V
17. Câble d'alimentation réseau
18. Câble de raccordement 12 V

2.2 Volume de livraison
Veuillez contrôler si l'article est complet à l'aide de la description du volume de livraison. S'il manque des pièces, adressez-vous dans un délai de 5 jours maximum après votre achat à notre service après-vente ou au magasin où vous avez acheté l'appareil muni d'une preuve d'achat valable. Veuillez consulter pour cela le tableau des garanties dans les informations service après-vente à la fin du mode d'emploi.
- Ouvrez l'emballage et prenez l'appareil en le sortant avec précaution de l'emballage.
- Retirez le matériel d'emballage tout comme les sécurités d'emballage et de transport (s'il

Anl_TE_COL_18_27_Li_SPK13.indb 22 03.12.2024 11:28:28

y en a).
- Vérifiez si la livraison est bien complète.
- Contrôlez si l'appareil et ses accessoires ne sont pas endommagés par le transport.
- Conservez l'emballage autant que possible jusqu'à la fin de la période de garantie.

Danger !
L'appareil et le matériel d'emballage ne sont pas des jouets ! Il est interdit de laisser des enfants jouer avec des sacs et des films en plastique et avec des pièces de petite taille. Ils risquent de les avaler et de s'étouffer !

- Glacière avec bandoulière
- Câble d'alimentation réseau (dans la poche avant)
- Câble de raccordement 12 V (dans la poche avant)
- Mode d'emploi d'origine
- Consignes de sécurité

3. Utilisation conforme à l'affectation

La glacière est conçue pour refroidir ou garder au chaud des boissons et aliments emballés. Elle est destinée à un usage privé en camping, en voiture ou dans des domaines d'application similaires à des températures ambiantes de 16 °C à 32 °C.

La glacière peut fonctionner à 220-240 V (ci-après 230 V) ~ 50 Hz sur une prise secteur, sur une prise automobile 12 V (par ex. allume-cigare) ou avec un accumulateur Einhell 18 V Power X-Change.

Cet appareil de refroidissement n'est pas destiné à être utilisé comme appareil encastré. L'appareil ne doit pas être exposé à la pluie. L'appareil ne convient pas comme siège ou comme rangement.

Veuillez respecter les dispositions et lois spécifiques du pays d'utilisation respectif.

La machine doit exclusivement être employée conformément à son affectation. Chaque utilisation allant au-delà de cette affectation est considérée comme non conforme. Pour les dommages en résultant ou les blessures de tout genre, le producteur décline toute responsabilité et l'opérateur/l'exploitant est responsable.
Veillez au fait que nos appareils, conformément à leur affectation, n'ont pas été construits, pour être utilisés dans un environnement professionnel, industriel ou artisanal. Nous déclinons toute responsabilité si l'appareil est utilisé professionnellement, artisanalement ou dans des sociétés industrielles, tout comme pour toute activité équivalente.

4. Données techniques

Tension : .....220-240 V ~ 50 Hz
Consommation d'énergie refroidissement/chauffage : ..... 55 W / 50 W
Tension : .....18 V d.c.
Consommation d'énergie refroidissement/chauffage : ..... 55 W / 50 W
Tension : .....12 V d.c
Consommation d'énergie refroidissement/chauffage : ..... 48 W / 42 W
Fusible fin : ..... 6,3 A
Catégorie de protection : .....II / ⧈
Contenu brut du conteneur : ..... 27 L
Consommation d'énergie : ..... 0,164 kWh/24 h
Température de conception : ..... 17 °C
Classe climatique : .....N
Plage de température ambiante : .....16°C – 32°C
Émissions de bruit aérien : .....26 dB(A) re 1 pW
Isolation/ Gaz d'expansion : .EPS / Cyclopentane
Dimensions (HxLxP) : .....466x430x316 mm
Poids : .....6,0 kg

Vous trouverez de plus amples informations sur votre modèle sur Internet dans la base de données de produits de l'UE EPREL à l'adresse https://eprel.ec.europa.eu. L'identifiant nécessaire pour rechercher un modèle se trouve sur la plaque signalétique ou sur la première ligne de l'étiquette énergétique européenne.

Attention !
L'appareil est livré sans accumulateurs et sans chargeur et ne doit être utilisé qu'avec les accumulateurs Li-Ion de la série Power X-Change !

Les accumulateurs Li-Ion de la série Power X-Change doivent uniquement être chargés avec le chargeur Power X.

Anl_TE_COL_18_27_Li_SPK13.indb 23 03.12.2024 11:28:29

5. Avant la mise en service

- Vérifiez que la glacière n'est pas endommagée. Il est interdit d'utiliser une glacière endommagée.
- Pour des raisons d'hygiène, nettoyez la glacière avant la première utilisation. Respectez pour ce faire le chapitre « 8.1 Nettoyage ».

5.1 Montage de l'accumulateur (figures 3-4)
Tirez la poche latérale « Power Supply » (figure 1 / pos. 2) vers l'avant, ouvrez la fermeture éclair et poussez l'accumulateur dans le logement (pos. D) prévu à cet effet. Veillez ce faisant à ce que la touche d'enclenchement (pos. C) s'enclenche ! Fermez la fermeture éclair du sac.
Le démontage de l'accumulateur s'effectue dans l'ordre inverse !

5.2 Charge du bloc accumulateur lithium (figures 4/5)
1. Retirez le bloc accumulateur de son logement tout en appuyant sur la touche d'enclenchement (c).
2. Comparez si la tension du secteur indiquée sur la plaque signalétique correspond à la tension réseau disponible. Branchez la fiche secteur du chargeur dans la prise de courant. La LED verte commence à clignoter.
3. Poussez l'accumulateur sur le chargeur.

Au point « Affichage chargeur », vous trouverez un tableau avec les significations de l'affichage LED sur le chargeur.

5.3 Indicateur de charge de l'accumulateur (fig. 6)
Appuyez sur l'interrupteur pour l'indicateur de charge de l'accumulateur (e). L'indicateur de charge de l'accumulateur (d) vous indique l'état de charge de l'accumulateur à l'aide de trois voyants LED.

Les 3 voyants LED sont allumés :
L'accumulateur est complètement rechargé.

2 ou 1 voyant LED est (sont) allumé(s)
L'accumulateur dispose encore d'un résidu de charge suffisant.

1 voyant LED clignote :
L'accumulateur est vide, il faut le recharger.

Tous les voyants LED clignotent :
La température de l'accumulateur est trop faible. Retirez l'accumulateur de l'appareil et laissez-le reposer pendant un jour à température ambiante. Si l'erreur survient à nouveau, cela signifie que l'accumulateur est en décharge profonde et défectueux. Retirez l'accumulateur de l'appareil. Un accumulateur défectueux ne doit plus être utilisé ou chargé.

S'il est impossible de charger le bloc accumulateur, veuillez contrôler
- si la tension réseau est présente au niveau de la prise de courant.
- si un contact correct est présent au niveau des contacts de charge du chargeur.

Si la charge du bloc accumulateur reste impossible, nous vous prions de bien vouloir renvoyer
- le chargeur
- et le bloc accumulateur

à notre service après-vente.

Pour un envoi correct, nous vous prions de contacter notre service après-vente ou le point de vente où vous avez acheté l'appareil.

Veillez à ce que, lors de l'envoi ou de la mise au rebut, les accumulateurs ou les appareils sans fil soient emballés séparément dans des sacs en plastique afin d'éviter les courts-circuits ou un incendie !

Dans l'intérêt d'une longue durée de vie du bloc accumulateur, vous devez prendre soin de recharger le bloc accumulateur en temps voulu. Ceci est dans tous les cas indispensable lorsque vous constatez une diminution de la puissance de l'appareil. Ne déchargez jamais complètement le bloc accumulateur. Cela peut l'endommager !

5.4 Remplissage de la glacière
ATTENTION – Risque pour la santé !
Pour éviter la contamination des aliments, il convient de respecter les instructions suivantes :
- Laisser la porte ouverte pendant une longue durée peut entraîner une augmentation significative de la température dans les compartiments de l'appareil.
- Nettoyez régulièrement les surfaces qui peuvent entrer en contact avec les aliments.
- La viande crue et le poisson doivent être conservés dans des récipients appropriés de façon à ne pas entrer en contact avec d'autres aliments ou à ne pas couler sur ceux-ci.

Anl_TE_COL_18_27_Li_SPK13.indb 24 03.12.2024 11:28:29

- Si le réfrigérateur/congélateur reste vide pendant une période prolongée, éteignez l'appareil, dégivrez-le, nettoyez-le, séchez-le et laissez le couvercle ouvert pour éviter la formation de moisissures.

Placez la glacière sur un support solide (par ex. sol). Rabattez la poignée de transport (figure 1 / pos. 5) vers l'avant et ouvrez le couvercle (figure 1 / pos. 6). Pour garder le couvercle ouvert et ajouter des aliments/boissons dans la glacière, la poignée de transport peut être écartée contre le couvercle (figure 7). La grille de séparation (figure 7 / pos. E) peut être utilisée pour séparer les aliments les uns des autres. Fermez le couvercle et rabattez la poignée de transport vers l'arrière.
Le couvercle peut uniquement être ouvert lorsque la poignée de transport est rabattue vers l'avant.

5.5 Transport de la glacière
La glacière peut être transportée avec la bandoulière (figure 1 / pos. 1) ou avec la poignée de transport (figure 1 / pos. 5).

5.6 Décapsuleur
À l'avant de la glacière se trouve un décapsuleur (figure 1 / pos. 4) pour les bouteilles à capsules.

5.7 Poches à l'extérieur
La poche gauche et la poche avant constituent un espace de rangement supplémentaire et peuvent recevoir par ex. des accumulateurs.

6. Commande

6.1 Interrupteur « Mode » (figure 8)
Refroidissement
Placez l'interrupteur de fonction « Mode » (pos. 9) vers la gauche (pos. 10) pour refroidir le contenu.

Maintien au chaud
Placez l'interrupteur de fonction « Mode » (pos. 9) vers la droite (pos. 11) pour garder le contenu au chaud.

Attention ! Éteignez l'appareil pendant 30 minutes avant de changer de fonction.

6.2 Fonctionnement
Placez la glacière sur un support solide (sol). Ne couvrez pas la grille d'aération.

La glacière dispose d'un circuit de priorité 230 V -> 12 V -> accumulateur 18 V Power X-Change. Vous pouvez faire fonctionner l'appareil par ex. en 230 V et avoir branché en même temps un accumulateur 18 V. Si vous coupez l'appareil de la prise secteur 230 V, l'appareil passe automatiquement au fonctionnement sur accumulateur après env. 10 secondes. Si vous rebranchez l'appareil sur 230 V, l'appareil repasse en fonctionnement sur secteur. Cela fonctionne également en fonctionnement sur 12 V.

6.2.1 Fonctionnement sur secteur (230 V ~ 50 Hz)
Sortez le câble d'alimentation réseau (figure 2 / pos. 17) de la poche avant et branchez-le sur la prise AC 220 – 240 V (figure 2 / pos. 15) à l'arrière de la glacière. Tournez le régulateur de puissance (figure 8 / pos. 8) dans la position souhaitée.

6.2.2 Fonctionnement sur 12 V
Remarques :
- Une protection contre la décharge profonde de la batterie automobile est intégrée dans la glacière.
- Sur certains véhicules, il faut mettre le contact pour alimenter la glacière en courant.
- Lorsque le moteur est coupé, la glacière allumée prélève du courant de la batterie automobile et la décharge. Vous ne pouvez plus démarrer le moteur si la tension de la batterie est trop faible.

Sortez le câble de raccordement 12 V (figure 2 / pos. 18) de la poche avant et branchez-le sur la prise DC 12 V (figure 2 / pos. 16) à l'arrière de la glacière. Tournez le régulateur de puissance (figure 8 / pos. 8) dans la position souhaitée.

6.2.3 Fonctionnement sur 18 V
Poussez l'accumulateur Power X-Change dans le logement comme décrit au point « Montage de l'accumulateur ». Tournez le régulateur de puissance (figure 8 / pos. 8) dans la position souhaitée.

Indicateur de charge de l'accumulateur sur la glacière
L'indicateur de charge de l'accumulateur (figure 8/pos. 12) vous indique l'état de charge de l'accumulateur à l'aide de trois voyants LED.

Les 3 voyants LED sont allumés
L'accumulateur est complètement chargé.

Anl_TE_COL_18_27_Li_SPK13.indb 25 03.12.2024 11:28:29

2 ou 1 voyant LED est (sont) allumé(s)
L'accumulateur dispose encore d'un résidu de charge suffisant.

1 voyant LED clignote
L'accumulateur est vide, il faut le recharger.

6.3 Régulateur de puissance (figure 8 / pos. 8)
Remarque : Le régulateur de puissance clique de façon audible dès que la glacière est allumée ou éteinte.

a) Position « OFF » – la glacière est éteinte.
b) Position « ECO » – la glacière consomme peu d'énergie (puissance de refroidissement ou de chauffage minimum).
c) Position « MAX » – la glacière consomme le plus d'énergie (puissance de refroidissement ou de chauffage maximum).

Augmenter la puissance de refroidissement ou de chauffage – tournez le régulateur de puissance sur « MAX ».
Diminuer la puissance de refroidissement ou de chauffage – tournez le régulateur de puissance sur « ECO ».

En mode de refroidissement, une température interne inférieure de 20 °C maximum par rapport à la température ambiante (25 °C) peut être atteinte. En mode de maintien au chaud, une température interne maximum de 55°C +/-5°C peut être atteinte (pour une température ambiante de 25 °C).

6.4 Astuces pour économiser l'énergie
- Ne posez pas la glacière au soleil lorsqu'elle est en mode de refroidissement.
- Utilisez des pains de glace congelés du commerce pour un refroidissement supplémentaire ou plus rapide.
- En mode de refroidissement, placez uniquement des boissons et aliments pré-refroidis dans la glacière.
- Laisser le couvercle ouvert pendant une longue durée peut entraîner une augmentation significative de la température à l'intérieur.
- Laissez d'abord refroidir les boissons et aliments chauds pour les garder au frais dans la glacière.
- Après une période de fonctionnement prolongée, la puissance frigorifique peut généralement être réduite.

7. Remplacement du câble d'alimentation réseau

Danger !
Si le câble d'alimentation réseau de cet appareil est endommagé, il doit être remplacé afin d'éviter tout danger.

8. Nettoyage, maintenance et commande de pièces de rechange

Danger !
Avant tous travaux de nettoyage, retirez la fiche de contact du câble d'alimentation réseau, la fiche du câble de raccordement 12 V et l'accumulateur.

8.1 Nettoyage
- Nettoyez l'intérieur de la glacière avec un produit vaisselle et à l'eau claire. Laissez bien sécher l'intérieur de la glacière.

8.2 Changement de fusible fiche 12 V (figure 9)
Remplacez le fusible (T 6,3A) situé dans la fiche de raccordement 12 V s'il est défectueux. Dévissez l'embout de la fiche et remplacez le fusible défectueux par un du même type. Revissez l'embout de la fiche.

8.3 Maintenance
Aucune pièce à l'intérieur de l'appareil n'a besoin de maintenance.

8.4 Commande de pièces de rechange :
Pour les commandes de pièces de rechange, veuillez indiquer les références suivantes:
- Type de l'appareil
- No. d'article de l'appareil
- No. d'identification de l'appareil
- No. de pièce de rechange de la pièce requise

Vous trouverez les prix et informations actuelles à l'adresse www.Einhell-Service.com

Les pièces de rechange pour cet appareil sont disponibles pendant au moins 10 ans à compter de la date de production.

Anl_TE_COL_18_27_Li_SPK13.indb 26 03.12.2024 11:28:30

9. Mise au rebut et recyclage

L‘appareil se trouve dans un emballage permettant d‘éviter les dommages dus au transport. Cet emballage est une matière première et peut donc être réutilisé ultérieurement ou être réintroduit dans le circuit des matières premières. L‘appareil et ses accessoires sont en matériaux divers, comme par ex. des métaux et matières plastiques. Les appareils défectueux ne doivent pas être jetés dans les poubelles domestiques. Pour une mise au rebut conforme à la réglementation, l‘appareil doit être déposé dans un centre de collecte approprié. Si vous ne connaissez pas de centre de collecte, veuillez vous renseigner auprès de l‘administration de votre commune.

10. Stockage

Videz la glacière et retirez le câble d’alimentation réseau, le câble de raccordement 12 V et l’accumulateur. Rangez les câbles de raccordement dans la poche avant. Nettoyez l’appareil comme décrit ci-dessus, séchez-le et laissez le couvercle ouvert pour éviter la formation de moisissures. Pour ce faire, vous pouvez écarter la poignée de transport contre le couvercle.

Retirez le/les accumulateur(s). Entreposez l’appareil et ses accessoires dans un endroit sombre, au sec et à l’abri du gel qui doit être inaccessible aux enfants. La température de stockage optimale est comprise entre 5 et 30 °C. Conservez l’outil électrique dans l’emballage d’origine. En cas de stockage prolongé, sortez l’accumulateur de l’appareil.

11. Dérangements

La glacière ne fonctionne pas

A) Fonctionnement sur secteur (220-240 V ~ 50 Hz)
Vérifiez si la fiche secteur est insérée correctement dans la prise secteur et si la prise secteur est sous tension.

B) Fonctionnement sur 12 V
- Vérifiez si la fiche de raccordement 12 V est insérée correctement dans la prise 12 V et si la prise 12 V est sous tension.
- Vérifiez si le fusible dans la fiche de raccordement 12 V est défectueux. Pour changer le fusible, reportez-vous au chapitre « 8.2 Changement de fusible fiche 12 V ».

C) Fonctionnement sur accumulateur
- Vérifiez si l’accumulateur est vide. Chargez l’accumulateur.

Élimination des déchets



Pour une mise au rebut conforme à la réglementation, les appareils, les emballages, les piles et accus doivent être déposés dans un centre de collecte approprié. Si vous ne connaissez pas de centre de collecte, veuillez-vous renseigner auprès de l’administration de votre commune.
Ne jetez pas les outils électriques, les piles et les accus dans les ordures ménagères!

Uniquement pour les pays de l’UE :
Conformément à la directive européenne 2012/19/UE relative aux déchets d’équipements électriques et électroniques, les outils électroportatifs devenus inutilisables et conformément à la directive 2006/66/CE les piles/accus défectueux ou usagés doivent être récoltés à part et apportés dans un centre de collecte et de recyclage respectueux de l’environnement.

Valable uniquement pour la France:



Toute réimpression ou autre reproduction de la documentation et des papiers joints aux produits, même sous forme d’extraits, est uniquement permise une fois l’accord explicite de l’Einhell Germany AG obtenu.

Sous réserve de modifications techniques.

Anl_TE_COL_18_27_Li_SPK13.indb 27 03.12.2024 11:28:30

12. Affichage chargeur

État de l'affichage		Signification et mesures
Voyant LED rouge	**Voyant LED vert**	
Arrêt	Clignote	**État prêt à l'emploi** Le chargeur est raccordé au réseau et est prêt à l'emploi, la batterie n'est pas dans le chargeur.
Marche	Arrêt	**Chargement** Le chargeur charge la batterie en mode de charge rapide. Les temps de charge correspondants se trouvent directement sur le chargeur. Remarque ! Selon la charge actuelle de la batterie, les temps de charge réels peuvent différer quelque peu des temps de charge indiqués.
Arrêt	Marche	**La batterie est chargée et prête à l'emploi. (READY TO GO)** Ensuite, on commute sur un processus de charge lent jusqu'au chargement complet. Pour ce faire, laissez la batterie env. 15 min plus longtemps sur le chargeur. **Mesures :** Retirez la batterie du chargeur. Débranchez le chargeur du réseau.
Clignote	Arrêt	**Charge d'adaptation** Le chargeur est en mode de charge lente. Dans ce cas, la batterie se charge plus lentement pour des raisons de sécurité et nécessite plus de temps. Cela peut avoir les causes suivantes : - L'accumulateur n'a pas été rechargé depuis longtemps. - La température de la batterie ne se trouve pas dans la zone idéale **Mesures :** Attendez jusqu'à ce que le processus de charge soit terminé, la batterie peut quand même encore être rechargée.
Clignote	Clignote	**Erreur** Le processus de charge n'est plus possible. La batterie est défectueuse. **Mesures :** Une batterie défectueuse ne doit plus être rechargée. Retirez la batterie du chargeur.
Marche	Marche	**Perturbation thermique** La batterie est trop chaude (par ex. exposition directe au soleil) ou trop froide (en dessous de 0 °C) **Mesures :** Retirez la batterie et conservez-la un jour à température ambiante (env. 20 °C).

Anl_TE_COL_18_27_Li_SPK13.indb 28 03.12.2024 11:28:30

Informations service après-vente

Nous disposons dans tous les pays mentionnés dans le bon de garantie de partenaires de service après-vente compétents dont vous trouverez les coordonnées dans le bon de garantie. Ceux-ci se tiennent à votre disposition pour tout ce qui concerne le service après-vente comme les réparations, l'approvisionnement en pièces de rechange et d'usure ou l'achat de pièces de consommation.

Il faut tenir compte du fait que pour ce produit les pièces suivantes sont soumises à une usure liée à l'utilisation ou à une usure naturelle ou que les pièces suivantes sont nécessaires en tant que consommables.

Catégorie	Exemple
Pièces d'usure*	Accumulateur
Matériel de consommation/ pièces de consommation*	
Pièces manquantes	

*Pas obligatoirement compris dans la livraison !

En cas de vices ou de défauts, nous vous prions d'enregistrer le cas du défaut sur internet à l'adresse www.Einhell-Service.com. Veuillez donner une description précise du défaut et répondre dans tous les cas aux questions suivantes :

- est-ce que l'appareil a fonctionné une fois ou était-il défectueux dés le départ ?
- avez-vous remarqué quelque chose avant la panne (symptôme avant la panne) ?
- quel est le défaut de fonctionnement de l'appareil à votre avis (symptôme principal) ? Décrivez ce défaut de fonctionnement.

Anl_TE_COL_18_27_Li_SPK13.indb 29 03.12.2024 11:28:31

Pericolo!
Nell'usare gli apparecchi si devono rispettare diverse avvertenze di sicurezza per evitare lesioni e danni. Quindi leggete attentamente queste istruzioni per l'uso/le avvertenze di sicurezza. Conservate bene le informazioni per averle a disposizione in qualsiasi momento. Se date l'apparecchio ad altre persone, consegnate queste istruzioni per l'uso/le avvertenze di sicurezza insieme all'apparecchio. Non ci assumiamo alcuna responsabilità per incidenti o danni causati dal mancato rispetto di queste istruzioni e delle avvertenze di sicurezza.

Spiegazione dei simboli utilizzati (vedi Fig. 10)
1. Pericolo! – Per ridurre il rischio di lesioni leggete le istruzioni per l'uso.
2. Indica apparecchi elettrici che hanno un involucro a doppio isolamento e appartengono pertanto al grado di protezione II.

1. Avvertenze sulla sicurezza

Le relative avvertenze di sicurezza si trovano nell'opuscolo allegato.
Avvertimento!
Leggete tutte le avvertenze di sicurezza, le istruzioni, le illustrazioni e le caratteristiche tecniche che accompagnano il presente elettroutensile. Il mancato rispetto delle seguenti istruzioni può causare scosse elettriche, incendi e/o gravi lesioni.
Conservate tutte le avvertenze di sicurezza e le istruzioni per eventuali necessità future.

Bambini a partire dagli 8 anni e persone con capacità fisiche, sensoriali o mentali ridotte o prive di esperienza e conoscenze possono usare questo apparecchio solo se vengono sorvegliati o sono stati istruiti riguardo l'uso sicuro dell'apparecchio e conoscono i rischi a esso connessi. I bambini non devono giocare con l'apparecchio. Le operazioni di pulizia e di manutenzione a carico dell'utilizzatore non devono venire eseguite da bambini se non sono sorvegliati.

I bambini dai 3 agli 8 anni possono caricare e scaricare l'apparecchio di refrigerazione.

2. Descrizione dell'apparecchio ed elementi forniti

2.1 Descrizione dell'apparecchio (Fig. 1/2)
1. Tracolla
2. Tasca con portabatterie
3. Tasca anteriore con accessori
4. Apribottiglie
5. Maniglia di trasporto
6. Coperchio
7. Cavità di impugnatura
8. Regolatore di potenza
9. Selettore funzione
10. Funzione di refrigerazione
11. Funzione di mantenimento in caldo
12. Indicazione di carica della batteria
13. Griglia di ventilazione ventilatore
14. Griglia di ventilazione dissipatore di calore
15. Presa di rete
16. Presa di collegamento a 12 V
17. Cavo di alimentazione
18. Cavo di collegamento a 12 V

2.2 Elementi forniti
Verificate che l'articolo sia completo sulla base degli elementi forniti descritti. In caso di parti mancanti, rivolgetevi al nostro Centro Servizio Assistenza o al punto vendita in cui avete acquistato l'apparecchio presentando un documento di acquisto valido entro e non oltre i 5 giorni lavorativi dall'acquisto dell'articolo. Al riguardo fate attenzione alla Tabella Garanzia nelle informazioni sul Servizio Assistenza alla fine delle istruzioni.
- Aprite l'imballaggio e togliete con cautela l'apparecchio dalla confezione.
- Togliete il materiale d'imballaggio e anche i fermi di trasporto / imballo (se presenti).
- Controllate che siano presenti tutti gli elementi forniti.

Anl_TE_COL_18_27_Li_SPK13.indb 30 03.12.2024 11:28:31

- Verificate che l'apparecchio e gli accessori non presentino danni dovuti al trasporto.
- Se possibile, conservate l'imballaggio fino alla scadenza della garanzia.

Pericolo!
L'apparecchio e il materiale d'imballaggio non sono giocattoli! I bambini non devono giocare con sacchetti di plastica, film e piccoli pezzi! Sussiste pericolo di ingerimento e soffocamento!

- Borsa frigo con tracolla
- Cavo di collegamento alla rete (nella tasca anteriore)
- Cavo di collegamento a 12 V (nella tasca anteriore)
- Istruzioni per l'uso originali
- Avvertenze di sicurezza

3. Utilizzo proprio

La borsa frigo è progettata per mantenere freschi o caldi gli alimenti e le bevande confezionati. Viene utilizzata privatamente nel settore del campeggio, nelle automobili o in aree di applicazione simili a temperature ambiente comprese tra 16 °C e 32 °C.

La borsa frigo può essere alimentata a 220-240 V (successivamente 230V) ~ 50 Hz da una presa di rete, da una presa di corrente da 12 V (ad es. accendisigari) o con una batteria ricaricabile Einhell 18 V Power X-Change.

Questo apparecchio di refrigerazione non è destinato all'uso come apparecchio da incasso. L'apparecchio non deve essere esposto alla pioggia. L'apparecchio non è adatto per sedersi o appoggiare qualcosa.

Osservate le norme e le leggi specifiche del paese di utilizzo.

L'apparecchio deve venire usato solamente per lo scopo a cui è destinato. Ogni altro tipo di uso che esuli da quello previsto non è un uso conforme. L'utilizzatore/l'operatore, e non il costruttore, è responsabile dei danni e delle lesioni di ogni tipo che ne risultino.

Tenete presente che i nostri apparecchi non sono stati costruiti per l'impiego professionale, artigianale o industriale. Non ci assumiamo alcuna garanzia quando l'apparecchio viene usato in imprese commerciali, artigianali o industriali, o in attività equivalenti.

4. Caratteristiche tecniche

Tensione: .....220-240 V ~ 50 Hz
Consumo energetico raffreddamento/riscaldamento: ..... 55 W / 50 W
Tensione: .....18 V d.c.
Consumo energetico raffreddamento/riscaldamento: ..... 55 W / 50 W
Tensione: .....12 V d.c
Consumo energetico raffreddamento/riscaldamento: ..... 48 W / 42 W
Fusibile sottile: ..... 6,3 A
Grado di protezione: .....II / ⧈
Contenuto lordo del serbatoio: ..... 27 L
Consumo energetico: 0,164 kWh/24h
Temperatura di progetto: ..... 17 °C
Classe climatica: .....N
Intervallo di temperatura ambiente: 16 °C – 32 °C
Emissioni di rumore aereo: .....26 dB(A) re 1 pW
Isolamento / Gas esilarante: ..EPS / Ciclopentano
Dimensioni (HxLxP): .....466x430x316 mm
Peso: .....6,0 kg

Ulteriori informazioni sul vostro modello sono disponibili su Internet nella banca dati dei prodotti dell'UE EPREL all'indirizzo https://eprel.ec.europa.eu. L'identificazione del modello necessaria per la ricerca del modello si trova sulla targhetta o nella prima riga dell'etichetta energetica UE.

Attenzione!
L'apparecchio viene fornito senza batterie e senza caricabatterie e deve essere utilizzato solo con le batterie agli ioni di litio della serie Power X-Change!

Le batterie agli ioni di litio della serie Power X-Change devono essere ricaricate solo con il caricabatterie Power X-Charger.

Anl_TE_COL_18_27_Li_SPK13.indb 31 03.12.2024 11:28:31

5. Prima della messa in esercizio

- Controllate che la borsa frigo non sia danneggiata. Una borsa frigo danneggiata non deve essere messa in funzione.
- Per motivi igienici, la borsa frigo deve essere pulita prima del primo utilizzo. A tale scopo, consultate il capitolo „8.1 Pulizia“.

5.1 Montaggio della batteria (Fig. 3-4)
Tirate in avanti la tasca laterale „Power Supply“ (fig. 1 / pos. 2), aprite la cerniera e infilate la batteria nell‘apposito supporto (pos. D). Fate attenzione che il tasto di arresto scatti (pos. C)! Chiudete la cerniera della tasca.
Lo smontaggio della batteria avviene nell‘ordine inverso!

5.2 Ricarica della batteria al litio (Fig. 4/5)
1. Estraete la batteria dal vano batteria premendo verso il basso il tasto di arresto (c).
2. Controllate che la tensione di rete indicata sulla targhetta corrisponda alla tensione di rete a disposizione. Inserite la spina di alimentazione del caricabatterie nella presa di corrente. Il LED verde inizia a lampeggiare.
3. Spingete la batteria sul caricabatterie.

Al punto „Indicatori caricabatterie“ trovate una tabella con i significati degli indicatori LED sul caricabatterie.

5.3 Indicazione di carica della batteria (Fig. 6)
Premete l’interruttore per l’indicazione di carica della batteria (e). L‘indicazione di carica della batteria (d) segnala lo stato di carica per mezzo di 3 spie LED.

Tutti e 3 i LED sono illuminati
La batteria è completamente carica.

1 LED o 2 LED sono illuminati
La batteria dispone di una sufficiente carica residua.

1 LED lampeggia
La batteria è scarica, ricaricatela.

Tutti i LED lampeggiano:
La temperatura della batteria è scesa al di sotto del valore minimo. Togliete la batteria dall‘apparecchio e lasciatela un giorno a temperatura ambiente. Se l‘errore si presenta di nuovo, la batteria si è scaricata completamente ed è difettosa. Togliete la batteria dall‘apparecchio. Una batteria difettosa non deve più venire usata ovvero ricaricata.

Se non fosse possibile ricaricare la batteria, verificate
- che sia presente tensione di rete sulla presa di corrente
- che ci sia un perfetto contatto dei contatti di ricarica del caricabatterie.

Se continuasse a non essere possibile ricaricare la batteria, inviate
- il caricabatterie
- e la batteria

al nostro servizio di assistenza clienti.

Per un invio corretto contattate il nostro servizio di assistenza clienti o il punto vendita dove avete acquistato l’apparecchio.

Nel caso di invio o smaltimento di batterie ovvero di apparecchi a batteria metteteli in sacchetti di plastica separati per evitare cortocircuiti e incendi!

Per ottenere una lunga durata della batteria si deve provvedere alla sua puntuale ricarica. Ciò è comunque necessario quando ci si accorge della diminuzione delle prestazioni dell‘apparecchio. Non permettete mai che la batteria si scarichi completamente. In questo caso la batteria infatti subisce danni!

5.4 Riempire la borsa frigo
ATTENZIONE – Pericolo di danni alla salute!
Per evitare la contaminazione degli alimenti, è necessario osservare le seguenti istruzioni:
- L‘apertura prolungata dello sportello può provocare un notevole aumento della temperatura nei vani dell‘apparecchio.
- Pulite regolarmente le superfici che possono entrare in contatto con gli alimenti.
- La carne e il pesce crudi devono essere conservati in contenitori adeguati, in modo che non entrino in contatto con altri alimenti o che non gocciolino su di essi.
- Se l’apparecchio di refrigerazione è rimasto vuoto per molto tempo, spegnere l‘apparecchio, sbrinare, pulire, asciugare e lasciare il coperchio aperto per evitare la formazione di muffa.

Anl_TE_COL_18_27_Li_SPK13.indb 32 03.12.2024 11:28:32

Posizionare la borsa frigo su una superficie solida (ad es. il pavimento). Ruotare in avanti la maniglia di trasporto (fig. 1 / pos. 5) e aprire il coperchio (fig. 1 / pos. 6). Per tenere aperto il coperchio e mettere gli alimenti/bevande nella borsa frigo, la maniglia di trasporto può essere appoggiata al coperchio (fig. 7). La griglia di separazione (fig. 7 / pos. E) può essere utilizzata per separare gli alimenti tra loro. Chiudere il coperchio e piegare all'indietro la maniglia di trasporto.
Il coperchio può essere aperto solo quando la maniglia di trasporto è ripiegata in avanti.

5.5 Trasportare la borsa frigo
La borsa frigo può essere trasportata utilizzando la tracolla (fig. 1 / pos. 1) o la maniglia di trasporto (fig. 1 / pos. 5).

5.6 Apribottiglie
Un apribottiglie (fig. 1 / pos. 4) per le bottiglie con tappo a corona si trova sulla parte anteriore della borsa frigo.

5.7 Tasche sul lato esterno
La tasca sinistra e quella anteriore fungono da spazio aggiuntivo e possono contenere ad es. le batterie.

6. Uso

6.1 Interruttore "Mode" (Fig. 8)
Raffreddamento
Ruotare il selettore funzione „Mode" (pos. 9) verso sinistra (pos. 10) per raffreddare il contenuto.

Mantenimento in caldo
Ruotare il selettore funzione „Mode" (pos. 9) verso destra (pos. 11) per mantenere il contenuto caldo.

Attenzione! Spegnete l'apparecchio 30 minuti prima di commutare la funzione.

6.2 Utilizzo
Posizionare la borsa frigo su una superficie solida (pavimento). Non coprire la griglia di ventilazione.

La borsa frigo è dotata di un circuito prioritario 230 V -> 12 V -> 18 V batteria Power X-Change. È possibile far funzionare ad es. l'apparecchio con 230 V e avere contemporaneamente una batteria da 18 V collegata. Se si scollega l'apparecchio dalla presa di rete a 230 V, dopo circa 10 secondi l'apparecchio passa automaticamente al funzionamento a batteria. Se ricollegate l'apparecchio a 230 V, l'apparecchio torna a funzionare a rete. Questo funziona anche nel funzionamento a 12 V.

6.2.1 Funzionamento a rete (230 V ~ 50 Hz)
Estrarre il cavo di collegamento alla rete (fig. 2 / pos. 17) dalla tasca anteriore e collegarlo alla presa AC 220 – 240 V (fig. 2 / pos. 15) sul retro della borsa frigo. Ruotare il regolatore di potenza (fig. 8 / pos. 8) nella posizione desiderata.

6.2.2 Funzionamento a 12 V
Avvertenze:
- La protezione contro le scariche profonde della batteria dell'auto è integrata nella borsa frigo.
- In alcuni veicoli, l'accensione deve essere inserita per alimentare la borsa frigo.
- Quando il motore è spento, la borsa frigo accesa preleva energia dalla batteria del veicolo e la scarica. Se la tensione della batteria è troppo bassa, non è più possibile avviare il motore.

Estrarre il cavo di collegamento a 12 V (fig. 2 / pos. 18) dalla tasca anteriore e collegarlo alla presa DC 12 V (fig. 2 / pos. 16) sul retro della borsa frigo. Ruotare il regolatore di potenza (fig. 8 / pos. 8) nella posizione desiderata.

6.2.3 Funzionamento a 18 V
Far scorrere la batteria Power X-Change nel portabatteria come descritto in „Montaggio della batteria". Ruotare il regolatore di potenza (fig. 8 / pos. 8) nella posizione desiderata.

Indicazione di carica della batteria sulla borsa frigo
L'indicazione di carica della batteria (fig. 8 / pos. 12) segnala lo stato di carica per mezzo di 3 spie LED.

Tutti e 3 i LED sono illuminati
La batteria è completamente carica.

1 LED o 2 LED sono illuminati
La batteria dispone di una sufficiente carica residua.

1 LED lampeggia
La batteria è scarica, ricaricatela.

Anl_TE_COL_18_27_Li_SPK13.indb 33 03.12.2024 11:28:32

6.3 Regolatore di potenza (fig. 8 / pos. 8)
Avvertenza: Il regolatore di potenza emette uno scatto sonoro non appena la borsa frigo viene accesa e/o spenta.

a) Posizione „OFF“ – la borsa frigo è spenta.
b) Impostazione „ECO“ – la borsa frigo consuma poca energia capacità minima di raffreddamento e/o riscaldamento).
c) Impostazione „MAX“ – la borsa frigo consuma la massima energia capacità massima di raffreddamento o riscaldamento).

Maggiore capacità di raffreddamento e/o riscaldamento – ruotare il regolatore di potenza verso „MAX“.
Minore potenza di raffreddamento e/o di riscaldamento – ruotare il regolatore di potenza verso „ECO“.

In modalità raffreddamento, è possibile ottenere una temperatura interna massima di 20 °C inferiore alla temperatura ambiente (25 °C).
In modalità di mantenimento del calore, è possibile raggiungere una temperatura interna massima di 55°C +/-5°C (a una temperatura ambiente di 25°C).

6.4 Consigli per il risparmio energetico
- Non collocare la borsa frigo al sole quando è in modalità di raffreddamento.
- Per un raffreddamento supplementare o più rapido, utilizzare le batterie refrigeranti congelate disponibili in commercio.
- In modalità di raffreddamento, inserire nella borsa frigo solo cibi e bevande pre-raffreddati.
- L‘apertura prolungata del coperchio può provocare un notevole aumento della temperatura all’interno.
- Lasciare raffreddare prima gli alimenti e le bevande caldi per mantenerle fresche nella borsa frigo.
- Dopo un periodo di funzionamento prolungato, la capacità di raffreddamento può essere ridotta.

7. Sostituzione del cavo di collegamento alla rete

Pericolo!
Se il cavo di collegamento alla rete di questo apparecchio è danneggiato, è necessario sostituirlo per evitare pericoli.

8. Pulizia, manutenzione e ordinazione dei pezzi di ricambio

Pericolo!
Prima di effettuare qualsiasi operazione di pulizia, scollegare la spina del cavo di collegamento alla rete, la spina del cavo di collegamento a 12 V e la batteria.

8.1 Pulizia
- Pulire l‘interno della borsa frigo con detersivo e acqua pulita. Asciugare accuratamente l‘interno della borsa frigo.

8.2 Sostituzione del fusibile della spina a 12 V (fig. 9)
Sostituite il fusibile (T 6,3A) nella spina di collegamento a 12 V se è difettoso. Svitate l‘estremità del connettore e sostituite il fusibile difettoso con uno dello stesso tipo. Riavvitate l‘estremità del connettore.

La disponibilità di pezzi di ricambio per questo apparecchio è di almeno 10 anni dalla data di produzione.

8.3 Manutenzione
All’interno dell’apparecchio non si trovano altre parti sottoposte ad una manutenzione qualsiasi.

8.4 Ordinazione di pezzi di ricambio:
Volendo commissionare dei pezzi di ricambio, si dovrebbe dichiarare quanto segue:
- modello dell’apparecchio
- numero dell’articolo dell’apparecchio
- numero d’ident. dell’apparecchio
- numero del pezzo di ricambio del ricambio necessitato.

Per i prezzi e le informazioni attuali si veda www.Einhell-Service.com

La disponibilità di pezzi di ricambio per questo apparecchio è di almeno 10 anni dalla data di produzione.

Anl_TE_COL_18_27_Li_SPK13.indb 34 03.12.2024 11:28:32

9. Smaltimento e riciclaggio

L‘apparecchio si trova in un imballaggio per evitare i danni dovuti al trasporto. Questo imballaggio rappresenta una materia prima e può perciò essere utilizzato di nuovo o riciclato. L‘apparecchio e i suoi accessori sono fatti di materiali diversi, per es. metallo e plastica. Gli apparecchi difettosi non devono essere gettati nei rifiuti domestici. Per uno smaltimento corretto l‘apparecchio va consegnato ad un apposito centro di raccolta. Se non vi è noto nessun centro di raccolta, rivolgetevi per informazioni all‘amministrazione comunale.

10. Conservazione

Svuotate la borsa frigo e rimuovere il cavo di collegamento alla rete, il cavo di collegamento a 12 V e la batteria. Riponete i cavi di collegamento nella tasca anteriore. Pulite e asciugate l‘apparecchio come descritto sopra e lasciate il coperchio aperto per evitare la formazione di muffa. A tal fine, è possibile allargare la maniglia di trasporto contro il coperchio.

Togliete la/le batteria/e. Conservate l‘apparecchio e i suoi accessori in un luogo buio, asciutto, al riparo dal gelo e non accessibile ai bambini.
La temperatura di conservazione ottimale è compresa tra 5 e 30 °C. Conservate l‘utensile elettrico nella sua confezione originale. In caso di conservazione prolungata, togliete la batteria dall‘apparecchio.

11. Anomalie

La borsa frigo non mostra alcuna funzione

A) Funzionamento a rete (220-240 V ~ 50 Hz)
Verificate che la spina di rete sia inserita correttamente nella presa di corrente e che la tensione sia presente nella presa di corrente.

B) Funzionamento a 12 V
- Verificate che la spina di collegamento a 12 V sia inserita correttamente nella presa da 12 V e che la tensione sia presente nella presa da 12 V.
- Controllate se il fusibile nella spina di collegamento a 12 V è difettoso. Per la sostituzione del fusibile, vedere il capitolo „8.2 Sostituzione del fusibile della spina da 12 V“.

C) Funzionamento a batteria
- Controllate se la batteria è scarica. Ricaricate la batteria.

Smaltimento



Avviare ad un riciclaggio rispettoso dell’ambiente elettroutensili, batterie, accessori ed imballaggi non più impiegabili.
Non gettare elettroutensili e batterie/pile tra i rifiuti domestici!
Per un corretto smaltimento verificare sempre le disposizioni del proprio comune.

Solo per i Paesi UE:
Ai sensi della Direttiva Europea 2012/19/UE sui rifiuti di apparecchiature elettriche ed elettroniche e del suo recepimento nel diritto nazionale, gli elettroutensili non più utilizzabili e, ai sensi della Direttiva Europea 2006/66/CE, le batterie/le pile difettose o esauste, andranno raccolti separatamente e riciclati nel rispetto dell’ambiente.
In caso di smaltimento improprio, le apparecchiature elettriche ed elettroniche potrebbero avere effetti nocivi sull‘ambiente e sulla salute umana a causa della possibile presenza di sostanze nocive.

La ristampa o l’ulteriore riproduzione, anche parziale, della documentazione o dei documenti d’accompagnamento dei prodotti è consentita solo con l’esplicita autorizzazione da parte della Einhell Germany AG.

Con riserva di apportare modifiche tecniche.

Anl_TE_COL_18_27_Li_SPK13.indb 35 03.12.2024 11:28:32

12. Indicatori caricabatterie

Stato indicatori		Significato e interventi
LED rosso	**LED verde**	
Spento	Lampeggia	**Pronto all'esercizio** Il caricabatterie è collegato alla rete e pronto per l'uso, la batteria non è nel caricabatterie.
Acceso	Spento	**Ricarica** Il caricabatterie ricarica la batteria in esercizio di ricarica veloce. Per i relativi tempi di ricarica si veda direttamente sul caricabatterie. Avvertenza! In base alla carica residua della batteria i tempi di ricarica effettivi possono variare leggermente da quelli indicati.
Spento	Acceso	**La batteria è ricaricata e pronta per l'uso. (READY TO GO)** Poi l'apparecchio passa alla ricarica lenta fino a completare il processo. A tale scopo lasciate la batteria collegata al caricabatterie per altri 15 min. **Intervento:** Togliete la batteria dal caricabatterie. Staccate il caricabatterie dalla rete.
Lampeggia	Spento	**Regolatore di carica** Il caricabatterie si trova nella modalità di ricarica lenta. In questo modo la batteria viene ricaricata più lentamente per motivi di sicurezza e la ricarica richiede più tempo. Ciò può essere dovuto ai seguenti motivi: - La batteria non è stata ricaricata per molto tempo. - La temperatura della batteria non si trova nel range ideale. **Intervento:** Attendete la fine della ricarica, si può comunque continuare a ricaricare la batteria.
Lampeggia	Lampeggia	**Anomalia** La ricarica non è più possibile. La batteria è difettosa. **Intervento:** Una batteria difettosa non deve più venire ricaricata. Togliete la batteria dal caricabatterie.
Acceso	Acceso	**Anomalia termica** La batteria è troppo calda (per es. esposizione diretta al sole) o troppo fredda (al di sotto dei 0°C) **Intervento:** Togliete la batteria e tenetela per un giorno a temperatura ambiente (ca. 20°C).

Anl_TE_COL_18_27_Li_SPK13.indb 36 03.12.2024 11:28:33

I

Informazioni sul Servizio Assistenza

In tutti i Paesi indicati nel certificato di garanzia disponiamo di competenti partner per il Servizio Assistenza (per i relativi dati di contatto si veda il certificato di garanzia), che sono a vostra disposizione per tutte le richieste di assistenza come riparazione, fornitura di pezzi di ricambio e parti di usura o vendita di materiali di consumo.

Si deve tenere presente che le seguenti parti di questo prodotto sono soggette a un'usura naturale o dovuta all'uso ovvero che le seguenti parti sono necessarie come materiali di consumo.

Categoria	Esempio
Parti soggette ad usura *	Batteria
Materiale di consumo/parti di consumo *	
Parti mancanti	

* non necessariamente compreso tra gli elementi forniti!

In presenza di difetti o errori vi preghiamo di denunciare il caso sul sito internet www.Einhell-Service.com. Vi preghiamo di descrivere con precisione l'anomalia e a tal riguardo di rispondere in ogni caso alle seguenti domande:

- L'apparecchio ha già funzionato una volta o era difettoso fin dall'inizio?
- Avete notato qualcosa prima che si manifestasse il difetto (sintomo prima del difetto)?
- A vostro parere che cosa non funziona nell'apparecchio (sintomo principale)?
  Descrivete che cosa non funziona.

Anl_TE_COL_18_27_Li_SPK13.indb 37 03.12.2024 11:28:33

Fare!
Ved brug af el-værktøj er der visse sikkerhedsforanstaltninger, der skal respekteres for at undgå skader på personer og materiel. Læs derfor betjeningsvejledningen / sikkerhedsanvisningerne grundigt igennem. Opbevar betjeningsvejledningen et praktisk sted, så du altid kan tage den frem efter behov. Husk at lade betjeningsvejledningen / sikkerhedsanvisningerne følge med værktøjet, hvis du overdrager det til andre. Vi fraskriver os ethvert ansvar for skader på personer eller materiel, som måtte opstå som følge af, at anvisningerne i denne betjeningsvejledning, navnlig vedrørende sikkerhed, tilsidesættes.

Forklaring af de anvendte symboler (se billede 10)
1. **Fare!** – Betjeningsvejledningen skal læses for at minimere risikoen for personskade.
2. Markerer elektriske apparater, der har et hus med dobbeltisolering, hvorved de overholder beskyttelsesklasse II.

1. Sikkerhedsanvisninger

Relevante sikkerhedsanvisninger finder du i det medfølgende hæfte.
Advarsel!
Læs alle sikkerhedsanvisninger, anvisninger, illustrationer og tekniske data, som dette el-værktøj er udstyret med. Følges de efterfølgende anvisninger ikke, kan dette føre til elektrisk stød, brand og/eller alvorlige kvæstelser.
Alle sikkerhedsanvisninger og øvrige anvisninger skal opbevares for senere brug.

Dette produkt må betjenes af børn, der er fyldt 8 år eller ældre, og af personer med begrænsede fysiske eller sensoriske færdigheder eller af personer, der er psykisk ustabile eller ikke har nogen erfaring og kendskab til produktet, hvis de er under opsyn eller er blevet instrueret i en sikker brug af produktet og forstår de farer, der er forbundet med at arbejde med det. Børn må ikke bruge produktet som legetøj. Rengøring og brugervedligeholdelse må kun gennemføres af børn, hvis de er under opsyn.

Børn mellem 3 og 8 år må fylde og tømme køleapparatet.

2. Produktbeskrivelse og leveringsomfang

2.1 Produktbeskrivelse (billede 1/2)
1. Bæresele
2. Lomme med akkuholder
3. Lomme foran med tilbehør
4. Flaskeåbner
5. Bæregreb
6. Dæksel
7. Indstøbt greb
8. Kapacitetsregulering
9. Funktionskontakt
10. Kølefunktion
11. Varmefunktion
12. Akkukapacitetsvisning
13. Ventilationsgitter ventilator
14. Ventilationsgitter køleelement
15. Nettilslutningsbøsning
16. 12 V tilslutningsbøsning
17. Netledning
18. 12V tilslutningsledning

2.2 Leveringsomfang
Kontroller på grundlag af det beskrevne leveringsomfang, at varen er komplet. Hvis nogle dele mangler, bedes du senest inden 5 hverdage efter købet af varen henvende dig til vores servicecenter eller det sted, hvor du har købt varen, med forevisning af gyldig købskvittering. Vær her opmærksom på garantioversigten, der er indeholdt i serviceinformationerne bagest i vejledningen.
- Åbn pakken, og tag forsigtigt maskinen ud af emballagen.
- Fjern emballagematerialet samt emballage-/ og transportsikringer (hvis sådanne forefindes).
- Kontroller, at der ikke mangler noget.

Anl_TE_COL_18_27_Li_SPK13.indb 38 03.12.2024 11:28:33

- Kontroller maskine og tilbehør for transportskader.
- Opbevar så vidt muligt emballagen indtil garantiperiodens udløb.

Fare!
Maskinen og emballagematerialet er ikke legetøj! Børn må ikke lege med plastikposer, folier og smådele! Fare for indtagelse og kvælning!

- Køleboks med bærerem
- Nettilslutningsledning (i den forreste lomme)
- 12 V tilslutningsledning (i den forreste lomme)
- Original betjeningsvejledning
- Sikkerhedsanvisninger

3. Formålsbestemt anvendelse

Køleboksen er beregnet til at køle emballerede fødevarer og drikkevarer eller til at holde dem varme. De anvendes til privat brug på campingpladser, i personvogne eller til lignende formål ved omgivelsestemperaturer fra 16 °C til 32 °C.

Køleboksen kan ifm. 220-240 V (i det følgende 230V) ~ 50 Hz forbindes med en netstikdåse, med en 12 V bil-stikdåse (f.eks. cigarettænder) eller med en Einhell 18 V Power X-Change akku.

Dette køleapparat må ikke bruges som et indbygningsapparat. Produktet må ikke udsættes for regn. Produktet må ikke bruges til at sidde på eller til at lægge genstande fra på.

Læs og overhold de specifikke forskrifter og love, der gælder i det pågældende land.

Produktet må kun anvendes i overensstemmelse med det tiltænkte formål. Enhver anden form for anvendelse er ikke tilladt. Vi fraskriver os ethvert ansvar for skader, det være sig på personer eller materiel, der måtte opstå som følge af, at produktet ikke er blevet anvendt korrekt. Dette er alene brugerens/ejerens ansvar.

Bemærk, at vore produkter ikke er konstrueret til erhvervsmæssig, håndværksmæssig eller industriel brug. Vi fraskriver os ethvert ansvar, såfremt produktet anvendes i erhvervsmæssigt, håndværksmæssigt, industrielt eller lignende øjemed.

4. Tekniske data

Spænding: .....220-240 V ~ 50Hz
Energiforbrug køle/varme: ..... 55 W / 50 W
Spænding: .....18 V d.c.
Energiforbrug køle/varme: ..... 55 W / 50 W
Spænding: .....12 V d.c
Energiforbrug køle/varme: ..... 48 W / 42 W
Finsikring: ..... 6,3 A
Beskyttelsesklasse: .....II / ⧈
Beholderindhold brutto: ..... 27 L
Energiforbrug: 0,164 kWh/24h
Varmesystemtemperatur: ..... 17 °C
Klimaklasse: .....N
Omgivelsestemperaturområde: .....16 °C – 32 °C
Luftlydemissioner: .....26 dB(A) re 1 pW
Isolering / Blähglas: ..... EPS / cyclopentan
Mål (HxBxD): .....466x430x316 mm
Vægt: .....6,0 kg

Yderligere informationer om denne model findes på internettet i EU-produktdatabanken EPREL under https://eprel.ec.europa.eu. Modelkoden, der kræves for at kunne søge efter modellen, findes på typeskiltet eller i den første linje på EU-energietiketten.

Pas på!
Produktet leveres uden akkumulatorbatterier og uden ladeaggregat og må kun bruges sammen med Li-Ion akkumulatorbatterierne fra Power X-Change serien!

Li-Ion akkumulatorbatterierne fra Power X-Change serien må kun lades med Power X-Charger.

5. Inden ibrugtagning

- Kontroller køleboksen for beskadigelser. En beskadiget køleboks må ikke tages i bruges.
- Af hygiejniske grunde skal køleboksen rengøres, før den tages i brug første gang. Læs og overhold hertil kapitel „8.1 Rengøring“.

5.1 Montering af akkumulatorbatteri (fig. 3-4)
Træk lommen på siden „Power Supply“ (billede 1 / pos. 2) fremad, åbn lynlåsen og skub akkuen ind i den passende akkuholder (pos. D). Kontroller, at anslagsknappen (pos. C) falder i hak! Luk lynlåsen på lommen.

Anl_TE_COL_18_27_Li_SPK13.indb 39 03.12.2024 11:28:33

Akkumulatorbatteriet afmonteres tilsvarende i modsat rækkefølge!

5.2 Opladning af Li-akku-pack (billede 4/5)

1. Træk akku-pakken ud af akkuholderen ved at trykke på anslagsknappen (c) ned.
2. Kontrollér, at netspændingen, som står anført på mærkepladen, svarer til den forhåndenværende netspænding. Sæt stikket til ladeaggregatet i stikkontakten. Den grønne lysdiode begynder at blinke.
3. Skub akkumulatorbatteriet fast på ladeaggregatet.

Under punkt „Visning på ladeaggregat“ findes en oversigt over LED-visningernes betydning.

5.3 Akkumulatorbatteri-kapacitetsindikator (fig. 6)

Tryk på kontakten til akkumulatorbatteri-kapacitetsindikator (e). Akkumulatorbatteri-kapacitetsindikatoren (d) indikerer akkumulatorbatteriets ladetilstand ved hjælp af 3 LED-lamper.

Alle 3 LED‘er lyser:
Akkuen er fuldt opladet.

2 eller 1 LED(‚er) lyser
Akkubatteriet råder over tilstrækkelig restkapacitet.

1 LED blinker:
Akkubatteriet er afladt; oplad akkubatteriet.

Alle LED-lamper blinker:
Akkumulatorbatteriets temperatur er underskredet. Fjern akkumulatorbatteriet fra produktet og lad akkumulatorbatteriet hvile en dag ved stuetemperatur. Fremkommer fejlen igen, er akkumulatorbatteriet meget afladet og defekt. Fjern akkumulatorbatteriet fra produktet. Et defekt akkumulatorbatteri må ikke længere bruges og oplades.

Hvis det ikke er muligt at oplade akku-pack‘en, skal du kontrollere,

- om der er netspænding i stikkontakten.
- om forbindelsen til ladekontakterne på ladeaggregatet er i orden.

Hvis det stadigvæk ikke er muligt at oplade akku-pack‘en, bedes du indsende

- ladeaggregatet
- samt akku-pack‘en

til vores kundeservice.

Kontakt vores kundeservice eller den forretning, hvor du har købt produktet, hvis du har brug for at vide, hvordan produktet sendes korrekt.

Ved forsendelse og bortskaffelse af akkumulatorbatterier og akkumaskine skal disse indpakkes særskilt i en plastikpose , for at undgå kortslutning og brand!

Sørg for at genoplade akku-pack‘en i god tid for at sikre en lang levetid. Genopladning skal under alle omstændigheder ske, når du kan konstatere, at maskinens ydelse er aftagende. Undgå, at akkupack‘en aflades helt. Det vil ødelægge akkupack‘en!

5.4 Påfyldning af køleboks
VÆR FORSIGTIG – fare for helbredsskader!
Overhold følgende instruktioner for at undgå tilsmudsning af fødevarerne:

- Holdes døren åben i længere tid, kan temperaturen stige betydeligt i produktets rum.
- Rengør regelmæssigt fladerne, der kommer i berøring med fødevarerne.
- Råt kød og fisk skal opbevares i egnede beholdere, så de ikke kommer i berøring med andre fødevarer eller drypper på dem.
- Hvis køle-/fryseenheden står tom i længere tid, skal produktet slukkes, afrimes, rengøres og tørres af, og låget skal forblive åbent for at undgå mug.

Stil køleboksen på et fast underlag (f.eks. gulv). Anbring bæregrebet (billede 1 / pos. 5) foran og åbn låget (billede 1 / pos. 6). Bæregrebet kan anbringes under låget, så låget holdes åbnet, når fødevarer/drikkevarer lægges ned i køleboksen (billede 7). Skillegitteret (billede 7 / pos. E) kan bruges til at skille fødevarer fra hinanden. Luk låget og tryk bæregrebet bagud.
Låget kan kun åbnes, hvis bæregrebet anbringes foran.

5.5 Køleboks transporteres
Køleboksen kan transporteres med bæreremmen (billede 1 / pos. 1) eller med bæregrebet (billede 1 / pos. 5).

5.6 Flaskeåbner
På forsiden af køleboksen findes der en flaskeåbner (billede 1 / pos. 4) til flasker med propper.

Anl_TE_COL_18_27_Li_SPK13.indb 40 03.12.2024 11:28:34

5.7 Lommer på yderside
Den venstre og forreste lomme fungerer som yderligere opbevaringsrum og kan f.eks. bruges til at opbevare akkuer.

6. Betjening

6.1 „Mode“ kontakt (billede 8)
Afkøling
Stil funktionskontakten „Mode“ (pos. 9) til venstre (pos. 10) for at køle indholdet.

Holde varm
Stil funktionskontakten „Mode“ (pos. 9) til højre (pos. 11) for at holde indholdet varmt.

Pas på! Sluk for produktet i 30 minutter, før funktionen ændres.

6.2 Drift
Stil køleboksen på et fast underlag (gulv). Tildæk ikke ventilationsgitteret.

Køleboksen har en prioritering 230 V -> 12 V -> 18 V Power X-Change akku. Produktet kan f.eks. bruges med 230 V, samtidigt med at en 18 V akku er sat i. Afbrydes produktet fra 230 V netstikdåsen, skifter produktet automatisk til akkudrift efter ca. 10 sekunder. Forbindes produktet med 230 V igen, kører produktet med netdrift igen. Dette fungerer også med 12 V drift.

6.2.1 Netdrift (230 V ~ 50 Hz)
Tag nettilslutningsledningen (billede 2 / pos. 17) ud af den forreste lomme og forbind den med AC 220-240 V bøsningen (billede 2 / pos. 15) bag på køleboksen. Drej kapacitetsreguleringen (billede 8 / pos. 8) i den ønskede position.

6.2.2 12 V – drift
Bemærk:
- En beskyttelse, som forhindrer bilens batteri mod afladning, er integreret i køleboksen.
- I nogle køretøjer skal tændingen tændes, så køleboksen forsynes med strøm.
- Er motoren slukket, henter den tændte køleboks strøm fra køretøjets batteri og aflader dette. Er batterispændingen for lav, kan motoren ikke startes.

Tag 12 V tilslutningsledningen (billede 2 / pos. 18) ud af den forreste lomme og forbind den med DC 12 V bøsningen (billede 2 / pos. 16) bag på køleboksen. Drej kapacitetsreguleringen (billede 8 / pos. 8) i den ønskede position.

6.2.3 18 V – drift
Skub Power X-Change akkuen ind i akkuholderen, som vist under „Montering af akkumulatorbatteri“. Drej kapacitetsreguleringen (billede 8 / pos. 8) i den ønskede position.

Akkukapacitetsvisning på køleboks
Akku-kapacitetsvisningen (billede 8 / pos. 12) indikerer akkumulatorbatteriets ladetilstand vha. af 3 LED-lamper.

Alle 3 LED-lamper lyser
Akkumulatorbatteriet er fuldt opladet.

2 LED-lamper eller 1 LED-lampe lyser
Akkumulatorbatteriet råder over tilstrækkelig restkapacitet.

1 LED blinker
Akkumulatorbatteriet er afladet; oplad akkumulatorbatteriet.

6.3 Kapacitetsregulering (billede 8 / pos. 8)
Bemærk: Kapacitetsreguleringen klikker hørbart, så snart køleboksen er tændt eller slukket.

a) Position „OFF“ – køleboksen er slukket.
b) Position „ECO“ – køleboksen forbruger lidt energi (minimal køle- og varmeydelse).
c) Position „MAX“ – køleboksen forbruger den meste energi (maksimal køle- og varmeydelse).

Højere køle- og varmeydelse – drej kapacitetsregulering hen mod „MAX“
Lavere køle- og varmeydelse – drej kapacitetsregulering hen mod „ECO“

I køledriften kan der nås en maksimal 20 °C lavere indvendig temperatur i forhold til omgivelsestemperaturen (25 °C) .
I varmefunktionen kan der nås en maksimal indvendig temperatur på 55°C +/-5°C (ved 25°C omgivelsestemperatur).

6.4 Energisparetips
- Stil ikke køleboksen ud i solen, når boksen køler.
- Brug gængse, frossede køleakkuer til yderligere eller hurtigere køling.
- Læg kun forkølede fødevarer og drikkevarer i køleboksen, når den køler.

Anl_TE_COL_18_27_Li_SPK13.indb 41 03.12.2024 11:28:34

- Holdes låget åbent i længere tid, kan temperaturen stige betydeligt inde i rummet.
- Afkøl først varme madvarer og drikkevarer, før de stilles i køleboksen.
- Efter længere driftstid kan køleydelsen for det meste reduceres.

7. Udskiftning af netledning

Fare!
Beskadiges nettilslutningsledningen til dette produkt, skal den erstattes for at undgå fare.

8. Rengøring, vedligeholdelse og bestilling af reservedele

Fare!
Træk netstikket til nettilslutningsledningen, stikket til 12 V – tilslutningsledningen og akkuen ud, før rengøringsarbejde gennemføres.

8.1 Rengøring
- Rengør den indvendige side af køleboksen med opvaskemiddel og rent vand. Tør den indvendige side af køleboksen godt.

8.2 Udskiftning af sikring 12 V-stik (billede 9).
Skift sikringen (T 6,3 A) i 12 V-tilslutningsstikket, hvis den er defekt. Skru stikspidsen af og erstat den defekte sikring med en sikring af samme type. Skru stikspidsen på igen.

8.3 Vedligeholdelse
Der findes ikke yderligere dele, som skal vedligeholdes inde i maskinen.

8.4 Reservedelsbestilling:
Ved bestilling af reservedele bedes følgende oplyst:
- Produktets typebetegnelse
- Produktets varenummer
- Produktets identnummer
- Nummeret på den ønskede reservedel

Aktuelle priser og øvrig information findes på www.Einhell-Service.com

Reservedele til dette produkt fås i mindst 10 år fra produktionsdato.

9. Bortskaffelse og genanvendelse

Produktet leveres indpakket for at undgå transportskader. Emballagen består af råmaterialer og kan genanvendes eller indleveres på genbrugsstation. Produktet og dets tilbehør består af forskelligartede materialer, f.eks. metal og plast. Defekte produkter må ikke smides ud som almindeligt husholdningsaffald. For at sikre en fagmæssig korrekt bortskaffelse skal produktet indleveres på et affaldsdepot. Hvis du ikke har kendskab til lokalt affaldsdepot, så kontakt din kommune.

10. Opbevaring

Tøm køleboksen og fjern nettilslutningsledningen, 12 V – tilslutningsledningen og akkuen. Opbevar tilslutningsledningen i den forreste lomme. Rengør og tør produktet som beskrevet ovenfor og sørg for, at låget er åbnet for at undgå mug. Dette gøres bedst ved at anbringe bæregrebet mod låget.

Træk akkumulatorbatteriet/akkumulatorbatterierne af. Produktet og dets tilbehør skal opbevares på et mørkt, tørt og frostfrit sted uden for børns rækkevidde. Den optimale lagertemperatur ligger mellem 5 og 30 °C. Opbevar el-værktøjet i den originale emballage. Fjern akkuen fra produktet, hvis det opbevares i længere tid.

11. Driftsforstyrrelser

Køleboksen viser ingen funktion

A) Netdrift (220-240 V ~ 50 Hz)
Kontroller, om netstikket er sat rigtigt i netstikdåsen, og om der er spænding på netstikdåsen.

B) 12 V drift
- Kontroller, om 12 V tilslutningsstikket er sat rigtigt i 12 V bøsningen, og om der er spænding på 12 V bøsningen.
- Kontroller, om sikringen 12 V-tilslutningsstikket er defekt. Sikringen skal skiftes iht. forklaringen i kapitel „8.2 Sikringsskift 12 V-stik“.

C) Akku-drift
- Kontroller, om akkuen er tom. Oplad akkuen.

Anl_TE_COL_18_27_Li_SPK13.indb 42 03.12.2024 11:28:34

12. Visning på ladeaggregat

Visningsstatus		Betydning og påkrævet handling
Rød lysdiode	**Grøn lysdiode**	
Slukket	Blinker	**Standby-modus** Ladeaggregatet er forbundet med nettet og klar til drift, akkumulatorbatteriet er ikke i ladeaggregatet
Tændt	Slukket	**Opladning** Ladeaggregatet lader akkumulatorbatteriet op i hurtigladningsmodus. De pågældende ladetider findes direkte på ladeaggregatet. Bemærk! De faktiske ladetider kan afvige noget fra de angivede ladetider afhængigt af den eksisterende akkuladning.
Slukket	Tændt	**Akkumulatorbatteriet er opladt og klar til brug. (READY TO GO)** Herefter skiftes til skånende opladning, indtil fuldstændig opladning er nået. Lad hertil akkumulatorbatteriet blive ca. 15 min. længere på ladeaggregatet. **Påkrævet handling:** Tag akkumulatorbatteriet ud af ladeaggregatet. Afbryd ladeaggregatet fra strømforsyningsnettet.
Blinker	Slukket	**Tilpasningsopladning** Ladeaggregatet befinder sig i funktionen for skånsom opladning. Her oplades akkumulatorbatteriet af sikkerhedsgrunde langsommere og skal bruge mere tid. Det kan have følgende årsager: - Akkumulatorbatteriet er ikke blevet opladet i meget lang tid. - Akkumulatorbatteriets temperatur ligger ikke i det ideelle område. **Påkrævet handling:** Vent, indtil ladeprocessen er færdig, akkumulatorbatteriet kan stadigvæk oplades.
Blinker	Blinker	**Fejl** Opladning er ikke længere mulig. Akkumulatorbatteriet er defekt. **Påkrævet handling:** Et defekt akkumulatorbatteri må ikke længere oplades. Tag akkumulatorbatteriet ud af ladeaggregatet.
Tændt	Tændt	**Temperaturfejl** Akkumulatorbatteriet er for varmt (f.eks. direkte solindfald) eller for koldt (under 0° C). **Påkrævet handling:** Tag batteriet ud, og opbevar det 1 dag ved stuetemperatur (ca. 20° C).

Anl_TE_COL_18_27_Li_SPK13.indb 43 03.12.2024 11:28:35

Bortskaffelse



El-værktøj, akku, tilbehør og emballage skal genbruges på en miljøvenlig måde.

Smid ikke el-værktøj og akkuer/batterier ud sammen med det almindelige husholdningsaffald!

Gælder kun i EU lande:
Iht. det europæiske direktiv 2006/66/EF samt 2012/19/EU om affald fra elektrisk og elektronisk udstyr og de nationale bestemmelser, der er baseret herpå, skal kasserede el-værktøjer, samt defekte eller opbrugte akkuer/batterier indsamles separat og genbruges iht. gældende miljøforskrifter.
Ved forkert bortskaffelse kan elektrisk og elektronisk affald have skadelige virkninger på miljøet og menneskers sundhed på grund af den mulige tilstedeværelse af farlige stoffer.

Genoptryk eller anden kopiering af dokumentation og følgedokumenter til produkter, også i uddrag, er kun tilladt med udtrykkelig tilladelse fra Einhell Germany AG.

Ret til tekniske ændringer forbeholdes.

Anl_TE_COL_18_27_Li_SPK13.indb 44 03.12.2024 11:28:35

Serviceinformationer

I alle lande, der er nævnt i garantibeviset, råder vi over kompetente servicepartnere, hvis kontaktdata fremgår af garantibeviset. De står til din rådighed i forbindelse med enhver form for service som f.eks. reparation, anskaffelse af reservedele og sliddele eller køb af forbrugsmaterialer.

Vær opmærksom på, at følgende dele på produktet slides som følge af brug eller udsættes for naturligt slid resp. at følgende dele anses som forbrugsmaterialer.

Kategori	Eksempel
Sliddele*	Akku
Forbrugsmateriale/ forbrugsdele*	
Manglende dele	

* er ikke nødvendigvis indeholdt i leveringsomfanget!

Konstateres mangler eller fejl, bedes du melde fejlen på internettet under www.Einhell-Service.com. Det er vigtigt at beskrive fejlen så nøjagtigt som muligt og i hvert fald besvare følgende spørgsmål:

- Har produktet fungeret, eller var det defekt fra begyndelsen?
- Har du bemærket noget usædvandligt, inden defekten opstod (symptom før defekt)?
- Hvilken fejlfunktion mener du, at produktet er berørt af (hovedsymptom)?
  Beskriv venligst fejlfunktionen.

Anl_TE_COL_18_27_Li_SPK13.indb 45 03.12.2024 11:28:35

Fara!
Innan maskinen kan användas måste särskilda säkerhetsanvisningar beaktas för att förhindra olyckor och skador. Läs därför noggrant igenom denna bruksanvisning och dessa säkerhetsanvisningar. Förvara dem på ett säkert ställe så att du alltid kan hitta önskad information. Om maskinen ska överlåtas till andra personer måste även denna bruksanvisning och dessa säkerhetsanvisningar medfölja. Vi övertar inget ansvar för olyckor eller skador som har uppstått om denna bruksanvisning eller säkerhetsanvisningarna åsidosätts.

Förklaring av symbolerna som används (se bild 10)
1. Fara! - Läs igenom bruksanvisningen för att sänka risken för skador.
2. Markerar elektriska utrustningar som har dubbelt skyddsisolerad kåpa och därmed motsvarar skyddsklass II.

1. Säkerhetsanvisningar

Gällande säkerhetsanvisningar finns i det bifogade häftet.
Varning!
Läs igenom alla säkerhetsanvisningar, instruktioner, bilder och tekniska data som finns på detta elverktyg. Om nedanstående instruktioner inte beaktas finns det risk för elektriska slag, brand eller allvarliga personskador.
Spara på alla säkerhetsanvisningar och instruktioner för framtida bruk.

Denna kylbox kan användas av barn från 8 års ålder samt av personer med begränsade fysiska, sensoriska eller mentala förmågor eller som saknar erfarenhet och kunskap, under förutsättning att de hålls under uppsikt eller har instruerats om säker användning av kylboxen och förstår vilka faror som kan uppstå. Barn får inte leka med pumpen. Barn får endast rengöra och underhålla apparaten under uppsikt.

Barn mellan 3 och 8 år får fylla på och tömma kylboxen.

2. Beskrivning av maskinen samt leveransomfattning

2.1 Beskrivning av kylboxen (bild 1/2)
1. Skulderbälte
2. Ficka för batteriförvaring
3. Ficka framtill för tillbehör
4. Kapsylöppnare
5. Bärhandtag
6. Lock
7. Infällt handtag
8. Effektreglering
9. Funktionsbrytare
10. Kylfunktion
11. Varmhållningsfunktion
12. Kapacitetsindikering för batteri
13. Ventilationsgaller för fläkt
14. Ventilationsgaller för kylelement
15. Uttag för nätanslutning
16. 12 V-uttag
17. Nätkabel
18. 12 V-anslutningsledning

2.2 Leveransomfattning
Kontrollera att produkten är komplett med hjälp av beskrivningen av leveransen. Om delar saknas vill vi be dig ta kontakt med vårt servicecenter eller butiken där du köpte produkten inom fem dagar efter att du köpte artikeln. Tänk på att du måste visa upp ett giltigt kvitto. Beakta även garantitabellen i serviceinformationen i slutet av bruksanvisningen.
- Öppna förpackningen och ta försiktigt ut produkten ur förpackningen.
- Ta bort förpackningsmaterialet samt förpacknings- och transportsäkringar (om förhanden).
- Kontrollera att leveransen är komplett.
- Kontrollera om produkten eller tillbehörsdelarna har skadats i transporten.
- Spara om möjligt på förpackningen tills garantitiden har gått ut.

Fara!
Produkten och förpackningsmaterialet är ingen leksak! Barn får inte leka med plastpåsar, folie eller smådelar! Risk för att barn sväljer delar och kvävs!

Anl_TE_COL_18_27_Li_SPK13.indb 46 03.12.2024 11:28:35

- Kylbox med skulderbälte
- Nätkabel (i fickan framtill)
- 12 V-anslutningsledning (i fickan framtill)
- Original-bruksanvisning
- Säkerhetsanvisningar

3. Ändamålsenlig användning

Kylboxen är avsedd för att kyla eller varmhålla förpackade livsmedel och drycker. Den används till privat bruk för camping, i en personbil eller i liknande användningsområden vid omgivningstemperaturer från 16 °C till 32 °C.

Kylboxen kan drivas med 220-240 V (230 V anges i texten nedan) ~ 50 Hz från ett stickuttag, med ett 12 V-stickuttag i en personbil (t.ex. cigarettuttag) eller med ett Einhell 18 V Power X-Change batteri.

Denna kylbox är inte avsedd för att byggas in. Utsätt inte kylboxen för regn. Kylboxen får inte användas som sittmöbel eller förvaringsplats.

Beakta specifika föreskrifter och lagar som gäller i varje användningsland.

Maskinen får endast användas till sitt avsedda ändamål. Användningar som sträcker sig utöver detta användningsområde är ej ändamålsenliga. För materialskador eller personskador som resulterar av sådan användning ansvarar användaren/operatören själv. Tillverkaren påtar sig inget ansvar.

Tänk på att våra produkter endast får användas till ändamålsenligt syfte och inte har konstruerats för yrkesmässig, hantverksmässig eller industriell användning. Vi ger därför ingen garanti om produkten ska användas inom yrkesmässiga, hantverksmässiga eller industriella verksamheter eller vid liknande aktiviteter.

4. Tekniska data

Spänning ..... 220-240 V ~ 50 Hz
Energiförbrukning kylning/varmhållning .....
..... 55 W / 50 W
Spänning ..... 18 V DC
Energiförbrukning kylning/varmhållning: .....
..... 55 W / 50 W
Spänning ..... 12 V DC
Energiförbrukning kylning/varmhållning .....
..... 48 W / 42 W
Finsäkring ..... 6,3 A
Skyddsklass ..... II / ⧈
Behållarens volym brutto ..... 27 liter
Energiförbrukning ..... 0,164 kWh/24 h
Dimensioneringstemperatur ..... 17 °C
Klimatklass ..... N
Omgivningstemperaturområde ..... 16 °C – 32 °C
Luftburet buller ..... 26 dB(A) re 1 pW
Isolering / expanderat glasgranulat .....
..... EPS / cyklopentan
Mått (HxBxD) ..... 466x430x316 mm
Vikt ..... 6,0 kg

Mer information om din modell finns på nätet i EU-produktdatabasen EPREL på https://eprel.ec.europa.eu. Modellkoden som behövs för att söka efter en modell finns på märkskylten eller på första raden på EU-energidekalen.

Obs!
Kylboxen levereras utan batterier och utan laddare. Tänk på att kylboxen endast får användas med Li-jon-batterier från serien Power X-Change!

Li-jon-batterierna i serien Power X-Change får endast laddas med Power X-laddaren.

5. Före användning

- Kontrollera om kylboxen är skadad. Om kylboxen är skadad får den inte användas.
- Av hygieniska skäl ska kylboxen rengöras innan den används för första gången. Beakta då kapitel ”8.1 Rengöring”.

5.1 Montera batteriet (bild 3- 4)

Dra fram fickan ”Power Supply” på sidan (bild 1 / pos. 2), öppna blixtlåset och skjut in batteriet i batterifästet (pos. D). Kontrollera att spärrknappen (pos. C) verkligen snäpper in! Stäng till fickans blixtlås.
Batteriet kan tas ut i omvänd följd.

5.2 Ladda Li-batteripaketet (bild 4/5)

1. Dra ut batteripaketet ur batterifästet samtidigt som spärrknappen (c) trycks ned.
2. Kontrollera att nätspänningen som anges på märkskylten stämmer överens med nätspänningen i vägguttaget. Anslut laddarens stickkontakt till vägguttaget. Den gröna lampan

Anl_TE_COL_18_27_Li_SPK13.indb 47 03.12.2024 11:28:36

börjar blinka.
3. Skjut fast det laddbara batteriet på laddaren.

Under punkten „Lampor på laddaren“ finns en tabell som förklarar vad de olika lamporna på laddaren betyder.

5.3 Kapacitetsindikering för batteriet (bild 6)
Tryck på knappen (e) för kapacitetsindikering för batteriet. Kapacitetsindikeringen (d) visar batteriets laddningsnivå med tre lysdioder.

Alla tre lysdioder är tända
Batteriet är fulladdat.

2 eller 1 lysdioder är tända
Batteriet har tillräcklig restkapacitet.

1 lysdiod blinkar
Batteriet är tomt och måste laddas.

Alla lysdioder blinkar
Batteriets temperatur har underskridits. Dra av batteriet från maskinen och låt det svalna i rumstemperatur i en dag. Om felet fortfarande indikeras har batteriet djupurladdats och är därmed defekt. Dra av batteriet från maskinen. Du får inte längre använda eller försöka ladda ett defekt batteri.

Om batteripaketet inte kan laddas måste du kontrollera
- att nätspänning finns i vägguttaget.
- att det finns fullgod kontakt vid laddningskontakterna i laddaren.

Om batteripaketet fortfarande inte kan laddas måste du lämna in
- laddaren
- och batteripaketet

till vår kundtjänstavdelning.

För en professionell returnering vill vi be dig att kontakta vår kundtjänst eller butiken där du köpte produkten.

När du returnerar eller avfallshanterar batterier eller batteridrivna produkter, måste du se till att dessa förpackas separat i plastpåsar för att undvika kortslutningar eller brand!

För att batteripaketets livslängd ska bli så lång som möjligt måste du alltid ladda det i god tid. Detta är alltid nödvändigt om du märker att kylboxens prestanda börjar försvagas. Se till att batteripaketet aldrig laddas ur helt. Detta leder till att batteripaketet förstörs!

5.4 Fylla på kylboxen
OBS! - Risk för hälsoskador!
Beakta följande instruktioner för att undvika att livsmedel förorenas:
- Om luckan hålls öppen under en längre tid kan temperaturen i kylboxens fack stiga markant.
- Rengör regelbundet facken som kommer i beröring med livsmedel.
- Förvara rått kött och rå fisk i lämpliga behållare så att de inte kommer i kontakt med andra livsmedel eller droppar på dessa.
- Om kylboxen står tom om under längre tid ska den slås ifrån, frostas av, rengöras och torkas ur. Låt därefter locket stå öppet så att inget mögel bildas.

Ställ kylboxen på ett fast underlag (t.ex. ett golv). Fäll fram bärhandtaget (bild 1 / pos. 5) och öppna därefter locket (bild 1 / pos. 6). För att hålla locket i öppet skick när livsmedel/drycker läggs in i kylboxen kan bärhandtaget vinklas in mot locket (bild 7). Skiljegallret (bild 7 / pos. E) kan användas för att skilja olika slags livsmedel åt. Stäng locket och fäll bärhandtaget bakåt.
Locket kan endast öppnas om bärhandtaget har fällts fram.

5.5 Transportera kylboxen
Kylboxen kan transporteras med skulderbältet (bild 1 / pos. 1) eller med bärhandtaget (bild 1 / pos. 5).

5.6 Kapsylöppnare
På framsidan av kylboxen finns en kapsylöppnare (bild 1 / pos. 4) för flaskor med kapsyler.

5.7 Fickor på utsidan
Fickorna till vänster och framtill används som extra förvaringsplats och kan t.ex. användas till batterierna.

6. Använda fläkten

6.1 ”Mode” strömbrytare (bild 8)
Kylning
Ställ funktionsbrytaren ”Mode” (pos. 9) till vänster (pos. 10) för att kyla innehållet.

Anl_TE_COL_18_27_Li_SPK13.indb 48 03.12.2024 11:28:36

Varmhållning
Ställ funktionsbrytaren ”Mode” (pos. 9) till höger (pos. 11) för att varmhålla innehållet.

Obs! Kylboxen ska ha varit frånslagen i 30 minuter innan funktionen ändras.

6.2 Använda kylboxen
Ställ kylboxen på ett fast underlag (marken). Se till att ventilationsgallret är fritt.

Kylboxen har en prioritetsbrytare 230 V -> 12 V -> 18 V Power X-Change batteri. Du kan t.ex. driva kylboxen med 230 V och samtidigt ha ett 18 V-batteri isatt. Om du kopplar ifrån kylboxen från 230 V stickuttaget, kommer kylboxen att koppla om automatiskt till batteridrift efter ca 10 sekunder. Om du ansluter kylboxen till 230 V igen, kommer kylboxen att koppla om till nätdrift. Detta fungerar även vid drift med 12 V.

6.2.1 Nätdrift (230 V ~ 50 Hz)
Ta ut nätkabeln (bild 2 / pos. 17) ur den främre fickan och anslut till AC 220 – 240 V-uttaget (bild 2 / pos. 15) på baksidan av kylboxen. Vrid effektregleringen (bild 8 / pos. 8) till avsett läge.

6.2.2 12 V - drift
Märk:
- Ett djupurladdningsskydd för fordonsbatteriet är integrerat i kylboxen.
- Vid vissa fordon ska tändningen slås på för att kylboxen ska matas med ström.
- När motorn har slagits ifrån tar den påslagna kylboxen ström från fordonsbatteriet som då laddas ur. Om batterispänningen är för låg kan motorn inte längre startas.

Ta ut 12 V-anslutningsledningen (bild 2 / pos. 18) ur den främre fickan och anslut till DC 12 V-uttaget (bild 2 / pos. 16) på baksidan av kylboxen. Vrid effektregleringen (bild 8 / pos. 8) till avsett läge.

6.2.3 18 V - drift
Skjut in Power X-Change-batteriet i batterifästet enligt beskrivningen under ”Montera batteriet”. Vrid effektregleringen (bild 8 / pos. 8) till avsett läge.

Kapacitetsindikering för batteriet på kylboxen
Kapacitetsindikeringen (bild 8/pos. 12) visar batteriets laddningsnivå med tre lysdioder.

Alla 3 lampor är tända
Batteriet är fulladdat.

2 lampor eller 1 lampa är tänd
Batteriet har tillräcklig restkapacitet.

1 lampa blinkar
Batteriet är tomt och måste laddas.

6.3 Effektreglering (bild 8 / pos. 8)
Märk: Effektregleringen klickar hörbart när kylboxen slås på resp. ifrån.

a) Läge ”OFF” - kylboxen har slagits ifrån.
b) Läge ”ECO” - kylboxen förbrukar mindre energi (minimal kyl- resp. värmeprestanda).
c) Läge ”MAX” - kylboxen förbrukar mest energi (maximal kyl- resp. värmeprestanda).

Högre kyl- resp. värmeprestanda – vrid effektregleringen i riktning ”MAX”.
Lägre kyl- resp. värmeprestanda – vrid effektregleringen i riktning ”ECO”.

I kyldrift kan en innertemperatur uppnås som är maximalt 20 °C lägre än omgivningstemperaturen (25 °C).
I varmhållningsdrift kan en maximal innertemperatur på 55 °C +/-5 °C uppnås (vid 25 °C omgivningstemperatur).

6.4 Energispartips
- Ställ inte kylboxen i solen när den kör i kyldrift.
- Använd konventionella frysta kylklampar för extra eller snabbare kylning.
- Lägg endast ner förkylda livsmedel och drycker i kylboxen.
- Om luckan hålls öppen under en längre tid kan temperaturen i kylboxens inre stiga markant.
- Varm mat och varma drycker ska först svalna så att de kan hållas kylda i kylboxen.
- Efter längre drifttid kan kylprestandan i de flesta fall reduceras.

7. Byta ut nätkabeln

Fara!
Om nätkabeln till kylboxen skadas måste den bytas ut för att undvika faror.

Anl_TE_COL_18_27_Li_SPK13.indb 49 03.12.2024 11:28:36

8. Rengöring, underhåll och reservdelsbeställning

Fara!
Dra ut stickkontakten, kontakten för 12 V-anslutningsledningen och batteriet inför alla rengöringsarbeten.

8.1 Rengöring
- Rengör kylboxens inre med diskmedel och klart vatten. Låt kylboxens inre torka ordentligt.

8.2 Byta säkring i 12 V-stickproppen (bild 9)
Byt ut säkringen som ligger i 12 V-stickproppen (T 6,3 A) om den är defekt. Skruva av spetsen från proppen och byt ut den defekta säkringen mot en ny säkring av samma typ. Skruva fast spetsen på proppen igen.

8.3 Underhåll
I maskinens inre finns inga delar som kräver underhåll.

8.4 Reservdelsbeställning
Lämna följande uppgifter vid beställning av reservdelar:
- Maskintyp
- Maskinens artikel-nr.
- Maskinens ident-nr.
- Reservdelsnummer för erforderlig reservdel

Aktuella priser och ytterligare information finns på www.Einhell-Service.com

Reservdelar är tillgängliga för denna kylbox i minst 10 år efter produktionsdatum.

9. Skrotning och återvinning

Produkten ligger i en förpackning som fungerar som skydd mot transportskador. Denna förpackning består av olika material som kan återvinnas. Lämna in förpackningen till ett insamlingsställe för återvinning. Produkten och dess tillbehör består av olika material som t ex metaller och plaster. Defekta produkter får inte kastas i hushållssoporna. Lämna in produkten till ett insamlingsställe i din kommun för professionell avfallshantering. Hör efter med din kommun om du inte vet var närmsta insamlingsställe finns.

10. Förvaring

Töm kylboxen och ta bort nätkabeln, 12 V-anslutningsledningen och batteriet. Förvara anslutningsledningarna i fickan framtill. Rengör kylboxen enligt beskrivningen ovan, torka ur och låt locket stå öppet så mögel inte bildas. Du kan vinkla bärhandtaget mot locket.

Dra ut batteriet (batterierna). Förvara kylboxen och dess tillbehör på en mörk, torr och frostfri plats samt utom räckhåll för barn. Den bästa förvaringstemperaturen är mellan 5 °C och 30 °C. Förvara kylboxen i originalförpackningen. Vid längre tids förvaring ska batteriet tas ut ur kylboxen.

11. Störningar

Kylboxen visar ingen funktion

A) Nätdrift (220-240 V ~ 50 Hz)
Kontrollera att stickkontakten har satts in rätt i stickuttaget och att uttaget har spänning.

B) 12 V-drift
- Kontrollera att 12 V-stickproppen har satts in rätt i stickuttaget och att 12 V-uttaget har spänning.
- Kontrollera om säkringen i 12 V-stickproppen är defekt. Beakta kapitel ”8.2 Byta säkring i 12 V-stickproppen” när säkringen ska bytas ut.

C) Batteridrift
- Kontrollera om batteriet är tomt. Ladda batteriet.

Anl_TE_COL_18_27_Li_SPK13.indb 50 03.12.2024 11:28:36

12. Lampor på laddaren

Indikeringsstatus		Betydelse och åtgärder
Röd lysdiod	**Grön lysdiod**	
Från	Blinkar	**Driftberedd** Laddaren är ansluten till elnätet och driftberedd, inget batteri i laddaren.
Till	Från	**Laddning** Laddaren snabbladdar batteriet. De olika laddningstiderna anges på laddaren. Märk! Beroende på befintlig laddningsnivå i batteriet kan de verkliga laddningstiderna till viss del avvika från angivna laddningstider.
Från	Till	**Batteriet har laddats och är klart för användning. (READY TO GO)** Därefter kopplas laddaren om till skonladdning tills batteriet har laddats helt. Låt batteriet sitta kvar i laddaren i ytterligare ca 15 min. **Åtgärd:** Ta ut batteriet ur laddaren. Koppla loss laddaren från elnätet.
Blinkar	Från	**Anpassningsladdning** Laddaren har ställts in på ett läge för skonsam laddning. Av säkerhetsskäl laddas batteriet upp långsammare och behöver mer tid. Detta kan ha följande orsaker: - Batteriet har inte laddats under mycket lång tid. - Batteriets temperatur är inte i idealområdet. **Åtgärd:** Vänta tills batteriet har laddats, batteriet kan ändå laddas vidare.
Blinkar	Blinkar	**Störning** Batteriet kan inte längre laddas. Batteriet är defekt. **Åtgärd:** Ett defekt batteri får inte längre laddas. Ta ut batteriet ur laddaren.
Till	Till	**Temperaturstörning** Batteriet är för varmt (t ex direkt solstrålning) eller för kallt (under 0°C) **Åtgärd:** Ta ut batteriet och förvara det i rumstemperatur i en dag (ca 20°C).

Anl_TE_COL_18_27_Li_SPK13.indb 51 03.12.2024 11:28:37

Avfallshantering



Elverktyg, laddningsbara batterier, tillbehör och förpackningar ska sorteras för miljövänlig återvinning
Släng inte elverktyg och batterier/uppladdningsbara batterier i hushållsavfallet!

Endast för EU-länder:
Enligt direktiv 2012/19/EU om avfall från elektrisk och elektronisk utrustning och dess införlivande i nationell lagstiftning måste elverktyg som inte längre är användbara och, enligt direktivet 2006/66/EG, defekta eller urladdade batterier samlas in separat och kasseras på ett miljöriktigt sätt.
Om den kasseras på fel sätt kan avfall från elektrisk och elektronisk utrustning ha skadliga effekter på miljön och människors hälsa, på grund av potentiell förekomst av farliga ämnen.

Kopiering eller någon typ av mångfaldigande av dokumentation som medföljer, i sin helhet eller delvis, är endast tillåtet efter skriftligt godkännande från Einhell Germany AG.

Rätten till tekniska ändringar förbehålles.

Anl_TE_COL_18_27_Li_SPK13.indb 52 03.12.2024 11:28:37

Serviceinformation

I alla länder som nämns i garantibeviset har vi kompetenta servicepartners. Adresserna till dessa partners finns i garantibeviset. Våra partners står gärna till tjänst för alla slags servicearbeten såsom reparation och tillhandahållande av reservdelar, slitagedelar och förbrukningsmaterial.

Kom ihåg att följande delar i denna produkt är utsatta för ett bruksmässigt och naturligt slitage samt att följande delar krävs som förbrukningsmaterial.

Kategori	Exempel
Slitagedelar*	Batteri
Förbrukningsmaterial/förbrukningsdelar*	
Delar som saknas	

* ingår inte tvunget i leveransomfattningen!

Vid brister eller störningar kan du anmäla detta på webbplatsen www.Einhell-Service.com. Ge en detaljerad beskrivning av felet som har uppstått och besvara alltid följande frågor:

- Fungerade produkten först eller var den defekt från början?
- Märkte du av någonting innan produkten slutade att fungera (symptomer före defekt)?
- Enligt din åsikt, vilken funktion är felaktig i produkten (huvudsymptom)?
  Beskriv den felaktiga funktionen.

Anl_TE_COL_18_27_Li_SPK13.indb 53 03.12.2024 11:28:37

Nebezpečí!
Při používání přístrojů musí být dodržována určitá bezpečnostní opatření, aby se zabránilo zraněním a škodám. Přečtěte si proto pečlivě tento návod k obsluze / bezpečnostní pokyny. Dobře si ho/ je uložte, abyste měli tyto informace kdykoliv po ruce. Pokud předáte přístroj jiným osobám, předejte s ním prosím i tento návod k obsluze/ bezpečnostní pokyny. Nepřebíráme žádné ručení za škody a úrazy vzniklé v důsledku nedodržování tohoto návodu k obsluze a bezpečnostních pokynů.

Vysvětlení použitých symbolů (viz obr. 10)
1. Nebezpečí! – Pro snížení rizika zranění si přečtěte návod k obsluze.
2. Označuje elektrické přístroje, které mají dvojitě izolovaný kryt a tím odpovídají třídě ochrany II.

1. Bezpečnostní pokyny

Příslušné bezpečnostní pokyny naleznete v přiložené brožurce.
Varování!
Přečtěte si veškeré bezpečnostní pokyny, grafická znázornění a technické údaje, jimiž je toto elektrické nářadí opatřeno. Zanedbání při dodržování následujících instrukcí mohou mít za následek zásah elektrickým proudem, požár a/ nebo těžká zranění.
Všechny bezpečnostní pokyny a instrukce si uložte pro budoucí použití.

Tento přístroj smějí používat děti starší 8 let a osoby se sníženými fyzickými, smyslovými nebo duševními schopnostmi nebo s nedostatečnými zkušenostmi a vědomostmi pouze tehdy, pokud jsou pod dohledem nebo pokud byly poučeny ohledně bezpečného používání přístroje a rozumějí nebezpečím, která mohou v důsledku použití vzniknout. Děti si nesmějí s přístrojem hrát. Čištění a údržbu nesmějí provádět děti bez dohledu.

Děti ve věku 3 až 8 let mohou do chladničky vkládat chlazené předměty a vyjímat je.

2. Popis přístroje a rozsah dodávky

2.1 Popis přístroje (obr. 1/2)
1. Popruh
2. Brašna s držákem akumulátoru
3. Přední taška s příslušenstvím
4. Otvírák na láhve
5. Držadlo pro přenášení
6. Víko
7. Prohlubeň pro uchopení
8. Regulátor výkonu
9. Přepínač funkcí
10. Funkce chlazení
11. Funkce udržování v teplém stavu
12. Indikace kapacity akumulátoru
13. Větrací mřížka ventilátoru
14. Větrací mřížka chladiče
15. Zásuvka pro připojení k síti
16. 12V připojovací zásuvka
17. Síťové napájecí vedení
18. 12V připojovací kabel

2.2 Rozsah dodávky
Zkontrolujte prosím úplnost výrobku na základě popsaného rozsahu dodávky. V případě chybějících dílů se prosím obraťte nejpozději během 5 pracovních dnů po zakoupení výrobku za předložení platného dokladu o koupi na naše servisní středisko nebo prodejnu, kde jste přístroj zakoupili. Dbejte prosím na tabulku o záruce v servisních informacích na konci návodu.
- Otevřete balení a přístroj opatrně vyjměte z balení.
- Odstraňte obalový materiál a ochrany balení / dopravní pojistky (jsou-li k dispozici).
- Překontrolujte, zda je rozsah dodávky úplný.
- Zkontrolujte přístroj a příslušenství, zda nebyly při přepravě poškozeny.
- Balení si pokud možno uložte až do uplynutí záruční doby.

Nebezpečí!
Přístroj a obalový materiál nejsou dětská hračka! Děti si nesmějí hrát s plastovými sáčky, fóliemi a malými díly! Hrozí nebezpečí

Anl_TE_COL_18_27_Li_SPK13.indb 54 03.12.2024 11:28:37

spolknutí a udušení!

- Chladicí box s nosným popruhem
- Síťový připojovací kabel (v přední kapse)
- 12V připojovací kabel (v přední kapse)
- Originální návod k obsluze
- Bezpečnostní pokyny

3. Použití podle účelu určení

Chladicí box je navržen tak, aby udržoval balené potraviny a nápoje chladné nebo v teplém stavu. Používá se v soukromí při kempování, v autech nebo v podobných oblastech použití při teplotách okolního prostředí 16 °C až 32 °C.

Chladicí box lze napájet napětím 220–240 V (následně 230 V) ~ 50 Hz ze síťové zásuvky, z 12V automobilové zásuvky (např. z cigaretového zapalovače) nebo pomocí dobíjecího 18V akumulátoru Einhell Power X-Change.

Tento chladicí přístroj není určen k použití jako vestavný spotřebič. Přístroj se nesmí vystavovat dešti. Tento přístroj není vhodný k sezení nebo na odkládání předmětů.

Dodržujte zvláštní předpisy a zákony příslušné země použití.

Přístroj smí být používán pouze podle svého účelu určení. Každé další, toto překračující použití, neodpovídá použití podle účelu určení. Za z toho vyplývající škody nebo zranění všeho druhu ručí uživatel/obsluhující osoba a ne výrobce.

Dbejte prosím na to, že naše přístroje nebyly podle svého účelu určení konstruovány pro živnostenské, řemeslnické nebo průmyslové použití. Nepřebíráme proto žádné ručení, pokud je přístroj používán v živnostenských, řemeslných nebo průmyslových podnicích a při srovnatelných činnostech.

4. Technická data

Napětí: ..... 220–240 V ~ 50 Hz
Spotřeba energie chlazení/ohřev: .... 55 W / 50 W
Napětí: .....18 V d.c.
Spotřeba energie chlazení/ohřev: ..... 55 W / 50 W
Napětí: .....12 V d.c
Spotřeba energie chlazení/ohřev: ..... 48 W / 42 W
Jemná pojistka: ..... 6,3 A
Třída ochrany: .....II / ⧈
Hrubá kapacita boxu: ..... 27 l
Spotřeba energie: ..... 0,164 kWh/24 h
Konstrukční teplota: ..... 17 °C
Klimatická třída: .....N
Rozsah teplot okolního prostředí: . 16 °C až 32 °C
Emise hluku šířeného vzduchem: .....
.....26 dB(A) re 1 pW
Izolace / expandující plyn: ..... EPS / cyklopentan
Rozměry (V×Š×H): ..... 466×430×316 mm
Hmotnost: .....6,0 kg

Další informace o vašem modelu najdete na internetu v databázi výrobků EU EPREL na adrese https://eprel.ec.europa.eu. Označení modelu potřebné pro vyhledání modelu najdete na výrobním štítku nebo v prvním řádku energetického štítku EU.

Pozor!
Přístroj se dodává bez akumulátorů a bez nabíječky a smí se používat pouze s Li-Ion akumulátory série Power X-Change!

Li-Ion akumulátory série Power X-Change se smějí nabíjet pouze pomocí nabíječky Power X-Charger.

5. Před uvedením do provozu

- Zkontrolujte, zda není chladicí box poškozen. Poškozený chladicí box nesmí být uveden do provozu.
- Z hygienických důvodů je nutné chladicí box před prvním použitím vyčistit. Viz kapitola „8.1 Čištění“.

5.1 Montáž akumulátoru (obr. 3–4)
Vytáhněte boční kapsu „Power Supply“ (obr. 1 / pol. 2) dopředu, otevřete zip a zasuňte akumulátor do držáku akumulátoru (pol. D). Při tom dbejte na to, aby zacvaklo zacvakávací tlačítko (pol. C)! Zavřete zip kapsy.
Demontáž akumulátoru se provádí v opačném sledu.

Anl_TE_COL_18_27_Li_SPK13.indb 55 03.12.2024 11:28:38

5.2 Nabíjení LI akumulátorového článku (obr. 4/5)

1. Akumulátorový článek vytáhněte z držáku akumulátoru, při tom stlačte západkové tlačítko (c) směrem dolů.
2. Porovnejte, zda síťové napětí uvedené na typovém štítku souhlasí se síťovým napětím, které je k dispozici. Zastrčte síťovou zástrčku nabíječky do zásuvky. Zelená LED začne blikat.
3. Zastrčte akumulátor do nabíječky.

V bodě „Indikace nabíječky“ naleznete tabulku s vysvětlivkami k LED indikacím na nabíječce.

5.3 Indikace kapacity akumulátoru (obr. 6)

Stiskněte spínač indikace kapacity akumulátoru (e). Indikace kapacity akumulátoru (d) signalizuje stav nabití pomocí 3 LED.

Všechny 3 LED svítí:
Akumulátor je plně nabitý.

2 nebo 1 LED svítí
Akumulátor disponuje dostatečným zbytkovým nabitím.

1 LED bliká:
Akumulátor je prázdný, akumulátor znovu nabijte.

Všechny LED blikají:
Teplota akumulátoru je podkročena. Odpojte akumulátor od přístroje, nechte akumulátor odpočívat jeden den při pokojové teplotě. Pokud se chyba objeví znovu, došlo k hlubokému vybití akumulátoru, čímž se stal defektním. Vyjměte akumulátor z přístroje. Defektní akumulátor se již nesmí používat, resp. nabíjet.

Pokud by nabíjení akumulátorového článku nebylo možné, zkontrolujte:

- zda je v zásuvce síťové napětí,
- zda je bezvadný kontakt na nabíjecích kontaktech nabíječky.

Pokud stále není možné akumulátor nabít, prosíme vás, abyste

- nabíječku
- a akumulátorový článek

poslali na adresu našeho zákaznického servisu.

Pokud jde o bezpečné odeslání, kontaktujte naši zákaznickou službu nebo prodejnu, v níž jste si přístroj pořídili.

Dbejte při zaslání nebo likvidaci akumulátoru, resp. akumulátorového přístroje na to, aby díly byly zabaleny jednotlivě v plastových sáčcích, aby se zabránilo zkratům a vzniku požáru!

V zájmu dlouhé životnosti akumulátorového článku byste měli vždy dbát na jeho včasné nabití. To je v každém případě třeba tehdy, když zjistíte, že výkon přístroje klesá. Akumulátorový článek nikdy kompletně nevybíjejte. Toto vede k defektu akumulátoru!

5.4 Naplnění chladicího boxu
POZOR – nebezpečí poškození zdraví!
Aby nedošlo ke kontaminaci potravin, je třeba dodržovat následující pokyny:

- Delší otevření dvířek může vést ke značnému nárůstu teploty v přihrádkách přístroje.
- Pravidelně čistěte povrchy, které mohou přijít do styku s potravinami.
- Syrové maso a ryby se musí skladovat ve vhodných nádobách, aby se nedostaly do kontaktu s jinými potravinami nebo aby na ně neodkapávaly.
- Pokud byla chladnička/mraznička déle prázdná, přístroj vypněte, odmrazte ho, vyčistěte, vysušte a nechte víko otevřené, abyste zabránili tvorbě plísní.

Chladicí box postavte na pevný povrch (např. na podlahu). Otočte držadlo pro přenášení (obr. 1 / pol. 5) dopředu a otevřete víko (obr. 1 / pol. 6). Chcete-li mít víko otevřené a do chladicího boxu vkládat potraviny/nápoje, můžete držadlo pro přenášení zapřít proti víku (obr. 7). K vzájemnému oddělení potravin lze použít oddělovací mřížku (obr. 7 / pol. E). Zavřete víko a držadlo pro přenášení sklopte směrem dozadu.
Víko lze otevřít pouze tehdy, když je držadlo pro přenášení sklopené dopředu.

5.5 Přeprava chladicího boxu
Chladicí box lze přepravovat pomocí nosného popruhu (obr. 1 / pol. 1) nebo pomocí držadla pro přenášení (obr. 1 / pol. 5).

5.6 Otvírák na láhve
Na přední straně chladicího boxu se nachází otvírák na lahve (obr. 1 / pol. 4) pro lahve s korunkovým uzávěrem.

Anl_TE_COL_18_27_Li_SPK13.indb 56 03.12.2024 11:28:38

5.7 Kapsy na vnější straně
Levá a přední kapsa slouží jako další úložný prostor a lze do nich uložit například akumulátory.

6. Obsluha

6.1 Přepínač funkcí „Mode“ (obr. 8)
Chlazení
Otočte přepínač funkcí „Mode“ (pol. 9) doleva (pol. 10), aby se obsah boxu chladil.

Udržování v teplém stavu
Otočte přepínač funkcí „Mode“ (pol. 9) doprava (pol. 11), aby se obsah boxu udržoval v teplém stavu.

Pozor! Přístroj vždy vypněte cca 30 minut předtím, než přepnete funkci.

6.2 Provoz
Chladicí box postavte na pevný povrch (podlahu). Nezakrývejte větrací mřížku.

Chladicí box má prioritní spínání 230 V -> 12 V -> 18V akumulátor Power X-Change. Přístroj můžete například provozovat s napětím 230 V a současně mít připojený 18V akumulátor. Pokud přístroj odpojíte od síťové zásuvky 230 V, pak se přístroj po přibližně 10 sekundách automaticky přepne na provoz s akumulátorem. Pokud přístroj znovu připojíte k napětí 230 V, přepne se zpět na síťový provoz. To funguje i při provozu na 12 V.

6.2.1 Provoz s připojením k el. síti (230 V ~ 50 Hz)
Vyjměte síťový přívodní kabel (obr. 2 / pol. 17) z přední kapsy a připojte ho do zásuvky AC 220–240 V (obr. 2 / pol. 15) na zadní straně chladicího boxu. Otočte regulátor výkonu (obr. 8 / pol. 8) do požadované polohy.

6.2.2 Provoz na 12 V
Pokyny:
- V chladicím boxu je integrována ochrana proti hlubokému vybití autobaterie.
- Aby se chladicí box napájel, musí být u některých vozidel zapnuto zapalování.
- Když je motor vypnutý, zapnutý chladicí box odebírá energii z autobaterie a vybíjí ji. Pokud je napětí autobaterie příliš nízké, nelze motor nastartovat.

Vyjměte 12V připojovací kabel (obr. 2 / pol. 18) z přední kapsy a připojte ho do 12V zásuvky (obr. 2 / pol. 16) na zadní straně chladicího boxu. Otočte regulátor výkonu (obr. 8 / pol. 8) do požadované polohy.

6.2.3 Provoz na 18 V
Zasuňte akumulátor Power X-Change do držáku akumulátoru podle popisu v části „Montáž akumulátoru“. Otočte regulátor výkonu (obr. 8 / pol. 8) do požadované polohy.

Indikace kapacity akumulátoru na chladicím boxu
Indikace kapacity akumulátoru (obr. 8 / pol. 12) signalizuje stav nabití akumulátoru pomocí 3 LED kontrolek.

Všechny 3 LED kontrolky svítí
Akumulátor je plně nabitý.

2 nebo 1 LED kontrolka svítí
Akumulátor disponuje dostatečným zbytkovým nabitím.

1 LED kontrolka bliká
Akumulátor je prázdný, akumulátor znovu nabijte.

6.3 Regulátor výkonu (obr. 8 / pol. 8)
Upozornění: Jakmile se chladicí box zapne nebo vypne, regulátor výkonu slyšitelně cvakne.

a) Poloha „OFF“ – chladicí box je vypnutý.
b) Poloha „ECO“ – chladicí box spotřebovává málo energie (minimální chladicí nebo topný výkon).
c) Poloha „MAX“ – chladicí box spotřebovává nejvíce energie (maximální chladicí nebo topný výkon).

Vyšší chladicí nebo topný výkon – otočte regulátor výkonu směrem k „MAX“.
Nižší chladicí nebo topný výkon – otočte regulátor výkonu směrem k „ECO“.

V režimu chlazení lze dosáhnout maximální vnitřní teploty o 20 °C nižší, než je teplota okolního prostředí (25 °C).
V režimu udržování v teplém stavu lze dosáhnout maximální vnitřní teploty 55 °C +/-5 °C (při okolní teplotě 25 °C).

Anl_TE_COL_18_27_Li_SPK13.indb 57 03.12.2024 11:28:38

6.4 Tipy pro úsporu energie
- V režimu chlazení nestavte chladicí box na slunce.
- Pro dodatečné nebo rychlejší chlazení použijte komerčně dostupné zmrazené ledové prvky.
- V režimu chlazení vkládejte do chladicího boxu pouze předem vychlazené potraviny a nápoje.
- Delší otevření víka může vést k výraznému nárůstu teploty uvnitř boxu.
- Horké potraviny a nápoje nechte nejprve vychladnout, aby se v chladicím boxu udržely chladné.
- Po delší době provozu lze chladicí výkon obvykle snížit.

7. Výměna síťového napájecího vedení

Nebezpečí!
Pokud je síťový přívodní kabel tohoto přístroje poškozený, je třeba ho vyměnit, aby se předešlo nebezpečí.

8. Čištění, údržba a objednání náhradních dílů

Nebezpečí!
Před jakýmkoli čištěním odpojte zástrčku síťového přívodního kabelu ze zásuvky, dále zástrčku 12V připojovacího kabelu a akumulátor.

8.1 Čištění
- Vnitřek chladicího boxu vyčistěte mycím prostředkem a čistou vodou. Vnitřek chladicího boxu důkladně vysušte.

8.2 Výměna pojistky ve 12V zástrčce (obr. 9)
Vyměňte pojistku (T 6,3A) 12V zástrčce, pokud je vadná. Odšroubujte konec konektoru a vyměňte defektní pojistku za novou pojistku stejného typu. Špičku konektoru opět našroubujte.

8.3 Údržba
Uvnitř přístroje se nevyskytují žádné další díly vyžadující údržbu.

8.4 Objednání náhradních dílů:
Při objednávce náhradních dílů je třeba uvést následující údaje:
- Typ přístroje
- Číslo artiklu přístroje
- Identifikační číslo přístroje
- Číslo požadovaného náhradního dílu

Aktuální ceny a informace naleznete na www.Einhell-Service.com

Dostupnost náhradních dílů pro tento přístroj je nejméně 10 let od data výroby.

9. Likvidace a recyklace

Přístroj je uložen v balení, aby bylo zabráněno poškození při přepravě. Toto balení je surovina a tím znovu použitelné nebo může být dáno zpět do cirkulace surovin. Přístroj a jeho příslušenství jsou vyrobeny z rozdílných materiálů, jako např. kov a plasty. Defektní přístroje nepatří do domovního odpadu. K odborné likvidaci by měl být přístroj odevzdán na příslušném sběrném místě. Pokud žádné takové sběrné místo neznáte, měli byste se informovat na místním zastupitelství.

10. Skladování

Vyprázdněte chladicí box a vyjměte přívodní síťový kabel, 12V připojovací kabel a akumulátor. Připojovací kabely uložte do přední kapsy. Přístroj vyčistěte a vysušte podle výše uvedeného popisu a nechte víko otevřené, aby se uvnitř netvořily plísně. Za tímto účelem můžete držadlo pro přenášení zapřít proti víku.

Vytáhněte akumulátor(y). Skladujte přístroj a jeho příslušenství na tmavém, suchém a nezamrzajícím místě, mimo dosah dětí. Optimální skladovací teplota se pohybuje mezi 5 a 30 °C. Elektrický přístroj uchovávejte v originálním balení. Při delším skladování vyjměte z přístroje akumulátor.

Anl_TE_COL_18_27_Li_SPK13.indb 58 03.12.2024 11:28:38

11. Poruchy

Chladicí box nevykazuje žádnou funkci.

A) Provoz s připojením k el. síti (220–240 V ~ 50 Hz)
Zkontrolujte, zda je síťová zástrčka správně zapojena do zásuvky a zda je v zásuvce přítomno napětí.

B) Provoz na 12 V
- Zkontrolujte, zda je 12V zástrčka správně zapojena do 12V zásuvky a zda je v 12V zásuvce přítomno napětí.
- Zkontrolujte, zda není vadná pojistka v 12V zástrčce. Výměna pojistky viz kapitola „8.2 Výměna pojistky ve 12V zástrčce“.

C) Provoz s akumulátorem
- Zkontrolujte, zda není akumulátor vybitý. Nabijte akumulátor.

Anl_TE_COL_18_27_Li_SPK13.indb 59 03.12.2024 11:28:39

12. Indikace nabíječky

Stav indikace		Význam a opatření
Červená LED	**Zelená LED**	
Vyp	Bliká	**Provozní pohotovost** Nabíječka je připojena na síť a připravena k provozu, akumulátor není v nabíječce.
Zap	vyp	**Nabíjení** Nabíječka nabíjí akumulátor režimem rychlého nabíjení. Příslušné doby nabíjení najdete přímo na nabíječce. Upozornění! V závislosti na konkrétním stavu nabití se mohou skutečné doby nabíjení poněkud lišit od uvedených dob nabíjení.
Vyp	Zap	**Akumulátor je nabitý a připravený k provozu. (READY TO GO)** Poté se až do úplného nabití přepne na úsporné nabíjení. Nechte akumulátor v nabíječce o cca 15 minut déle. **Opatření:** Vyjměte akumulátor z nabíječky. Odpojte nabíječku ze sítě.
Bliká	Vyp	**Přizpůsobené nabíjení** Nabíječka se nachází v režimu šetrného nabíjení. Akumulátor je přitom z bezpečnostních důvodů nabíjen pomaleji a potřebuje více času. To může mít následující příčiny: - Akumátor nebyl již po dlouhou dobu nabíjen. - Teplota akumulátoru není v ideálním rozsahu. **Opatření:** Počkejte, až bude nabíjení ukončeno, akumulátor může být i přesto dále nabíjen.
Bliká	Bliká	**Porucha** Nabíjení již není možné. Akumulátor je defektní. **Opatření:** Defektní akumulátor se již nesmí nabíjet. Vyjměte akumulátor z nabíječky.
Zap	Zap	**Porucha teploty** Akumulátor je příliš horký (např. přímé sluneční záření) nebo příliš studený (pod 0° C). **Opatření:** Odeberte akumulátor a uložte ho 1 den při pokojové teplotě (cca 20° C).

Anl_TE_COL_18_27_Li_SPK13.indb 60 03.12.2024 11:28:39

Likvidace



Elektronářadí, akumulátory, příslušenství a obaly se musí odevzdat k ekologické recyklaci.

Elektronářadí a akumulátory/baterie nevyhazujte do domovního odpadu!

Pouze pro země EU:
Podle evropské směrnice 2012/19/EU o odpadních elektrických a elektronických zařízeních a jejího provedení ve vnitrostátním právu se musí již nepoužitelné elektrické nářadí a podle evropské směrnice 2006/66/ES vadné nebo opotřebované akumulátory/baterie shromažďovat odděleně a odevzdat k ekologické recyklaci.
Při nesprávné likvidaci mohou odpadní elektrická a elektronická zařízení kvůli svému potenciálně nebezpečnému obsahu poškodit životní prostředí a lidské zdraví.

Patisk nebo jiné rozmnožování dokumentace a průvodních listin, také ve výtažcích, je přípustný pouze s výslovným souhlasem firmy Einhell Germany AG.

Technické změny vyhrazeny.

Anl_TE_COL_18_27_Li_SPK13.indb 61 03.12.2024 11:28:39

Servisní informace

Ve všech zemích uvedených v záručním listu máme kompetentní servisní partnery, jejichž kontaktní údaje naleznete v záručním listu. Jsou Vám k dispozici pro všechny servisní požadavky jako opravy, objednávání náhradních a rychle opotřebitelných dílů nebo nákup spotřebních materiálů.

Je třeba dbát na to, že u tohoto přístroje podléhají následující díly opotřebení přiměřenému použití nebo přirozenému opotřebení, resp. jsou potřebné jako spotřební materiál.

Kategorie	Příklad
Rychle opotřebitelné díly*	Akumulátor
Spotřební materiál/spotřební díly*	
Chybějící díly	

* není nutně obsaženo v rozsahu dodávky!

V případě nedostatků nebo chyb Vás žádame, abyste příslušnou chybu nahlásili na internetové stránce www.Einhell-Service.com. Dbejte prosím na přesný popis chyby a odpovězte přitom v každém případě na následující otázky:

- Fungoval přístroj předtím nebo byl od začátku defektní?
- Všimli jste si něčeho před vyskytnutím poruchy (příznak před poruchou)?
- Jakou chybnou funkci přístroj podle Vašeho názoru vykazuje (hlavní příznak)? Popište tuto chybnou funkci.

Anl_TE_COL_18_27_Li_SPK13.indb 62 03.12.2024 11:28:39

Nebezpečenstvo!
Pri používaní prístrojov sa musia dodržiavať príslušné bezpečnostné opatrenia, aby bolo možné zabrániť prípadným zraneniam a vecným škodám. Preto si starostlivo prečítajte tento návod na obsluhu/bezpečnostné pokyny. Následne ich starostlivo uschovajte, aby ste mali vždy k dispozícii potrebné informácie. V prípade, že budete prístroj požičiavať tretím osobám, prosím odovzdajte im spolu s prístrojom tento návod na obsluhu/bezpečnostné pokyny. Nepreberáme žiadne ručenie za nehody ani škody, ktoré vzniknú nedodržaním tohto návodu na obsluhu a bezpečnostných pokynov.

Vysvetlenie použitých symbolov (pozri obr. 10)
1. **Nebezpečenstvo!** – Aby ste znížili riziko poranenia, prečítajte si návod na obsluhu.
2. Označuje prístroje, ktoré majú dvojitý izolovaný kryt, a preto spĺňajú triedu ochrany II.

1. Bezpečnostné pokyny

Príslušné bezpečnostné pokyny nájdete v priloženej brožúrke.
Výstraha!
Prečítajte si všetky bezpečnostné predpisy, pokyny, zobrazenia a technické údaje, ktorými je tento elektrický nástroj vybavený. Nedostatky pri dodržovaní nasledujúcich pokynov môžu mať za následok úraz elektrickým prúdom, vznik požiaru a/alebo ťažké poranenia.
Všetky bezpečnostné predpisy a pokyny si odložte pre budúce použitie.

Tento prístroj smie byť používaný deťmi vo veku 8 rokov a staršími, ako aj osobami so zníženými psychickými, senzorickými alebo mentálnymi schopnosťami alebo nedostatkami skúseností a vedomostí, pokiaľ budú pod dohľadom alebo budú poučené ohľadne bezpečného používania prístroja a o príslušných z toho plynúcich rizikách. Deti sa nesmú s prístrojom hrať. Čistenie a užívateľskú údržbu nesmú vykonávať deti, pokiaľ nie sú pod dozorom.

Deti vo veku od 3 do 8 rokov môžu chladiaci prístroj nakladať a vyprázdňovať.

2. Popis prístroja a objem dodávky

2.1 Opis prístroja (obr. 1/2)
1. Popruh na prenášanie
2. Vrecko s uchytením akumulátora
3. Predné vrecko s príslušenstvom
4. Otvárač na fľaše
5. Nosná rukoväť
6. Veko
7. Prehĺbenie na uchopenie
8. Regulátor výkonu
9. Prepínač funkcií
10. Funkcia chladenia
11. Funkcia udržiavania tepla
12. Zobrazenie kapacity akumulátora
13. Vetracia mriežka ventilátora
14. Vetracia mriežka chladiaceho telesa
15. Sieťová pripojovacia zdierka
16. 12 V pripojovacie zdierka
17. Sieťový pripojovací kábel
18. 12 V pripojovací kábel

2.2 Objem dodávky
Prosím, skontrolujte kompletnosť výrobku na základe uvedeného objemu dodávky. V prípade chýbajúcich častí sa prosím obráťte najneskôr do 5 pracovných dní od zakúpenia výrobku s predložením platného dokladu o kúpe na naše servisné stredisko alebo na obchod, v ktorom ste prístroj zakúpili. Prosím, dbajte pritom na záručnú tabuľku uvedenú v servisných informáciách na konci návodu.
- Otvorte balenie a opatrne vyberte prístroj von z balenia.
- Odstráňte obalový materiál ako aj obalové/transportné poistky (pokiaľ sú obsiahnuté).
- Skontrolujte, či obsah dodávky kompletný.
- Skontrolujte, či nedošlo k poškodeniu prístroja a príslušenstva transportom.

Anl_TE_COL_18_27_Li_SPK13.indb 63 03.12.2024 11:28:40

- Pokiaľ možno, uschovajte si obal až do konca záručnej doby.

Nebezpečenstvo!
Prístroj a obalový materiál nie sú hračky! Deti sa nesmú hrať s plastovými vreckami, fóliami ani malými dielmi! Hrozí nebezpečenstvo prehltnutia a udusenia!

- Chladiaci box s popruhom na prenášanie
- Sieťový pripojovací kábel (v prednom vrecku)
- 12 V pripojovací kábel (v prednom vrecku)
- Originálny návod na obsluhu
- Bezpečnostné predpisy

3. Správne použitie prístroja

Chladiaci box je určený na uchovávanie balených potravín a nápojov v chlade alebo teple. Používa sa na súkromné použitie v oblasti kempingu, v osobných vozidlách alebo v podobných oblastiach použitia pri teplotách okolia od 16 °C do 32 °C.

Chladiaci box je možné prevádzkovať pri napätí 220 – 240 V (následne 230 V) ~ 50 Hz zo sieťovej zásuvky, z 12 V zásuvky vo vozidle (napr. z cigaretového zapaľovača) alebo s nabíjateľným akumulátorom Einhell 18 V Power X-Change.

Tento chladiaci prístroj nie je určený na použitie ako vstavaný prístroj. Prístroj nesmie byť vystavený dažďu. Prístroj nie je vhodný na sedenie alebo ako odkladací priestor.

Dodržiavajte špecifické predpisy, resp. zákony príslušnej krajiny použitia.

Prístroj smie byť použitý len na ten účel, na ktorý bol určený. Akékoľvek iné odlišné použitie sa považuje za nespĺňajúce účel použitia. Za škody alebo zranenia akéhokoľvek druhu spôsobené nesprávnym používaním ručí používateľ / obsluhujúca osoba, nie však výrobca.

Prosím berte ohľad na skutočnosť, že naše prístroje neboli svojim určením konštruované na profesionálne, remeselnícke ani priemyselné použitie. Nepreberáme žiadne záručné ručenie, ak sa prístroj bude používať v profesionálnych, remeselníckych alebo priemyselných prevádzkach ako aj na činnosti rovnocenné s takýmto použitím.

4. Technické údaje

Napätie: .....220 – 240 V ~ 50 Hz
Spotreba energie chladenie/zohrievanie: .....
..... 55 W / 50 W
Napätie: .....18 V d.c.
Spotreba energie chladenie/zohrievanie: .....
..... 55 W / 50 W
Napätie: .....12 V d.c
Spotreba energie chladenie/zohrievanie: .....
..... 48 W / 42 W
Jemná poistka: ..... 6,3 A
Trieda ochrany: .....II / ⧈
Objem nádoby brutto: ..... 27 l
Spotreba energie: ..... 0,164 kWh/24 h
Dimenzovaná teplota: ..... 17 °C
Klimatická trieda: .....N
Teplotný rozsah prostredia: .....16 °C – 32 °C
Emisie hluku prenášané vzduchom: .....
.....26 dB(A) re 1 pW
Izolácia / expandujúci plyn: .... EPS / cyklopentán
Rozmery (VxŠxH): .....466x430x316 mm
Hmotnosť: .....6,0 kg

Ďalšie informácie o vašom modeli nájdete na internete v databáze výrobkov EÚ EPREL na adrese https://eprel.ec.europa.eu. Identifikáciu modelu potrebnú na vyhľadávanie modelu nájdete na typovom štítku alebo v prvom riadku energetického štítku EÚ.

Pozor!
Náradie sa dodáva bez akumulátorov a bez nabíjačky a smie sa používať len s lítium-iónovými akumulátormi série Power X-Change!

Lítium-iónové akumulátory série Power X-Change sa smú nabíjať iba nabíjačkou Power X-Charger.

5. Pred uvedením do prevádzky

- Skontrolujte, či chladiaci box nie je poškodený. Poškodený chladiaci box sa nesmie uviesť do prevádzky.
- Z hygienických dôvodov je potrebné chladiaci box pred prvým použitím vyčistiť. Pozrite si kapitolu „8.1 Čistenie“.

Anl_TE_COL_18_27_Li_SPK13.indb 64 03.12.2024 11:28:40

5.1 Montáž akumulátora (obr. 3 – 4)
Vytiahnite bočné vrecko „Power Supply“ (obr. 1/poz. 2) dopredu, otvorte zips a zasuňte akumulátor do príslušného uchytenia akumulátora (poz. D). Dbajte na to, aby aretačné tlačidlo (poz. C) zacvaklo! Zatvorte zips na vrecku.
Demontáž akumulátora sa vykonáva v opačnom poradí!

5.2 Nabíjanie LI akumulátora (obr. 4/5)
1. Akumulátor vytiahnite z uchytenia akumulátora, pritom stlačte aretačné tlačidlo (c) smerom nadol.
2. Porovnajte, či sa sieťové napätie, uvedené na typovom štítku, zhoduje s napätím vašej elektrickej siete. Zástrčku sieťovej šnúry nabíjačky zastrčte do zásuvky. Zelená kontrolka LED začne blikať.
3. Nasuňte akumulátor do nabíjačky.

V bode „Signalizácia nabíjačky“ nájdete tabuľku s významom signalizácie kontroliek LED na nabíjačke.

5.3 Zobrazenie kapacity akumulátora (obr. 6)
Zatlačte na vypínač pre zobrazenie kapacity akumulátora (e). Zobrazenie kapacity akumulátora (d) signalizuje stav nabitia akumulátora pomocou 3 kontroliek.

Svietia všetky 3 kontrolky:
Akumulátor je úplne nabitý.

Svietia 2 alebo 1 kontrolka:
Akumulátor má dostatočné zvyškové nabitie.

1 kontrolka bliká:
Akumulátor je prázdny, nabite akumulátor.

Všetky kontrolky LED blikajú:
Požadovaná teplota akumulátora nie je dosiahnutá. Vyberte akumulátor z prístroja a nechajte ho jeden deň ležať pri izbovej teplote. Ak sa chyba bude znovu opakovať, tak bol akumulátor hĺbkovo vybitý a je defektný. Odoberte akumulátor z prístroja. Defektný akumulátor sa nesmie naďalej používať, resp. nabíjať.

Ak nie je možné akumulátor nabiť, skontrolujte,
- či je v zásuvke prítomné sieťové napätie,
- či je kontakt na nabíjacích kontaktoch nabíjačky v bezchybnom stave.

Ak by sa napriek tomu akumulátor stále nedal nabiť, odošlite
- nabíjačku
- a akumulátor

do nášho zákazníckeho servisu.

Kvôli správnemu odoslaniu kontaktujte náš zákaznícky servis alebo obchod, kde ste prístroj zakúpili.

Dbajte pri odosielaní alebo likvidácii akumulátorov, resp. akumulátorového prístroja na to, aby boli zabalené jednotlivo v umelohmotných vreckách aby sa zabránilo skratom a vzniku požiaru!

V záujme dlhej životnosti akumulátora by ste sa mali postarať o včasné opätovné nabitie akumulátora. To je potrebné v každom prípade vtedy, keď zistíte, že sa výkon prístroja začne znižovať. Akumulátor by nemal byť nikdy úplne vybitý. Môže tým dôjsť k poškodeniu akumulátora!

5.4 Naplnenie chladiaceho boxu
POZOR – Riziko poškodenia zdravia!
Aby sa zabránilo kontaminácii potravín, je potrebné dodržiavať nasledujúce pokyny:
- Dlhodobé otváranie dvierok môže viesť k výraznému zvýšeniu teploty v priehradkách prístroja.
- Pravidelne čistite povrchy, ktoré môžu prísť do kontaktu s potravinami.
- Surové mäso a ryby sa musia skladovať vo vhodných nádobách tak, aby neprišli do kontaktu s inými potravinami a nekvapkali na ne.
- Ak bol chladiaci/mraziaci prístroj dlhší čas prázdny, prístroj vypnite, odmrazte ho, vyčistite, vysušte a nechajte otvorené veko, aby ste zabránili vzniku plesní.

Chladiaci box položte na pevný povrch (napr. podlahu). Otočte držadlo na prenášanie (obr. 1/poz. 5) dopredu a otvorte veko (obr. 1/poz. 6). Ak chcete mať veko otvorené a vkladať potraviny/nápoje do chladiaceho boxu, môžete držadlo na prenášanie oprieť o veko (obr. 7). Na oddelenie jednotlivých potravín môžete použiť oddeľovaciu mriežku (obr. 7/poz. E). Zatvorte veko a sklopte držadlo na prenášanie dozadu.
Veko sa dá otvoriť len vtedy, keď je držalo na prenášanie sklopené dopredu.

Anl_TE_COL_18_27_Li_SPK13.indb 65 03.12.2024 11:28:40

5.5 Preprava chladiaceho boxu
Chladiaci box možno prepravovať pomocou popruhu na prenášanie (obr. 1/poz. 1) alebo držadla na prenášanie (obr. 1 / poz. 5).

5.6 Otvárač na fľaše
Na prednej strane chladiaceho boxu sa nachádza otvárač na fľaše (obr. 1/poz. 4) pre fľaše s korunkovými uzávermi.

5.7 Vrecká na vonkajšej strane
Ľavé a predné vrecko slúžia ako ďalší úložný priestor a možno do nich uložiť napríklad akumulátory.

6. Obsluha

6.1 Prepínač „Mode“ (obr. 8)
Chladenie
Otočte prepínač funkcií „Mode“ (poz. 9) doľava (poz. 10), aby sa obsah ochladil.

Udržiavanie tepla
Otočte prepínač funkcií „Mode“ (poz. 9) doprava (poz. 11), aby sa obsah udržiaval teplý.

Pozor! Prístroj vypnite 30 minút pred, ako funkciu prepnete.

6.2 Prevádzka
Chladiaci box položte na pevný povrch (podlahu). Nezakrývajte vetraciu mriežku.

Prioritným okruhom chladiaceho boxu je akumlátor 230 V -> 12 V -> 18 V Power X-Change. Prístroj môžete napríklad prevádzkovať s napätím 230 V a zároveň mať pripojený 18 V akumulátor. Ak prístroj odpojíte od sieťovej zásuvky 230 V, prístroj sa po približne 10 sekundách automaticky prepne na prevádzku na akumulátor. Ak prístroj znovu pripojíte na 230 V, prístroj sa prepne späť na sieťovú prevádzku. Funguje to aj pri 12 V prevádzke.

6.2.1 Sieťová prevádzka (230 V ~ 50 Hz)
Vyberte sieťový pripojovací kábel (obr. 2/poz. 17) z predného vrecka a pripojte ho k AC 220 – 240 V zdierke (obr. 2/poz. 15) na zadnej strane chladiaceho boxu. Otočte regulátor výkonu (obr. 8/poz. 8) do požadovanej polohy.

6.2.2 Prevádzka 12 V
Upozornenia:
- Ochrana proti hlbokému vybitiu autobatérie je integrovaná v chladiacom boxe.
- V niektorých vozidlách musí byť zapnuté zapaľovanie, aby bol chladiaci box napájaný el. energiou.
- Keď je motor vypnutý, zapnutý chladiaci box čerpá energiu z akumulátora vozidla a vybíja akumulátor. Ak je napätie batérie príliš nízke, motor už nemožno naštartovať.

Vyberte 12 V pripojovací kábel (obr. 2/poz. 18) z predného vrecka a pripojte ho k 12 V zdierke (obr. 2/poz. 16) na zadnej strane chladiaceho boxu. Otočte regulátor výkonu (obr. 8/poz. 8) do požadovanej polohy.

6.2.3 18 V prevádzka
Akumulátor Power X-Change zasuňte do uchytenia akumulátora podľa popisu v časti „Montáž akumulátora“. Otočte regulátor výkonu (obr. 8/poz. 8) do požadovanej polohy.

Indikátor kapacity akumulátora na chladiacom boxe
Indikátor kapacity akumulátora (obr. 8/poz. 12) signalizuje stav nabitia akumulátora pomocou 3 LED kontroliek.

Všetky 3 LED kontrolky svietia
Akumulátor je úplne nabitý.

Svietia 2 alebo 1 kontrolka LED
Akumulátor má dostatočné zvyškové nabitie.

1 LED bliká
Akumulátor je vybitý, nabite akumulátor.

6.3 Regulátor výkonu (obr. 8/poz. 8)
Upozornenie: Regulátor výkonu počuteľne cvakne, len čo sa chladiaci box zapne alebo vypne.

a) Poloha „OFF“ – chladiaci box je vypnutý.
b) Poloha „ECO“ – chladiaci box spotrebuje málo energie (minimálny chladiaci, resp. zohrievací výkon).
c) Poloha „MAX“– chladiaci box spotrebuje väčšinu energie (maximálny chladiaci, resp. zohrievací výkon).

Vyšší chladiaci, resp. zohrievací výkon – otočte regulátor výkonu smerom k „MAX“.
Znížte chladiaci, resp. zohrievací výkon – otočte regulátor výkonu smerom k „ECO“.

Anl_TE_COL_18_27_Li_SPK13.indb 66 03.12.2024 11:28:40

V režime chladenia je možné dosiahnuť voči teplote okolia (25 °C) vnútornú teplotu nižšiu maximálne o 20 °C.
V režime udržiavania teploty možno dosiahnuť maximálnu vnútornú teplotu 55 °C +/-5 °C (pri teplote okolia 25 °C).

6.4 Tipy na úsporu energie

- Keď je chladiaci box v režime chladenia, neumiestňujte ho na slnko.
- Na dodatočné alebo rýchlejšie chladenie použite komerčne dostupné mrazené chladiace akumulátory.
- V režime chladenia vkladajte do chladiaceho boxu len vopred vychladené potraviny a nápoje.
- Dlhšie otvorenie veka môže viesť k výraznému zvýšeniu teploty vo vnútornom priestore.
- Teplé potraviny a nápoje nechajte najprv vychladnúť, aby sa v chladiacom boxe udržali studené.
- Po dlhšej dobe prevádzky sa chladiaci výkon zvyčajne môže znížiť.

7. Výmena sieťového pripojovacieho kábla

Nebezpečenstvo!
Ak je sieťový pripojovací kábel tohto prístroja poškodený, je potrebné ho vymeniť, aby sa zabránilo nebezpečenstvu.

8. Čistenie, údržba a objednanie náhradných dielov

Nebezpečenstvo!
Pred akýmikoľvek čistiacimi prácami vytiahnite zástrčku sieťového pripojovacieho kábla, zástrčku 12 V pripojovacieho kábla a akumulátor.

8.1 Čistenie

- Vnútro chladiaceho boxu vyčistite prostriedkom na umývanie riadu a čistou vodou. Vnútorný priestor chladiaceho boxu dôkladne vysušte.

8.2 Výmena poistky 12 V zástrčky (obr. 9)
Vymeňte poistku (T 6,3A) v 12 V pripojovacej zástrčke, ak je chybná. Odskrutkujte koncovku zástrčky a vymeňte chybnú poistku za poistku rovnakého typu. Koncovku zástrčky znovu naskrutkujte.

8.3 Údržba
Vo vnútri prístroja sa nenachádzajú žiadne ďalšie diely vyžadujúce údržbu.

8.4 Objednávanie náhradných dielov:
Pri objednávaní náhradných dielov je potrebné uviesť nasledovné údaje:

- Typ prístroja
- Výrobné číslo prístroja
- Identifikačné číslo prístroja
- Číslo potrebného náhradného dielu

Aktuálne ceny a informácie nájdete na stránke www.Einhell-Service.com

Dostupnosť náhradných dielov pre tento prístroj je minimálne 10 rokov od dátumu výroby.

9. Likvidácia a recyklácia

Prístroj sa nachádza v obale za účelom zabránenia poškodeniu pri transporte. Tento obal je vyrobený zo suroviny a tým pádom je ho možné znovu použiť alebo sa môže dať do zberu na recykláciu surovín. Prístroj a jeho príslušenstvo sa skladajú z rôznych materiálov, ako sú napr. kovy a plasty. Poškodené prístroje nepatria do domového odpadu. Prístroj by sa mal odovzdať k odbornej likvidácii na príslušnom zbernom mieste. Pokiaľ Vám nie je známe takéto zberné miesto, informujte sa prosím na miestnej samospráve.

10. Skladovanie

Vyprázdnite chladiaci box a odstráňte sieťový pripojovací kábel, 12 V pripojovací kábel a akumulátor. Pripojovacie káble uložte do predného vrecka. Prístroj vyčistite a vysušte podľa vyššie uvedeného postupu a veko nechajte otvorené, aby ste zabránili tvorbe plesní. Veko môžete podoprieť držadlom na prenášanie.

Odoberte akumulátor(y). Skladujte prístroj a jeho príslušenstvo na tmavom, suchom a nezamŕzajúcom mieste mimo dosahu detí. Optimálna teplota pre skladovanie je medzi 5 a 30 °C. Elektrický prístroj skladujte v originálnom obale. Pri dlhšom skladovaní vyberte akumulátor z prístroja.

Anl_TE_COL_18_27_Li_SPK13.indb 67 03.12.2024 11:28:41

11. Poruchy

Chladiaci box nevykazuje žiadnu funkciu

A) Sieťová prevádzka (220 – 240 V ~ 50 Hz)
Skontrolujte, či je sieťová zástrčka správne zapojená do sieťovej zásuvky a či je v zásuvke prítomné napätie.

B) 12 V prevádzka
- Skontrolujte, či je 12 V pripojovacia zástrčka správne zapojená do 12 V zdierky a či je v 12 V zdierke prítomné napätie.
- Skontrolujte, či nie je poškodená poistka v 12 V pripojovacej zástrčke. Ak chcete vymeniť poistku, pozrite si kapitolu „8.2 Výmena poistky 12 V zástrčky“.

C) Prevádzka na akumulátor
- Skontrolujte, či je akumulátor nie je vybitý. Nabite akumulátor.

Likvidácia



Elektrické náradie, batérie, príslušenstvo a obaly sa musia odovzdať na ekologickú recykláciu. Elektrické náradie a akumulátory/batérie nevyhadzujte do domového odpadu!

Len pre krajiny EÚ:
Podľa európskej smernice 2012/19/EÚ o odpade z elektrických a elektronických zariadení a podľa jej transpozície v národnom práve sa musí už nepoužiteľné elektrické náradie a, podľa európskej smernice 2006/66/ES, poškodené alebo vybité akumulátory/batérie zbierať separovane a odovzdať na recykláciu v súlade s ochranou životného prostredia.
Ak sa odpad z elektrických a elektronických zariadení nelikviduje správne, môže poškodiť životné prostredie a ľudské zdravie kvôli svojmu potenciálne nebezpečnému obsahu.

Dodatočná tlač alebo iné reprodukovanie dokumentácie a sprievodných dokladov výrobkov, taktiež ich častí, je prípustná len s výslovným súhlasom spoločnosti Einhell Germany AG.

Technické zmeny vyhradené.

Anl_TE_COL_18_27_Li_SPK13.indb 68 03.12.2024 11:28:41

12. Signalizácia nabíjačky

Stav signalizácie		Význam a opatrenie
Červená LED	**Zelená LED**	
Vyp	Bliká	**Pripravená k prevádzke** Nabíjačka je zapojená na sieť a pripravená k prevádzke, akumulátor nie je v nabíjačke.
Zap	Vyp	**Nabíjanie** Nabíjačka nabíja akumulátor v rýchlo nabíjacom režime. Príslušné doby nabíjania nájdete priamo na nabíjačke. Upozornenie! Podľa prítomného stavu nabitia akumulátora sa môžu skutočné doby nabíjania čiastočne odlišovať.
Vyp	Zap	**Akumulátor je nabitý a pripravený na použitie. (READY TO GO)** Potom sa po úplnom nabití prepne do udržiavacieho nabíjania. Za týmto účelom nechajte akumulátor približne 15 minút dlhšie na nabíjačke. **Opatrenie:** Vyberte akumulátor z nabíjačky. Odpojte nabíjačku zo siete.
Bliká	Vyp	**Prispôsobené nabíjanie** Nabíjačka sa nachádza v režime šetrného nabíjania. Pritom sa akumulátor z bezpečnostných dôvodov nabíja pomalšie a potrebuje viac času. Toto môže mať nasledovné príčiny: - Akumulátor sa veľmi dlhú dobu nenabíjal. - Teplota akumulátora neleží v ideálnom rozsahu. **Opatrenie:** Počkajte do ukončenia procesu nabíjania, akumulátor je možné napriek tomu ďalej nabíjať.
Bliká	Bliká	**Chyba** Proces nabíjania už nie je možný. Akumulátor je defektný. **Opatrenie:** Defektný akumulátor nesmie byť naďalej nabíjaný! Vyberte akumulátor z nabíjačky.
Zap	Zap	**Tepelná porucha** Akumulátor je príliš horúci (napr. priame slnečné žiarenie) alebo príliš studený (pod 0 °C) **Opatrenie:** Vyberte akumulátor a skladujte ho 1 deň pri izbovej teplote (cca 20 °C).

Anl_TE_COL_18_27_Li_SPK13.indb 69 03.12.2024 11:28:41

Servisné informácie

Vo všetkých krajinách uvedených na záručnom liste máme kompetentných servisných partnerov, ktorých kontakty je možné prevziať zo záručného listu. Sú Vám k dispozícii pre akékoľvek servisné požiadavky ako opravy, objednávanie náhradných a opotrebovávaných dielov alebo nákup spotrebných materiálov.

Je potrebné dbať na to, že v prípade tohto výrobku podliehajú nasledujúce diely bežnému pracovnému alebo prirodzenému opotrebeniu, resp. sú nasledujúce diely považované za spotrebný materiál.

Kategória	Príklad
Diely podliehajúce opotrebeniu*	Akumulátor
Spotrebný materiál / spotrebné diely*	
Chýbajúce diely	

* nie je bezpodmienečne obsiahnuté v objeme dodávky!

V prípade nedostatkov alebo chýb Vás prosíme, aby ste príslušnú chybu nahlásili na adrese www.Einhell-Service.com. Prosím, dbajte na presný popis chyby a odpovedzte pritom v každom prípade na nasledujúce otázky:

- Fungoval prístroj predtým alebo bol od začiatku chybný?
- Všimli ste si niečo pred vyskytnutím poruchy (symptóm pred poruchou)?
- Aké chybné funkcie podľa Vás prístroj vykazuje (hlavný symptóm)?
  Popíšte túto chybnú funkciu.

Anl_TE_COL_18_27_Li_SPK13.indb 70 03.12.2024 11:28:41

Gevaar!
Bij het gebruik van toestellen dienen enkele veiligheidsmaatregelen te worden nageleefd om lichamelijk gevaar en schade te voorkomen. Lees daarom deze handleiding / veiligheidsinstructies zorgvuldig door. Bewaar deze goed zodat u de informatie op elk moment kunt terugvinden. Mocht u dit toestel aan andere personen doorgeven, gelieve dan deze handleiding / veiligheidsinstructies mee te geven. Wij zijn niet aansprakelijk voor ongevallen of schade die te wijten zijn aan niet-naleving van deze handleiding en van de veiligheidsinstructies.

Verklaring van de gebruikte symbolen (zie afbeelding 10)
1. Gevaar! – Lees de handleiding om de kans op letsel te verminderen.
2. Kenmerkt de elektrische apparaten die een dubbel randgeaarde behuizing hebben, en derhalve overeenkomen met beschermklasse II.

1. Veiligheidsaanwijzingen

De overeenkomstige veiligheidsinstructies vindt u in de bijgaande brochure.
Waarschuwing!
Lees alle veiligheidsinstructies, aanwijzingen, plaatjes en technische gegevens, waarvan dit elektrisch gereedschap is voorzien.
Nalatigheden bij de inachtneming van de volgende instructies kunnen een elektrische schok, brand en/of ernstige verwondingen veroorzaken.
Bewaar alle veiligheidsinstructies en aanwijzingen voor de toekomst.

Dit apparaat kan door kinderen vanaf 8 jaar en ook door personen met verminderde lichamelijke, zintuiglijke of geestelijke vaardigheden of een gebrek aan ervaring en kennis worden gebruikt, mits deze onder toezicht staan of wat betreft het veilige gebruik van het apparaat geïnstrueerd werden en begrijpen welke gevaren van het apparaat kunnen uitgaan. Kinderen mogen niet met het apparaat spelen. Reiniging en gebruikersonderhoud mogen zonder toezicht niet door kinderen worden uitgevoerd.

Kinderen van 3 tot 8 jaar mogen het koelapparaat in- en uitladen.

2. Beschrijving van het gereedschap en leveringsomvang

2.1 Beschrijving van het apparaat (afbeelding 1/2)
1. Draagriem
2. Vak met accuhouder
3. Voorvak met accessoires
4. Flesopener
5. Draagbeugel
6. Deksel
7. Greepopening
8. Vermogensregelaar
9. Functieschakelaar
10. Koelfunctie
11. Warmhoudfunctie
12. Accucapaciteitsindicator
13. Ventilatierooster ventilator
14. Ventilatierooster koellichaam
15. Netaansluiting
16. 12V-aansluitbus
17. Netaansluitkabel
18. 12V-aansluitkabel

2.2 Leveringsomvang
Gelieve de volledigheid van het artikel te controleren aan de hand van de beschreven omvang van de levering. Indien er onderdelen ontbreken, gelieve u dan binnen 5 werkdagen na aankoop van het artikel te wenden tot ons servicecenter of tot het verkooppunt waar u het apparaat heeft gekocht, en leg een geldig bewijs van aankoop voor. Gelieve daarvoor de garantietabel in de serviceinformatie aan het einde van de handleiding in acht te nemen.
- Open de verpakking en neem het toestel voorzichtig uit de verpakking.

Anl_TE_COL_18_27_Li_SPK13.indb 71 03.12.2024 11:28:42

- Verwijder het verpakkingsmateriaal alsmede verpakkings-/transportbeveiligingen (indien aanwezig).
- Controleer of de leveringsomvang compleet is.
- Controleer het toestel en de accessoires op transportschade.
- Bewaar de verpakking indien mogelijk tot het verloop van de garantieperiode.

Gevaar!
Het toestel en het verpakkingsmateriaal zijn geen speelgoed voor kinderen! Kinderen mogen niet met plastic zakken, folies en kleine stukken spelen! Er bestaat inslik- en verstikkingsgevaar!

- Koelbox met draagriem
- Netaansluitkabel (in het voorvak)
- 12V-aansluitkabel (in het voorvak)
- Originele handleiding
- Veiligheidsinstructies

3. Reglementair gebruik

De koelbox is ontworpen om verpakte levensmiddelen en dranken koel of warm te houden. Hij is geschikt voor particulier gebruik bij het kamperen, in de auto of in vergelijkbare toepassingsgebieden bij omgevingstemperaturen van 16 °C tot 32 °C.

De koelbox kan worden gebruikt op 220-240 V (in het vervolg 230 V) ~ 50 Hz via een stopcontact, een 12V-autoaansluiting (bijv. sigarettenaansteker) of met een Einhell 18 V Power X-Change accu.

Dit koelapparaat is niet geschikt als inbouwapparaat. Het apparaat mag niet worden blootgesteld aan regen. Het apparaat is niet geschikt om op te zitten of om er spullen op te zetten.

Neem de specifieke regels en wetten van het land van gebruik in acht.

De machine mag slechts voor werkzaamheden worden gebruikt waarvoor ze bedoeld is. Elk ander verder gaand gebruik is niet reglementair. Voor daaruit voortvloeiende schade of verwondingen van welke aard dan ook is de gebruiker/bediener, niet de fabrikant, aansprakelijk.

Wij wijzen erop dat onze gereedschappen overeenkomstig hun bestemming niet geconstrueerd zijn voor commercieel, ambachtelijk of industrieel gebruik. Wij geven geen garantie indien het gereedschap in ambachtelijke of industriële bedrijven alsmede bij gelijk te stellen activiteiten wordt gebruikt.

4. Technische gegevens

Spanning: .....220-240 V ~ 50 Hz
Energieverbruik koeling/verwarming: 55 W / 50 W
Spanning: ..... 18 V DC
Energieverbruik koeling/verwarming: 55 W / 50 W
Spanning: ..... 12 V DC
Energieverbruik koeling/verwarming: 48 W / 42 W
Smeltzekering: ..... 6,3 A
Beschermingsgraad: .....II / ⧈
Bruto boxinhoud: ..... 27 L
Energieverbruik: 0,164 kWh/24h
Ontwerptemperatuur: ..... 17 °C
Klimaatklasse: .....N
Omgevingstemperatuurbereik .....16°C – 32°C
Luchtgeluidsemissie: .....26 dB(A) re 1 pW
Isolatie / uitzetgas: ..... EPS / cyclopentaan
Afmetingen (HxBxD): .....466x430x316 mm
Gewicht: .....6,0 kg

Meer informatie over uw model vindt u op internet in de EU-productdatabase EPREL op https://eprel.ec.europa.eu. U vindt de modelidentificatie die nodig is voor het zoeken naar het model op het typeplaatje of in de eerste regel van het EU-energielabel.

Attentie!
Het apparaat wordt geleverd zonder accu's en zonder oplader, en mag alleen worden ingezet met de li-ion accu's uit de PowerX-Change serie!

De li-ion accu's uit de PowerX-Change serie mogen alleen worden geladen met de PowerX-Charger.

Anl_TE_COL_18_27_Li_SPK13.indb 72 03.12.2024 11:28:42

5. Vóór inbedrijfstelling

- Controleer de koelbox op schade. Een beschadigde koelbox mag niet in gebruik worden genomen.
- Om hygiënische redenen moet de koelbox voor het eerste gebruik worden gereinigd. Neem hiervoor hoofdstuk „8.1 Reiniging“ in acht.

5.1 Montage van de accu (afbeelding 3-4)
Trek het vak aan de zijkant „Power Supply“ (afb. 1 / pos. 2) naar voren, open de ritssluiting en schuif de accu in de daarvoor bedoelde accuhouder (pos. D). Zorg er hierbij voor dat de vergrendelingsknop (pos. C) vastklikt! Sluit de rits van het vak.
De demontage van de accu gebeurt in omgekeerde volgorde!

5.2 Laden van de Li-accupack (afbeelding 4/5)
1. Trek het accupack uit de accuhouder en druk daarbij de vergrendelingsknop (c) naar beneden.
2. Vergelijk of de netspanning vermeld op het typeplaatje overeenstemt met de beschikbare netspanning. Steek de netstekker van de lader in het stopcontact. De groene led begint te knipperen.
3. Schuif de accu op de lader.

Onder punt „Indicator oplader“ vindt u een tabel met de betekenissen van de led-indicator op de oplader.

5.3 Accu-capaciteitsindicatie (fig. 6)
Druk op de schakelaar voor accu-capaciteitsindicatie (e). De accu-capaciteitsindicatie (d) signaleert de laadtoestand van de accu aan de hand van 3 LEDs.

Alle 3 LEDs branden:
De accu is vol geladen.

2 of 1 LED(s) branden:
De accu beschikt over voldoende restlading.

1 LED knippert:
De accu is leeg, laad de accu op.

Alle LEDs knipperen:
De temperatuur van de accu is te laag. Verwijder de accu van het apparaat en laat de accu één dag liggen bij ruimtetemperatuur. Als de fout opnieuw optreedt, dan werd hij diep ontladen en is hij defect. Neem de accu van het apparaat. Een defecte accu mag niet meer gebruikt resp. geladen worden.

Mocht het laden van het accupack niet mogelijk zijn, controleer dan
- of aan het stopcontact de netspanning aanwezig is,
- of een foutloos contact aan de laadcontacten van de lader voorhanden is.

Indien het laden van het accupack nog altijd niet mogelijk is, dan verzoeken wij u
- de oplader
- en het accupack

op te sturen naar onze klantenservice.

Neem voor de juiste wijze van versturen contact op met onze klantenservice of het verkooppunt waar het apparaat werd gekocht.

Als u accu’s of accu-apparaten verstuurt of afvoert, zorg er dan voor dat u die elk apart in een plastic zak verpakt om kortsluiting of brand te vermijden!

In het belang van een lange levensduur van het accupack is het raadzaam om op tijd voor het herladen van het accupack te zorgen. Dit is in elk geval noodzakelijk, wanneer u vaststelt dat het vermogen van het apparaat afneemt. Ontlaad het accupack nooit helemaal. Dat leidt tot een defect van het accupack!

5.4 Koelbox vullen
LET OP – Gevaar voor schade aan de gezondheid!
De volgende instructies moeten in acht worden genomen om besmetting van levensmiddelen te voorkomen:
- Langdurig openen van het deksel kan leiden tot een aanzienlijke temperatuurstijging in de compartimenten van het apparaat.
- Maak oppervlakken die in contact kunnen komen met levensmiddelen regelmatig schoon.
- Rauw vlees en vis moeten worden bewaard in geschikte bakjes/containers, zodat ze niet in contact komen met of druppelen op andere levensmiddelen.

Anl_TE_COL_18_27_Li_SPK13.indb 73 03.12.2024 11:28:42

- Als het koel-/vriesapparaat lange tijd leeg is geweest, schakel het apparaat dan uit, ontdooi, reinig en droog het en laat het deksel open om schimmelvorming te voorkomen.

Plaats de koelbox op een stevige ondergrond (bijvoorbeeld een vloer). Klap de draagbeugel (afb. 1 / pos. 5) naar voren en open het deksel (afb. 1 / pos. 6). Om het deksel open te houden en eten/drinken in de koelbox te doen, kan de draagbeugel tegen het deksel worden gespreid (afb. 7). Het scheidingsrooster (afb. 7 / pos. E) kan worden gebruikt om levensmiddelen van elkaar te scheiden. Sluit het deksel en klap de draagbeugel naar achteren.
Het deksel kan alleen worden geopend als de draagbeugel naar voren is geklapt.

5.5 Koelbox transporteren
De koelbox kan worden vervoerd met behulp van de draagriem (afb. 1 / pos. 1) of de draagbeugel (afb. 1 / pos. 5).

5.6 Flesopener
Aan de voorkant van de koelbox bevindt zich een flesopener (afb. 1 / pos. 4) voor flessen met kroonkurken.

5.7 Vakken aan de buitenkant
De vakken links en aan de voorkant dienen als extra opbergruimte voor bijvoorbeeld accu's.

6. Bediening

6.1 Schakelaar „Mode" (afb. 8)
Koelen
Draai de „Mode"-functieschakelaar (pos. 9) naar links (pos. 10) om de inhoud te koelen.

Warmhouden
Draai de „Mode"-functieschakelaar (pos. 9) naar rechts (pos. 11) om de inhoud warm te houden.

Attentie! Schakel het apparaat 30 minuten uit voordat u de functie omschakelt.

6.2 Werking
Plaats de koelbox op een stevige ondergrond (vloer). Dek de ventilatieroosters niet af.

De koelbox heeft een prioriteitscircuit 230 V -> 12 V -> 18 V Power X-Change accu. U kunt het apparaat zowel gebruiken met 230 V netstroom en tegelijkertijd een 18 V accu aangesloten hebben. Als u de stekker van het apparaat uit het 230 V stopcontact haalt, schakelt het apparaat na ongeveer 10 seconden automatisch over op accuvoeding. Als u het apparaat weer aansluit op 230 V, schakelt het apparaat terug naar netvoeding. Dit werkt ook bij 12V-voeding.

6.2.1 Netvoeding (230 V ~ 50 Hz)
Haal de netaansluitkabel (afb. 2 / pos. 17) uit het voorvak en sluit het aan op de AC 220 – 240 V aansluiting (afb. 2 / pos. 15) aan de achterkant van de koelbox. Draai de vermogensregelaar (afb. 8 / pos. 8) in de gewenste stand.

6.2.2 12V-voeding
Instructies:
- In de koelbox is een diepontladingsbeveiliging voor de autoaccu geïntegreerd.
- In sommige voertuigen moet het contact worden ingeschakeld om de koelbox van stroom te voorzien.
- Wanneer de motor wordt uitgeschakeld, onttrekt de ingeschakelde koelbox stroom aan de accu van het voertuig en ontlaadt deze. Als de accuspanning te laag is, kunt u de motor niet meer starten.

Haal de 12V-aansluitkabel (afb. 2 / pos. 18) uit het voorvak en sluit hem aan op de 12V-aansluiting (afb. 2 / pos. 16) aan de achterkant van de koelbox. Draai de vermogensregelaar (afb. 8 / pos. 8) in de gewenste stand.

6.2.3 18V-voeding
Schuif de Power X-Change accu in de accuhouder zoals beschreven onder „Montage van de accu". Draai de vermogensregelaar (afb. 8 / pos. 8) in de gewenste stand.

Accucapaciteitsindicator op de koelbox
De accu-capaciteitsindicator (afb. 8/ pos. 12) signaleert de laadtoestand van de accu aan de hand van 3 leds.

Alle 3 leds branden
De accu is volledig opgeladen.

2 of 1 led(s) branden
De accu beschikt over voldoende restlading.

1 led knippert
De accu is leeg, laad de accu op.

Anl_TE_COL_18_27_Li_SPK13.indb 74 03.12.2024 11:28:42

6.3 Vermogensregelaar (afb. 8 / pos. 8)
Opmerking: de vermogensregelaar klikt hoorbaar zodra de koelbox wordt in- of uitgeschakeld.

a) Stand „OFF“ – de koelbox is uitgeschakeld.
b) Stand „ECO“ – de koelbox verbruikt weinig energie (minimaal koel- of verwarmingsvermogen).
c) Stand „MAX“ – de koelbox verbruikt de meeste energie (maximaal koel- of verwarmingsvermogen).

Hoger koel- of verwarmingsvermogen – draai de vermogensregelaar naar „MAX“.
Lager koel- of verwarmingsvermogen – draai de vermogensregelaar naar „ECO“.

In de koelmodus kan een maximale binnentemperatuur van 20 °C lager dan de omgevingstemperatuur (25 °C) worden bereikt.
In de warmhoudmodus kan een maximale interne temperatuur van 55°C +/-5°C worden bereikt (bij een omgevingstemperatuur van 25°C).

6.4 Tips om energie te besparen
- Zet de koelbox niet in de zon wanneer deze in de koelmodus staat.
- Gebruik normaal verkrijgbare, bevroren koelelementen voor extra of snellere koeling.
- Plaats in de koelmodus alleen voorgekoelde levensmiddelen en dranken in de koelbox.
- Langdurig openen van het deksel kan leiden tot een aanzienlijke temperatuurstijging binnenin de box.
- Laat warm eten en drinken eerst afkoelen om het koel te houden in de koelbox.
- Na een langere gebruiksperiode kan het koelvermogen meestal worden verlaagd.

7. Vervanging van de netaansluitkabel

Gevaar!
Als de netaansluitkabel van dit apparaat beschadigd raakt, moet hij vervangen worden om gevaren te voorkomen.

8. Reiniging, onderhoud en bestelling van onderdelen

Gevaar!
Haal de stekker van de netaansluitkabel, de stekker van de 12V-aansluitkabel en de accu uit het contact voordat u reinigingswerkzaamheden uitvoert.

8.1 Reiniging
- Maak de binnenkant van de koelbox schoon met afwasmiddel en schoon water. Droog de binnenkant van de koelbox goed af.

8.2 De zekering van de 12V-stekker vervangen (afb. 9)
Vervang de zekering (T 6,3A) in de 12V-aansluitstekker als deze defect is. Schroef het uiteinde van de stekker los en vervang de defecte zekering door een van hetzelfde type. Schroef het uiteinde van de stekker er weer op.

8.3 Onderhoud
In het toestel zijn er geen andere te onderhouden onderdelen.

8.4 Bestellen van wisselstukken:
Gelieve bij het bestellen van wisselstukken volgende gegevens te vermelden:
- Type van het toestel
- Artikelnummer van het toestel
- Ident-nummer van het toestel
- Wisselstuknummer van het benodigd stuk

Actuele prijzen en info vindt u terug onder www.Einhell-Service.com

De beschikbaarheid van reserveonderdelen voor dit apparaat is minstens 10 jaar vanaf de productiedatum.

9. Verwijdering en recyclage

Het toestel bevindt zich in een verpakking om transportschade te voorkomen. Deze verpakking is een grondstof en bijgevolg herbruikbaar of kan naar de grondstofkringloop worden teruggevoerd. Het toestel en zijn accessoires bestaan uit diverse materialen, zoals b.v. metaal en kunststof. Defecte toestellen horen niet thuis in het huisvuil. Om zich van het toestel naar behoren te ontdoen dient het naar een geschikte verzamelplaats te worden gebracht. Als u geen verzamelplaats kent gelieve u dan bij de gemeente te informeren.

Anl_TE_COL_18_27_Li_SPK13.indb 75 03.12.2024 11:28:43

10. Opslag

Maak de koelbox leeg en verwijder de netaansluitkabel, de 12V-aansluitkabel en de accu. Berg de aansluitkabels op in het voorvak. Reinig en droog het apparaat zoals hierboven beschreven en laat het deksel open om schimmelvorming te voorkomen. Om dit te doen, kunt u de draagbeugel tegen het deksel spreiden.

Trek de accu('s) eraf. Bewaar het apparaat en het toebehoren op een donkere, droge en vorstvrije plaats die voor kinderen ontoegankelijk is. De optimale opbergtemperatuur ligt tussen 5 en 30 °C. Bewaar het elektrisch gereedschap in de originele verpakking. Verwijder de accu uit het apparaat als u het langere tijd niet gebruikt.

11. Storingen

De koelbox werkt niet

A) Netvoeding (220-240 V ~ 50 Hz)
Controleer of de stekker correct in het stopcontact zit en of er spanning op het stopcontact staat.

B) 12V-voeding
- Controleer of de 12V-aansluitstekker correct is aangesloten op de 12V-aansluiting en of er spanning op staat.
- Controleer of de zekering in de 12V-aansluitstekker defect is. Om de zekering te vervangen, zie hoofdstuk „8.2 De zekering van de 12V-stekker vervangen".

C) Accuvoeding
- Ga na of de accu leeg is. Laad de accu op.

Afvalverwijdering



Elektrische gereedschappen, accu's, accessoires en bijbehorende verpakkingen moeten op een voor het milieu verantwoorde wijze worden gerecycled.

Gooi elektrische gereedschappen, accu's en batterijen niet bij het huisvuil, maar breng ze naar een inzamelpunt.

Alleen voor landen binnen de EU:
Volgens de Europese richtlijn 2012/19/EU inzake afgedankte elektrische en elektronische apparatuur, en de implementatie hiervan in nationaal recht, moeten niet bruikbare elektrische gereedschappen op een voor het milieu verantwoorde wijze worden ingezameld en gerecycled. Volgens de Europese richtlijn 2006/66/EG moeten defecte of verbruikte accu's/batterijen apart worden ingezameld en op een voor het milieu verantwoorde wijze worden gerecycled.
Bij een verkeerde afvoer kunnen afgedankte elektrische en elektronische apparaten vanwege de mogelijke aanwezigheid van gevaarlijke stoffen schadelijke uitwerkingen op het milieu en de gezondheid van mensen hebben.

Nadruk of andere reproductie van documentatie en geleidepapieren van de producten, geheel of gedeeltelijk, enkel toegestaan mits uitdrukkelijke toestemming van Einhell Germany AG.

Technische wijzigingen voorbehouden.

Anl_TE_COL_18_27_Li_SPK13.indb 76 03.12.2024 11:28:43

12. Indicatie lader

Indicatiestatus		Betekenis en maatregel
Rode LED	**Groene LED**	
Uit	Knippert	**Operationaliteit** De lader is aangesloten aan het net en operationeel; de accu zit niet in de lader.
Aan	Uit	**Laden** De lader laadt de accu in de snelle laadmodus. De laadduur vindt u direct aan de lader. Aanwijzing! Al naargelang de acculading kan de laadduur iets afwijken van de vermelde tijden.
Uit	Aan	**De accu is opgeladen en operationeel. (READY TO GO)** Daarna wordt tot aan de volledige lading omgeschakeld op een bufferlading. Laat de accu hiervoor ongeveer 15 min. langer in de lader zitten. **Maatregel:** Neem de accu uit de lader. Isoleer de lader van het net.
Knippert	Uit	**Aanpassingslading** De lader bevindt zich in de modus behoedzame lading. Hierbij wordt de accu om veiligheidsredenen langzamer geladen, hetgeen meer tijd vergt. Dit kan de volgende oorzaken hebben: - De accu werd zeer lange tijd niet meer geladen. - De accutemperatuur ligt niet in het ideale bereik. **Maatregel:** Wacht tot het laadproces is afgesloten, de accu kan niettemin verder worden geladen.
Knippert	Knippert	**Fout** Laadproces is niet meer mogelijk. De accu is defect. **Maatregel:** Een defecte accu mag niet meer worden opgeladen. Neem de accu uit de lader.
Aan	Aan	**Temperatuurstoring** De accu is te warm (bijv. direct instralend zonlicht) of te koud (onder 0 °C). **Maatregel:** Neem de accu de lader uit en bewaar hem 1 dag bij kamertemperatuur (ca. 20 °C).

Anl_TE_COL_18_27_Li_SPK13.indb 77 03.12.2024 11:28:43

Service-informatie

Wij werken in alle landen die in het garantiebewijs zijn genoemd, samen met competente servicepartners, wier contactgegevens u kunt afleiden uit het garantiebewijs. Deze staan voor alle diensten zoals reparatie, het verschaffen van wisselstukken of slijtdelen of voor de aankoop van verbruiksmaterialen te uwer beschikking.

U moet er rekening mee houden dat bij dit product de volgende delen onderhevig zijn aan een slijtage door gebruik of een natuurlijke slijtage, resp. dat de volgende delen nodig zijn als verbruiksmaterialen.

Categorie	Voorbeeld
Slijtstukken*	Accu
Verbruiksmateriaal/verbruiksstukken*	
Ontbrekende onderdelen	

* niet verplicht bij de leveringsomvang begrepen!

Bij gebreken of defecten verzoeken wij u om de fout te melden op het internet onder www.Einhell-Service.com. Gelieve te zorgen voor een nauwkeurige beschrijving van de fout en daarbij in elk geval de volgende vragen te beantwoorden:

- Heeft het toestel reeds eenmaal gewerkt of was het vanaf het begin defect?
- Is u iets opgevallen voordat het defect zich voordeed (symptoom vóór het defect)?
- Welke foutieve werkwijze vertoont het toestel volgens u (hoofdsymptoom)? Beschrijf deze foutieve werkwijze.

Anl_TE_COL_18_27_Li_SPK13.indb 78 03.12.2024 11:28:43

Peligro!
Al usar aparatos es preciso tener en cuenta una serie de medidas de seguridad para evitar lesiones o daños. Por este motivo, es preciso leer atentamente este manual de instrucciones/advertencias de seguridad. Guardar esta información cuidadosamente para poder consultarla en cualquier momento. En caso de entregar el aparato a terceras personas, será preciso entregarles, asimismo, el manual de instrucciones/advertencias de seguridad. No nos hacemos responsables de accidentes o daños provocados por no tener en cuenta este manual y las instrucciones de seguridad.

Explicación de los símbolos empleados (véase fig. 10)
1. ¡Peligro! – Leer el manual de instrucciones para reducir cualquier riesgo de sufrir lesiones.
2. Hace referencia a aparatos eléctricos que poseen una carcasa protegida doblemente a prueba de sacudidas eléctricas y que, por consiguiente, presentan la clase de protección II.

1. Instrucciones de seguridad

Encontrará las instrucciones de seguridad correspondientes en el prospecto adjunto.
¡Aviso!
Leer todas las instrucciones de seguridad, indicaciones, ilustraciones y los datos técnicos con los que está provista esta herramienta eléctrica. El incumplimiento de las instrucciones indicadas a continuación puede provocar descargas eléctricas, incendios y/o daños graves.
Guardar todas las instrucciones de seguridad e indicaciones para posibles consultas posteriores.

Este aparato podrá ser utilizado por niños a partir de 8 años y personas cuyas capacidades estén limitadas física, sensorial o psíquicamente, o que no dispongan de la experiencia o los conocimientos necesarios, siempre y cuando estén vigiladas o hayan recibido formación o instrucciones sobre el funcionamiento seguro del aparato y comprendan los posibles peligros. Está prohibido que los niños jueguen con el aparato. Los niños no podrán realizar los trabajos de limpieza y mantenimiento básico a no ser que estén vigilados por un adulto.

No se permite cargar y descargar la nevera portátil a niños entre 3 y 8 años.

2. Descripción del aparato y volumen de entrega

2.1 Descripción del aparato (fig. 1/2)
1. Correa de transporte
2. Bolsillo con alojamiento para la batería
3. Bolsillo delantero con accesorios
4. Abrebotellas
5. Asa de transporte
6. Tapa
7. Empuñadura empotrada
8. Regulador de potencia
9. Selector de función
10. Modo refrigeración
11. Función de mantenimiento del calor
12. Indicador de la capacidad de la batería
13. Rejilla de ventilación del ventilador
14. Rejilla de ventilación del disipador de calor
15. Toma de conexión de red
16. Toma de conexión de 12 V
17. Cable de conexión a la red eléctrica
18. Cable de conexión de 12 V

2.2 Volumen de entrega
Sirviéndose de la descripción del volumen de entrega, comprobar que el artículo esté completo. Si faltase alguna pieza, dirigirse a nuestro Service Center o a la tienda especializada más cercana en un plazo máximo de 5 días laborales tras la compra del artículo presentando un recibo de compra válido. A este respeto, observar la tabla

Anl_TE_COL_18_27_Li_SPK13.indb 79 03.12.2024 11:28:44

de garantía de las condiciones de garantía que se encuentran al final del manual.

- Abrir el embalaje y extraer cuidadosamente el aparato.
- Retirar el material de embalaje, así como los dispositivos de seguridad del embalaje y para el transporte (si existen).
- Comprobar que el volumen de entrega esté completo.
- Comprobar que el aparato y los accesorios no presenten daños ocasionados durante el transporte.
- Si es posible, almacenar el embalaje hasta que transcurra el periodo de garantía.

Peligro!
¡El aparato y el material de embalaje no son un juguete! ¡No permitir que los niños jueguen con bolsas de plástico, láminas y piezas pequeñas! ¡Riesgo de ingestión y asfixia!

- Nevera portátil con correa de transporte
- Cable de conexión a red (en el bolsillo delantero)
- Cable de conexión de 12 V (en el bolsillo delantero)
- Manual de instrucciones original
- Instrucciones de seguridad

3. Uso adecuado

La nevera portátil está diseñada para refrigerar o mantener calientes bebidas y alimentos envasados. Para uso privado en el automóvil, camping o aplicaciones similares con temperaturas ambiente de 16 °C a 32 °C.

La nevera portátil puede funcionar con una toma de red de 220-240 V (en lo sucesivo 230 V) ~ 50 Hz, con una toma de 12 V de coche (p. ej. mechero) o con una batería Power X-Change de 18 V de Einhell.

Esta nevera portátil no está destinada al uso como aparato encastrado. El aparato no debe exponerse a la lluvia. El aparato no está indicado para sentarse ni para depositar cosas en él.

Tener en cuenta las leyes y/o normas específicas del país en que se use.

Utilizar la máquina sólo en los casos que se indican explícitamente como de uso adecuado. Cualquier otro uso no será adecuado. En caso de uso inadecuado, el fabricante no se hace responsable de daños o lesiones de cualquier tipo; el responsable es el usuario u operario de la máquina.

Tener en consideración que nuestro aparato no está indicado para un uso comercial, industrial o en taller. No asumiremos ningún tipo de garantía cuando se utilice el aparato en zonas industriales, comerciales o talleres, así como actividades similares.

4. Características técnicas

Tensión: .....220-240 V ~ 50 Hz
Consumo energético Refrigerar/Calentar: .....
..... 55 W / 50 W
Tensión: ..... 18 V CC
Consumo energético Refrigerar/Calentar: .....
..... 55 W / 50 W
Tensión: ..... 12 V CC
Consumo energético Refrigerar/Calentar: .....
..... 48 W / 42 W
Fusible para corriente débil: ..... 6,3 A
Clase de protección: .....II / ⧈
Contenido del depósito bruto: ..... 27 L
Consumo energético: ..... 0,164 kWh/24 h
Temperatura de diseño: ..... 17 °C
Clase climática: .....N
Rango de temperatura ambiente: ...16 °C – 32 °C
Emisiones de ruido aéreo: .....26 dB(A) re 1 pW
Aislamiento / Agente espumante: .....
.....EPS / Ciclopentano
Dimensiones (HxAxL): .....466x430x316 mm
Peso: .....6,0 kg

Más información sobre este modelo en Internet, en la base de datos de productos EPREL de la UE: https://eprel.ec.europa.eu. El identificador de modelo necesario para buscar el modelo figura en la placa de identificación o en la primera línea de la etiqueta energética UE.

¡Atención!
¡El aparato se suministra sin baterías y sin cargador y solo puede utilizarse con las baterías de iones de litio de la serie Power X-Change!

Las baterías de iones de litio de la serie Power X-Change solo deben cargarse con el cargador Power X-Charger.

Anl_TE_COL_18_27_Li_SPK13.indb 80 03.12.2024 11:28:44

5. Antes de la puesta en marcha

- Comprobar que la nevera portátil no presente daños. No está permitido poner en marcha la nevera portátil si está dañada.
- Por motivos de higiene, la nevera portátil ha de limpiarse antes del primer uso. Tener en cuenta para ello el capítulo „8.1 Limpieza“.

5.1 Montaje de la batería (fig. 3-4)
Tirar hacia delante del bolsillo lateral „Power Supply“ (fig. 1/pos. 2), abrir la cremallera e introducir la batería en el alojamiento previsto a tal efecto (pos. D). ¡Asegurarse de que encaje el dispositivo de retención (pos. C)! Cerrar la cremallera del bolsillo.
Para desmontar la batería, seguir los mismos pasos en orden inverso.

5.2 Cómo cargar la batería de litio (fig. 4/5)
1. Sacar la batería de su alojamiento presionando hacia abajo el dispositivo de retención (C).
2. Comprobar que la tensión de red coincida con la especificada en la placa de identificación del aparato. Conectar el enchufe del cargador a la toma de corriente. El LED verde empieza a parpadear.
3. Colocar la batería en el cargador.

5.3 Indicador de capacidad de batería (fig. 6)
Pulsar el interruptor para acceder al indicador de capacidad de la batería (e). El indicador de capacidad de batería (d) le indica el estado de carga de la batería sirviéndose de 3 LED.

Si los 3 LED están iluminados:
La batería está completamente cargada.

Si están iluminados 1 o 2 LED:
La batería dispone de suficiente carga residual.

Si 1 LED parpadea:
La batería está vacía, es preciso cargarla.

Si todos los LED parpadean:
La temperatura de la batería es demasiado baja. Quitar la batería del aparato y dejarla durante un día a temperatura ambiente. Si vuelve a aparecer el fallo, la batería se ha descargado completamente y está defectuosa. Quitar la batería del aparato. Está prohibido emplear o cargar una batería defectuosa.

El apartado „Indicación cargador“ incluye una tabla con los significados de las indicaciones LED del cargador.

En caso de que no sea posible cargar la batería, comprobar que
- exista tensión de red en la toma de corriente.
- exista buen contacto entre los contactos de carga del cargador.

En caso de que todavía no fuera posible cargar la batería, rogamos enviar
- el cargador
- y la batería

a nuestro servicio de asistencia técnica.

Para realizar un envío adecuado, ponerse en contacto con nuestro servicio de asistencia técnica o con el punto de venta en el que se compró el aparato.

Para el envío o la eliminación de baterías o del aparato, estos deben embalarse por separado en bolsas de plástico para evitar cortocircuitos e incendios.

Es preciso recargar la batería siempre a tiempo con el fin de procurar que dure lo máximo posible. Hacerlo es imprescindible también en cuanto se detecta que disminuye el rendimiento del aparato. No descargar jamás la batería por completo. Esto podría provocar un defecto en la batería.

5.4 Llenado de la nevera portátil
CUIDADO – ¡Riesgo de daños para la salud!
Tener en cuenta las siguientes instrucciones para evitar la contaminación de los alimentos:
- La apertura prolongada de la tapa puede provocar un aumento considerable de la temperatura en los compartimentos del aparato.
- Limpiar periódicamente las superficies que puedan entrar en contacto con alimentos.
- Conservar la carne y el pescado crudos en recipientes adecuados de manera que no entren en contacto con otros alimentos ni gotee sobre ellos.
- Si la nevera/congelador se queda vacía/o por tiempo prolongado, apagar el aparato, descongelar, limpiar, secar y dejar abierta la tapa para evitar que se forme moho.

Colocar la nevera portátil sobre una base firme (p. ej. suelo). Llevar hacia delante el asa de transporte (fig. 1 / pos. 5) y abrir la tapa (fig. 1 / pos. 6). Para mantener la tapa abierta e introducir alimen-

Anl_TE_COL_18_27_Li_SPK13.indb 81 03.12.2024 11:28:44

tos/bebidas en la nevera portátil, se puede apoyar el asa de transporte contra la tapa (fig. 7). La rejilla separadora (fig. 7 / pos. E) puede utilizarse para separar entre sí los alimentos. Cerrar la tapa y llevar el asa de transporte hacia atrás.
La tapa solo se puede abrir si el asa de transporte está delante.

5.5 Transporte de la nevera portátil
La nevera portátil puede ser transportada mediante la correa de transporte (fig. 1 / pos. 1) o mediante el asa de transporte (fig. 1 / pos. 5).

5.6 Abrebotellas
En la parte delantera de la nevera portátil hay un abrebotellas (fig. 1 /pos. 4) para botellas con chapas.

5.7 Bolsillos exteriores
El bolsillo izquierdo y delantero sirven de espacio de almacenamiento adicional y permiten, p. ej., alojar baterías.

6. Manejo

6.1 Botón „Mode“ (fig. 8)
Refrigerar
Colocar el selector de función „Mode“ (pos. 9) a la izquierda (pos. 10) para refrigerar el contenido.

Mantener el calor
Colocar el selector de función „Mode“ (pos. 9) a la derecha (pos. 11) para mantener el calor del contenido.

¡Atención! Apagar el aparato 30 minutos antes de cambiar la función.

6.2 Funcionamiento
Colocar la nevera portátil sobre una base firme (suelo). No cubrir la rejilla de ventilación.

La nevera portátil presenta como conexión preferente 230 V -> 12 V -> batería Power X-Change de 18 V. El aparato puede accionarse, p. ej. con 230 V y al mismo tiempo haberse insertado una batería de 18 V. Si se desenchufa el aparato de la toma de red de 230 V, el aparato se conecta automáticamente en modo batería transcurridos unos 10 segundos. Volver a conectar el aparato a 230 V, el aparato volverá a pasar automáticamente al modo red. Esto también ocurre con el modo de 12 V.

6.2.1 Modo red (230 V ~ 50 Hz)
Sacar el cable de conexión a red (fig. 2 / pos. 17) del bolsillo delantero y conectar a la toma AC 220 – 240 V (fig. 2 / pos. 15) en la parte posterior de la nevera portátil. Girar el regulador de potencia (fig. 8 / pos. 8) a la posición deseada.

6.2.2 Modo 12 V
Avisos:
- La nevera portátil incorpora una protección frente a descarga total para la batería del vehículo.
- En algunos vehículos se ha de conectar el encendido para abastecer de corriente a la nevera portátil.
- Estando el motor apagado, la nevera portátil encendida consume corriente de la batería del vehículo y la descarga. El motor no podrá arrancar si la tensión de la batería es insuficiente.

Sacar el cable de conexión de 12 V (fig. 2 / pos. 18) del bolsillo delantero y conectar a la toma DC 12 V (fig. 2 / pos. 16) en la parte posterior de la nevera portátil. Girar el regulador de potencia (fig. 8 / pos. 8) a la posición deseada.

6.2.3 Modo 18 V
Insertar la batería la batería Power X-Change en el alojamiento previsto para ella según lo descrito en „Montaje de la batería“. Girar el regulador de potencia (fig. 8 / pos. 8) a la posición deseada.

Indicador de la capacidad de la batería en la nevera portátil
El indicador de capacidad de batería (fig. 8/pos. 12) indica el estado de carga de la batería sirviéndose de 3 LED.

Se iluminan los 3 LED
La batería está completamente cargada.

Si están encendidos 1 o 2 LED:
La batería dispone de suficiente carga residual.

Si 1 LED parpadea
La batería está vacía, es preciso cargarla.

6.3 Regulador de potencia (fig. 8 / pos. 8)
Aviso: El regulador de potencia hará un clic audible en cuanto la nevera portátil esté encendida y/o apagada.

Anl_TE_COL_18_27_Li_SPK13.indb 82 03.12.2024 11:28:44

a) Posición „OFF“: la nevera portátil está apagada.
b) Posición „ECO“: la nevera portátil consume poca energía (mínima potencia calorífica y/o refrigeradora).
c) Posición „MAX“: la nevera portátil consume la mayor cantidad de energía (máxima potencia calorífica y/o refrigeradora).

Mayor potencia calorífica y/o refrigeradora: girar regulador de potencia hacia „MAX“.
Menor potencia calorífica y/o refrigeradora: girar regulador de potencia hacia „ECO“.

En el modo Refrigeración, puede alcanzarse una temperatura interior de máximo 20 °C menos en relación a la temperatura ambiente (25 °C).
En el modo Mantener el calor se puede alcanzar una temperatura interior máxima de 55 °C +/-5 °C (para una temperatura ambiente de 25 °C).

6.4 Consejos para ahorrar energía

- No poner al sol la nevera en modo refrigeración.
- Utilizar elementos refrigerantes convencionales ya congelados para una refrigeración adicional o más rápida.
- En modo refrigeración, introducir en la nevera portátil únicamente alimentos y bebidas previamente enfriados.
- La apertura prolongada de la tapa puede provocar un aumento considerable de la temperatura en el interior.
- Las bebidas y comidas calientes hay que dejarlas enfriar primero para mantenerlas refrigeradas en la nevera portátil.
- Tras un tiempo de funcionamiento prolongado, la capacidad de refrigeración puede verse reducida en su mayor parte.

7. Cómo cambiar el cable de conexión a la red eléctrica

¡Peligro!
Cuando el cable de conexión a la red de este aparato esté dañado, deberá ser sustituido con el fin de evitar cualquier peligro.

8. Limpieza, mantenimiento y pedido de piezas de repuesto

¡Peligro!
Antes de realizar cualquier trabajo de limpieza es preciso desenchufar el cable de conexión a la red, desenchufar el cable de conexión de 12 V y la batería.

8.1 Limpieza

- Limpiar el interior de la nevera portátil con detergente lavavajillas y agua limpia. Secar bien el interior de la nevera portátil.

8.2 Cambio de fusible en el enchufe de 12 V (fig. 9)

Sustituir el fusible (T 6,3 A) que se encuentra en el enchufe de 12 V si está defectuoso. Desenroscar la punta de la clavija y cambiar el fusible defectuoso por otro del mismo tipo. Volver a enroscar la punta de la clavija.

8.3 Mantenimiento

No hay que realizar el mantenimiento a más piezas en el interior del aparato.

8.4 Pedido de piezas de recambio:

Al solicitar recambios se indicarán los datos siguientes:

- Tipo de aparato
- No. de artículo del aparato
- No. de identidad del aparato
- No. del recambio de la pieza necesitada.

Encontrará los precios y la información actual en www.Einhell-Service.com

La disponibilidad de repuestos para este aparato es de al menos 10 años a partir de la fecha de producción.

Anl_TE_COL_18_27_Li_SPK13.indb 83 03.12.2024 11:28:44

9. Eliminación y reciclaje

El aparato está protegido por un embalaje para evitar daños producidos por el transporte. Este embalaje es materia prima y, por eso, se puede volver a utilizar o llevar a un punto de reciclaje. El aparato y sus accesorios están compuestos de diversos materiales, como, p. ej., metal y plástico. Los aparatos defectuosos no deben tirarse a la basura doméstica. Para su eliminación adecuada, el aparato debe entregarse a una entidad recolectora prevista para ello. En caso de no conocer ninguna, será preciso informarse en el organismo responsable del municipio.

10. Almacenamiento

Vaciar la nevera portátil y retirar el cable de conexión a red, el cable de conexión de 12 V y la batería. Guardar los cables de conexión en el bolsillo delantero. Como se ha descrito anteriormente: limpiar el aparato, secarlo y dejar abierta la tapa para evitar que se forme moho. Para lo cual se puede apoyar el asa de transporte contra la tapa.

Retirar la(s) batería(s). Guardar el aparato y sus accesorios en un lugar oscuro, seco, protegido de las heladas e inaccesible para los niños. La temperatura de almacenamiento óptima se encuentra entre los 5 y los 30 ˚C. Guardar la herramienta eléctrica en su embalaje original. Retirar la batería del aparato en caso de almacenamiento prolongado.

11. Averías

La nevera portátil no parece funcionar

A) Modo red (220-240 V ~ 50 Hz)
Comprobar si el enchufe está correctamente insertado en la toma de corriente y si hay tensión en la toma de corriente.

B) Modo 12 V
- Comprobar si el enchufe de 12 V está correctamente insertado en la toma de 12 V y si hay tensión en la toma de 12 V.
- Comprobar si el fusible del enchufe de 12 V está defectuoso. Para sustituir el fusible es preciso tener en cuenta el capítulo „8.2 Cambio de fusible en el enchufe de 12 V“.

C) Modo inalámbrico
- Comprobar si se ha agotado la batería. Cargar la batería.

Eliminación



Las herramientas eléctricas, baterías, accesorios y embalajes deberán someterse a un proceso de recuperación que respete el medio ambiente.
¡No arroje las herramientas eléctricas, acumuladores o pilas a la basura!
Este producto deber depositarse como residuo en un lugar de recogida adecuado para su reciclaje

Sólo para los países de la UE:
De acuerdo con la directiva europea 2012/19/UE sobre aparatos eléctricos y electrónicos de desecho y su realización en la legislación nacional y la directiva europea 2006/66/CE, las herramientas eléctricas que ya no son aptas para su uso y respectivamente los acumuladores/las pilas defectuosos o vacíos deberán ser recogidos por separado y reciclados de manera respetuosa con el medio ambiente.
En el caso de una eliminación inadecuada, los aparatos eléctricos y electrónicos pueden tener efectos nocivos para el medio ambiente y la salud humana debido a la posible presencia de sustancias peligrosas.

Sólo está permitido copiar la documentación y documentos anexos del producto, o extractos de los mismos, con autorización expresa de Einhell Germany AG.

Nos reservamos el derecho a realizar modificaciones técnicas.

Anl_TE_COL_18_27_Li_SPK13.indb 84 03.12.2024 11:28:45

12. Indicación cargador

Estado de indicación		Significado y medida
LED rojo	**LED verde**	
Apagado	Parpadea	**Listo para funcionamiento** El cargador está conectado a la red y listo para el funcionamiento, la batería no está en el cargador
Encendido	Apagado	**Carga** El cargador carga la batería en modo rápido. Consultar el tiempo de carga necesario en el cargador. ¡Advertencia! En función de lo cargada que esté la batería, los tiempos de carga reales pueden diferir de los indicados.
Apagado	Encendido	**La batería está cargada y está lista para utilizar. (READY TO GO)** Después se cambia a carga lenta hasta que la batería esté completamente cargada. Para ello, dejar la batería en el cargador unos 15 minutos más. **Medida:** Sacar la batería del cargador. Desconectar el cargador de la red.
Parpadea	Apagado	**Carga adaptada** El cargador se encuentra en el modo de carga lenta. Por motivos de seguridad, en este modo la batería se carga con mayor lentitud y tarda más tiempo. Esto puede deberse a las siguientes causas: - Hace mucho tiempo que no se ha cargado la batería. - La temperatura de la batería no se encuentra dentro del rango óptimo. **Medida:** Esperar hasta que el proceso de carga haya finalizado, la batería puede seguir cargándose.
Parpadea	Parpadea	**Fallo** El proceso de carga ya no es posible. La batería está defectuosa. **Medida:** Está prohibido cargar una batería defectuosa. Sacar la batería del cargador.
Encendido	Encendido	**Avería por temperatura** La batería está demasiado caliente (p. ej. por radiación solar directa) o demasiado fría (por debajo de 0° C) **Medida:** Sacar la batería y guardarla durante 1 día a temperatura ambiente (aprox. 20° C).

Anl_TE_COL_18_27_Li_SPK13.indb 85 03.12.2024 11:28:45

Información de servicio

En todos los países mencionados en el certificado de garantía disponemos de distribuidores competentes cuyos datos de contacto podrán consultar en dicho certificado. Dichos distribuidores están a su disposición para cualquier asunto relacionado con el servicio como reparación, suministro de piezas de repuesto y desgaste, o con respecto a los materiales de consumo.

Es preciso tener en cuenta, que las siguientes piezas de este producto se someten a desgaste natural o provocado por el uso o que se necesitan las siguientes piezas como materiales de consumo.

Categoría	Ejemplo
Piezas de desgaste*	Batería
Material de consumo/Piezas de consumo*	
Falta de piezas	

*¡no tiene por qué estar incluido en el volumen de entrega!

En caso de deficiencia o fallo, rogamos que lo registre en la página web www.Einhell-Service.com. Describa exactamente el fallo y responda siempre a las siguientes preguntas:

- ¿Ha funcionado el aparato en algún momento o estaba defectuoso desde el principio?
- ¿Le ha llamado algo la atención antes de surgir el fallo (indicio antes del fallo)?
- ¿Qué fallo de funcionamiento le parece que presenta el aparato (indicio principal)? Describa ese fallo en el funcionamiento.

Anl_TE_COL_18_27_Li_SPK13.indb 86 03.12.2024 11:28:45

Vaara!
Laitteita käytettäessä tulee noudattaa tiettyjä turvallisuusvarotoimia tapaturmien ja vaurioiden välttämiseksi. Lue sen vuoksi tämä käyttöohje / nämä turvallisuusmääräykset huolellisesti läpi. Säilytä ne hyvin, jotta niissä olevat tiedot ovat myöhemminkin milloin vain käytettävissäsi. Jos luovutat laitteen muille henkilöille, ole hyvä ja anna heille myös tämä käyttöohje / nämä turvallisuusmääräykset laitteen mukana. Emme ota mitään vastuuta tapaturmista tai vaurioista, jotka ovat aiheutuneet tämän käyttöohjeen tai turvallisuusohjeiden noudattamisen laiminlyönnistä.

Käytettyjen merkkien selitys (katso kuva 10)
1. Vaara! – Tapaturmanvaaran vähentämiseksi lue käyttöohje.
2. Tunnusmerkintä sähkölaitteille, joilla on kahdesti suojaeristetty kotelo ja jotka siksi vastaavat suojausluokkaa II.

1. Turvallisuusmääräykset

Laitetta koskevat turvallisuusmääräykset löydät oheistetusta vihkosesta.
Varoitus!
Lue kaikki turvallisuusmääräykset, ohjeet, kuvat ja tekniset erittelyt, joilla tämä sähkötyökalu on varustettu. Jos seuraavia ohjeita ei noudateta, saattaa tästä aiheutua sähköiskuja, tulipaloja ja/tai vaikeita vammoja.
Säilytä kaikki turvallisuusmääräykset ja ohjeet myöhempää tarvetta varten.

Tätä laitetta saavat vähintään 8-vuotiaat lapset sekä henkilöt, joiden fyysiset, aistiperäiset tai henkiset kyvyt ovat rajoitetut tai joilla ei ole tarvittavaa kokemusta ja tietoutta, käyttää ainoastaan valvottuina tai jos heitä on opastettu käyttämään laitetta turvallisesti ja he ymmärtävät sen käytöstä aiheutuvat vaarat. Lapset eivät saa leikkiä laitteella. Lapset saavat suorittaa puhdistus- ja käyttäjähuoltotoimia ainoastaan valvottuina.

Yli 3-vuotiaat, mutta alle 8-vuotiaat lapset saavat täyttää ja tyhjentää kylmälaitteen.

2. Laitteen kuvaus ja toimituksen sisältö

2.1 Laitteen kuvaus (kuva 1/2)
1. Kantohihna
2. Tasku akunkannan kera
3. Tasku edessä lisävarusteilla
4. Korkinavaaja
5. Kantokahva
6. Kansi
7. Kahvasyvennys
8. Tehonsäädin
9. Toimintokytkimet
10. Jäähdytystoiminto
11. Lämmönsäilytystoiminto
12. Akkukapasiteetin näyttö
13. Tuulettimen ilmastointiritilä
14. Jäähdyttimen ilmastointiritilä
15. Verkkoliitäntäholkki
16. 12 V -liitäntäholkki
17. Verkkoliitäntäjohto
18. 12 V -liitäntäjohto

2.2 Toimituksen sisältö
Tarkasta tässä kuvatun toimitusselostuksen avulla, että tuote on täysimääräinen. Jos osia puuttuu, ota viimeistään 5. arkipäivänä oston jälkeen yhteyttä asiakaspalveluumme tai siihen myyntipisteeseen, josta olet ostanut laitteen, ja esitä vastaava ostotosite. Huomioi tässä myös tämän ohjekirjan lopussa olevat asiakaspalveluohjeet ja takuusuoritustaulukko.
- Avaa pakkaus ja ota laite varovasti pakkauksesta.
- Poista pakkausmateiriaalit sekä pakkaus- ja kuljetusvarmistukset (mikäli käytetty).
- Tarkasta, onko toimitus täysilukuinen.
- Tarksta, onko laitteessa ja varusteissa kuljetusvaurioita.
- Säilytä pakkaus, mikäli mahdollista, takuuajan loppuun saakka.

Vaara!
Laite ja pakkausmateriaalit eivät ole lasten leikkikaluja! Lapset eivät saa leikkiä muovi-

Anl_TE_COL_18_27_Li_SPK13.indb 87 03.12.2024 11:28:45

pusseilla, kelmuilla tai pienillä osilla! Niistä uhkaa nielaisu- ja tukehtumisvaara!

- Kylmälaatikko kantohihnalla
- Verkkoliitäntäjohto (etutaskussa)
- 12 V -liitäntäjohto (etutaskussa)
- Alkuperäiskäyttöohje
- Turvallisuusmääräykset

3. Määräysten mukainen käyttö

Kylmälaatikko on tarkoitettu pakattujen elintarvikkeiden ja juomien jäähdyttämiseen tai lämpimänä pitämiseen. Se soveltuu kotitalouskäyttöön leirintäalueella, henkilöautossa tai samankaltaisiin tarkoituksiin ympäristön lämpötilan ollessa välillä 16 °C ja 32 °C.

Kylmälaatikkoa voidaan käyttää 220-240 V (jäljempänä 230V) ~ 50 Hz verkkopistokkeen kautta, 12 V autopistorasian (esim. savukeensytyttimen) kautta tai yhdellä Einhell 18 V Power X-Change -akulla.

Tätä jäähdytyslaitetta ei ole tarkoitettu käytettäväksi kiinteästi asennettuna laitteena. Laitetta ei saa altistaa sateelle. Laite ei sovellu istuimeksi tai laskualustaksi.

Pyydämme noudattamaan laitetta koskevia erityisiä kunkin käyttömaan määräyksiä ja lakeja.

Konetta saa käyttää ainoastaan sille määrättyyn tarkoitukseen. Kaikkinainen tämän ylittävä käyttö ei ole määräysten mukaista. Kaikista tästä aiheutuvista vahingoista tai loukkaantumisista on vastuussa laitteen omistaja/käyttäjä eikä suinkaan sen valmistaja.

Ole hyvä ja ota huomioon, että laitteitamme ei ole suunniteltu ja valmistettu käytettäväksi pienteollisuus- tai teollisuustarkoituksiin. Emme siksi ota mitään vastuuta vaurioista, jos laitetta käytetään pienteollisuus-, käsityöläis- tai teollisuustyöpaikoilla tai näihin verrattavissa olevissa toimissa.

4. Tekniset tiedot

Jännite: .....220-240 V ~ 50 Hz
Energiankulutus jäähdytys/lämmitys: 55 W / 50 W
Jännite: .....18 V tasavirta
Energiankulutus jäähdytys/lämmitys: 55 W / 50 W
Jännite: .....12 V tasavirta
Energiankulutus jäähdytys/lämmitys: 48 W / 42 W
Hienovaroke: .....6,3 A
Suojaluokka: .....II / ⧈
Säiliön tilavuus brutto: ..... 27 l
Energiankulutus: 0,164 kWh/24h
Mitoituslämpötila: ..... 17 °C
Ilmastoluokka: .....N
Ympäristölämpötila-alue: .....16 °C – 32 °C
Melunpäästöt: .....26 dB(A) re 1 pW
Eristys / paisutuskaasu: .....EPS / syklopentaani
Mitat (k x l x s): ..... 466 x 430 x 316 mm
Paino: .....6,0 kg

Tarkempia tietoja mallistasi löydät EU-tuotetietokannasta EPREL-sivustossa https://eprel.ec.europa.eu. Mallinhakuun tarvittava mallitunniste löytyy tyyppikilvestä tai EU-energiaetiketin ensimmäiseltä riviltä.

Huomio!
Laite toimitetaan ilman akkuja ja ilman latauslaitetta ja sitä saa käyttää ainoastaan Power X-Change -sarjan litiumioniakkujen kera!

Power X-Change -sarjan litiumioniakut saa ladata vain Power X-Charger -latauslaitteella.

5. Ennen käyttöönottoa

- Tarkasta, onko kylmälaatikossa vaurioita. Vahingoittunutta kylmälaatikkoa ei saa käyttää.
- Hygieenisistä syistä kylmälaatikko täytyy puhdistaa ennen ensimmäistä käyttöä. Huomioi tässä luku „8.1 Puhdistus“.

5.1 Akun asennus (kuvat 3-4)
Vedä sivulla oleva tasku ”Power Supply” (Sähkönsyöttö) (kuva 1 / nro 2) eteen, avaa vetoketju ja työnnä akku sille tarkoitettuun kantaan (kohta D). Huolehdi tässä siitä, että lukitusnäppäin (kohta C) lukittuu kiinni! Sulje taskun vetoketju.
Akun poisottaminen tehdään päinvastaisessa järjestyksessä!

5.2 Li-akkusarjan lataaminen (kuvat 4/5)
1. Vedä akkusarja ulos akunkannasta painaen samanaikaisesti lukituspainiketta (c) alas.
2. Tarkasta, että tyyppikilvessä annettu verkkojännite vastaa käytettävissä olevaa verkkojännitettä. Työnnä latauslaitteen verkkopistoke

Anl_TE_COL_18_27_Li_SPK13.indb 88 03.12.2024 11:28:46

pistorasiaan. Vihreä LED alkaa vilkkua.
3. Työnnä akku latauslaitteeseen.

Kohdasta „Latauslaitteen näyttö“ löydät taulukon, josta selviävät latauslaitteen LED-näytön merkitykset.

5.3 Akun tehonnäyttö (kuva 6)
Paina akun tehonnäytön katkaisinta (e). Akun tehonnäyttö (d) ilmoittaa akun lataustilan 3 LED:in avulla.

Kaikki 3 LED:iä palavat:
Akku on ladattu täyteen.

2 tai 1 LED(:iä) palaa:
Akussa on vielä riittävästi tehoa.

1 LED vilkkuu:
Akku on tyhjä, lataa akku uudelleen.

Kaikki LED:it vilkkuvat:
Akun lämpötila on liian alhainen. Ota akku pois laitteesta ja anna akun olla päivän verran huoneenlämmössä. Jos virhe esiintyy jälleen, niin akku on tyhjentynyt aivan täysin ja vahingoittunut. Ota akku pois laitteesta. Viallista akkua ei saa enää käyttää tai ladata.

Jos akkusarjan lataaminen ei onnistu, ole hyvä ja tarkasta,
- onko pistorasiassa verkkojännitettä.
- ovatko latauskontaktit moitteettomasti yhdessä latauslaitteen kontakteihin.

Jos akkusarjan lataaminen ei vieläkään onnistu, pyydämme toimittamaan
- latauslaitteen
- sekä akkusarjan

tekniseen asiakaspalveluumme.

Saadaksesi ohjeet asianmukaista lähetystä varten ota yhteyttä asiakaspalveluumme tai siihen myyntipisteeseen, josta olet hankkinut laitteen.

Huolehdi akkujen tai akkukäyttöisen laitteen lähettämisessä ja hävittämisessä siitä, että ne on pakattu erikseen muovipusseihin, jotta vältetään oikosulut tai tulipalo!

Jotta akkusarjan elinikä olisi mahdollisimman pitkä, tulee se aina ladata riittävän ajoissa. Tämä on joka tapauksessa tarpeen, kun huomaat laitteen tehon heikkenevän. Älä koskaan anna akkusarjan tyhjentyä täysin. Tästä seuraa akkusarjan vahingoittuminen!

5.4 Kylmälaatikon täyttäminen
VARO – terveydellisten vaurioiden vaara!
Elintarvikkeiden likaantumisen välttämiseksi tulee noudattaa seuraavia ohjeita:
- Oven pitempään kestävä avaaminen voi aiheuttaa laitteen lokeroiden lämpötilan huomattavan nousun.
- Puhdista säännöllisesti ne pinnat, joiden kanssa elintarvikkeet joutuvat kosketuksiin.
- Säilytä raaka liha ja kala soveliaissa astioissa, niin etteivät ne joudu kosketuksiin muiden elintarvikkeiden kanssa tai niistä tipu mitään muihin tavaroihin.
- Jos kylmä-/pakastinlaite on pitemmän aikaa tyhjänä, sammuta laite, sulata, puhdista ja kuivaa se ja jätä kansi auki, jotta vältetään homeen muodostuminen.

Aseta kylmälaatikko tukevalle alustalle (esim. lattialle). Käännä kantokahva (kuva 1 / nro 5) eteen ja avaa kansi (kuva 1 / nro 6). Kantokahva voidaan tukea kantta vastaan (kuva 7) kannen pitämiseksi avoimena ja elintarvikkeiden/juomien sijoittamiseksi kylmälaatikkoon. Erotusritilää (kuva 7 /kohta E) voidaan käyttää elintarvikkeiden erottamiseksi toisistaan. Sulje kansi ja käännä kantokahva taakse.
Kannen voi avata vain kantokahvan ollessa käännettynä eteen.

5.5 Kylmälaatikon kuljettaminen
Kylmälaatikkoa voidaan kuljettaa kantohihnasta (kuva 1 / nro 1) tai kantokahvasta (kuva 1 / nro 5).

5.6 Korkinavaaja
Kylmälaatikon etusivulla on korkinavaaja (kuva 1 / nro 4) kruunukorkilla varustettujen pullojen avaamiseksi.

5.7 Ulkosivulla olevat taskut
Vasen ja edessä oleva tasku toimivat lisäsäilytystilana ja niihin voidaan panna esim. akkuja.

6. Käyttö

6.1 „Mode“-katkaisin (kuva 8)
Jäähdytys
Säädä toimintokatkaisin „Mode“ (nro 9) vasemmalle (nro 10) sisällön jäähdyttämiseksi.

Anl_TE_COL_18_27_Li_SPK13.indb 89 03.12.2024 11:28:46

Lämpimänä pitäminen
Säädä toimintokatkaisin „Mode“ (nro 9) oikealle (nro 11) sisällön lämpimänä pitämiseksi.

Huomio! Sammuta laite 30 minuuttia ennen toimintatavan vaihtamista.

6.2 Käyttö
Aseta kylmälaatikko tukevalle alustalle (lattialle). Älä peitä tuuletusritilää.

Kylmälaatikossa on tärkeysjärjestyskytkentä 230 V -> 12 V -> 18 V Power X-Change -akku. Voit käyttää laitetta esim. 230 V:n jännitteellä ja panna samanaikaisesti yhden 18 V -akun kantaan. Kun erotat laitteen 230 V -verkkopistorasiasta, niin laite kytkeytyy n. 10 sekunnin kuluttua automaattisesti akkukäytölle. Kun liität laitteen jälleen 230 V -sähköverkkoon, niin laite kytkeytyy jälleen verkkokäytölle. Tämä toimii myös käytettäessä 12 V:n jännitteellä.

6.2.1 Verkkokäyttö (230 V ~ 50 Hz)
Ota verkkoliitäntäjohto (kuva 2 / nro 17) edessä olevasta taskusta ja liitä se kylmälaatikon takasivulla olevaan 220 – 240 V:n vaihtovirtaholkkiin (kuva 2 / nro 15). Käännä tehonsäädin (kuva 8 / nro 8) haluttuun asentoon.

6.2.2 – Käyttö 12 V:n jännitteellä
Ohjeita:
- Kylmälaatikossa on sisäänrakennettu ajoneuvon akunlatauksen syväpurkautumissuoja.
- Monissa ajoneuvoissa täytyy kytkeä sytytysvirta päälle virran syöttämiseksi kylmälaatikkoon.
- Moottorin ollessa sammutettuna päällekytketty kylmälaatikko ottaa ajoneuvon akusta virtaa ja tyhjentää sen. Jos akun jännite on liian alhainen, et voi enää käynnistää moottoria.

Ota 12 V -liitäntäjohto (kuva 2 / nro 18) edessä olevasta taskusta ja liitä se kylmälaatikon takasivulla olevaan 12 V -tasavirtaholkkiin (kuva 2 / nro 16). Käännä tehonsäädin (kuva 8 / nro 8) haluttuun asentoon.

6.2.3 Käyttö 18 V:n jännitteellä
Työnnä Power X-Change -akku akunkantaan kuten kohdassa „Akun asennus“ on kuvattu. Käännä tehonsäädin (kuva 8 / nro 8) haluttuun asentoon.

Akun tehonnäyttö kylmälaatikossa
Akun tehonnäyttö (kuva 8 / nro 12) ilmoittaa akun lataustilan 3 LED:in avulla.

2 tai 3 LED:iä palaa
Akku on ladattu täyteen.

2 tai 1 LED(:iä) palaa
Akussa on vielä riittävästi tehoa.

1 LED vilkkuu
Akku on tyhjä, lataa akku uudelleen.

6.3 Tehonsäädin (kuva 8 / nro 8)
Viite: Tehonsäädin napsahtaa kuultavasti, kun kylmälaatikko kytketään päälle tai pois.

a) Asento „OFF“ – kylmälaatikko on kytketty pois päältä.
b) Asento „ECO“ – kylmälaatikko kuluttaa vähän energiaa (minimaalinen jäähdytys- tai lämmitysteho).
c) Asento „MAX“ – kylmälaatikko kuluttaa eniten energiaa (maksimaalinen jäähdytys- tai lämmitysteho).

Suurempi jäähdytys- tai lämmitysteho – käännä tehonsäädintä „MAX“-suuntaan.
Alhaisempi jäähdytys- tai lämmitysteho – käännä tehonsäädintä „ECO“-suuntaan.

Jäähdytyskäytössä voidaan saavuttaa ympäristön lämpötilassa (25 °C) enintään 20 °C tätä alhaisempi sisälämpötila.
Lämmityskäytössä voidaan saavuttaa enintään 55 °C sisälämpötila +/- 5 °C (kun ympäristön lämpötila on 23 °C):

6.4 Vinkkejä energiansäästöön
- Älä aseta kylmälaatikkoa aurinkoon jäähdytyskäytön aikana.
- Käytä liikkeistä saatavia pakastettuja kylmäakkuja lisänä tai nopeampaan jäähdytykseen.
- Pane jäähdytyskäytössä vain esijäähdytettyjä elintarvikkeita ja juomia kylmälaatikkoon.
- Kannen pitempään kestävä avaaminen voi aiheuttaa laitteen sisätilassa huomattavan lämpötilannousun.
- Anna lämpimien ruokien ja juomien jäähtyä ennen niiden jäähdyttämistä kylmälaatikossa.
- Pitemmän käyttöajan jälkeen jäähdytystehoa voidaan yleensä alentaa.

Anl_TE_COL_18_27_Li_SPK13.indb 90 03.12.2024 11:28:46

7. Verkkoliitäntäjohdon vaihto

Vaara!
Jos tämän laitteen verkkoliitäntäjohto vahingoittuu, niin se täytyy vaihtaa uuteen vaaratilanteiden välttämiseksi.

8. Puhdistus, huolto ja varaosatilaus

Vaara!
Ennen kaikkien puhdistustoimien aloittamista vedä verkkoliitäntäjohdon pistoke, 12 V -liitäntäjohdon pistoke sekä akku pois.

8.1 Puhdistus

- Puhdista kylmälaatikon sisäpuoli astianpesuaineella ja puhtaalla vedellä. Anna kylmälaatikon sisäpuolen kuivua hyvin.

8.2 Sulakkeen vaihto 12 V -pistokkeeseen (kuva 9)

Vaihda 12 V -pistokkeessa oleva sulake (T 6,3 A) uuteen jos se on rikki. Ruuvaa pistokkeen kärki irti ja vaihda viallisen sulakkeen tilalle samanarvoinen sulake. Ruuvaa pistokkeen kärki takaisin paikalleen.

8.3 Huolto

Laitteen sisäpuolella ei ole mitään huoltoa tarvitsevia osia.

8.4 Varaosatilaus:

Varaosia tilatessasi anna seuraavat tiedot:

- Laitteen tyyppi
- Laitteen tuotenumero
- Laitteen tunnusnumero
- Tarvittavan varaosan varaosanumero.

Ajankohtaiset hinnat ja muut tiedot löydät osoitteesta www.Einhell-Service.com

Tämän laitteen varaosien saatavuus on vähintään 10 vuotta tuotantopäivästä lähtien.

9. Käytöstäpoisto ja uusiokäyttö

Laite on pakattu kuljetuspakkaukseen, jotta vältetään kuljetusvauriot. Tämä pakkaus on raaka-ainetta ja sitä voi siksi käyttää uudelleen tai sen voi toimittaa kierrätyksen kautta takaisin raaka-ainekiertoon. Laite ja sen varusteet on valmistettu eri materiaaleista, kuten esim. metallista ja muoveista. Vialliset laitteet eivät kuulu kotitalousjätteisiin. Laite tulee toimittaa asianmukaiseen keräyspisteeseen ammattitaitoista hävittämistä varten. Jos et tiedä, missä on tällainen keräyspiste, tiedustele asiaa kuntasi hallinnosta.

10. Säilytys

Tyhjennä kylmälaatikko ja ota verkkoliitäntäjohto, 12 V -liitäntäjohto ja akku pois. Pakkaa liitäntäjohdot edessä olevaan taskuun. Puhdista laite kuten edellä kuvattiin, kuivaa se ja jätä kansi auki, jotta vältetään homeen muodostuminen. Tätä varten voit kääntää kantokahvan kantta vastaan.

Vedä akku (akut) pois laitteesta. Säilytä laite ja sen varusteet valolta, kosteudelta ja pakkaselta suojatussa tilassa poissa lasten ulottuvilta. Paras säilytyslämpötila on 5 °C:n ja 30 °C:n välillä. Säilytä sähkötyökalu alkuperäispakkauksessaan. Pitemmän säilytysajan ajaksi ota akku pois laitteesta.

11. Häiriöt

Kylmälaatikossa ei ole toimintoa.

A) Verkkokäyttö (220-240 V ~ 50 Hz)
Tarkasta, onko verkkopistoke työnnetty oikein pistorasiaan ja onko pistorasiassa jännite.

B) 12 V -käyttö

- Tarkasta, onko 12 V -liitäntäpistoke työnnetty oikein 12 V -holkkiin ja onko 12 V -holkissa jännite.
- Tarkasta, onko 12 V -liitäntäpistokkeen sulake ehjä. Sulakkeen vaihdossa noudata luvun „8.2 Sulakkeen vaihto 12 V -pistoke“ ohjeita.

C) Akkukäyttö

- Tarkasta, onko akku tyhjä. Lataa akku täyteen.

Anl_TE_COL_18_27_Li_SPK13.indb 91 03.12.2024 11:28:46

12. Latauslaitteen näyttö

Näytön tila		Merkitys ja toimenpiteet
Punainen LED	**Vihreä LED**	
Pois	Vilkkuu	**Käyttövalmiustila** Latauslaite on liitetty sähköverkkoon ja valmis käyttöön, latauslaitteessa ei ole akkua
Palaa	Pois	**Lataaminen** Latauslaite lataa akun pikalatauksella. Vastaavat latausajat löytyvät suoraan latauslaitteesta. Viite! Todelliset latausajat voivat poiketa hieman annetuista latausajoista. Ne ovat riipüuvaiset akun jäljelläolevasta lataustehosta.
Pois	Palaa	**Akku on ladattu ja valmis käyttöön. (READY TO GO)** Sen jälkeen latauslaite kytkeytyy hellävaraiselle lataukselle, kunnes akku on ladattu aivan täyteen. Jätä tätä varten akku vielä noin 15 minuutin ajaksi latauslaitteeseen. **Toimenpide:** Ota akku pois latauslaitteesta. Irrota latauslaite sähköverkosta.
Vilkkuu	Pois	**Sovitettu lataaminen** Latauslaite on siirtynyt hellävaraiseen lataustilaan. Tällöin akkua ladataan turvallisuussyistä hitaammin ja sen lataaminen kestää pitempään. Mahdollisia syitä ovat: -Akkua ei ole ladattu hyvin pitkään aikaan. -Akun lämpötila ei ole ihannealueella. **Toimenpide:** Odota, kunnes lataaminen on päättynyt, akkua voidaan tästä huolimatta ladata edelleen.
Vilkkuu	Vilkkuu	**Häiriö** Lataaminen ei ole mahdollista. Akussa on vika. **Toimenpide:** Viallista akkua ei saa enää ladata. Ota akku pois latauslaitteesta.
Palaa	Palaa	**Lämpötilahäiriö** Akku on liian kuuma (esim. suorassa auringonpaisteessa) tai liian kylmä (alle 0°C) **Toimenpide:** Ota akku pois ja säilytä sitä 1 päivän ajan huoneenlämmössä (n. 20°C).

Anl_TE_COL_18_27_Li_SPK13.indb 92 03.12.2024 11:28:46

Hävitys



Sähkötyökalut, akut, lisätarvikkeet ja pakkaukset tulee toimittaa ympäristöystävälliseen uusiokäyttöön. Älä heitä sähkötyökaluja tai akkuja/paristoja talousjätteisiin!

Koskee vain EU maita:
Sähkö- ja elektroniikkaromua koskevan EU-direktiivin 2012/19/EU ja sen kansalliseen lainsäädäntöön saattamisen mukaan käyttökelvottomat sähkötyökalut sekä EU-direktiivin 2006/66/EY mukaan vialliset tai loppuun käytetyt akut/paristot on kerättävä erikseen ja toimitettava ympäristöystävälliseen kierrätykseen.
Jos käytöstä poistetut sähkö- ja elektroniikkalaitteet hävitetään epäasianmukaisesti, niiden mahdollisesti sisältämät vaaralliset aineet voivat aiheuttaa haittaa ympäristölle ja ihmisten terveydelle.

Tuotedokumentaation ja tuotteen mukana toimitettujen papereiden osittainenkin kopiointi tai muu monistaminen on sallittu ainoastaan Einhell Germany AG:n nimenomaisella luvalla.

Oikeus teknisiin muutoksiin pidätetään.

Anl_TE_COL_18_27_Li_SPK13.indb 93 03.12.2024 11:28:47

Asiakaspalvelutiedot

Meillä on kaikissa takuutodistuksessa mainituissa maissa päteviä asiakaspalvelusta huolehtivia kumppaneita, joiden yhteystiedot löydät takuutodistuksesta. Heidän kauttaan voit saada kaikki asiakaspalvelut, kuten korjaukset, varaosien ja kulumaosien sekä tarvittavien käyttömateriaalien toimitukset.

Huomaa, että seuraaviin tämän tuotteen osiin kohdistuu käytöstä johtuvaa, luonnollista kulumista, ja että seuraavia osia tarvitaan käyttömateriaaleina.

Laji	Esimerkki
Kuluvat osat*	Akku
Käyttömateriaali / käyttöosat*	
Puuttuvat osat	

* ei välttämättä kuulu toimitukseen!

Puutteellisuuksien tai vikojen ilmetessä pyydämme ilmoittamaan virheestä verkossa sivustoon www.Einhell-Service.com. Ole hyvä ja anna vian tarkka kuvaus ja vastaa sen lisäksi joka tapauksessa seuraaviin kysymyksiin:

- Onko laite toiminut jo ainakin kerran, vai oliko se jo alusta lähtien viallinen?
- Havaitsitko jotain erikoista ennen vian ilmenemistä (oireita ennen vikaa)?
- Mikä mielestäsi on laitteessa vikana (pääasiallinen vika)?
  Kuvaa tätä toimintavirhettä.

Anl_TE_COL_18_27_Li_SPK13.indb 94 03.12.2024 11:28:47

Nevarnost!
Pri uporabi naprav je potrebno upoštevati nekaj varnostnih ukrepov, da bi preprečili poškodbe in materialno škodo. Zato skrbno preberite ta navodila za uporabo/varnostne napotke. Le-te dobro shranite tako, da boste imeli zmeraj pri roki potrebne informacije. Če bi napravo izročili drugim osebam, Vas prosimo, da jim izročite tudi ta navodila za uporabo/varnostne napotke. Ne prevzemamo nobene odgovornosti za nezgode ali škodo, ki bi nastale zaradi neupoštevanja teh navodil za uporabo in varnostnih napotkov.

Pojasnilo uporabljenih simbolov (glejte sliko 10)
1. Nevarnost! - Za zmanjšanje tveganja poškodb preberite navodila za uporabo.
2. Označuje električne naprave, ki imajo dvojno izolirano ohišje in zato ustrezajo razredu zaščite II.

1. Varnostni napotki

Odgovarjajoče varnostne napotke lahko preberete v priloženi knjižici!
Opozorilo!
Preberite vse varnostne napotke, navodila, naslove slike in tehnične podatke, s katerimi je to električno orodje opremljeno.
Neupoštevanje naslednjih navodil ima lahko za posledico električni udar, požar in/ali hude poškodbe.
Shranite vse varnostne napotke in navodila za kasnejšo uporabo.

To napravo lahko otroci, stari 8 let ali več, osebe z zmanjšanimi psihičnimi, senzoričnimi ali duševnimi sposobnostmi ter osebe, ki nimajo dovolj izkušenj in znanja uporabljajo le pod nadzorom ali če so bile podučene o varni uporabi naprave in razumejo nevarnosti, ki lahko pri uporabi nastanejo. Otroci se z napravo ne smejo igrati. Čiščenja in vzdrževanja, ki ga opravlja uporabnik, ne smejo opravljati otroci brez nadzora.

Otroci, stari od 3 do 8 let, lahko polnijo in odpirajo hladilno napravo.

2. Opis naprave na obseg dobave

2.1. Opis naprave (slika 1/2)
1. Nosilni pas
2. Žep s priključkom za akumulatorsko baterijo
3. Sprednji žep z opremo
4. Odpirač za steklenice
5. Nosilni ročaj
6. Pokrov
7. Izboklina za odstranitev
8. Regulator moči
9. Funkcijsko stikalo
10. Funkcija hlajenja
11. Funkcija ohranjanja toplote
12. Prikaz zmogljivosti akumulatorske baterije
13. Prezračevalna rešetka ventilatorja
14. Prezračevalna rešetka hladilnega elementa
15. Priključna vtičnica za električno omrežje
16. 12 V priključna vtičnica
17. Napajalni kabel
18. 12 V priključni kabel

2.2 Obseg dobave
S pomočjo opisanega obsega dobave preverite, ali je artikel popoln. Če deli manjkajo, se najkasneje v 5 delovnih dnevih po nakupu izdelka obrnite na naš servisni center ali na prodajno mesto, kjer ste napravo kupili, in predložite račun. Upoštevajte preglednico garancijskih storitev ob koncu tega navodila.
- Odprite embalažo in previdno vzemite napravo iz embalaže.
- Odstranite embalažni material in embalažne in transportne varovalne priprave (če obstajajo).
- Preverite, če je obseg dobave popoln.
- Preverite morebitne poškodbe naprave in delov pribora, do katerih bi lahko prišlo med transportom.
- Po možnosti shranite embalažo do poteka garancijskega roka.

Anl_TE_COL_18_27_Li_SPK13.indb 95 03.12.2024 11:28:47

Nevarnost!
Naprava in embalažni material nista igrača za otroke! Otroci se ne smejo igrati s plastičnimi vrečkami, folijo in malimi deli opreme! Obstaja nevarnost zadušitve in zaužitja takšnih delov materiala!

- Hladilna torba z nosilnim pasom
- Napajalni kabel (v sprednjem žepu)
- 12 V priključni kabel (v sprednjem žepu)
- Originalna navodila za uporabo
- Varnostni napotki

3. Predpisana namenska uporaba

Hladilna torba je zasnovana tako, da ohranja zapakirano hrano in pijačo hladno ali toplo. Uporablja se zasebno na področju kampiranja, v avtomobilih ali na podobnih področjih uporabe pri temperaturah okolice od 16 °C do 32 °C.

Hladilno torbolahko napajate z napetostjo 220-240 V (v nadaljevanju 230 V) ~ 50 Hz iz omrežne vtičnice, iz 12 V avtomobilske vtičnice (npr. cigaretni vžigalnik) ali z 18 V akumulatorsko baterijo Einhell Power X-Change.

Ta hladilna naprava ni namenjena uporabi kot vgradna naprava. Naprave ne smete izpostavljati dežju. Naprava ni primerna za sedenje na njej ali odlaganje predmetov nanjo.

Upoštevajte posebne predpise oz. zakone države, v kateri se uporablja.

Ta stroj se lahko uporablja le v skladu z njegovo namembnostjo. Vsaka druga uporaba šteje kot nenamenska nedovoljena uporaba. Za kakršnekoli poškodbe ali škodo, ki bi nastale zaradi nedovoljene uporabe, nosi odgovornost uporabnik/upravljalec in ne proizvajalec. Prosimo, da upoštevate, da naše naprave niso bile konstruirane za namene uporabe v obrtništvu ali industriji. Ne prevzemamo nobene odgovornosti, če je bila naprava uporabljana v obrtništvu ali industriji ter v podobnih dejavnostih.

4. Tehnični podatki

Napetost: .....220-240 V ~ 50 Hz
Poraba energije za hlajenje/ogrevanje: .....
..... 55 W / 50 W
Napetost: .....18 V enosmerni tok
Poraba energije za hlajenje/ogrevanje: .....
..... 55 W / 50 W
Napetost: .....12 V d.c
Poraba energije za hlajenje/ogrevanje: .....
..... 48 W / 42 W
Občutljiva varovalka: .....6,3 A
Razred zaščite: .....II / ⧈
Bruto prostornina zabojnika: ..... 27 L
Poraba energije: 0,164 kWh/24h
Začetna temperatura: ..... 17 °C
Podnebni razred: .....N
Temperaturno območje okolice: .....16 °C – 32 °C
Emisija zvoka v zrak: .....26 dB(A) re 1 pW
Izolacija / ekspanzijski plin: ..... EPS / ciklopentan
Dimenzije (VxŠxG): .....466x430x316 mm
Teža: .....6,0 kg

Dodatne informacije o vašem modelu so na voljo na spletu v podatkovni zbirki izdelkov EU EPREL na naslovu https://eprel.ec.europa.eu. Identifikacijo modela, ki je potrebna za iskanje modela, najdete na tipski tablici ali v prvi vrstici energijske nalepke EU.

Pozor!
Naprava je dobavljena brez akumulatorskih baterij in polnilnika; uporabljate jo lahko samo z litij-ionskimi akumulatorskimi baterijami serije Power X-Change!

Litij-ionske akumulatorske baterije serije Power X-Change je izključno dovoljeno polniti s polnilnikom Power X-Charger.

5. Pred uporabo

- Preverite, ali je hladilna torba poškodovana. Poškodovane hladilne torbe ne smete uporabljati.
- Zaradi higiene je treba hladilno torbo pred prvo uporabo očistiti. Preberite poglavje »8.1 Čiščenje«.

Anl_TE_COL_18_27_Li_SPK13.indb 96 03.12.2024 11:28:47

5.1 Namestitev akumulatorske baterije (slika 3–4)
Potegnite stranski žep »Power Supply« (slika 1 / pol. 2) naprej, odprite zadrgo in potisnite akumulatorsko baterijo v predvideni priključek za akumulatorsko baterijo (pol. D). Zagotovite, da se zaskočna tipka (pol. C) zaskoči. Zaprite zadrgo na žepu.
Akumulatorsko baterijo snamete v obratnem vrstnem redu!

5.2 Polnjenje litijevega akumulatorskega vložka (sliki 4/5)
1. Akumulatorski vložek izvlecite iz priključka za akumulatorsko baterijo in pri tem potisnite zaskočno tipko (c) navzdol.
2. Primerjajte, ali se omrežna napetost na tipski tablici ujema z omrežno napetostjo, ki je na voljo. Vključite vtič napajalnika v zidno vtičnico. Zelena lučka LED začne utripati.
3. Akumulatorsko baterijo potisnite na polnilnik.

V točki »Prikaz polnilne naprave« najdete tabelo s pomeni prikaza lučk LED na polnilni napravi.

5.3 Prikaz kapacitete akumulatorja (sl. 6)
Pritisnite na stikalo za prikaz kapacitete akumulatorja (e). Prikaz kapacitete akumulatorja (d) signalizira stanje napolnjenosti akumulatorja s 3 lučkami LED.

Vse 3 LED-lučke svetijo:
Akumulator je do konca napolnjen.

Svetita 2 ali 1 lučka LED
Akumulator je še zadostno napolnjen.

1 lučka LED utripa:
Akumulator je prazen in ga napolnite.

Vse LED-lučke utripajo:
Temperatura akumulatorja ni dosežena. Akumulator odstranite od naprave in ga pustite en dan na sobni temperaturi. Če se napaka ponovno pojavi, je bil akumulator globinsko izpraznjen in je okvarjen. Akumulator odstranite od naprave. Okvarjenega akumulatorja ne smete več uporabljati ali polniti.

Če polnjenje akumulatorskega vložka ni mogoče, preverite, ali
- je vtičnica pod napetostjo,
- je vzpostavljen brezhiben kontakt na polnilnih kontaktih polnilne naprave.

Če polnjenje akumulatorskega vložka še vedno ni mogoče,
- polnilnik
- in akumulatorski vložek

pošljite naši službi za stranke.

Za pravilno pošiljanje se obrnite na našo službo za stranke ali prodajno mesto, kjer ste napravo kupili.

Pri pošiljanju ali odstranjevanju morate akumulatorske baterije oz. akumulatorske naprave posamično zapakirati v plastične vrečke, da ne pride do kratkih stikov in požara!

V interesu dolge življenjske dobe akumulatorskega vložka poskrbite za pravočasno polnjenje akumulatorskega vložka. To je potrebno v vsakem primeru, če opazite, da moč naprave peša. Akumulatorskega vložka nikoli ne izpraznite popolnoma. S tem poškodujete akumulatorski vložek!

5.4 Polnjenje hladilne torbe
PREVIDNO – nevarnost za zdravje!
Da bi preprečili kontaminacijo živil, je treba upoštevati naslednja navodila:
- Dolgotrajno odpiranje lahko povzroči znatno povišanje temperature v predalih naprave.
- Redno čistite površine, ki lahko pridejo v stik z živili.
- Surovo meso in ribe je treba shranjevati v ustreznih posodah, da ne pridejo v stik z drugimi živili ali kapljajo nanje.
- Če je hladilna/zamrzovalna naprava dlje časa prazna, napravo izklopite, odmrznite, očistite, posušite in pustite pokrov odprt, da preprečite rast plesni.

Hladilno torbo postavite na trdno podlago (npr. tla). Obrnite nosilni ročaj (slika 1 / pol. 5) naprej in odprite pokrov (slika 1 / pol. 6). Če želite imeti pokrov odprt in v hladilno torbo vstaviti hrano/pijačo, lahko z nosilnim ročajem podprete pokrov (slika 7). S pregrado (slika 7 / pol. E) lahko živila ločite med seboj. Pokrov zaprite in nosilni ročaj položite nazaj.
Pokrov je mogoče odpreti le, če je nosilni ročaj položen naprej.

Anl_TE_COL_18_27_Li_SPK13.indb 97 03.12.2024 11:28:48

5.5 Transport hladilne torbe
Hladilno torbo lahko prenašate s pomočjo nosilnega pasu (slika 1 / pol. 1) ali nosilnega ročaja (slika 1 / pol. 5).

5.6 Odpirač za steklenice
Na sprednji strani hladilne torbe je odpirač za steklenice (slika 1 / pol. 4) za steklenice s kronskimi zamaški.

5.7 Žepi na zunanji strani
Levi in sprednji žep služita kot dodaten prostor za shranjevanje in lahko vanj na primer shranite akumulatorske baterije.

6. Upravljanje

6.1 Stikalo »Mode« (slika 8)
Hlajenje
Obrnite funkcijsko stikalo »Mode« (pol. 9) v levo (pol. 10), da ohladite vsebino.

Ohranjanje toplote
Če želite, da vsebina ostane topla, obrnite funkcijsko stikalo »Mode« (pol. 9) v desno (pol. 11).

Pozor! Pred preklopom funkcije mora biti naprava 30 minut izklopljena.

6.2 Obratovanje
Hladilno torbo postavite na trdno podlago (tla). Ne prekrivajte prezračevalne rešetke.

Hladilna torba ima prednostno vezje 230 V -> 12 V -> 18 V akumulatorska baterija Power X-Change. Napravo lahko na primer napajate z 230 V in imate hkrati priključeno 18 V akumulatorsko baterijo. Če napravo izključite iz 230 V vtičnice, se po približno 10 sekundah samodejno preklopi na akumulatorsko delovanje. Če napravo ponovno priključite na 230 V, se naprava preklopi nazaj na omrežno delovanje. To deluje tudi pri delovanju z 12 V.

6.2 Omrežno delovanje (230 V ~ 50 Hz)
Iz sprednjega žepa vzemite napajalni kabel (slika 2 / pol. 17) in ga priključite v vtičnico za izmenični tok 220–240 V (slika 2 / poz. 15) na zadnji strani hladilne torbe. Regulator moči (slika 8 / pol. 8) obrnite v želeni položaj.

6.2.2 Delovanje z 12 V
Napotki:
- V hladilno torbo je vgrajena zaščita pred globokim praznjenjem avtomobilskega akumulatorja.
- V nekaterih vozilih mora biti vžig vklopljen, da se hladilna torba napaja.
- Ko je motor izklopljen, vklopljena hladilna torba črpa energijo iz akumulatorja vozila in ga izprazni. Če je napetost akumulatorja prenizka, motorja ne morete več zagnati.

Iz sprednjega žepa vzemite 12 V priključni kabel (slika 2 / pol. 18) in ga priključite na vtičnico z 12 V DC (slika 2 / pol. 16) na zadnji strani hladilne torbe. Regulator moči (slika 8 / pol. 8) obrnite v želeni položaj.

6.2.3 Delovanje z 18 V
Akumulatorsko baterijo Power X-Change potisnite v priključek akumulatorske baterije, kot je opisano v poglavju »Namestitev akumulatorske baterije«. Regulator moči (slika 8 / pol. 8) obrnite v želeni položaj.

Prikaz zmogljivosti akumulatorske baterije na hladilni torbi
Prikaz zmogljivosti akumulatorske baterije (slika 8/ pol. 12) signalizira stanje napolnjenosti akumulatorske baterije s 3 barvnimi LED lučkami.

Vse 3 LED lučke svetijo
Akumulatorska baterija je do konca napolnjena.

2 ali 1 LED lučka sveti
Akumulatorska je še zadostno napolnjena.

1 LED lučka utripa
Akumulatorska baterija je prazna, zato jo napolnite.

6.3 Regulator moči (slika 8/pol. 8)
Navodilo: Regulator moči slišno klikne, ko se hladilna torba vklopi oz. izklopi.

a) Položaj »OFF« – hladilna torba je izklopljena.
b) Položaj »ECO« – hladilna torba porabi malo energije (najmanjša zmogljivost hlajenja oz. ogrevanja).
c) Položaj »MAX« – hladilna torba porabi največ energije (največja zmogljivost hlajenja oz. ogrevanja).

Večja moč hlajenja oz. ogrevanja – obrnite regulator moči v smeri »MAX«.

Anl_TE_COL_18_27_Li_SPK13.indb 98 03.12.2024 11:28:48

Manjša moč hlajenja oz. ogrevanja – obrnite regulator moči v smeri »ECO«.

V načinu hlajenja je mogoče v notranjosti doseči temperaturo, ki je za največ 20 °C nižja od temperature okolice (25 °C).
V načinu ohranjanja toplote je mogoče v notranjosti doseči temperaturo največ 55°C +/-5°C (pri temperaturi okolice 25 °C).

6.4 Nasveti za varčevanje z energijo
V načinu hlajenja hladilne torbe ne postavljajte na sonce.
Za dodatno ali hitrejše hlajenje uporabite zamrznjene običajne hladilne vložke, ki so na voljo v trgovini.
V načinu hlajenja v hladilno torbo naložite le predhodno ohlajeno hrano in pijačo.
Dolgotrajno odpiranje pokrova lahko povzroči znatno povišanje temperature v notranjosti.
Toplo hrano in pijačo najprej ohladite, da ostane v hladilni torbi hladna.
Po daljšem delovanju se hladilna zmogljivost običajno lahko zmanjša.

7. Menjava napajalnega kabla

Nevarnost!
Če je napajalni kabel te naprave poškodovan, ga je treba zamenjati, da bi se izognili nevarnostim.

8. Čiščenje, vzdrževanje in naročanje nadomestnih delov

Nevarnost!
Pred vsakim čiščenjem odklopite vtič napajalnega kabla, vtič 12 V priključnega kabla in akumulatorsko baterijo.

8.1 Čiščenje
- Notranjost hladilne torbe očistite z detergentom za pomivanje posode in čisto vodo. Notranjost hladilne torbe temeljito posušite.

8.2 Menjava varovalke 12 V vtiča (slika 9)
Zamenjajte varovalko (T 6,3A) v vtiču 12 V priključka, če je okvarjena. Odvijte konico vtiča in okvarjeno varovalko zamenjajte z drugo iste vrste. Ponovno privijte konico vtiča.

8.3 Vzdrževanje
V notranjosti naprave ni nobenih delov, ki bi jih bilo potrebno vzdrževati.

8.4 Naročanje nadomestnih delov:
Pri naročanju nadomestnih delov je potrebno navesti naslednje navedbe:
- Tip naprave
- Art. številko naprave
- Ident- številko naprave
- Številka potrebnega nadomestnega dela

Aktualne cene in informacije najdete na spletni strani www.Einhell-Service.com

Rezervni deli za to napravo so na voljo najmanj 10 let od datuma proizvodnje.

9. Odstranjevanje in ponovna uporaba

Naprava se nahaja v embalaži, da ne bi prišlo do poškodb med transportom. Ta embalaža je surovina in s tem ponovno uporabna ali pa jo je možno reciklirati. Naprava in njen pribor sta izdelana iz različnih materialov kot npr. kovine in plastika. Okvarjene naprave ne sodijo med gospodinjske odpadke. Napravo odložite na ustreznem zbirališču, da bo pravilno odstranjena. Če ne poznate primernih zbirališč, se pozanimajte pri svoji občinski upravi.

10. Skladiščenje

Izpraznite hladilno torbo in odstranite napajalni kabel, 12 V priključni kabel 12 V in akumulatorsko baterijo. Priključne kable pospravite v sprednji žep. Napravo očistite in posušite, kot je opisano zgoraj, pokrov pa pustite odprt, da preprečite nastanek plesni. To storite tako, da z nosilnim ročajem podprete pokrov.

Odstranite akumulatorsko(e) baterijo(e). Napravo in pribor za napravo skladiščite na temnem, suhem in pred mrazom zaščitenim ter za otroke nedostopnem mestu. Optimalna temperatura skladiščenja znaša med 5 in 30 °C. Električno orodje hranite v originalni embalaži. Ob daljšem skladiščenje akumulatorsko baterijo odstranite iz naprave.

Anl_TE_COL_18_27_Li_SPK13.indb 99 03.12.2024 11:28:48

11. Motnje

Hladna torba ne prikazuje nobene funkcije

A) Omrežno delovanje (220–240 V ~ 50 Hz)
Preverite, ali je omrežni vtič pravilno vtaknjen v omrežno vtičnico in ali je v omrežni vtičnici prisotna napetost.

B) 12 V delovanje
- Preverite, ali je vtič 12 V priključka pravilno vstavljen v 12 V vtičnico in ali je v 12 V vtičnici prisotna napetost.
- Preverite, ali je varovalka v 12 V vtiču priključka okvarjena. Za zamenjavo varovalke glejte poglavje »8.2 Menjava varovalke 12 V vtiča«.

C) Delovanje na akumulatorske baterije
- Preverite, ali je akumulatorska baterija prazna. Napolnite akumulatorsko baterijo.

Anl_TE_COL_18_27_Li_SPK13.indb 100 03.12.2024 11:28:48

12. Prikaz polnilnika

Prikaz stanja		Pomen in ukrepi
Rdeča LED-dioda	**Zelena LED-dioda**	
Izklop	Utripa	**Pripravljeno na uporabo** Polnilnik je priključen na omrežje in pripravljen na uporabo, akumulator ni v polnilniku
Vklop	Izklop	**Polnjenje** Polnilnik polni akumulator v načinu hitrega polnjenja. Časi polnjenja so navedeni na polnilniku. Opozorilo! Dejanski časi polnjenja se lahko nekoliko razlikujejo od navedenih časov polnjenja glede na obstoječe stanje polnosti.
Izklop	Vklop	**Akumulator je poln in pripravljen na uporabo. (READY TO GO)** Nato se preklopi v blago polnjenje, dokler ni povsem poln. Akumulator pustite v polnilniku približno 15 minut dlje. **Ukrep:** Akumulator odstranite iz polnilnika. Polnilnik ločite od omrežja.
Utripa	Izklop	**Prilagodilno polnjenje** Polnilnik je v načinu pazljivega polnjenja. Akumulator se pri tem zaradi varnosti počasneje polni in potrebuje več časa. Vzroki so lahko naslednji: - Akumulatorja zelo dolgo niste polnili. - Temperatura akumulatorja ni v idealnem območju. **Ukrep:** Počakajte do konca postopka polnjenja, akumulator lahko kljub temu polnite naprej.
Utripa	Utripa	**Napaka** Postopek polnjenja ni mogoč. Akumulator je okvarjen. **Ukrep:** Okvarjenega akumulatorja več ne smete polniti. Akumulator odstranite iz polnilnika.
Vklop	Vklop	**Motnja temperature** Akumulator je prevroč (npr. neposredni sončni žarki) ali prehladen (pod 0 °C). **Ukrep:** Akumulator odstranite in ga za 1 dan shranite pri sobni temperaturi (pribl. 20 °C).

Anl_TE_COL_18_27_Li_SPK13.indb 101 03.12.2024 11:28:48

Odlaganje



Poskrbite za okolju prijazno recikliranje električnih orodij, akumulatorskih baterij, pribora in embalaž. Električnih orodij in akumulatorskih/običajnih baterij ne smete odvreči med gospodinjske odpadke!

Zgolj za države Evropske unije:
V skladu z Direktivo 2012/19/EU o odpadni električni in elektronski opremi in njenim prenosom v nacionalno zakonodajo se morajo odslužena električna orodja zbirati ločeno in odstraniti na okolju prijazen način.
Prav tako se morajo v skladu z Direktivo 2006/66/ES pokvarjene ali odslužene akumulatorske baterije in baterije za enkratno uporabo zbirati ločeno in odstraniti na okolju prijazen način. Odpadna električna in elektronska oprema, ki ni zavržena strokovno, lahko negativno vpliva na okolje in zdravje ljudi, saj morda vsebuje nevarne snovi.

Ponatis ali kakršnokoli razmnoževanje dokumentacije in spremljajočih papirjev o proizvodu, tudi po izvlečkih, je dovoljeno samo z izrecnim soglasjem Einhell Germany AG.

Pridržana pravica do tehničnih sprememb.

Anl_TE_COL_18_27_Li_SPK13.indb 102 03.12.2024 11:28:49

Servisne informacije

V vseh državah, ki so navedene v garancijski listini, sodelujemo s kompetentnimi servisnimi partnerji, katerih kontakti so razvidni iz garancijske listine. Na voljo so vam za vse potrebne servisne storitve, kot so popravila, oskrba z nadomestnimi in obrabnimi deli ali oskrba s potrošnimi materiali.

Upoštevajte, da so nekateri deli tega izdelka izpostavljeni naravni obrabi zaradi uporabe oz. da so nekateri deli potrošni material.

Kategorija	Primer
Obrabni deli*	Akumulator
Obrabni material/ obrabni deli*	
Manjkajoči deli	

* ni nujno, da je v obsegu dobave!

Pri pomanjkljivostih ali napakah vas prosimo, da napako prijavite na www.Einhell-Service.com. Napako kar najbolj natančno opišite in v vsakem primeru odgovorite na naslednja vprašanja:

Odgovorite na naslednja vprašanja:
- Je naprava nekoč delovala, ali je bila od vsega začetka okvarjena?
- Ste pred okvaro opazili kaj neobičajnega (simptom ali okvaro)?
- Kaj na napravi po vašem mnenju ne dela (glavni znak)?
  Opišite to napačno delovanje.

Anl_TE_COL_18_27_Li_SPK13.indb 103 03.12.2024 11:28:49

Veszély!
A készülékek használatánál, a sérülések és a károk megakadályozásának az érdekébe be kell tartani egy pár biztonsági intézkedést. Ezért ezt a használati utasítást / biztonsági utasításokat gondosan átolvasni. Őrizze ezeket jól meg, azért hogy mindenkor a rendelkezésére álljanak az információk. Ha más személyeknek adná át a készüléket, akkor kérjük kézbesítse ki vele együtt ezt a használati utasítást / biztonsági utasításokat is. Nem vállalunk felelőséget olyan balesetekért vagy károkért, amelyek ennek az utasításnak és a biztonsági utasításoknak a figyelmen kívül hagyásából keletkeznek.

A használt szimbólumok magyarázata (lásd a 10-as képet)
1. **Veszély!** – A sérülés rizikójának a lecsökkentéséhez olvassa el a használati utasítást.
2. Olyan elektromos készülékeket jelöl meg, amelyek dupla védőszigetelésű gépházzal rendelkeznek, és ezáltal megfelelnek a II. védelmi osztálynak.

1. Biztonsági utasítások

A megfelelő biztonsági utasítások a mellékelt füzetecskében találhatóak!
Figyelmeztetés!
Olvasson minden biztonsági utasítást, utalást, képleírást és technikai adatot végig, amelyekkel ez az elektromos szerszám el van látva. A következő utasítások betartásán belüli mulasztások áramütést, tüzet és/vagy súlyos sérüléseket okozhatnak.
Őrizze meg az összes biztonsági utasításokat és utalásokat a jövőre nézve.

Ezt a készüléket csak 8 éves és azon felüli gyermekeknek, valamint csökkentett fizikia, szenzórikus vagy szellemi képességekkel vagy tapasztalattal és tudással nem rendelkező személyeknek akkor lehet használni, ha felügyelve vannak vagy a készülék biztos használatával kapcsolatban ki lettek oktatva és megértették az abból eredő veszélyeket. Nem szabad a gyerekeknek játszaniuk a készülékkel. A tisztítást és a karbantartást nem szabad gyerekeknek felügyelet nélkül elvégezniük.

A 3 és 8 év közötti gyermekek be- és kirakhatják a hűtőkészüléket.

2. A készülék leírása és a szállítás terjedelme

2.1 A készülék leírása (1/2-es kép)
1. Heveder
2. Táska akkutartóval
3. Táska elül tartozékokkal
4. Üvegnyitó
5. Hordozó fogantyú
6. Fedél
7. Süllyesztett markolat
8. Teljesítményszabályozó
9. Funkciókapcsoló
10. Hűtési funkció
11. Melegen tartási funkció
12. Az akku kapacitásának kijelzése
13. Szellőzőrács ventilátor
14. Szellőzőrács hűtőtest
15. Hálózati csatlakozó aljzat
16. 12 V-os csatlakozóaljzat
17. Hálózati csatlakozó vezeték
18. 12 V-os csatlakozókábel

2.2 A szállítás terjedelme
Kérjük a leírott szállítási terjedelem alapján leellenőrizni a cikk teljességét. Hiányzó részek esetén forduljon a cikk vásárlása után legkésőbb 5 munkanapon belül egy érvényes vásárlási igazolás felmutatása mellett a szervízközponthoz vagy a eladóhelyhez, ahol vette a készüléket. Kérjük vegye ehhez figyelembe az utasítás végén a szervíz-információkban található szavatossági táblázatot.
- Nyissa ki a csomagolást és vegye ki óvatosan a készüléket a csomagolásból.

Anl_TE_COL_18_27_Li_SPK13.indb 104 03.12.2024 11:28:49

- Távolítsa el a csomagolási anyagot valamint a csomagolási- / és szállítási biztosítékot (ha létezik).
- Ellenőrizze le, hogy teljes a szállítás terjedelme.
- Ellenőrizze le a készüléket és a tartozékrészeket szállítási károkra.
- Ha lehetséges, akkor őrizze meg a csomagolást a garanciaidő lejáratának a végéig.

Veszély!
A készülék és a csomagolási anyag nem gyerekjáték! Nem szabad a gyerekeknek a műanyagtasakokkal, foliákkal és aprórészekkel játszaniuk! Fennáll a lenyelés és a megfulladás veszélye!

- Hűtődoboz hordószíjjal
- Hálózati csatlakozó vezeték (az elülső táskában)
- 12 V-os csatlakozókábel (az elülső táskában)
- Eredeti használati utasítás
- Biztonsági utasítások

3. Rendeltetésszerűi használat

A hűtődobozt arra lett meghatározva, hogy hűtse vagy melegen tartsa a csomagolt élelmiszereket és italokat. Magánhasználatra, kempingrészleten, személygépkocsikban vagy hasonló alkalmazási területeken használják 16 °C és 32 °C közötti környezeti hőmérsékleten.

A hűtődoboz 220-240 V (a továbbiakban: 230V) ~ 50 Hz-en működtethető hálózati aljzatról, 12 V-os gjm aljzatról (pl. szivargyújtó) vagy egy Einhell 18 V-os Power X-Change akkuval.

Ez a hűtőkészülék nem lett meghatározva beépített készülékkénti használatra. A készüléket nem szabad esőnek kitenni. A készülék nem alkalmas ülésként vagy polcként.

Kérjük, vegye figyelembe a használat országának az adott országspecifikus előírásait illetve törvényeit.

A készüléket csak rendeltetése szerint szabad használni. Ezt túlhaladó bármilyen használat, nem számít rendeltetésszerűnek. Ebből adódó bármilyen kárért vagy bármilyen fajta sérülésért a használó ill. a kezelő felelős és nem a gyártó. Kérjük vegye figyelembe, hogy a készülékeink rendeltetésük szerint nem az ipari, kézműipari vagy gyári használatra lettek konstruálva. Nem vállalunk szavatosságot, ha a készülék ipari, kézműipari vagy gyári üzemek területén valamint egyenértékű tevékenységek területén van használva.

4. Technikai adatok

Feszültség: .....220-240 V ~ 50 Hz
Energiafogyasztás hűtés/fűtés: ..... 55 W / 50 W
Feszültség: .....18 V d.c.
Energiafogyasztás hűtés/fűtés: ..... 55 W / 50 W
Feszültség: .....12 V d.c
Energiafogyasztás hűtés/fűtés: ..... 48 W / 42 W
Finom biztosíték: ..... 6,3 A
Védelmi osztály: .....II / ⧈
A tartály tartalma bruttó: ..... 27 L
Energiafogyasztás: ..... 0,164 kWó/24 óra
Tervezési hőmérséklet: ..... 17 °C
Klímaosztály: .....N
Környezeti hőmérséklet tartomány: 16 °C – 32 °C
Levegőben hang kibocsátás: ...26 dB(A) re 1 pW
Szigetelés / duzzasztott gáz: .....
.....Expandált polisztirol / ciklopentán
Méretek (magasság x szélesség x mélység): .....
..... 466x430x316 mm
Súly: .....6,0 kg

Az Ön modelljéről további információkat talál az interneten az EPREL uniós termékadatbázisban a https://eprel.ec.europa.eu alatt. A modellkereséshez szükséges modellazonosító megtalálható a típustáblán vagy az uniós energiacímke első sorában.

Figyelem!
A készülék akkuk és töltőkészülék nélkül lesz leszállítva és csak a Power X-Change széria Li-Ion akkujaival szabad használni!

A Power X-Change szériának a Li-Ion akkujait csak a Power X-Charger-el szabad tölteni.

Anl_TE_COL_18_27_Li_SPK13.indb 105 03.12.2024 11:28:49

5. Beüzemeltetés előtt

- Ellenőrizze a hűtődobozt sérülésekre. Egy sérült hűtődobozt nem szabad üzembe helyezni.
- Higiéniai okokból a hűtődobozt az első használat előtt meg kell tisztítani. Lásd ahhoz a „8.1 Tisztítás“ fejezetet.

5.1 Az akku felszerelése (képek 3-tól – 4-ig)
Húzza előre a „Power Supply“ oldalsó táskáját (1-es kép / 2. poz.), nyissa ki a cipzárat, és csúsztassa az akkut az erre a célra szolgáló akkutartóba (poz. D). Ügyelni ennél a reteszelő gomb beretesz-elésére (poz. C)! Zárja be a táska cipzárját.
Az akku kiszerelése az ellenkező sorrendben történik!

5.2 A Li-akku-csomag feltöltése (képek 4/5)
1. Kihúzni az akku-csomagot az akkutartóból, ennél lefelé nyomni a rögzítő gombot (c).
2. Hasonlítsa össze, hogy a típustáblán megadott hálózati feszültség, megegyezik e a fennálló hálózati feszültséggel. Dugja a töltőkészülék hálózati csatlakozóját a dugaszoló aljzatba. A zöld LED elkezd pislogni.
3. Tolja az akkut a töltőkészülékre.

„A töltőkészülék kijelzése” alatti pontban egy táblázat található a töltőkészüléken levő LED jelzések jelentéseivel.

5.3 Akku-kapacitás jelző (6-es ábra)
Nyomja meg az akku-kapacitás jelző (e) kapcsolóját. A 3 LED által szignalizálja az akku-kapacitás jelző (d) az akku töltésállapotát.

Mind a 3 LED világít:
Az akku teljesen fel van töltve.

2 vagy 1 LED világít:
Az akku elegendő fennmaradt töltéssel rendelkezik.

1 LED pislog:
Üres az akku, töltse fel az akkut.

Minden LED villog:
Alul van lépve az akku hőmérséklete. Távolítsa el az akkut a készülékről és hagyja az akkut egy napig szobahőmérsékletnél lehülni. Ha újra fellép a hiba, akkor mélyre le lett merítve az akku és defektes. Távolítsa el az akkut a készülékről. Egy defektes akkut nem szabad többet használni ill. nem szabad többet tölteni.

Ha az akku-csomag töltése nem lenne lehetséges, akkor kérjük vizsgálja meg,
- hogy a hálózati aljzatban fenn áll e hálózati feszültség.
- hogy a töltőkészülék töltőkontaktusain kifogástalan e a kontaktus.

Ha az akku-csomag töltése még mindig nem lenne lehetséges, akkor kérjük,
- a töltőkészüléket
- és az akku-csomagot

a vevőszolgálatunkhoz beküldeni.

Egy szakszerű postázáshoz kérjük vegye fel a kapcsolatot a vevőszolgálatunkkal vagy az eladóhellyel, ahol vette a készüléket.

Az akkuk ill. akkukészülékek póstázásánál vagy megsemmisítésénél figyelembe venni, hogy rövidzárlat és tűz elkerüléséhez ezek külön külön legyenek műanyagtasakokban becsomagolva!

Az akku-csomag hosszú élettartamának az érdekébe gondoskodnia kellene az akku-csomag időbeni újboli feltöltéséről. Ez mindenképpen szükséges, ha megállapítaná, hogy a készülék teljesítménye alábbhagy. Ne merítse ki sohasem teljesen az akku-csomagot. Ez az akku-csomag defektusához vezet!

5.4 A hűtődoboz megtöltése
VIGYÁZAT – Egészségkárosodás veszélye!
Az élelmiszer szennyeződésének az elkerülése érdekében figyelembe kell venni az alábbi utasításokat:
- Az ajtó hosszabb ideig tartó nyitása a készülék rekeszeiben a hőmérséklet jelentős növekedéséhez vezethet.
- Tisztítsa meg azokat a felületeket, amelyek rendszeresen érintkezhetnek élelmiszerekkel.
- A nyers húst és halat megfelelő tárolóedényekben kell tárolni, úgyhogy ne érintkezzenek más élelmiszerekkel, és ne csöpögjenek azokra.
- Ha a hűtő/fagyasztó készülék hosszú ideig üres áll, kapcsolja ki a készüléket, olvassza le, tisztítsa meg, szárítsa meg és hagyja nyitva a fedelet, hogy megakadályozza a penész képződését.

Anl_TE_COL_18_27_Li_SPK13.indb 106 03.12.2024 11:28:49

Helyezze a hűtődobozt szilárd alátétre (pl. padlóra). Fordítsa előre a hordozófogantyút (1-es kép / 5. poz.) és nyissa ki a fedelet (1-es kép / 6. poz.). A fedél nyitva tartásához és az élelmiszerek/italok hűtődobozba helyezéséhez a hordozófogantyút a fedél ellen lehet terpeszteni (7-es kép). Az elválasztórács (7-es kép / poz. E) használható az élelmiszerek egymástól való elválasztására. Csukja le a fedelet, és hajtsa hátra a hordozófogantyút.
A fedelet csak akkor lehet kinyitni, ha a hordozófogantyú előre van hajtva.

5.5 A hűtődoboz szállítása
A hűtődoboz szállítható a hordozószíjjal (1-es kép / 1. poz.) vagy a hordozófogantyúval (1-es kép / 5. poz.).

5.6 Üvegnyitó
A hűtődoboz elején van egy üvegnyitó (1-es kép / 4. poz.) a koronakupakos palackokhoz.

5.7 Külső oldalon levö táskák
A bal és az elülső zsebek további tárolóhelyként szolgálnak, és például elemeket tárolhatnak.

6. Használat

6.1 „Mode“ kapcsoló (8-as kép)
Hűteni
Állítsa a „Mode“ funkciókapcsolót (9. poz.) balra (10. poz.) a tartalom lehűtéséhez.

Melegen tartani
Mozgassa a „Mode“ funkciókapcsolót (9. pont) jobbra (11. pont), hogy a tartalom meleg maradjon.

Figyelem! A funkció átkapcsolása előtt kapcsolja ki a készüléket 30 percre.

6.2 Üzem
Helyezze a hűtőt szilárd alátétre (talajra). Ne takarja le a szellőzőrácsokat.

A hűtődoboz elsőbbségi kapcsolással rendelkezik: 230 V -> 12 V -> 18 V Power X-Change akku. Például működtetheti a készüléket 230 V-tal, és egyidejűleg bedughat egy 18 V-os akkut. Ha leválasztja a készüléket a 230 V-os hálózati aljzatról, a készülék körülbelül 10 másodperc múlva automatikusan akkus üzemre vált. Ha újra 230 V-ra csatlakoztatja a készüléket, úgy a készülék visszakapcsol hálózati üzemre. Ez a 12 V-os üzemben is működik.

6.2.1 Hálózati üzem (230 V ~ 50 Hz)
Vegye ki a hálózati csatlakozókábelt (2-es kép / 17. poz.) az elülső táskából, és csatlakoztassa a hűtődoboz hátulján található AC 220 – 240 V aljzathoz (2-es kép / 15. Poz.). Forgassa a teljesítményszabályozót (8-as kép / 8. poz.) a kívánt állásba.

6.2.2 12 V-os üzem
Utasítások:
- A gjm-akkumulátorának mélykisülés elleni védelme be van építve a hűtődobozba.
- Egyes járművekben a gyújtást be kell kapcsolni, hogy a hűtődobozt árammal láthassák el.
- A motor leállításakor a bekapcsolt hűtődoboz energiát vesz fel a jármű akkumulátorából, és lemeríti azt. Hat túl alacsony az akkumulátor feszültsége, akkor már nem tudja elindítani a motort.

Vegye ki a 12 V-os csatlakozókábelt (2-es kép / 18. poz.) az elülső táskából, és csatlakoztassa a hűtődoboz hátulján található DC 12 V aljzathoz (2-es kép / 16. poz.). Forgassa a teljesítményszabályozót (8-as kép / 8. poz.) a kívánt állásba.

6.3.2 18 V-os üzem
Tolja a Power X-Change akkut az akkutartóba „Az akku beszerelése“ részben leírtak szerint. Forgassa a teljesítményszabályozót (8-as kép / 8. poz.) a kívánt állásba.

Az akku kapacitásjelzője a hűtődobozon
Az akku-kapacitásjelzője (8-as kép / 12. poz.) a 3 LED segítségével jelzi az akku töltöttségi állapotát.

Mind a 3 LED világít
Az akku teljesen fel van töltve.

2 vagy 1 LED világít
Az akku elegendő fennmaradt töltéssel rendelkezik.

1 LED pislog
Üres az akku, töltse fel az akkut.

Anl_TE_COL_18_27_Li_SPK13.indb 107 03.12.2024 11:28:50

6.3 Teljesítményszabályozó (8-as kép / poz. 8)
Utasítás: A teljesítményszabályozó hallhatóan kattan, amint a hűtődobozt be- vagy kikapcsolják.

a) „OFF" állás – a hűtődoboz ki van kapcsolva.
b) „ECO" állás – a hűtődoboz kevés energiát fogyaszt (minimális hűtés- ill. hőteljesítmény).
c) „MAX" állás – a hűtődoboz fogyasztja a legtöbb energiát (maximális hűtés- ill. hőteljesítmény).

Nagyobb hűtés- ill. hőteljesítmény – forgassa a teljesítményszabályozót a „MAX" irányába.
Alacsonyabb hűtés- ill. hőteljesítmény – fordítsa a teljesítményszabályozót az „ECO" irányába.

Hűtési üzemmódban a környezeti hőmérsékletnél (25 °C) legfeljebb 20 °C-kal alacsonyabb belső hőmérséklet érhető el.
Melegen tartási üzemmódban egy maximálisan 55 °C +/-5 °C belső hőmérséklet (25 °C környezeti hőmérsékleten) érhető el.

6.4 Energia spórlási tippek
- Hűtés közben ne helyezze a hűtődobozt napfényre.
- Használjon kereskedelmi forgalomban kapható szokványos jégakkukat a további vagy gyorsabb hűtéshez.
- Hűtött üzemmódban csak előhűtött élelmiszert és italokat tegyen a hűtődobozba.
- A fedél hosszabb ideig tartó nyitása a belső hőmérséklet jelentős növekedéséhez vezethet.
- Először hagyja kihűlni a meleg ételeket és italokat, hogy hidegen tartsa őket a hűtődobozban.
- Hosszabb üzemidő után a hűtési teljesítmény általában csökkenthető.

7. A hálózati csatlakozóvezetéknek a kicserélése

Veszély!
Ha a készülék hálózati csatlakozóvezetéke megsérülne, a veszélyek elkerülése érdekében azt akkor ki kell cserélni.

8. Tisztítás, karbantartás és pótalkatrész megrendelés

Veszély!
Minden tisztítási munka előtt húzza ki a hálózati csatlakozóvezeték hálózati dugóját, a 12 V-os csatlakozóvezeték dugóját és az akkut.

8.1 Tisztítás
- Tisztítsa meg a hűtődoboz belsejét mosogatószerrel és tiszta vízzel. Szárítsa jól meg a hűtődoboz belsejét.

8.2 Biztosítékcsere 12 V-os dugó (9-es kép)
Cseréljék ki a 12 V-os csatlakozó dugóban levő biztosítékot (T 6.3A), ha hibás. Csavarja le a csatlakozó hegyét, és cserélje ki a hibás biztosítékot egy azonos típusúra. Csavarja vissza a csatlakozó hegyét.

8.3 Karbantartás
A készülék belsejében nem található további karbantartandó rész.

8.4 A pótalkatrész megrendelése:
Pótalkatrész megrendésénél a következő adatokat kellene megadni:
- A készülék típusát
- A készülék cikk-számát
- A készülék ident- számát
- A szükséges pótalkatrész pótalkatrész számát

Aktuális árak és inforációk a www.Einhell-Service.com alatt találhatóak.

A készülék pótalkatrészeinek rendelkezésre állása a gyártástól számított legalább 10 év.

9. Megsemmisítés és újrahasznosítás

A szállítási károk megakadályozásához a készülék egy csomagolásban található. Ez a csomagolás nyersanyag és ezáltal ismét felhasználható vagy pedig visszavezethető a nyersanyagi körforgáshoz. A készülék és annak a tartozékai különböző anyagokból állnak, mint például fémből és műanyagokból. Defektes készülékek nem tartoznak a házi hulladékok közé. Szakszerű megsemmisítéshez le kellene adni a készüléket egy megfelelő gyűjtőhelyen. Ha nem ismer gyűjtőhelyeket, akkor érdeklődjön ütánna a községi önkormányzatnál.

Anl_TE_COL_18_27_Li_SPK13.indb 108 03.12.2024 11:28:50

10. Tárolás

Ürítse ki a hűtődobozt, és távolítsa el a hálózati csatlakozókábelt, a 12 V-os csatlakozókábelt és az akkut. Rakja el a csatlakozókábeleket az elülső táskába. Tisztítsa meg és szárítsa meg a készüléket a korábban leírtak szerint, és hagyja nyitva a fedelet, hogy megakadályozza a penész képződését. Ehhez a hordozófogantyút a fedél ellen lehet terpeszteni.

Húzza le az akkut/akkukat. A készüléket és a készülék tartozékait egy sötét, száraz és fagymentes valamint gyerekek számára nem hozzáférhető helyen tárolni. Az optimális tárolási hőmérséklet 5 és 30 °C között van. Az elektromos szerszámot az eredeti csomagolásban őrizni meg. Ha hosszú ideig tárolja, vegye ki az akkut a készülékből.

11. Zavarok

A hűtődoboz nem mutat semmilyen funkciót

A) Hálózati üzem (220-240 V ~ 50 Hz)
Ellenőrizze, hogy a hálózati csatlakozó megfelelően van-e bedugva a hálózati aljzatba, és hogy van-e feszültség a hálózati aljzatban.

B) 12 V-os üzem
- Ellenőrizze, hogy a 12 V-os csatlakozódugó megfelelően van-e bedugva a 12 V-os aljzatba, és hogy van-e feszültség a 12 V-os aljzatban.
- Ellenőrizze, hogy a 12 V-os csatlakozódugó biztosítéka hibás-e. A biztosíték cseréjéhez figyelembe venni a „8.2 Biztosítékcsere 12 V-os csatlakozó“ fejezetet.

C) Akkus üzem
- Ellenőrizze, hogy az akku lemerült-e. Töltse fel az akkut.

Ártalmatlanítás



Az elektromos kéziszerszámokat, az akkumulátorokat, a tartozékokat és a csomagolást a környezetvédelmi szempontoknak megfelelően kell a környezetbarát újrahasznosításhoz szétválogatni, előkészíteni.
Ne dobja ki az elektromos kéziszerszámokat és az akkumulátorokat/elemeket a háztartási szemétbe!

Csak az EU tagországok számára:
Az elektromos és elektronikus berendezések hulladékairól szóló 2012/19/EU európai irányelvnek és a nemzeti jogba való átültetésének megfelelően a már nem használható elektromos kéziszerszámokat és a 2006/66/EK európai irányelvnek megfelelően a már nem használható akkumulátorokat/ elemeket külön kell gyűjteni, és a környezetvédelmi szempontoknak megfelelően kell ártalmatlanítani, újrafelhasználásra leadni. Helytelen ártalmatlanítás esetén a már használhatatlan elektromos és elektronikus készülékek a bennük található veszélyes anyagok következtében káros hatással lehetnek a környezetre és az emberek egészségére.

A termékek dokumentációjának és a kisérőpapírjainak az utánnyomtatása vagy egyébb sokszorosítása, kivonatosan is csak az Einhell Germany AG kihangsúlyozott beleegyezésével engedélyezett.

Technikai változtatások jogát fenntartva.

Anl_TE_COL_18_27_Li_SPK13.indb 109 03.12.2024 11:28:50

12. A töltőkészülék kijelzése

Kijelzési státusz		Jelentés és teendők
Piros LED	**Zöld LED**	
Ki	Pislog	**Üzemkészenlét** Rá van kapcsolva a töltőkészülék a hálózatra és üzemkész, az akku nincs a töltőkészülékben
Be	Ki	**Töltés** A töltőkészülék a gyorstöltési üzemben tölti az akkut A megfelelő töltési idők direkt a töltőkészüléken találhatóak. Utasítás! A fennálló akkutöltéstöl függöen valamennyire eltérhetnek a valódi töltési idők a megadott töltési időktöl.
Ki	Be	**Az akku fel van töltve és használatra kész. (READY TO GO)** Azután a teljes feltöltésig kímélő töltésre kapcsol át. Hagyja ehhez az akkut körülbelül 15 percel tovább a töltőkészüléken. **Teendő:** Távolítsa el az akkut a töltőkészülékből. Válassza le a töltőkészüléket a hálózatról.
Pislog	Ki	**Alkalmazkodó töltés** A töltőkészülék a kíméletes töltési módban van. Ennél az akku biztonsági okokból lassabban lesz töltve és több időre van szükség. Ennek a következőek lehetnek az okai: - Az akku nagyon hosszú ideig nem lett töltve. - Az akkuhőmérséklet nincs az ideális téren belül. **Teendő:** Várja meg amig le nem zárult a töltési folyamat, az akkut ennek ellenére tovább lehet tölteni.
Pislog	Pislog	**Hiba** Nem lehetséges tovább a töltési folyamat. Defektes az akku. **Teendő:** Egy defektes akkut nem szabad többet tölteni. Távolítsa el az akkut a töltőkészülékből.
Be	Be	**Hőmérsékletzavar** Túl forró az akku (például direkti napsugárzás) vagy túl hideg (0° C alatt) **Teendő:** Vegye ki az akkut és tárolja 1 napig szobahőmérsékletnél (cca. 20° C).

Anl_TE_COL_18_27_Li_SPK13.indb 110 03.12.2024 11:28:50

Szervíz-információk

A garanciaokmányokban megnevezett minden országban kompetens szervíz-partnereket tartunk fenn, akik kontaktusi lehetőségét kérjük vegye ki a garanciaokmányból. Ezek minden szervíz-ügyben mint javítás, pótalkatrész- és gyorsan kopó rész-ellátás vagy a fogyóeszközök megrendelhetőségével kapcsolatban a rendelkezésére állnak.

Figyelembe kell venni, hogy ennél a terméknél a következő részek már használat szerinti vagy természetes kopásnak vannak alávetve ill. a következő részekre van mint fogyóeszközökre szükség.

Kategória	Példa
Gyorsan kopó részek*	Akku
Fogyóeszköz/ fogyórészek*	
Hiányzó részek	

* nincs okvetlenül a szállítás terjedelmében!

Hiányok vagy hibák esetén kérjük a hibaesetet a www.Einhell-Service.com alatt bejelenteni. Kérjük ügyeljen egy pontos hibaleírásra és felelje meg mindenesetre a következő kérdéseket:

- Működött már egyszer a készülék, vagy elejétől kezdve már defekt volt?
- Feltünt Önnek a defekt fellépése előtt valami a készüléken (tünet a defekt előtt)?
- Az Ön véleménye szerint mi a készülék hibás működése (főtünet)?
  Írja le ezt a hibás működést.

Anl_TE_COL_18_27_Li_SPK13.indb 111 03.12.2024 11:28:50

Pericol!
La utilizarea aparatelor trebuie respectate câteva măsuri de siguranță, pentru a evita accidentele şi daunele. De aceea, citiți cu grijă instrucțiunile de utilizare/indicațiile de siguranță. Păstrați aceste materiale în bune condiții, pentru ca aceste informații să fie disponibile în orice moment. Dacă predați aparatul altor persoane, înmânați-le şi aceste instrucțiuni de utilizare /indicații de siguranță. Nu ne asumăm nici o răspundere pentru accidente sau daune care rezultă din nerespectarea acestor instrucțiuni de utilizare şi a indicațiilor de siguranță.

Explicația simbolurilor utilizate
(a se vedea figura 10)
1. Pericol! – Pentru reducerea riscurilor de accidentare citiți instrucțiunile de utilizare.
2. Indică dispozitivele electrice care au carcasă dublu izolată și, prin urmare, sunt conforme cu clasa de protecție II.

1. Indicații de siguranță

Indicațiile de siguranță corespunzătoare le găsiți în broşura anexată!
Avertisment!
Citiți toate indicațiile de siguranță, instrucțiunile şi țineți cont de imaginile şi datele tehnice care însoțesc acest aparat electric. Nerespectarea următoarelor instrucțiuni pot duce la electrocutare, incendiu şi/sau răniri grave.
Păstrați toate instrucțiunile şi indicațiile de siguranță pentru viitor.

Acest dispozitiv poate fi utilizat de copii de peste 8 ani şi persoane cu capacități fizice, senzoriale sau mentale limitate sau care nu au experiență şi cunoştințe, atunci când sunt supravegheați sau au primit instrucțiuni în legătură cu modul de utilizare sigură al dispozitivului şi au înțeles pericolele care pot rezulta din utilizarea lui. Copiii nu au voie să se joace cu acest aparat. Este interzisă curățarea şi întreținerea aparatului de către copii fără supraveghere.

Copiii cu vârsta cuprinsă între 3 și 8 ani pot încărca și descărca aparatul frigorific.

2. Descrierea aparatului şi cuprinsul livrării

2.1 Descrierea aparatului (Fig. 1/2)
1. Curea de transport
2. Buzunar lăcaş pentru acumulator
3. Buzunar frontal cu accesorii
4. Deschizător de sticle
5. Mâner de transport
6. Capac
7. Mâner încastrat
8. Buton de reglare a puterii
9. Comutator de funcție
10. Funcție de răcire
11. Funcție de menținere la cald
12. Indicatorul capacității acumulatorului
13. Fante de ventilație ventilator
14. Fante de ventilație element frigorific
15. Priză de alimentare de la rețea
16. Priză de alimentare la 12 V
17. Cablu de alimentare de la rețea
18. Cablu de alimentare la 12 V

2.2 Cuprinsul livrării
Vă rugăm să verificați integralitatea articolului în baza cuprinsului livrării descris. În cazul în care lipsesc piese, vă rugăm să vă adresați în interval de maxim 5 zile lucrătoare de la cumpărarea articolului la centrul nostru de service sau la magazinul la care ați achiziționat aparatul, prezentați în acest caz un bon de cumpărare valabil. Vă rugăm să țineți cont de tabelul de garanție cuprins în informațiile de service din capătul instrucțiunilor de utilizare.
- Deschideți ambalajul şi scoateți aparatul cu grijă.
- Îndepărtați ambalajul, precum şi siguranțele de ambalare şi de transport (dacă există).
- Verificați dacă livrarea este completă.
- Controlați aparatul şi accesoriile dacă nu prezintă pagube de transport.

Anl_TE_COL_18_27_Li_SPK13.indb 112 03.12.2024 11:28:51

- Păstrați ambalajul după posibilitate, până la expirarea duratei de garanție.

Pericol!
Aparatul şi ambalajul nu sunt jucării pentru copii! Copiilor le este interzis să se joace cu pungi din material plastic, folii şi piese mici! Există pericolul de înghițire şi sufocare!

- Cutie frigorifică cu curea de transport
- Cablu de alimentare de la rețea (în buzunarul frontal)
- Cablu de alimentare la 12 V (în buzunarul frontal)
- Instrucțiuni de utilizare originale
- Indicații de siguranță

3. Utilizarea conform scopului

Cutia frigorifică este concepută pentru a răci alimentele și băuturile ambalate sau pentru a le menține calde. Cutia frigorifică este destinată pentru uz privat în campinguri, în autovehicule sau pentru domenii de utilizare similare, la temperaturi ambientale cuprinse între 16 °C și 32 °C.

Cutia frigorifică poate funcționa la 220-240 V (mai jos menționat ca 230 V) ~ 50 Hz de la o priză de rețea de alimentare, de la o priză auto de 12 V (de exemplu de la brichetă) sau alimentată cu un acumulator Einhell Power X-Change de 18 V.

Acest aparat frigorific nu este destinat utilizării ca aparat încorporat. Nu este permisă expunerea aparatului la ploaie. Aparatul nu este adecvat pentru a fi utilizat ca scaun sau loc de depozitare.

Vă rugăm să respectați reglementările și legile specifice din țara unde se utilizează aparatul.

Aparatul poate fi utilizat numai în conformitate cu scopul pentru care a fost creat. Orice utilizare care depăşeşte acest domeniu este considerată neconformă. Pentru eventualele daune sau accidente de orice tip rezultate ca urmare a utilizării neconforme a aparatului răspunde utilizatorul/ operatorul şi nu producătorul.

Vă rugăm să țineți de asemenea cont de faptul că aparatele noastre nu sunt construite pentru utilizare în scopuri meşteşugăreşti sau industriale. Nu ne asumăm nicio răspundere pentru eventualele probleme survenite ca urmare a utilizării aparatului în întreprinderi lucrative, meşteşugăreşti sau industriale precum şi în alte activități similare.

4. Date tehnice

Tensiune: ..... 220 – 240 V~ 50 Hz
Consum de energie pentru răcire/încălzire: .....
..... 55 W / 50 W
Tensiune: ..... 18 V c.c.
Consum de energie pentru răcire/încălzire:.....
..... 55 W / 50 W
Tensiune: ..... 12 V c.c
Consum de energie pentru răcire/încălzire:.....
..... 48 W / 42 W
Siguranță fuzibilă: ..... 6,3 A
Clasă de protecție: .....II / ⧈
Capacitatea brută a recipientului: .....27 l
Consum de energie: 0,164 kWh/24h
Temperatura de proiectare: ..... 17 °C
Clasa climatică: .....N
Interval de temperatură ambiantă: .. 16 °C – 32 °C
Emisii acustice în aer: .....26 dB(A) re 1 pW
Izolație / Agent frigorific: .....EPS / Ciclopentan
Dimensiuni (îxlxa): .....466x430x316 mm
Greutate: .....6,0 kg

Informații suplimentare despre modelul dvs. pot fi găsite pe internet în baza de date UE de produse EPREL la adresa https://eprel.ec.europa.eu. Identificatorul de model necesar pentru căutarea modelului se găsește pe plăcuța de identificare sau în primul rând al etichetei energetice UE.

Atenție!
Aparatul este livrat fără acumulatori şi aparat de încărcat, utilizarea sa este permisă numai cu acumulatorii Li-Ion din seria Power X-Change!

Încărcarea acumulatorilor Li-Ion din seria Power X-Change este permisă numai cu un încărcător Power X-Charger.

Anl_TE_COL_18_27_Li_SPK13.indb 113 03.12.2024 11:28:51

5. Înainte de punerea în funcțiune

- Verificați dacă cutia frigorifică este deteriorată. Nu este permisă punerea în funcțiune a unei cutii frigorifice deteriorate.
- Din motive de igienă, cutia frigorifică trebuie curățată înainte de prima utilizare. Vă rugăm să consultați în acest sens capitolul „8.1 Curățare".

5.1 Montarea acumulatorului (Fig. 3-4)
Trageți buzunarul lateral „Power Supply" (Sursă de alimentare) (Fig. 1 / Poz. 2) în față, deschideți fermoarul și introduceți acumulatorul în lăcașul prevăzut pentru alimentarea de la acumulator (Poz. D). Asigurați-vă că tasta de blocare (Poz. C) blochează! Închideți fermoarul buzunarului. Demontarea acumulatorului se realizează în ordine inversă!

5.2 Încărcarea pachetului de acumulatori Li (Fig. 4/5)
1. Scoateți pachetul de acumulatori din lăcașul pentru acumulator, apăsând tasta de blocare (c) în jos.
2. Comparați dacă tensiunea de rețea indicată pe plăcuța indicatoare corespunde cu tensiunea existentă în rețea. Introduceți ștecherul de rețea al încărcătorului în priză. LED-ul verde începe să lumineze intermitent.
3. Împingeți acumulatorul pe încărcător.

La punctul „Afișare încărcător" găsiți un tabel cu semnificațiile afișajelor LED de pe încărcător.

5.3 Afișarea capacității acumulatorului (Fig. 6)
Apăsați comutatorul pentru afișarea capacității acumulatorului (e). Afișajul capacității acumulatorului (d) vă semnalizează nivelul de încărcare al acumulatorului în baza a 3 LED-uri.

Toate 3 LED-urile luminează:
Acumulatorul este complet încărcat.

Se aprind 2 LED-uri sau numai unul
Acumulatorul mai are rezerve suficiente.

1 LED clipește:
Acumulatorul este gol, încărcați acumulatorul.

Toate LED-urile clipesc:
Temperatura acumulatorului este prea scăzută. Îndepărtați acumulatorul din aparatul de încărcat și lăsați-l o zi la temperatura camerei. În cazul în care defecțiunea persistă, acumulatorul este descărcat profund și este defect. Îndepărtați acumulatorul din aparatul de încărcat. Încărcarea și utilizarea unui acumulator defect este interzisă.

Dacă nu este posibilă încărcarea pachetului de acumulatori vă rugăm să verificați
- dacă există tensiune la priză
- dacă există un contact perfect la contactele de încărcare ale aparatului de încărcat.

Dacă totuși nu este posibilă încărcarea pachetului de acumulatori, vă rugăm să trimiteți
- să trimiteți încărcătorul
- și acumulatorul

serviciului nostru de clienți.

În scopul unei expedieri corespunzătoare, vă rugăm să contactați service-ul nostru pentru clienți sau magazinul la care ați achiziționat aparatul.

Țineți cont la expedierea sau eliminarea acumulatorilor resp. a aparatelor cu acumulator, ca acestea să fie ambalate separat în pungi din material plastic, pentru a evita un scurt-circuit sau incendiu!

Pentru a asigura o durată de viață lungă a acumulatorului, trebuie să vă asigurați că acesta este reîncărcat în timp util. Acest lucru este cu siguranță necesar dacă observați că performanța dispozitivului este în scădere. Nu lăsați niciodată acumulatorul să se descarce complet. Acumulatorul se va defecta!

5.4 Umplerea cutiei frigorifice
ATENȚIE – Risc de afectare a sănătății!
Următoarele instrucțiuni trebuie respectate pentru a se evita contaminarea alimentelor:
- Deschiderea prelungită a capacului poate duce la o creștere considerabilă a temperaturii în compartimentele aparatului.
- Curățați în mod regulat suprafețele care pot intra în contact cu alimentele.
- Carnea și peștele crude trebuie depozitate în recipiente adecvate, astfel încât să nu intre în contact cu alte alimente sau ca lichidele scurse din ele să nu picure pe alte alimente.
- Dacă frigiderul/congelatorul a fost gol pentru o perioadă mai lungă de timp, opriți aparatul, apoi dezghețați, curățați, uscați aparatul și lăsați capacul deschis pentru a preveni apariția mucegaiului.

Anl_TE_COL_18_27_Li_SPK13.indb 114 03.12.2024 11:28:51

Așezați cutia frigorifică pe o suprafață solidă (de exemplu pardoseală). Pliați mânerul de transport (Fig. 1 / Poz. 5) în față și deschideți capacul (Fig. 1 / Poz. 6). Pentru a menține capacul deschis și a pune alimente/băuturi în cutia frigorifică, mânerul de transport poate fi pliat spre capacul deschis (Fig. 7). Grătarul de separare (Fig. 7 / Poz. E) poate fi utilizat pentru a separa alimentele unele de altele. Închideți capacul și pliați mânerul de transport înapoi.
Capacul poate fi deschis numai atunci când mânerul de transport este pliat în față.

5.5 Transportul cutiei frigorifice
Cutia frigorifică poate fi transportată folosind cureaua de transport (Fig. 1 / Poz. 1) sau mânerul de transport (Fig. 1 / Poz. 5).

5.6 Deschizătorul de sticle
În partea din față a cutiei frigorifice există un deschizător de sticle (Fig. 1 / Poz. 4) pentru sticlele cu capac zimțat.

5.7 Buzunare la partea exterioară
Buzunarele din stânga și din față servesc drept spațiu suplimentar de depozitare și pot să conțină acumulatori, de exemplu.

6. Operare

6.1 Comutator „Mode” (Fig. 8)
Răcire
Comutați comutatorul de funcție „Mode” (Poz. 9) la stânga (Poz. 10) pentru a răci conținutul cutiei frigorifice.

Menținere la cald
Comutați comutatorul de funcție „Mode” (Poz. 9) la dreapta (Poz. 11) pentru a menține cald conținutul cutiei.

Atenție! Opriți aparatul timp de 30 de minute înainte de a comuta funcția.

6.2 Operarea
Așezați cutia frigorifică pe o suprafață solidă (pardoseală). Nu acoperiți fantele de ventilație.

Cutia frigorifică are un circuit prioritar 230 V -> 12 V -> acumulator Power X-Change de 18 V. De exemplu, puteți să alimentați aparatul de la rețea de 230 V și să aveți simultan conectat un acumulator de 18 V. Dacă deconectați aparatul de la priza de rețea de 230 V, aparatul trece după aproximativ 10 secunde automat la funcționarea pe acumulator. Dacă reconectați aparatul la 230 V, aparatul comută din nou la funcționarea cu alimentare de la rețea. Acest lucru funcționează și în cazul operării aparatului la 12 V.

6.2.1 Operarea cu alimentare de la rețea (230 V ~ 50 Hz)
Scoateți cablul de alimentare de la rețea (Fig. 2 / Poz. 17) din buzunarul frontal și conectați-l la priza de c.a. 220 – 240 V (Fig. 2 / Poz. 15) de pe partea din spate a cutiei frigorifice. Rotiți butonul de reglare a puterii (Fig. 8 / Poz. 8) în poziția dorită.

6.2.2 Operarea la 12 V
Indicații:
- În cutia frigorifică este integrată o protecție împotriva descărcării avansate pentru bateria autovehiculului.
- La unele vehicule, contactul trebuie să fie pornit pentru a alimenta cu energie cutia frigorifică.
- Când motorul este oprit, cutia frigorifică pornită preia curent electric de la bateria vehiculului și o descarcă. Dacă tensiunea bateriei autovehiculului este prea scăzută nu veți mai putea porni motorul.

Scoateți cablul de alimentare la 12 V (Fig. 2 / Poz. 18) din buzunarul frontal și conectați-l la priza de c.c. de 12 V (Fig. 2 / Poz. 16) de pe partea din spate a cutiei frigorifice. Rotiți butonul de reglare a puterii (Fig. 8 / Poz. 8) în poziția dorită.

6.2.3 Operarea la 18 V
Introduceți acumulatorul Power X-Change în suportul pentru alimentarea de la acumulator, așa cum este descris la „Instalarea acumulatorului”. Rotiți butonul de reglare a puterii (Fig. 8 / Poz. 8) în poziția dorită.

Indicatorul capacității acumulatorului de pe cutia frigorifică
Indicatorul capacității acumulatorului vă indică nivelul de încărcare al acumulatorului, cu ajutorul a 3 LED-uri (Fig. 8 / Poz. 12).

Anl_TE_COL_18_27_Li_SPK13.indb 115 03.12.2024 11:28:51

Toate cele 3LED-uri se aprind
Acumulatorul este complet încărcat.

Se aprind 2 LED-uri sau numai unul
Acumulatorul este suficient de încărcat.

1 LED luminează intermitent
Acumulatorul este descărcat, încărcați acumulatorul.

6.3 Butonul de reglare a puterii (Fig. 8 / Poz. 8)
Observație: Butonul de reglare a puterii emite un clic audibil imediat ce cutia frigorifică este pornită, respectiv oprită.

a) Poziția „OFF” – cutia frigorifică este oprită.
b) Poziția „ECO” – cutia frigorifică consumă puțină energie (capacitate minimă de răcire, respectiv de încălzire).
c) Poziția „MAX” – cutia frigorifică consumă cea mai multă energie (capacitate maximă de răcire, respectiv de încălzire).

Capacitate mai mare de răcire sau încălzire – rotiți butonul de reglare a puterii spre „MAX”.
Capacitate mai mică de răcire sau încălzire – rotiți butonul de reglare a puterii spre „ECO”.

În modul răcire se poate obține în interiorul aparatului o temperatură cu maximum 20 °C mai mică decât temperatura ambientală (25 °C).
În modul de menținere la cald se poate atinge în interiorul aparatului o temperatură maximă de 55 °C +/-5 °C (la o temperatură ambientală de 25 °C).

6.4 Ponturi pentru economisirea energiei
- Nu amplasați cutia frigorifică la soare atunci când este în modul de răcire.
- Utilizați pastilele de răcire înghețate disponibile în comerț pentru a obține o răcire suplimentară sau mai rapidă.
- În modul răcire puneți în cutia frigorifică numai alimente și băuturi răcite în prealabil.
- Deschiderea prelungită a capacului poate duce la o creștere considerabilă a temperaturii în interiorul cutiei.
- Lăsați alimentele și băuturile fierbinți să se răcească mai întâi, pentru a le păstra apoi reci în cutia frigorifică.
- După o perioadă mai lungă de funcționare, de obicei capacitatea de răcire poate să se reducă.

7. Înlocuirea cablului de alimentare de la rețea

Pericol!
Dacă cablul de alimentare de la rețea al acestui aparat este deteriorat, acesta trebuie înlocuit pentru a evita pericolele.

8. Curățarea, întreținerea şi comanda pieselor de schimb

Pericol!
Înainte de a efectua orice operațiune de curățare trebuie să scoateți ștecherul cablului de alimentare de la rețea, fișa cablului de alimentare la 12 V și acumulatorul.

8.1 Curățarea
- Curățați interiorul cutiei frigorifice cu detergent de vase și apă curată. Uscați bine interiorul cutiei frigorifice.

8.2 Schimbarea siguranței din fișa cablului de alimentare la 12 V (Figura 9)
Înlocuiți siguranța (T 6,3 A) aflată în fișa conectorului de alimentare la 12 V, în cazul în care aceasta este defectă. Deșurubați vârful fișei și înlocuiți siguranța defectă cu una de același tip. Înșurubați la loc vârful fișei.

8.3 Întreținere
În interiorul aparatului nu se găsesc piese care necesită întreținere curentă.

8.4 Comanda pieselor de schimb:
La comanda pieselor de schimb trebuie comunicate următoarele informații;
- Tipul aparatului
- Numărul articolului aparatului
- Numărul de identificare al aparatului
- Numărul de piesă de schimb al piesei de schimb necesare

Informații şi prețuri actuale găsiți la adresa www.Einhell-Service.com

Disponibilitatea pieselor de schimb pentru acest aparat este de cel puțin 10 ani de la data producției.

Anl_TE_COL_18_27_Li_SPK13.indb 116 03.12.2024 11:28:51

9. Eliminarea şi reciclarea

Aparatul se află într-un ambalaj pentru a împiedica pagubele de transport. Acest ambalaj este o materie primă şi este astfel refolosibil sau poate fi readus în circuitul de revalorificare a materiilor prime. Aparatul şi piesele sale auxiliare sunt construite din diferite materiale, cum ar fi de exemplu metal sau material plastic. Aparatele electrice nu se vor arunca la gunoiul menajer. Pentru salubrizarea corespunzătoare, aparatul se va preda la un centru de colectare. Dacă nu aveți cunoştință unde se află un centru de colectare, informați-vă în acest sens la administrația comunală.

10. Depozitarea

Goliți cutia frigorifică și scoateți cablul de alimentare de la rețea, cablul de alimentare la 12 V și acumulatorul. Depozitați cablurile de alimentare în buzunarul frontal. Curățați și uscați aparatul conform descrierii de mai sus și lăsați capacul deschis pentru a preveni formarea mucegaiului. În acest scop puteți plia mânerul de transport spre capac.

Extrageți acumulatorul/acumulatorii. Depozitați aparatul şi accesoriile acestuia la loc întunecos, uscat şi ferit de îngheț, precum şi inaccesibil copiilor. Temperatura de depozitare optimă este între 5 şi 30 ˚C. Păstrați aparatul electric în ambalajul original. Pentru perioadele mai lungi de depozitare scoateți acumulatorul din aparat.

11. Deranjamente

Cutia frigorifică nu funcționează

A) Operarea cu alimentare de la rețea (220-240 V ~ 50 Hz)
Verificați dacă ștecherul de alimentare de la rețea este conectat corect în priza de rețea și dacă există tensiune la priza de rețea.

B) Operarea la 12 V
- Verificați dacă fișa cablului de alimentare la 12 V este introdusă corect în priza de 12 V și dacă există tensiune la priza de 12 V.
- Verificați dacă siguranța din fișa cablului de alimentare la 12 V este defectă. Pentru schimbarea siguranței respectați indicațiile de la capitolul „8.2 Schimbarea siguranței din fișa cablului de alimentare la 12 V”.

C) Operarea cu acumulator
- Verificați dacă acumulatorul este descărcat. Încărcați acumulatorul.

Eliminare



Sculele electrice, acumulatorii, accesoriile şi ambalajele trebuie direcționate către o stație de revalorificare ecologică.

Nu aruncați sculele electrice şi acumulatorii/ bateriile în gunoiul menajer!

Numai pentru țările UE:
Conform Directivei Europene 2012/19/UE privind deşeurile de echipamente electrice şi electronice şi transpunerea acesteia în legislația națională, sculele electrice scoase din uz şi, conform Directivei Europene 2006/66/CE, acumulatorii/bateriile defecți/defecte sau uzați/uzate trebuie colectați/ colectate separat şi predați/predate la un centru de reciclare ecologică.
În cazul eliminării necorespunzătoare, aparatele electrice şi electronice pot avea un efect nociv asupra mediului şi sănătății din cauza posibilei prezențe a substanțelor periculoase.

Retipărirea sau orice altă multiplicare a documentației şi documentelor însoțitoare ale produselor, chiar şi parțial, este permisă numai cu acordul în mod expres a firmei Einhell Germany AG.

Ne rezervăm dreptul pentru modificări de ordin tehnic.

Anl_TE_COL_18_27_Li_SPK13.indb 117 03.12.2024 11:28:52

12. Afişajul aparatului de încărcat

Starea afişajului		Semnificația şi măsura de remediere
LED-ul roşu	**LED-ul verde**	
stins	intermitent	**Stare de funcționare** Aparatul de încărcat este conectat la rețea şi pregătit de funcționare, acumulatorul nu este în aparatul de încărcat
aprins	stins	**Încărcare** Aparatul de încărcat încarcă acumulatorul în regim de încărcare rapidă. Timpii de încărcare corespunzători îi găsiți direct pe aparatul de încărcat. Indicație! În funcție de nivelul de încărcare al acumulatorului timpii de încărcare efectivi pot fi diferiți de timpii de încărcare menționați.
stins	aprins	**Acumulatorul este încărcat şi poate fi pus în folosință. (READY TO GO)** După aceea se comută într-o încărcare de protecție până la încărcarea completă. Pentru aceasta lăsați acumulatorul cu cca. 15 minute mai mult pe aparatul de încărcat. **Măsură de remediere:** Îndepărtați acumulatorul din aparatul de încărcat. Deconectați aparatul de încărcat de la rețea.
intermitent	stins	**Încărcare adaptată** Aparatul de încărcat se găseşte în regimul de încărcare de protecție. În acest regim, din motive de siguranță, acumulatorul este încărcat mai încet şi necesită mai mult timp. Acest lucru poate avea următoarele cauze: - Acumulatorul nu a mai fost încărcat timp foarte îndelungat. - Temperatura acumulatorului nu se găseşte în intervalul ideal. **Măsură de remediere:** Aşteptați până când procesul de încărcare este încheiat, apoi acumulatorul poate fi încărcat în continuare.
intermitent	intermitent	**Defecțiune** Nu mai este posibilă încărcarea acumulatorului. Acumulatorul este defect. **Măsură de remediere:** Încărcarea unui acumulator defect este interzisă. Îndepărtați acumulatorul din aparatul de încărcat.
aprins	aprins	**Deteriorare datorată temperaturii** Acumulatorul este prea fierbinte (de ex. la radiație solară directă) sau prea rece (sub 0° C) **Măsură de remediere:** Îndepărtați acumulatorul din aparatul de încărcat şi păstrați-l o zi la temperatura încăperii (cca. 20° C).

Anl_TE_COL_18_27_Li_SPK13.indb 118 03.12.2024 11:28:52

Informații de service

În toate țările menționate în certificatul de garanție dispunem de parteneri de service competenți, datele de contact ale acestora le puteți găsi în certificatul de garanție. Aceşti parteneri vă stau la dispoziție pentru toate problemele referitoare la service, piese de schimb şi de uzură sau aprovizionarea cu materiale de consum.

Se va ține cont de faptul că la acest produs, următoarele piese sunt supuse unei uzuri naturale sau datorate utilizării resp. că aceste piese sunt necesare ca materiale de consum.

Categorie	exemplu
Piese de uzură*	Acumulator
Material de consum/ Piese de consum*	
Piese lipsă	

* nu este cuprins în livrare în mod obligatoriu!

În caz de deteriorări sau defecte, vă rugăm să anunțați acest lucru pe pagina de internet www.Einhell-Service.com. Vă rugăm să țineți cont de descrierea exactă a defecțiunii şi răspundeți în orice caz la următoarele întrebări:

- A funcționat aparatul o dată sau a fost de la început defect?
- Ați remarcat ceva înainte de defectarea aparatului (simptom înainte de defectare)?
- Ce fel de defecțiune prezintă aparatul după părerea dumneavoastră (simptom principal)? Descrieți această defecțiune.

Anl_TE_COL_18_27_Li_SPK13.indb 119 03.12.2024 11:28:52

Κίνδυνος!
Κατά τη χρήση των συσκευών πρέπει, προς αποφυγή τραυματισμών, να τηρούνται και να λαμβάνονται ορισμένα μέτρα ασφαλείας. Διαβάστε για το λόγο αυτό προσεκτικά τις Οδηγίες χρήσης / Υποδείξεις ασφαλείας. Φυλάξτε τις καλά για να έχετε τις πληροφορίες πάντα στη διάθεσή σας. Εάν παραδώσετε τη συσκευή σε άλλα άτομα, δώστε μαζί και αυτές τις Οδηγίες χρήσης / Υποδείξεις ασφαλείας. Δεν αναλαμβάνουμε καμία ευθύνη για ατυχήματα ή βλάβες που οφείλονται σε μη τήρηση αυτών των Οδηγιών χρήσης και των Υποδείξεων ασφαλείας.

Εξήγηση των χρησιμοποιούμενων συμβόλων (βλ. εικ. 10)
1. **Κίνδυνος!** – Για την ελάττωση του κινδύνου τραυματισμών να διαβάσετε τις Οδηγίες χρήσης.
2. Χαρακτηρίζει ηλεκτρικές συσκευές με διπλά μονωμένο περίβλημα που αντιστοιχούν στην κλάση προστασίας II.

1. Υποδείξεις ασφαλείας

Θα βρείτε τις ανάλογες υποδείξεις ασφαλείας στο επισυναπτόμενο βιβλιάριο!
Προειδοποίηση!
Διαβάστε όλες τις υποδείξεις ασφαλείας, τις οδηγίες, τις απεικονίσεις και τα τεχνικά χαρακτηριστικά αυτής της ηλεκτρικής συσκευής. Σε περίπτωση παραλείψεων κατά την τήρηση των υποδείξεων ασφαλείας μπορεί να προκληθεί ηλεκτροπληξία, πυρκαγιά και/ή σοβαροί τραυματισμοί.
Φυλάξτε για μελλοντική χρήση όλες τις Υποδείξεις ασφαλείας και τις οδηγίες.

Αυτή η συσκευή μπορεί να χρησιμοποιηθεί από παιδιά άνω των 8 ετών καθώς και από άτομα με περιορισμένες σωματικές, αισθητικές ή πνευματικές ικανότητες ή με έλλειψη πείρας και γνώσεων, εφόσον επιτηρούνται από άτομο αρμόδιο για την ασφάλεια ή εάν έλαβαν οδηγίες για την ασφαλή χρήση της συσκευής και καταλαβαίνουν τους ενδεχόμενους κινδύνους. Τα παιδιά δεν επιτρέπεται να παίζουν με τη συσκευή. Καθαρισμός και συντήρηση εκ μέρους του χρήστη δεν επιτρέπεται να εκτελούνται από μη επιτηρούμενα παιδιά.

Παιδιά ηλικίας 3 έως 8 ετών επιτρέπεται να γεμίζουν και να αδειάζουν τη συσκευή.

2. Περιγραφή της συσκευής και συμπαραδιδόμενα

2.1 Περιγραφή της συσκευής (εικ. 1/2)
1. Ζώνη μεταφοράς
2. Θήκη με υποδοχή μπαταρίας
3. Θήκη μπροστά με εξαρτήματα
4. Ανοιχτήρι μπουκαλιών
5. Λαβή μεταφοράς
6. Καπάκι
7. Λαβή με εσοχή
8. Ρυθμιστής ισχύος
9. Διακόπτης λειτουργίας
10. Λειτουργία ψύξης
11. Λειτουργία διατήρησης θερμότητας
12. Ένδειξη χωρητικότητας μπαταρίας
13. Σίτα αερισμού ανεμιστήρα
14. Σίτα αερισμού σώματος ψύξης
15. Βύσμα σύνδεσης με το δίκτυο
16. Βύσμα σύνδεσης 12 V
17. Καλώδιο
18. Καλώδιο σύνδεσης 12 V

2.2 Συμπαραδιδόμενα
Βάσει της περιγραφής των συμπαραδιδόμενων παρακαλούμε να ελέγξετε την πληρότητα του προϊόντος. Σε περίπτωση ελλείψεων τμημάτων παρακαλούμε να αποτανθείτε εντός 5 εργάσιμων ημερών από την ημερομηνία αγοράς στο Κέντρο Σέρβις (Service Center) της εταιρείας μας ή στο κατάστημα από το οποίο

Anl_TE_COL_18_27_Li_SPK13.indb 120 03.12.2024 11:28:52

αγοράσατε τη συσκευή, προσκομίζοντας την ισχύουσα απόδειξη αγοράς. Παρακαλούμε να προσέξετε τον πίνακα εγγύησης στους όρους εγγύησης στο τέλος των οδηγιών.

- Ανοίξτε τη συσκευασία και βγάλτε προσεκτικά τη συσκευή.
- Απομακρύντε τα υλικά συσκευασίας καθώς και τα συστήματα προστασίας της συσκευασίας / μεταφοράς (εάν υπάρχουν).
- Ελέγξτε εάν είναι πλήρες το περιεχόμενο.
- Ελέγξτε τη συσκευή και τα αξεσουάρ για ενδεχόμενες ζημιές από τη μεταφορά.
- Φυλάξτε τη συσκευασία αν γίνεται μέχρι την πάροδο της προθεσμάις της εγγύησης.

Κίνδυνος!
Η συσκευή και τα υλικά συσκευασίας δεν είναι παιχνίδια! Τα παιδιά δεν επιτρέπεται να παίζουν με πλαστικές σακούλες, πλαστικές μεμβράνες και μικροαντικείμενα! Υφίσταται κίνδυνος κατάποσης και ασφυξίας!

- Φορητό ψυγείο με ζώνη μεταφοράς
- Καλώδιο σύνδεσης με το δίκτυο (στην μπροστινή θήκη)
- Καλώδιο 12 V (στην μπροστινή θήκη)
- Πρωτότυπες Οδηγίες χρήσης
- Υποδείξεις ασφαλείας

3. Σωστή χρήση

Το φορητό ψυγείο προορίζεται για την ψύξη ή διατήρηση θερμότητας συσκευασμένων τροφίμων και ποτών. Μπορεί να χρησιμοποιηθεί για ιδιωτική χρήση σε κάμπινγκ, στο ΕΙΧ ή σε παρόμοιους χώρους σε θερμοκρασία περιβάλλοντος από 16°C έως 32°C.

Το φορητό ψυγείο λειτουργεί σε 220-240 V (ακολούθως 230 V) ~ 50 Hz σε πρίζα παροχής ρεύματος, σε πρίζα οχήματος 12 V (π.χ. σε αναπτήρα) ή με μπαταρία της Einhell 18 V Power X-Change.

Αυτό το φορητό ψυγείο δεν ενδείκνυται για χρήση σαν εντοιχισμένη συσκευή. Η συσκευή να μην εκτίθεται σε βροχή. Η συσκευή δεν είναι κατάλληλη για χρήση σαν κάθισμα ή για τοποθέτηση αντικειμένων επάνω της.

Ακολουθήστε τις στην οθόνη προβαλλόμενες υποδείξεις ή τους νόμους που ισχύουν στο κράτος που θα χρησιμοποιήσετε τη συσκευή.

Η μηχανή επιτρέπεται να χρησιμοποιηθεί μόνο για τον σκοπό για τον οποίο προορίζεται. Κάθε πέραν τούτου χρήση δεν ανταποκρίενται στο σκοπό για τον οποίο προορίζεται. Για βλάβες που οφείλονται σε παρόμοια χρήση ή για τραυματισμούς παντός είδους ευθύνεται ο χρήσητς/χειριστής και όχι ο κατασκευαστής.

Παρακαλούμε να προσέξετε πως οι συσκευές μας δεν προορίζονται και δεν έχουν κατασκευαστεί για επαγγελματική, βιοτεχνική ή βιομηχανική χρήση. Δεν αναλαμβάνουμε εγγύηση σε περίπτωση κατά την οποία η συσκευή χρησιμοποιήθηκε σε συνεργεία, βιοτεχνίες ή στη βιομηχανία ή σε εργασίες παρόμοιες με αυτές.

4. Τεχνικά χαρακτηριστικά

Τάση: .....220-240 V ~ 50 Hz
Κατανάλωση ενέργειας ψύξη/θέρμανση: .....
..... 55 W / 50 W
Τάση: .....18 V d.c.
Κατανάλωση ενέργειας ψύξη/θέρμανση: .....
..... 55 W / 50 W
Τάση: .....12 V d.c.
Κατανάλωση ενέργειας ψύξη/θέρμανση: .....
..... 48 W / 42 W
Ασφάλεια ακριβείας: ..... 6,3 A
Κλάση προστασίας: .....II / ⧈
Μεικτό περιεχόμενο: ..... 27 l
Κατανάλωση ενέργειας: 0,164 kWh/24h
Θερμοκρασία σχεδιασμού: ..... 17 °C
Κλιματική κλάση: .....N
Πεδίο θερμοκρασίας περιβάλλοντος: .....
.....16 °C – 32 °C
Εκπομπές: .....26 dB(A) re 1 pW
Μόνωση/διογκωμένο αέριο: .....
..... EPS / κυκλοπεντάνιο
Διαστάσεις (ΠxYxB) .....466x430x316 mm
Βάρος: .....6,0 kg

Περισσότερες πληροφορίες για το μοντέλο σας θα βρείτε στην τράπεζα δεδομένων προϊόντων της ΕΕ στο https://eprel.ec.europa.eu. Το χαρακτηριστικό του μοντέλου για την αναζήτηση θα το βρείτε στην πινακίδα τύπου

Anl_TE_COL_18_27_Li_SPK13.indb 121 03.12.2024 11:28:52

ή στην πρώτη σειρά του λέιμπελ ενεργειακών πληροφοριών ΕΕ.

Προσοχή!
Η συσκευή παραδίδεται χωρίς μπαταρίες και χωρίς φορτιστή και επιτρέπεται να χρησιμοποιείται μόνο με μπαταρίες Li-Ion της σειράς Power X-Change.

Οι μπαταρίες της σειράς Power X-Change επιτρέπεται να φορτίζονται μόνο με τον φορτιστή Power X-Charger.

5. Πριν τη θέση σε λειτουργία

- Ελέγξτε το φορητό ψυγείο για ενδεχόμενες βλάβες. Δεν επιτρέπεται να χρησιμοποιήσετε ένα ελαττωματικό φορητό ψυγείο.
- Για λόγους υγιεινής να καθαρίσετε το φορητό ψυγείο πριν την πρώτη χρήση. Προσέξτε και τις οδηγίες στο κεφάλαιο „8.1 Καθαρισμός“.

5.1 Τοποθέτησης της μπαταρίας (εικ. 3-4)
Τραβήξτε προς τα εμπρός την πλαϊνή θήκη „Power Supply“ (εικ. / αρ. 2), ανοίξτε το φερμουάρ και σπρώξτε τη μπαταρία στην προβλεπόμενη υποδοχή (αρ. D). Προσέξτε να κουμπώσει το πλήκτρο ασφάλισης (αρ. C)! Κλείστε το φερμουάρ της θήκης.
Η αφαίρεση εκτελείται στην αντίστροφη σειρά.

5.2 Φόρτιση της μονάδας συσσωρευτή LI (εικ. 4/5)
1. Βγάλτε τη μονάδα συσσωρευτή από την υποδοχή και πιέστε το πλήκτρο ασφάλισης (c) προς τα κάτω.
2. Συγκρίνετε εάν η τάση που αναφέρεται στην ετικέτα αντιστοιχεί με την τάση του δικτύου. Βάλτε το βύσμα του φορτιστή στην πρίζα. Το πράσινο LED αρχίζει να αναβοσβήνει.
3. Σπρώξτε τοη συσσωρευτή πάνω στο φορτιστή.

Στο εδάφιο „ένδειξη φορτιστή“ θα βρείτε πίνακα με τις εξηγήσεις της ένδειξης του LED στο φορτιστή.

5.3 Ένδειξη δυναμικότητας μπαταρίας (ει. 6)
Πιέστε το πλήκτρο για την ένδειξη δυναμικότητας του συσσωρευτή (d). Η ένδειξη δυναμικότητας του συσσωρευτή (e) σας δείχνει την κατάσταση φόρτισης του συσσωρευτή βάσει των 3 LED.

Είναι αναμμένα και τα 3 LED:
Ο συσσωρευτής έχει φορτιστεί πλήρως.

Ανάβουν/ει 2 ή 1 LED:
Η μπαταρία είναι ακόμη αρκετά φορτισμένη.

Αναβοσβήνει ένα LED:
Ο συσσωρευτής είναι άδειος, φορτίστε τον.

Αναβοσβήνουν όλα τα LED:
Υπέρβαση της θερμοκρασίας της μπαταρίας. Αφαιρέστε τον συσσωρευτή από τη συσκευή και αφήστε τον επί μία ημέρα σε θερμοκρασία δωματίου. Εάν επαναπαρουσιαστεί το σφάλμα τότε ο συσσωρευτής έχει εκφορτιστεί εκ βάθους και είναι ελαττωματικός. Αφαιρέστε τη μπαταρία από τη συσκευή. Μία ελαττωματική μπαταρία δεν είναι δυνατόν να επαναχρησιμοποιηθεί ή να επαναφορτιστεί!

Εάν δεν είναι δυνατή η φόρτιση του συσσωρευτή, παρακαλούμε να ελέγξετε
- εάν υπάρχει τάση στην πρίζα.
- εάν υπάρχει άψογη επαφή στις επαφές φόρτισης της μονάδας φόρτισης.

Εάν δεν είναι δυνατή η φόρτιση του συσσωρευτή, παρακαλούμε να αποστείλετε
- τον φορτιστή
- και την μονάδα του συσσωρευτή.

στο τμήμα μας εξυπηρέτησης πελατών.

Για σωστή αποστολή επικοινωνήστε με το τμήμα μας εξυπηρέτηση πελατών ή με το κατάστημα στο οποίο αγοράσατε τη συσκευή.

Κατά την αποστολή ή απόρριψη μπαταριών ή συσκευών μπαταρίας προσέξτε να μπουν χωριστά σε πλαστικές σακούλες ώστε να αποφευχθεί ένα βραχυκύκλωμα ή πυρκαγιά!

Για μεγάλη διάρκεια ζωής της μονάδας του συσσωρευτή, φροντίστε για την έγκαιρη επαναφόρτιση της μονάδα του συσσωρευτή. Αυτό είναι οπωσδήποτε απαραίτητο όταν

Anl_TE_COL_18_27_Li_SPK13.indb 122 03.12.2024 11:28:53

διαπιστώσετε πως μειώνεται η ισχύς και η απόδοση της συσκευής. Ποτέ μην εκφορτίζετε πλήρως τη μονάδα του συσσωρευτή. Αυτό θα είχε σαν συνέπεια μία βλάβη της μονάδας του συσσωρευτή!

5.4 Γέμισμα του φορητού ψυγείου
ΠΡΟΣΟΧΗ – Κίνδυνος βλάβης της υγείας!
Για να αποφύγετε τη ρύπανση των τροφίμων, προσέξτε τις ακόλουθες οδηγίες:

- Εάν ανοίξετε την πόρτα για μεγαλύτερο χρονικό διάστημα, δεν αποκλείεται σημαντική αύξηση της θερμοκρασίας στους χώρους της συσκευής.
- Να καθαρίζετε συχνά τις επιφάνειες που μπορούν να έρθουν σε επαφή με τρόφιμα.
- Ωμό κρέας και ψάρι να φυλάσσεται σε κατάλληλα δοχεία, έτσι ώστε να μην έρχονται σε επαφή με άλλα τρόφιμα ή να μη στάζουν πάνω σε αυτά.
- Εάν η συσκευή παραμένει κενή για μεγαλύτερο χρονικό διάστημα, να την απενεργοποιήσετε, να την αποψύξετε, να την καθαρίσετε, να την στεγνώσετε και να αφήσετε ανοικτό το κάλυμμα προς αποφυγή μούχλας.

Τοποθετήστε το φορητό ψυγείο σε σταθερή επιφάνεια (π.χ. στο δάπεδο). Γυρίστε τη λαβή μεταφοράς (εικ. 1 / αρ. 5) προς τα εμπρός και ανοίξτε το κάλυμμα (εικ. 1 / αρ. 6). Για να κρατήσετε ανοικτό το κάλυμμα και να τοποθετήσετε τρόφιμα και ποτά στο φορητό ψυγείο, μπορείτε να ανοίξετε τη λαβή μεταφοράς πάνω στο κάλυμμα (εικ. 7). Η διαχωριστική σίτα (εικ. 7/αρ. E) μπορεί να χρησιμοποιηθεί για να διαχωρίσει τα τρόφιμα το ένα από το άλλο. Κλείστε το κάλυμμα και γυρίστε τη λαβή μεταφοράς προς τα εμπρός. Το κάλυμμα μπορεί να ανοιχτεί μόνο, όταν η λαβή μεταφοράς είναι γυρισμένη προς τα εμπρός.

5.5 Μεταφορά του φορητού ψυγείου
Μπορείτε να μεταφέρετε το φορητό ψυγείο είτε με τη ζώνη μεταφοράς (εικ. 1 / αρ. 1) είτε με τη λαβή μεταφοράς (εικ. 1 / αρ. 5).

5.6 Ανοιχτήρι μπουκαλιών
Στο φορητό ψυγείο υπάρχει ένα ανοιχτήρι μπουκαλιών (εικ. 1 / αρ. 4) για μπουκάλια με καπάκι.

5.7 Θήκες στην έξω πλευρά
Η αριστερή και η μπροστινή θήκη εξυπηρετούν σαν επιπλέον χώρος και μπορείτε να τοποθετήσετε εκεί π.χ. συσσωρευτές.

6. Χειρισμός

6.1 Διακόπτης „Mode“ (εικ. 8)
Ψύξη
Βάλτε τον διακόπτη „Mode“ (αρ. 9) προς τα αριστερά (αρ. 10) για ψύξη του περιεχομένου.

Διατήρηση θερμότητας
Βάλτε τον διακόπτη „Mode“ (αρ. 9) προς τα δεξιά (αρ. 11), για διατήρηση θερμότητας του περιεχομένου.

Προσοχή! Να απενεργοποιείτε τη συσκευή 30 λεπτά πριν αλλάξετε τον τρόπο λειτουργίας.

6.2 Λειτουργία
Τοποθετήστε το φορητό ψυγείο σε σταθερή επιφάνεια (δάπεδο). Μην κλείσετε τη σίτα αερισμού.

Το φορητό ψυγείο διαθέτει δυνατότητα ενεργοποίησης με προτεραιότητα 230 V -> 12 V -> 18 V Power X-Change συσσωρευτή. Μπορείτε π.χ. να χρησιμοποιήσετε τη συσκευή με 230 V και συγχρόνως να έχετε βάλει μία μπαταρία 18 V. Εάν διακόψετε την παροχή από την πρίζα των 230 V, η συσκευή απενεργοποιείται μετά από περ. 10 δευτερόλεπτα και συνεχίζει αυτόματα με τη μπαταρία. Εάν ξανασυνδέσετε τη συσκευή με την παροχή των 230 V, τότε η συσκευή συνεχίζει με ρεύμα δικτύου. Αυτό γίνεται και σε λειτουργία με 12 V.

6.2.1 Λειτουργία με ρεύμα δικτύου (230 V ~ 50 Hz)
Αφαιρέστε το καλώδιο σύνδεση με το δίκτυο (εικ. 2 / αρ. 17) από την μπροστινή θήκη και συνδέστε το με το βύσμα AC 220 – 240 V (εικ. 2 / αρ. 15) στην όπισθεν του φορητού ψυγείου. Στρίψτε τον ρυθμιστή ισχύος (εικ. 8 / αρ. 8) στην επιθυμούμενη θέση.

6.2.2 12 Λειτουργία με 12 V
Υποδείξεις:

- Στο φορητό ψυγείο έχει ενσωματωθεί προστασία από βαθιά εκφόρτιση για την μπαταρία του οχήματος.

Anl_TE_COL_18_27_Li_SPK13.indb 123 03.12.2024 11:28:53

- Σε μερικά αυτοκίνητα πρέπει να ανάψετε το μοτέρ για να ξεκινήσει η παροχή ρεύματος προς το φορητό ψυγείο.
- Όταν το μοτέρ είναι απενεργοποιημένο, το ενεργοποιημένο φορητό ψυγείο αφαιρεί ρεύμα από τη μπαταρία του οχήματος και μειώνει τη δυναμικότητά της. Σε περίπτωση χαμηλής τάσης της μπαταρίας δεν μπορείτε να βάλετε μπροστά το όχημα.

Πάρτε το καλώδιο σύνδεσης με 12 V (εικ. 2/αρ. 18) από την μπροστινή θήκη και συνδέστε το με το βύσμα DC 12 V (εικ. 2 / αρ. 16) στην όπισθεν του φορητού ψυγείου. Στρίψτε τον ρυθμιστή ισχύος (εικ. 8 / αρ. 8) στην επιθυμούμενη θέση.

6.2.3 18 Λειτουργία με 12 V
Σπρώξτε τον συσσωρευτή Power X-Change στην υποδοχή όπως περιγράφεται στο εδάφιο „Τοποθέτηση του συσσωρευτή". Στρίψτε τον ρυθμιστή ισχύος (εικ. 8 / αρ. 8) στην επιθυμούμενη θέση.

Ένδειξη δυναμικότητας του συσσωρευτή στο φορητό ψυγείο
Η ένδειξη δυναμικότητας του συσσωρευτή (εικ. 8 / αρ. 12) σας δείχνει την κατάσταση φόρτισης με την βοήθεια 3 LED.

Είναι αναμμένες όλα τα LED
Η μπαταρία έχει φορτιστεί πλήρως.

Ανάβουν/ει 2 ή 1 LED
Η μπαταρία είναι ακόμη αρκετά φορτισμένη.

Αναβοσβήνει 1 LED
Ο συσσωρευτής είναι άδειος, φορτίστε τον.

6.3 Ρυθμιστής ισχύος (εικ. 8/ αρ. 8)
Υπόδειξη: Ο ρυθμιστής ισχύος κάνει ένα κλικ μόλις ενεργοποιείται ή απενεργοποιείται το φορητό ψυγείο.

a) Θέση „OFF" – το φορητό ψυγείο είναι απενεργοποιημένο.
b) Θέση „ECO" – το φορητό ψυγείο καταναλώνει λίγη ενέργεια (ελάχιστη απόδοση ψύξης ή θέρμανσης).
c) Θέση „MAX" – το φορητό ψυγείο καταναλώνει ταη μέγιστη ενέργεια (μέγιστη απόδοση ψύξης ή θέρμανσης).

Για μεγαλύτερη απόδοση ψύξης ή θέρμανσης – στρίψτε τον ρυθμιστή ισχύος προς το „MAX". Για χαμηλότερη απόδοση ψύξης ή θέρμανσης – στρίψτε τον ρυθμιστή ισχύος προς το „ECO".

Στη λειτουργία ψύξης μπορεί να επιτευχθεί σε περίπτωση θερμοκρασίας περιβάλλοντος (25°C) μία κατά μέγιστο όριο 20°C χαμηλότερη εσωτερική θερμοκρασία.
Στη λειτουργία διατήρησης της θερμότητας μπορεί να επιτευχθεί μία μέγιστη εσωτερική θερμοκρασία 55°C +/-5°C (Σε θερμοκρασία περιβάλλοντος 25°C).

6.4 Συμβουλές για εξοικονόμηση ενέργειας
- Όταν το φορητό ψυγείο είναι σε λειτουργία ψύξης, μη το αφήνετε στον ήλιο.
- Να χρησιμοποιείτε κοινούς παγωμένους συσσωρευτές για πρόσθετη ή ταχύτερη ψύξη.
- Στη λειτουργία να βάζετε στο φορητό ψυγείο μόνο προψυγμένα τρόφιμα και ποτά.
- Εάν ανοίξετε το κάλυμμα για μεγαλύτερο χρονικό διάστημα, δεν αποκλείεται σημαντική αύξηση της θερμοκρασίας στον εσωτερικό χώρο.
- Τα ζεστά τρόφιμα και ποτά να τα αφήνετε πρώτα να κρυώσουν, για να παραμείνουν κρύα στο φορητό ψυγείο.
- Μετά από μεγαλύτερη διάρκεια λειτουργίας μπορεί να μειωθεί η ψυκτική απόδοση.

7. Αντικατάσταση καλωδίου σύνδεσης με το δίκτυο

Κίνδυνος!
Εάν καταστραφεί το καλώδιο σύνδεσης με το δίκτυο αυτής της συσκευής, πρέπει να αντικατασταθεί προς αποφυγή κινδύνου.

8. Καθαρισμός, συντήρηση και παραγγελία ανταλλακτικών

Κίνδυνος!
Πριν από όλες τις εργασίες καθαρισμού να βγάζετε το φις σύνδεσης με το δίκτυο, το βύσμα των 12 V και τον συσσωρευτή.

8.1 Καθαρισμός
- Καθαρίστε τον εσωτερικό χώρο του φορητού ψυγείου με απορρυπαντικό και καθαρό νερό. Αφήστε τον εσωτερικό χώρο του φορητού

Anl_TE_COL_18_27_Li_SPK13.indb 124 03.12.2024 11:28:53

ψυγείου να στεγνώσει καλά.

8.2 Αντικατάσταση ασφάλειας βύσματος 12 V (εικ. 9)
Αντικαταστήστε την ασφάλεια που βρίσκεται στο βύσμα 12 V (T 6, 3A), εάν είναι ελαττωματική. Ξεβιδώστε τη μύτη του βύσματος και αντικαταστήστε την ελαττωματική ασφάλεια με άλλη του ίδιου τύπου. Κατόπιν ξαναβιδώνετε τη μύτη του βύσματος.

8.3 Συντήρηση
Στο εσωτερικό της συσκευής δεν υπάρχουν εξαρτήματα που χρειάζονται συντήρηση.

8.4 Παραγγελία ανταλλακτικών:
Κατά την παραγγελία ανταλλακτικών να αναφέρετε τα εξής:
- Τύπος της συσκευής
- Αριθμός είδους της συσκευής
- Αριθμός ταύτισης της συσκευής
- Αριθμός ανταλλακτικού

Θα βρείτε τις ισχύουσες τιμές και πληροφορίες στην ιστοσελίδα www.Einhell-Service.com

Για το προϊόν αυτό διαθέτουμε ανταλλακτικά επί τουλάχιστον 10 έτη από την ημερομηνία παραγωγής.

9. Διάθεση στα απορρίμματα και επαναχρησιμοποίηση

Η συσκευή βρίσκεται σε μία συσκευασία προς αποφυγή ζημιών κατά τη μεταφορά Αυτή η συσκευασία αποτελείται από πρώτες ύλες και έτσι μπορεί να επαναχρησιμοποιηθεί ή να ανακυκλωθεί. Η συσκευή και τα εξαρτήματά της αποτελούνται από διάφορα υλικά, όπως π.χ. μέταλλο και πλαστικά υλικά. Δεν επιτρέπεται η απόρριψη ελαττωματικών συσκευών στα οικιακά απορρίμματα. Σωστή απόρριψη είναι η παράδοση σε κατάλληλα κέντρα συλλογής μεταχειρισμένων συσκευών. Εάν δεν γνωρίζετε πού βρίσκεται παρόμοιο κέντρο συλλογής μεταχειρισμένων συσκευών, ρωτήστε στη διοίκηση της κοινότητάς σας.

10. Φύλαξη

Αδειάστε το φορητό ψυγείο και βγάλτε το βύσμα σύνδεσης με το δίκτυο, το βύσμα των 12 V και τον συσσωρευτή. Βάλτε τα καλώδια στην μπροστινή θήκη. Καθαρίστε τη συσκευή όπως περιγράψαμε πιο πάνω, στεγνώστε την και αφήστε ανοικτό το κάλυμμα για να αποφύγετε τη δημιουργία μούχλας. Μπορείτε να ανοίξετε τη λαβή μεταφοράς προς το κάλυμμα.

Αφαιρέστε τον/τους συσσωρευτή/ές. Να διατηρείτε τη συσκευή και τα αξεσουάρ της σε σκοτεινό, στεγνό χώρο, χωρίς παγετό, και μακριά από παιδιά. Η ιδανική θερμοκρασία είναι μεταξύ 5 και 30 °C. Να φυλάξετε την ηλεκτρική σας συσκευή στην πρωτότυπη συσκευασία της. Ενδεχομένως αφαιρέστε τον συσσωρευτή από τη συσκευή.

11. Βλάβες

Το φορητό ψυγείο δεν λειτουργεί

A) Λειτουργία δικτύου (220-240 V ~ 50 Hz)
Ελέγξτε ένα το βύσμα έχει μπει σωστά στην πρίζα και η πρίζα έχει ρεύμα.

B) Λειτουργία 12 V
- Ελέγξτε εάν το βύσμα των 12 V έχει μπει σωστά στην υποδοχή για 12 V και πως η υποδοχή των12 V έχει ρεύμα.
- Ελέγξτε εάν είναι ελαττωματική η ασφάλεια στο βύσμα των 12 V. Για την αντικατάσταση της ασφάλειας βλέπε το κεφάλαιο „8.2 Αντικατάσταση ασφάλειας βύσματος 12 V“.

C) Λειτουργία με συσσωρευτή
- Ελέγξετε εάν ο συσσωρευτής είναι κενός. Φορτίστε τον συσσωρευτή.

Anl_TE_COL_18_27_Li_SPK13.indb 125 03.12.2024 11:28:53

12. Ένδειξη φορτιστή

Κατάσταση ένδειξης		Σημασία και μέτρα
Κόκκινο LED	**Πράσινο LED**	
απενεργοποίηση (OFF)	Αναβοσβήνει	**Ετοιμότητα για λειτουργία** Ο φορτιστής είναι συνδεδεμένος με το δίκτυο και έτοιμος για λειτουργία. Η μπαταράι δεν είανι μέσα στο φορτιστή.
Ενεργοποιημένος	απενεργοποίηση (OFF)	**Φόρτιση** Ο φορτιστής φορτίζει τη μπαταρία σε λειτουργία ταχείας φόρτισης. Η διάρκεια φόρτισης αναγράφεται στον φορτιστή. Υπόδειξη! Ανάλογα με την υπάρχουσα φόρτιση η πραγματική διάρκεια φ΄ροτισης μπορεί να διαφέρει από αυτήν που αναγράφεται στο φορτιστή.
απενεργοποίηση (OFF)	Ενεργοποιημένος	**Η μπαταρία είναι φορτισμένη και έτοιμη για χρήση. (READY TO GO)** Κατόπιν ενεργοποιείται η φόρτιση ασφαλείας μέχρι την πλήρη φόρτιση. Αφήστε τη μπαταρία περίπου 15 λεπτά περισσότερο στον φορτιστή. **Τι πρέπει να κάνετε:** Αφαιρέστε τη μπαταρία από τον φορτιστή. Διακόψτε την παροχή ρεύματος προς τον φορτιστή.
Αναβοσβήνει	απενεργοποίηση (OFF)	**Φόρτιση προσαρμογής** Ο φορτιστής βρίσκεται στη λειτουργία για προσεκτική φόρτιση. Για λόγους ασφαλείας ο φορτιστής φορτίζεται πιο αργά και χρειάζεται περισσότερο χρόνο. Αυτό μπορεί να οφείλεται στα εξής: - Η μπαταρία δεν φορτίστηκε εδώ και πολύ καιρό- Η θερμοκρασία της μπαταρίας δεν κυμαίνεται στα ιδανικά επίπεδα. - Η θερμοκρασία της μπαταρίας δεν κυμαίνεται στα ιδανικά επίπεδα. **Τι πρέπει να κάνετε:** Περιμένετε μέχρι να περατωθεί η διαδικασία φόρτισης, παρόλα αυτά μπορεί να συνεχιστεί η φόρτιση της μπαταρίας.
Αναβοσβήνει	Αναβοσβήνει	**Σφάλμα** Δεν είναι δυνατή πλέον η φόρτιση. Η μπαταρία είναι ελαττωματική. **Τι πρέπει να κάνετε:** Μία ελαττωματική μπαταρία δεν είναι δυνατόν να επαναφορτιστεί. Αφαιρέστε τη μπαταρία από τον φορτιστή.
Ενεργοποιημένος	Ενεργοποιημένος	**Βλάβη θερμοκρασίας:** Η μπαταρία είναι πολύ ζεστή (π. χ. άμεση ηλιακή ακτινοβολία) ή πολύ κρύα (κάτω από 0°C). **Τι πρέπει να κάνετε:** Αφαιρέστε τη μπαταρία και φυλάξτε την αυτή τη 1 ημέρα σε θερμοκρασία δωματίου (περ. 20° C).

Anl_TE_COL_18_27_Li_SPK13.indb 126 03.12.2024 11:28:53

Απόσυρση



Τα ηλεκτρικά εργαλεία, οι μπαταρίες, τα εξαρτήματα και οι συσκευασίες πρέπει να ανακυκλώνονται με τρόπο φιλικό προς το περιβάλλον.
Μην ρίχνετε τα ηλεκτρικά εργαλεία και τις μπαταρίες στα απορρίμματα του σπιτιού σας!

Μόνο για χώρες της ΕΕ:
Σύμφωνα με την Ευρωπαϊκή οδηγία 2012/19/ΕΕ σχετικά με τις παλιές ηλεκτρικές και ηλεκτρονικές συσκευές και τη μεταφορά της οδηγίας αυτής σε εθνικό δίκαιο τα άχρηστα ηλεκτρικά εργαλεία και σύμφωνα με την Ευρωπαϊκή οδηγία 2006/66/ΕΚ οι χαλασμένες ή χρησιμοποιημένες μπαταρίες πρέπει να συλλέγονται ξεχωριστά, για να ανακυκλωθούν με τρόπο φιλικό προς το περιβάλλον.
Σε περίπτωση μη ενδεδειγμένης απόσυρσης οι ηλεκτρικές και ηλεκτρονικές συσκευές λόγω ενδεχομένης παρουσίας επικίνδυνων ουσιών μπορούν να έχουν επιβλαβείς επιπτώσεις στο περιβάλλον και στην ανθρώπινη υγεία.

Η ανατύπωση ή οποιασδήποτε άλλης μορφής αναπαραγωγή της τεκμηρίωσης ή άλλων δικαιολογητικών που αναφέρονται στα προϊόντα, ακόμη και αποσπασματικά, επιτρέπεται μόνο με ρητή συγκατάθεση της Einhell Germany AG.

Με επιφύλαξη τεχνικών τροποποιήσεων.

Anl_TE_COL_18_27_Li_SPK13.indb 127 03.12.2024 11:28:54

Ενημέρωση για το σέρβις

Σε όλες τις χώρες που αναφέρονται στην εγγύηση έχουμε αρμόδια συνεργεία που συνεργάζονται μαζί μας, η διεύθυνση των οποίων προκύπτει από την εγγύηση. Τα συνεργεία αυτά βρίσκονται στη διάθεσή σας για επισκευές, ανταλλακτικά ή αξεσουάρ ή για την αγορά αναλώσιμων.

Προσέξτε ότι στη συσκευή αυτή τα ακόλουθα εξαρτήματα υπόκεινται σε κοινή φθορά ή ότι χρειάζονται τα ακόλουθα αναλώσιμα.

Κατηγορία	Παράδειγμα
Φθειρόμενα εξαρτήματα*	Συσσωρευτής
Αναλώσιμα υλικά/αναλώσιμα τμήματα*	
Ελλείψεις	

* δεν συμπεριλαμβάνονται υποχρεωτικά στο περιεχόμενο της συσκευασίας!

Σε περίπτωση ελαττωμάτων ή σφαλμάτων σας παρακαλούμε να δηλώστε την περίπτωση στο ίντερνετ στο www.Einhell-Service.com. Προσέξτε να περιγράψετε με ακρίβεια το σφάλμα και απαντήστε στις ακόλουθες ερωτήσεις:

- Λειτούργησε σωστά η συσκευή ή είχε από την αρχή κάποιο ελάττωμα?
- Μήπως προσέξατε κάτι περίεργο προτού παρουσιαστεί το ελάττωμα (σύμπτωμα ή βλάβη)?
- Ποια δυσλειτουργία παρατηρείται στη συσκευή (κύριο σύμπτωμα)?
  Περιγράψετε αυτή τη δυσλειτουργία.

Anl_TE_COL_18_27_Li_SPK13.indb 128 03.12.2024 11:28:54

Perigo!
Ao utilizar ferramentas, devem ser respeitadas algumas medidas de segurança para prevenir ferimentos e danos. Por conseguinte, leia atentamente este manual de instruções / estas instruções de segurança. Guarde-o num local seguro, para que o possa consultar sempre que necessário. Caso passe o aparelho a outras pessoas, entregue também este manual de instruções / estas instruções de segurança. Não nos responsabilizamos pelos acidentes ou danos causados pela não observância deste manual e das instruções de segurança.

Explicação dos símbolos utilizados (ver figura 10)
1. Perigo! – Para reduzir o risco de ferimentos, leia o manual de instruções.
2. Aparelhos elétricos identificados, que têm uma carcaça com isolamento duplo e que correspondem à classe de proteção II.

1. Instruções de segurança

As instruções de segurança correspondentes encontram-se na brochura fornecida.
Aviso!
Leia todas as instruções de segurança, indicações, ilustrações e dados técnicos fornecidos com esta ferramenta elétrica. O incumprimento das indicações seguintes pode provocar choques elétricos, incêndios e/ou ferimentos graves.
Guarde todas as instruções de segurança e indicações para consultar mais tarde.

Este aparelho pode ser usado por crianças a partir dos 8 anos de idade, assim como por pessoas com capacidades físicas, sensoriais ou mentais reduzidas ou sem experiência nem conhecimentos, desde que sejam mantidas sob vigilância ou tenham sido instruídas relativamente à utilização segura do aparelho e tiverem entendido os perigos daí resultantes. As crianças não podem brincar com o aparelho. A limpeza e a manutenção a cargo do utilizador não podem ser efetuadas por crianças sem vigilância.

As crianças com 3 a 8 anos de idade podem encher e esvaziar o aparelho de refrigeração.

2. Descrição do aparelho e material a fornecer

2.1 Descrição do aparelho (figura 1/2)
1. Alça de transporte
2. Bolsa com encaixe da bateria
3. Bolsa à frente com acessórios
4. Abridor de garrafas
5. Pega de transporte
6. Tampa
7. Reentrância de transporte
8. Regulador de potência
9. Interruptor funcional
10. Função de arrefecimento
11. Função de aquecimento
12. Indicação da capacidade da bateria
13. Grelha de ventilação do ventilador
14. Grelha de ventilação do elemento de refrigeração
15. Tomada de ligação à rede
16. Tomada de ligação de 12 V
17. Cabo de ligação à rede
18. Cabo de ligação de 12 V

2.2 Material a fornecer
Com a ajuda da descrição do material a fornecer, verifique se o artigo se encontra completo. Caso faltem peças, dirija-se num prazo máximo de 5 dias úteis após a compra do artigo a um dos nossos Service Center ou ao ponto de venda onde adquiriu o aparelho, fazendo-se acompanhar de um talão de compra válido. Para o efeito, consulte a tabela da garantia que se encontra nas informações do serviço de assistência técnica no fim do manual.
- Abra a embalagem e retire cuidadosamente o aparelho.

Anl_TE_COL_18_27_Li_SPK13.indb 129 03.12.2024 11:28:54

- Remova o material da embalagem, assim como os dispositivos de segurança da embalagem e de transporte (caso existam).
- Verifique se o material a fornecer está completo
- Verifique se o aparelho e as peças acessórias apresentam danos de transporte.
- Se possível, guarde a embalagem até ao termo do período de garantia.

Perigo!
O aparelho e o material da embalagem não são brinquedos! As crianças não devem brincar com sacos de plástico, películas ou peças de pequena dimensão! Existe o perigo de deglutição e asfixia!

- Geleira com alça de transporte
- Cabo de ligação à rede (na bolsa dianteira)
- Cabo de ligação de 12 V (na bolsa dianteira)
- Manual de instruções original
- Instruções de segurança

3. Utilização adequada

A geleira destina-se a arrefecer ou manter quentes alimentos e bebidas embalados. Ela é utilizada a nível privado na área do campismo, em veículos ligeiros ou em áreas de aplicação similares a temperaturas ambiente de 16 °C a 32 °C.

A geleira pode ser operada com 220-240 V (seguidamente 230 V) ~ 50 Hz numa tomada de rede, numa tomada do automóvel de 12 V (p. ex. isqueiro) ou com uma bateria Power X-Change de 18 V da Einhell.

Este aparelho de refrigeração não se destina a ser usado como aparelho de encastrar. O aparelho não pode ser colocado à chuva. O aparelho não é adequado para servir de assento ou de apoio.

Observe as normas ou a legislação específica do respetivo país de utilização.

A máquina só pode ser utilizada para os fins a que se destina. Qualquer outro tipo de utilização é considerado inadequado. Os danos ou ferimentos de qualquer tipo daí resultantes são da responsabilidade do utilizador/operador e não do fabricante.

Chamamos a atenção para o fato de os nossos aparelhos não terem sido concebidos para uso comercial, artesanal ou industrial. Não assumimos qualquer responsabilidade se o aparelho for utilizado no comércio, artesanato ou indústria ou em actividades equiparáveis.

4. Dados técnicos

Tensão: .....220-240 V ~ 50 Hz
Consumo de energia ao arrefecer/aquecer: .....
..... 55 W / 50 W
Tensão: ..... 18 V CC
Consumo de energia ao arrefecer/aquecer: .....
..... 55 W / 50 W
Tensão: ..... 12 V CC
Consumo de energia ao arrefecer/aquecer: .....
..... 48 W / 42 W
Fusível para fraca intensidade: ..... 6,3 A
Classe de proteção: .....II / ⧈
Capacidade bruta do reservatório: ..... 27 l
Consumo de energia: 0,164 kWh/24h
Temperatura de projeto: ..... 17 °C
Classe climática: .....N
Gama de temperaturas ambiente: ..16 °C – 32 °C
Emissões sonoras aéreas: .....26 dB(A) re 1 pW
Isolamento / gás de sopro: .... EPS / ciclopentano
Dimensões (AxLxP): .....466x430x316 mm
Peso: .....6,0 kg

Encontrará mais informações sobre o seu modelo na Internet na base de dados de produtos da UE EPREL em https://eprel.ec.europa.eu. A identificação do modelo necessária à pesquisa do mesmo pode ser encontrada na placa de características ou na primeira linha do rótulo energético da UE.

Atenção!
O aparelho é fornecido sem baterias nem carregador e só pode ser usado com as baterias de lítio da série Power X-Change!

As baterias de lítio da série Power X-Change só podem ser carregadas com o carregador Power X-Charger.

Anl_TE_COL_18_27_Li_SPK13.indb 130 03.12.2024 11:28:54

5. Operação

- Verificar a geleira quanto a danos. Uma geleira danificada não pode ser colocada em funcionamento.
- Por razões de higiene, a geleira deve ser limpa antes da primeira utilização. Observe, a esse respeito, o capítulo „8.1 Limpeza“.

5.1 Montagem da bateria (figura 3-4)
Puxar a bolsa lateral „Power Supply“ (figura 1 / pos. 2) para a frente, abrir o fecho de correr e inserir a bateria no encaixe da bateria previsto para o efeito (pos. D). Certifique-se ao mesmo tempo de que a tecla de engate engata (pos. C)! Fechar o fecho de correr da bolsa.
A desmontagem da bateria é realizada na sequência inversa!

5.2 Carregar o pack de baterias de lítio (figura 4/5)
1. Retire o pack de baterias do encaixe da bateria, premindo para tal a tecla de engate (c) para baixo.
2. Verifique se a tensão de rede indicada na placa de características corresponde à tensão de rede existente. Ligue a ficha de alimentação do carregador à tomada. O LED verde começa a piscar.
3. Empurre a bateria sobre o carregador.

No ponto „Visor do carregador“, encontra uma tabela com os significados da indicação LED no carregador.

5.3 Indicação da capacidade do acumulador (fig. 6)
Prima o interruptor para obter a indicação da capacidade do acumulador (e). O indicador da capacidade do acumulador (d) indica-lhe o nível de carga do acumulador através de 3 LEDs.

Acendem-se os 3 LEDs:
O acumulador está completamente carregado.

Acendem 2 ou 1 LEDs:
O acumulador dispõe de carga residual suficiente.

1 LED a piscar
O acumulador está vazio, carregue-o.

Todos os LEDs a piscar:
A temperatura da bateria não foi alcançada. Remova a bateria do aparelho e deixe-a um dia à temperatura ambiente. Se o erro voltar a ocorrer, a bateria sofreu uma descarga total e tem defeito. Remova a bateria do aparelho. Uma bateria com defeito nunca mais pode voltar a ser usada ou carregada.

Se o carregamento do pack de baterias não for possível, verifique
- se existe tensão de rede na tomada.
- se existe um contacto correto nos contactos de carregamento do carregador.

Se continuar a não ser possível carregar o pack de baterias, envie
- o carregador
- e o pack de baterias

para o nosso serviço de assistência técnica.

Para o envio correto, contacte o nosso serviço de assistência técnica ou o ponto de venda onde adquiriu o aparelho.

Ao enviar ou eliminar baterias ou o aparelho sem fio, certifique-se de que estes são embalados individualmente em sacos de plástico para evitar curto-circuitos e incêndios!

Tendo em vista uma longa vida útil do pack de baterias, deve providenciar o seu recarregamento atempado. Isto é absolutamente necessário se verificar que a potência do aparelho está a diminuir. Nunca deixe que o pack de baterias se descarregue completamente. Esta situação poderia provocar um defeito no pack de baterias!

5.4 Encher a geleira
CUIDADO – Perigo de danos à saúde!
Para evitar a sujidade nos alimentos, devem ser observadas as seguintes instruções:
- A abertura prolongada da porta pode causar um aumento substancial da temperatura nos compartimentos do aparelho.
- Limpar regularmente as superfícies que possam entram em contacto com os alimentos.
- A carne e o peixe crus devem ser guardados em reservatórios adequados para não entrarem em contacto com outros alimentos nem pingarem sobre os mesmos.
- Se o aparelho de refrigeração/freezer ficar vazio por um período de tempo prolongado, desligar, descongelar, limpar e secar o aparelho e deixar a tampa aberta para evitar a

Anl_TE_COL_18_27_Li_SPK13.indb 131 03.12.2024 11:28:54

formação de bolor.

Colocar a geleira sobre uma base fixa (p. ex. no chão). Virar a pega de transporte (figura 1 / pos. 5) para a frente e abrir a tampa (figura 1 / pos. 6). Para manter a tampa aberta e deitar os/as alimentos/bebidas na geleira, a pega de transporte pode ser colocada sob a tampa (figura 7). A grade separadora (figura 7 / pos. E) pode ser usada para separar os alimentos entre si. Fechar a tampa e virar a pega de transporte para trás. A tampa só pode ser aberta, se a pega de transporte estiver virada para a frente.

5.5 Transportar a geleira
A geleira pode ser transportada com a alça de transporte (figura 1 / pos. 1) ou com a pega de transporte (figura 1 / pos. 5).

5.6 Abridor de garrafas
Do lado dianteiro da geleira encontra-se um abridor de garrafas (figura 1 / pos. 4) para garrafas com tampas de coroa.

5.7 Bolsas do lado exterior
As bolsas esquerda e dianteira servem de espaço de arrumação adicional e podem p. ex. acondicionar baterias.

6. Operação

6.1 Interruptor „Mode“ (figura 8)
Arrefecimento
Colocar o interruptor funcional „Mode“ (pos. 9) à esquerda (pos. 10) para arrefecer o conteúdo.

Manter quente
Colocar o interruptor funcional „Mode“ (pos. 9) à direita (pos. 11) para manter o conteúdo quente.

Atenção! Desligue o aparelho por 30 minutos antes de comutar a função.

6.2 Funcionamento
Colocar a geleira sobre uma base fixa (chão). Não cobrir a grelha de ventilação.

A geleira possui uma ligação prioritária 230 V -> 12 V -> bateria Power X-Change de 18 V. Você pode operar o aparelho p. ex. com 230 V e ter uma bateria de 18 V encaixada ao mesmo tempo. Se você desligar o aparelho da tomada de rede de 230 V, o aparelho comuta automaticamente para o modo de bateria após aprox. 10 segundos. Se voltar a ligar o aparelho aos 230 V, o aparelho comuta novamente para o modo de rede. Isto funciona também no funcionamento com 12 V.

6.2.1 modo de rede (230 V ~ 50 Hz)
Retirar o cabo de ligação à rede (figura 2 / pos. 17) da bolsa dianteira e ligá-lo à tomada de AC 220 – 240 V (figura 2 / pos. 15) na parte posterior da geleira. Rodar o regulador de potência (figura 8 / pos. 8) para a posição desejada.

6.2.2 Funcionamento com 12 V
Notas:
- A geleira integra uma proteção contra descarga total para a bateria do automóvel.
- Nalguns veículos é preciso ligar a ignição para alimentar a geleira com eletricidade.
- Com o motor desligado, a geleira ligada absorve eletricidade da bateria do veículo e descarrega a mesma. Com uma tensão da bateria insuficiente, não poderá mais dar arranque ao motor.

Retirar o cabo de ligação de 12 V (figura 2 / pos. 18) da bolsa dianteira e ligá-lo à tomada de DC 12 V (figura 2 / pos. 16) na parte posterior da geleira. Rodar o regulador de potência (figura 8 / pos. 8) para a posição desejada.

6.2.3 Funcionamento com 18 V
Inserir a bateria Power X-Change no encaixe da bateria, como descrito em „Montagem da bateria“. Rodar o regulador de potência (figura 8 / pos. 8) para a posição desejada.

Indicação da capacidade da bateria na geleira
A indicação da capacidade da bateria (figura 8 / pos. 12) assinala o nível de carga da bateria a partir dos 3 LEDs.

Acendem-se todos os 3 LEDs
A bateria está completamente carregada.

Acendem 2 ou 1 LED(s)
A bateria dispõe de carga residual suficiente.

1 LED a piscar
A bateria está vazia, carregue-a.

Anl_TE_COL_18_27_Li_SPK13.indb 132 03.12.2024 11:28:54

6.3 Regulador de potência (figura 8 / pos. 8)
Nota: o regulador de potência clica de forma audível, assim que a geleira estiver ligada ou desligada.

a) Posição „OFF“ – a geleira está desligada.
b) Posição „ECO“ – a geleira consome pouca energia capacidade de arrefecimento ou potência calorífica mínima).
c) Posição „MAX“ – a geleira consome a máxima energia capacidade de arrefecimento ou potência calorífica máxima).

Maior capacidade de arrefecimento ou potência calorífica – rodar o regulador de potência no sentido „MAX“.
Menor capacidade de arrefecimento ou potência calorífica – rodar o regulador de potência no sentido „ECO“.

Na função de arrefecimento pode ser alcançada uma temperatura interior no máximo 20 °C inferior à temperatura ambiente (25 °C).
No modo de aquecimento pode ser atingida uma temperatura interior máxima de 55 °C +/-5 °C (com uma temperatura ambiente de 25 °C).

6.4 Sugestões para poupar energia
- Não colocar a geleira ao sol na função de arrefecimento.
- Usar baterias de refrigeração congeladas convencionais para um arrefecimento adicional ou mais rápido.
- Na função de arrefecimento, deitar só alimentos e bebidas pré-arrefecidos na geleira.
- A abertura prolongada da porta pode causar um aumento substancial da temperatura no interior.
- Deixar primeiro arrefecer os alimentos e bebidas quentes para os manter arrefecidos na geleira.
- Após um tempo de funcionamento prolongado, a capacidade de arrefecimento pode diminuir a maioria das vezes.

7. Substituição do cabo de ligação à rede

Perigo!
Se o cabo de ligação à rede deste aparelho for danificado, este deve ser substituído para evitar perigos.

8. Limpeza, manutenção e encomenda de peças sobressalentes

Perigo!
Antes de qualquer trabalho de limpeza, retire a ficha de alimentação do cabo de ligação à rede, a ficha do cabo de ligação de 12 V e a bateria.

8.1 Limpeza
- Limpe o interior da geleira com detergente e água limpa. Secar bem o interior da geleira.

8.2 Troca do fusível na ficha de 12 V (figura 9)
Substitua o fusível situado na ficha de ligação de 12 V (T 6,3 A), se estiver com defeito. Desenrosque a ponta da ficha e substitua o fusível defeituoso por outro do mesmo tipo. Volte a enroscar a ponta da ficha.

8.3 Manutenção
No interior do aparelho não existem quaisquer peças que necessitem de manutenção.

8.4 Encomenda de peças sobressalentes:
Ao encomendar peças sobressalentes, devem-se fazer as seguintes indicações:
- Tipo da máquina
- Número de artigo da máquina
- Número de identificação da máquina
- Número da peça sobressalente necessária

Pode encontrar os preços e informações actuais em www.Einhell-Service.com

A disponibilidade de peças sobressalentes para este aparelho é de pelo menos 10 anos a partir da data de produção.

9. Eliminação e reciclagem

O aparelho encontra-se dentro de uma embalagem para evitar danos de transporte. Esta embalagem é matéria-prima, podendo ser reutilizada ou reciclada. O aparelho e os respetivos acessórios são de diferentes materiais, como p. ex. o metal e o plástico. Não deite os aparelhos defeituosos para o lixo doméstico. Para uma eliminação ecologicamente correcta, o aparelho deve ser entregue num local de recolha adequado. Se não tiver conhecimento de nenhum local de recolha, informe-se junto da sua administração autárquica.

Anl_TE_COL_18_27_Li_SPK13.indb 133 03.12.2024 11:28:55

10. Armazenagem

Esvazie a geleira e remova o cabo de ligação à rede, o cabo de ligação de 12 V e a bateria. Arrume os cabos de ligação na bolsa dianteira. Limpar e secar o aparelho e deixar a tampa aberta para evitar a formação de bolor como descrito anteriormente. Para tal poderá colocar a pega de transporte sob a tampa.

Retire a(s) bateria(s). Guarde o aparelho e os respetivos acessórios em local escuro, seco e sem risco de formação de gelo, fora do alcance das crianças. A temperatura ideal de armazenamento situa-se entre os 5 e os 30 °C. Guarde a ferramenta elétrica na embalagem original. Em caso de armazenagem prolongada, remova a bateria do aparelho.

11. Avarias

A geleira não funciona

A) Modo de rede (220-240 V ~ 50 Hz)
Verificar se a ficha de alimentação está encaixada corretamente na tomada de rede e se há tensão na tomada de rede.

B) Funcionamento com 12 V
- Verificar se a ficha de ligação de 12 V está encaixada corretamente na tomada de 12 V e se há tensão na tomada de 12 V.
- Verificar se o fusível na ficha de ligação de 12 V está com defeito. Para a troca do fusível, observar o capítulo „8.2 Troca do fusível na ficha de 12 V“.

C) Modo de bateria
- Verificar se a bateria está vazia. Carregue a bateria.

Eliminação



As ferramentas elétricas, as baterias, os acessórios e as embalagens devem ser enviados a uma reciclagem ecológica de matéria prima.
Não deitar ferramentas elétricas e baterias/ pilhas no lixo doméstico!

Apenas para países da UE:
Conforme a Diretiva Europeia 2012/19/UE relativa aos resíduos de equipamentos elétricos e eletrónicos e a sua implementação na legislação nacional, é necessário recolher separadamente as ferramentas elétricas que já não são usadas e, de acordo com a Diretiva Europeia 2006/66/CE, as baterias/pilhas defeituosas e encaminhá-las para uma reciclagem ecológica.
No caso de uma eliminação incorreta, os aparelhos elétricos e eletrónicos antigos podem ter efeitos nocivos no ambiente e na saúda humada devido à possível presença de substâncias perigosas.

A reprodução ou duplicação, mesmo que parcial, da documentação e dos anexos dos produtos carece da autorização expressa da Einhell Germany AG.

Reservado o direito a alterações técnicas.

Anl_TE_COL_18_27_Li_SPK13.indb 134 03.12.2024 11:28:55

12. Visor do carregador

Estado do visor		Significado e medida a adotar
LED vermelho	**LED verde**	
Desligado	A piscar	**Operacionalidade** O carregador está ligado à rede e encontra-se operacional; o acumulador não está no carregador
Ligado	Desligado	**Carregamento** O carregador carrega o acumulador no modo de carregamento rápido. Os tempos de carregamento correspondentes encontram-se diretamente no carregador. Nota! Os tempos de carregamento reais podem diferir dos tempos de carregamento indicados em função da carga de acumulador disponível.
Desligado	Ligado	**O acumulador está carregado e está operacional. (READY TO GO)** De seguida, é comutado para um carregamento parcial até estar totalmente carregado. Para tal, deixe o acumulador aprox. mais 15 min. no carregador. **Medida a adotar:** Remova o acumulador do carregador. Desligue o carregador da rede.
A piscar	Desligado	**Carregamento condicionado** O carregador encontra-se no modo de carregamento moderado. Aqui, por motivos de segurança, o acumulador é carregado mais lentamente, precisando de mais tempo até estar carregado. Tal pode dever-se às seguintes causas: - O acumulador passou muito tempo sem ser carregado. - A temperatura do acumulador não se encontra na faixa ideal. **Medida a adotar:** Aguarde até o carregamento estar concluído; o acumulador pode, no entanto, continuar a ser carregado.
A piscar	A piscar	**Falha** Já não é possível efetuar o carregamento. O acumulador tem um defeito. **Medida a adotar:** Um acumulador com defeito não deve voltar a ser carregado. Remova o acumulador do carregador.
Ligado	Ligado	**Temperatura anómala** O acumulador está demasiado quente (p. ex. radiação solar direta) ou demasiado frio (abaixo dos 0° C) **Medida a adotar:** Retire o acumulador e guarde-o 1 dia à temperatura ambiente (a aprox. 20° C).

Anl_TE_COL_18_27_Li_SPK13.indb 135 03.12.2024 11:28:55

Informações do serviço de assistência técnica

Estamos representados em todos os países mencionados no certificado de garantia por agentes autorizados competentes, cujos contactos poderá encontrar no certificado de garantia. Estes encontram-se ao seu dispor para todos os serviços de que necessita, tais como reparações, fornecimento de peças sobressalentes e peças desgastadas ou a aquisição de consumíveis.

Deve-se ter em atenção que, neste produto, as seguintes peças estão sujeitas a um desgaste natural ou decorrente da sua utilização, ou então são necessárias como consumíveis.

Categoria	Exemplo
Peças de desgaste*	Acumulador
Consumíveis/peças consumíveis*	
Peças em falta	

* não incluído obrigatoriamente no material a fornecer!

Em caso de deficiências ou erros, pedimos-lhe que comunique o problema através da página de Internet www.Einhell-Service.com. Certifique-se de que faz uma descrição exacta do problema, respondendo sempre às seguintes questões:

- O aparelho já funcionou alguma vez ou possui o defeito desde o início?
- Antes do surgimento do defeito, apercebeu-se de algo estranho (sintoma antes do defeito)?
- Na sua opinião, que erro de funcionamento apresenta o aparelho (sintoma principal)? Descreva este erro de funcionamento.

Anl_TE_COL_18_27_Li_SPK13.indb 136 03.12.2024 11:28:55

Opasnost!
Prilikom uporabe uređaja morate se pridržavati sigurnosnih propisa kako biste spriječili nastanak ozljeda i šteta. Zato pažljivo pročitajte ove upute za uporabu/sigurnosne napomene. Dobro ih sačuvajte tako da vam informacije u svako doba budu na raspolaganju. Ako biste ovaj uređaj trebali predati drugim osobama, molimo da im proslijedite i ove upute za uporabu. Ne preuzimamo jamstvo za štete nastale zbog nepridržavanja ovih uputa za uporabu i sigurnosnih napomena.

Pojašnjenje korištenih simbola (vidi sliku 10)
1. Opasnost! – Za smanjenje rizika od ozljede pročitajte Upute za uporabu.
2. Označava električne uređaje koji imaju dvostruko zaštitno izolirano kućište i time odgovaraju zaštitnoj klasi II.

1. Sigurnosne napomene

Odgovarajuće sigurnosne napomene pronaći ćete u priloženoj bilježnici.
Upozorenje!
Pročitajte sve sigurnosne napomene, upute, ilustracije i tehničke podatke koje ima ovaj elektroalat. Nepridržavanje sljedećih uputa može imati za posljedicu električni udar, požar i/ili teške ozljede.
Sačuvajte sve sigurnosne napomene i upute za ubuduće.

Ovaj uređaj smiju koristiti djeca s navršenih 8 godina starosti te osobe s ograničenim tjelesnim, osjetilnim ili mentalnim sposobnostima ili osobe bez dostatnog iskustva i znanja ako su pod nadzorom druge osobe ili su od nje primile upute za sigurnu uporabu uređaja i razumjele opasnosti koje proizlaze iz uporabe uređaja. Djeca se ne smiju igrati ovim uređajem. Djeca ne smiju obavljati čišćenje ni korisničko održavanje uređaja bez nadzora.

Djeca u dobi od 3 do 8 godina smiju uređaj za hlađenje puniti i prazniti.

2. Opis uređaja i sadržaj isporuke

2.1 Opis uređaja (slika 1/2)
1. Remen za nošenje
2. Džep s držačem baterije
3. Džep prednji s priborom
4. Otvarač za boce
5. Ručka za nošenje
6. Poklopac
7. Udubljeni rukohvat
8. Regulator snage
9. Funkcijska sklopka
10. Funkcija hlađenja
11. Funkcija držanja toplim
12. Prikaz kapaciteta baterije
13. Rešetka zračenja ventilator
14. Rešetka zračenja hladnjak
15. Priključna utičnica mreže
16. 12 V priključna utičnica
17. Vod mrežnog priključka
18. 12 V priključni vod

2.2 Sadržaj isporuke
Molimo vas da pomoću opisanog sadržaja isporuke provjerite cjelovitost artikla. Ako su neki dijelovi neispravni, nakon kupnje artikla obratite se našem servisnom centru ili prodajnom mjestu najkasnije u roku od 5 radnih dana uz predočenje važeće potvrde o kupnji. Molimo vas da u vezi s tim obratite pozornost na tablicu o jamstvu u informacijama o servisu na kraju uputa.
- Otvorite pakovinu i pažljivo izvadite uređaj.
- Uklonite ambalažu kao i dijelove za sigurnost pakiranja / za sigurnost tijekom transporta (ako postoje).
- Provjerite je li sadržaj isporuke cjelovit.
- Prekontrolirajte postoje li na uređaju i dijelovima pribora transportna oštećenja.
- Po mogućnosti sačuvajte pakovinu do isteka jamstvenog roka.

Opasnost!
Uređaj i materijal pakovine nisu igračke za djecu! Djeca se ne smiju igrati plastičnim vrećicama, folijama i sitnim dijelovima! Postoji opasnost da ih progutaju i tako se uguše!

Anl_TE_COL_18_27_Li_SPK13.indb 137 03.12.2024 11:28:55

- Hladnjak s remenom za nošenje
- Mrežni priključak (u prednjem džepu)
- 12 V mrežni priključak (u prednjem džepu)
- Originalne upute za uporabu
- Sigurnosne napomene

3. Namjenska uporaba

Hladnjak je namijenjen za hlađenje ili održavanje topline zapakiranih prehrambenih artikala i pića. Koristi se u privatnoj uporabi u području kampiranja, u autu ili u sličnim područjima primjene kod okolišnih temperatura od 16°C do 32°C.

Hladnjak se može pogoniti pri 220-240 V (u daljnjem tekstu 230V) ~ 50 Hz na mrežnoj utičnici, na 12 V auto utičnici (npr. Upaljač za cigarete) ili s EinhellI 18 V Power X-Change baterijom.

Ovaj uređaj za hlađenje nije namijenjen za uporabu kao ugradbeni uređaj. Uređaj se ne smije izložiti kiši. Uređaj nije prikladan za uporabu kao prilika za sjedenje ili odlaganja predmeta.

Molimo da uvažite specifične propise odnosno zakone odnosne države uporabe.

Uređaj se smije koristiti samo namjenski. Svaka drugačija uporaba nije namjenska. Za štete ili ozljede svih vrsta nastale zbog nenamjenskog korištenja odgovoran je korisnik/rukovatelj a nikako proizvođač.

Molimo da obratite pozornost na to da naši uređaji nisu pogodni za korištenje u komercijalne, obrtničke ili industrijske svrhe. Ne preuzimamo jamstvo ako se uređaj koristi u komercijalne i industrijske svrhe kao i u sličnim djelatnostima.

4. Tehnički podaci

Napon: .....220-240 V ~ 50 Hz
Potrošnja energije hlađenje/grijanje: 55 W / 50 W
Napon: .....18 V d.c.
Potrošnja energije hlađenje/grijanje: 55 W / 50 W
Napon: .....12 V d.c
Potrošnja energije hlađenje/grijanje: 48 W / 42 W
Fini osigurač: ..... 6,3 A
Klasa zaštite: .....II / ⧈
Bruto zapremnina spremnika: ..... 27 L
Potrošnja energije: 0,164 kWh/24h
Projektirana temperatura: ..... 17 °C
Klasa klime: .....N
Područje okolišne temperature: .....16 °C – 32 °C
Emisija buke koja se prenosi zrakom: .....
.....26 dB(A) re 1 pW
Izolacija / ekspandirani plin: ... EPS / ciklo pentan
Dimenzije (VxŠxD): .....466x430x316 mm
Težina: .....6,0 kg

Daljnje informacije o Vašem modelu naći ćete na internetu u bazi podataka EU proizvoda EPREL na stranici https://eprel.ec.europa.eu. Oznaku modela koja je potrebna za pretragu modela naći ćete na tipskoj pločici ili u prvom retku energetske oznake EU.

Pažnja!
Uređaj se isporučuje bez baterije i punjača i smije se koristiti samo s litij ionskom baterijom serije Power X-Change!

Litij ionske baterije serije Power X-Change smiju se puniti samo punjačem Power X-Charger.

5. Prije puštanja u pogon

- Provjerite hladnjak na oštećenja. Oštećeni hladnjak se ne smije pustiti u pogon.
- Iz higijenskih razloga se hladnjak prije prve uporabe mora očistiti. Uvažite za to poglavlje „8.1 Čišćenje“.

5.1 Montaža akumulatora (slika 3- 4)
Bočni džep „Power Supply“ (slika 1 / pol. 2) povucite prema naprijed, otvorite patentni zatvarač i gurnite bateriju u za to predviđeni držača baterije (pol. D). Pritom pripazite na to da se razdjelna tipka (pol. C) uglavi! Zatvorite patentni zatvarač džepa.
Demontaža baterije provodi se obrnutim redoslijedom!

5.2 Punjenje paketa Li baterije (slika 4/5)
1. Izvadite paket baterija iz držača baterija pritišćući pritom razdjelnu tipku (c) prema dolje.
2. Usporedite odgovara li napon naveden na tipskoj pločici postojećem naponu mreže. Utaknite mrežni utikač punjača u utičnicu. Zelena LED dioda počinje treptati.
3. Umetnite bateriju u punjač.

Anl_TE_COL_18_27_Li_SPK13.indb 138 03.12.2024 11:28:56

Pod točkom „Prikaz punjača“ naći ćete tablicu sa značenjima LED prikaza na punjaču.

5.3 Prikaz kapaciteta akumulatora (sl. 6)
Pritisnite prekidač za prikaz kapaciteta akumulatora (e). Prikaz (d) signalizira vam stanje napunjenosti baterije pomoću 3 LED svjetla.

Svijetle sve 3 LE-diode:
Akumulator je potpuno napunjen.

Svijetle 2 ili 1 LE-dioda:
Akumulator je dovoljno napunjen.

1 LE-dioda treperi:
Akumulator je prazan, napunite ga.

Trepere sve LE diode:
Preniska temperatura akumulatora. Uklonite akumulator iz uređaja i držite ga jedan dan na sobnoj temperaturi. Ako se greška i dalje pojavljuje, akumulator je potpuno prazan i neispravan. Uklonite akumulator iz uređaja. Neispravan akumulator više ne smijete koristiti odnosno puniti.

Ako punjenje paketa baterija ne bi bilo moguće, provjerite
- ima li u utičnici mrežnog napona.
- postoji li dobar kontakt na punjaču.

Ako punjenje paketa baterija još uvijek nije moguće, molimo Vas da
- uređaj za punjenje
- i paket baterija

pošaljete našoj servisnoj službi.

Za stručno slanje obratite se našoj službi za korisnike ili prodajnom mjestu kod kojeg je uređaj kupljen.

Kod slanja ili odlaganja baterija odnosno baterijskih uređaja pobrinite se da se oni pojedinačno zapakiraju u plastične vrećice kako biste izbjegli kratki spoj i požar!

Paket baterija pravovremeno ponovno napunite kako bi isti što dulje trajao. To je u svakom slučaju potrebno onda kad utvrdite da je oslabio učinak uređaja. Nemojte nikad u potpunosti isprazniti paket baterija. To će dovesti do kvara paketa baterija!

5.4 Punjenje hladnjaka
OPREZ – Opasnost od oštećenja zdravlja!
Da bi izbjegli onečišćenja prehrambenih artikala moraju se slijedeće upute uvažiti:
- Duže otvaranje vrata može dovesti do znatnog podizanja temperature u pretincima uređaja.
- Površine koje mogu doći u kontakt s prehrambenim artiklima treba redovito očistiti.
- Sirovo meso i riba mora se čuvati u prikladnim posudama tako da ne dođu u kontakt s drugim prehrambenim artiklima ili da ne kapaju po istima.
- Ako uređaj za hlađenje/zamrzavanje duže vremena stoji prazan, onda se uređaj treba isključiti, odmrznuti, očistiti, osušiti i ostaviti poklopac otvorenim kako bi se izbjeglo stvaranje pljesni.

Postavite hladnjak na čvrstu podlogu (npr. pod). Prebacite dršku za nošenje (slika 1 / pol. 5) prema naprijed i otvorite poklopac (slika 1 / pol. 6). Da bi poklopac držali otvorenim da bi stavili u hladnjak prehrambene artikle/pića drška za nošenje se može raširiti prema poklopcu (slika 7). Razdjelna rešetka (slika 7 / pol. E) može se koristiti da bi se prehrambeni artikli odvojili jedni od drugih. Zatvorite i poklopac i prebacite dršku za nošenje prema nazad.
Poklopac se može otvoriti samo kada je drška za nošenje prebačena prema naprijed.

5.5 Transport hladnjaka
Hladnjak se može transportirati pojasom za nošenje (slika 1 / pol. 1) ili drškom za nošenje (slika 1 / pol. 5).

5.6 Otvarač za boce
Na prednjoj strani hladnjaka nalazi se otvarač za boce (slika 1 / pol. 4) za boce s krunastim čepom.

5.7 Džepovi na vanjskoj strani
Lijevi i prednji džep služe kao dodatni prtljažni prostor i mogu držati npr. baterije.

Anl_TE_COL_18_27_Li_SPK13.indb 139 03.12.2024 11:28:56

6. Rukovanje

6.1 Sklopka „Mode“ (slika 8)
Hlađenje
Funkcijsku sklopku „Mode“ (pol. 9) prebacite prema lijevo (pol. 10) da bi hladili sadržinu.

Držanje toplim
Funkcijsku sklopku „Mode“ (pol. 9) prebacite prema desno (pol. 11) da bi sadržinu držali toplom.

Pažnja! Prije prebacivanje funkcije isključite uređaj na 30 minuta.

6.2 Rad
Postavite hladnjak na čvrstu podlogu (pod). Ne prekrivajte rešetku zračenja.

Hladnjak ima prioritetni sklopni krug 230 V -> 12 V -> 18 V Power X-Change baterija. Uređaj možete pogoniti npr. s 230 V i istodobno imate utaknutu bateriju od 18 V. Ako uređaj odvojite od mrežne utičnice s 230 V, uređaj će se nakon cca. 10 sekundi automatski prebaciti na baterijski rad. Ako uređaj ponovno priključite na 230 V, onda će se uređaj ponovno prebaciti na mrežni način rada. To funkcionira i u načinu rada na 12 V.

6.2 Mrežni način rada (230 V ~ 50 Hz)
Izvadite mrežni priključni vod (slika 2 / pol. 17) iz prednjeg džepa i priključite ga na AC 220-240 V utičnicu (slika 2 /pol. 15) na stražnjoj strani hladnjaka. Okrenite regulator snage (slika 8 / pol. 8) na željeni položaj.

6.2.2 12 V način rada
Napomene:
- U hladnjaku je integrirana zaštita od dubokog pražnjenja za akumulator automobila.
- Kod nekih vozila se mora dati kontakt da bi se hladnjak opskrbio strujom.
- Kod isključenog motora uključeni hladnjak uzima struju iz akumulatora automobila i prazni isti. Ako je napon akumulatora prenizak više neće moći uključiti motor.

Izvadite 12 V priključni vod (slika 2 / pol. 18) iz prednjeg džepa i priključite ga na DC 12 V utičnicu (slika 2 /pol. 16) na stražnjoj strani hladnjaka. Okrenite regulator snage (slika 8 / pol. 8) na željeni položaj.

6.2.3 18 V način rada
Gurnite Power X-Change bateriju u držač baterije kao što je opisano pod „Montaža baterije“. Okrenite regulator snage (slika 8 / pol. 8) na željeni položaj.

Prikaz kapaciteta baterije na hladnjaku
Prikaz kapaciteta baterije (slika 8 / pol. 12) signalizira stanje napunjenosti baterije pomoću 3 LED diode.

Svijetle sve 3 LED diode
Baterija je napunjena do kraja.

Svijetle 2 ili 1 LED diode
Baterija raspolaže s dostatnim kapacitetom.

Treperi 1 LED dioda
Baterija je prazna, napunite je.

6.3 Regulator snage (slika 8 / pol. 8)
Napomena: Regulator se čujno uglavi čime je hladnjak uključen odnosno isključen.

a) Na položaju „OFF“ je hladnjak isključen.
b) Na položaju „ECO“ hladnjak troši malo energije (minimalna snaga hlađenja odnosno grijanja).
c) Na položaju „MAX“ hladnjak troši najviše energije (maksimalna snaga hlađenja odnosno grijanja).

Veća snaga hlađenja odnosno grijanja – okrenite regulator snage u smjeru „MAX“.
Manja snaga hlađenja odnosno grijanja – okrenite regulator snage u smjeru „ECO“.

U načinu rada hlađenja se može postići maksimalno 20°C manja temperatura unutrašnjosti u odnosu na okolišnu temperaturu (25°C).
U načinu rada držanja toplim se može postići maksimalna temperatura unutrašnjosti od 55°C +/-5°C (pri okolišnoj temperaturi od 25°C).

6.4 Savjeti za štednju energije
- Ne postavite hladnjak u načinu rada hlađenje na sunce.
- Za dodatno ili brže hlađenje koristite tradicionalne zamrznute uloške za hlađenje.
- U načinu rada hlađenje u hladnjak stavite smo već prethodno rashlađene prehrambene artikle i pića.
- Duže otvaranje poklopca može dovesti do znatnog podizanja temperature u unutrašnjosti.

Anl_TE_COL_18_27_Li_SPK13.indb 140 03.12.2024 11:28:56

- Pustite da se topla jela i pića prvo ohlade da bi ste ih u hladnjaku držali hladnima.
- Nakon dužeg trajanja rada se snaga hlađenja najčešće može smanjiti.

7. Zamjena mrežnog kabela

Opasnost!
Kada se mrežni priključni vod ovog uređaja ošteti, onda se mora zamijeniti da bi se izbjeglo ugroze.

8. Čišćenje, održavanje i naručivanje rezervnih dijelova

Opasnost!
Prije svih radova čišćenja izvucite mrežni utikač mrežnog priključnog voda, utikač 12 V priključnog voda i izvadite bateriju.

8.1 Čišćenje
- Očistite unutrašnjost hladnjaka deterdžentom i čistom vodom. Dobro osušite unutrašnjost hladnjaka.

8.2 Zamjena osigurača kod utikača 12 V (slika 9)
Zamijenite osigurač (T 6,3A) koji se nalazi u utikaču 12 V, ako je isti neispravan. Odvrnite vrh utikača i zamijenite neispravni osigurač istim tipom. Navrnite vrh utikača natrag.

8.3 Održavanje
U unutrašnjosti uređaja nema dijelova koje bi trebalo održavati.

8.4 Naručivanje rezervnih dijelova:
Kod naručivanja rezervnih dijelova trebali biste navesti sljedeće podatke:
- Tip uređaja
- Kataloški broj uređaja
- Identifikacijski broj uređaja
- Broj potrebnog rezervnog dijela

Aktualne cijene nalaze se na web stranici www.Einhell-Service.com

Dostupnost zamjenskih dijelova za ovaj uređaj iznosi najmanje 10 godina od datuma proizvodnje.

9. Zbrinjavanje u otpad i recikliranje

Uređaj je zapakiran kako bi se tijekom transporta spriječila oštećenja. Ova ambalaža je sirovina i može se ponovno upotrijebiti ili predati na reciklažu. Uređaj i njegov pribor sastavljeni su od raznih materijala, kao npr. metala i plastike. Elektrouređaji se ne smiju bacati u obično kućno smeće. Uređaj bi, u svrhu stručnog zbrinjavanja, trebalo predati odgovarajućem sakupljalištu takvog otpada. Ako ne znate gdje se takvo sakupljalište nalazi, raspitajte se u svojoj općinskoj upravi.

10. Skladištenje

Ispraznite hladnjak i uklonite mrežni priključni vod, 12 V priključni vod i bateriju. Spremite priključne vodove u prednji džep. Očistite uređaj kao što je prethodno opisano, osušite ga i ostavite poklopac otvorenih da bi izbjegli stvaranje pljesni. Za to možete raširiti dršku za nošenje prema poklopcu.

Izvucite bateriju(-e). Čuvajte uređaj i njegov pribor na tamnom i suhom mjestu, bez mogućnosti smrzavanja te djeci nepristupačnom. Optimalna temperatura skladištenja je između 5 i 30°C. Električni alat čuvajte u originalnoj ambalaži. Kod dužeg skladištenje izvadite bateriju iz uređaja.

11. Smetnje

Hladnjak ne pokazuje funkciju

A) Mrežni način rada (220-240 V ~ 50 Hz)
Provjerite da li je mrežni utikač ispravno utaknut u mrežnu utičnicu i da li mrežna utičnica ima napona.

B) 12 V način rada
- Provjerite da li je 12 V priključni utikač ispravno utaknut u 12 V utičnicu i da li 12 V utičnica ima napona.
- Provjerite da li je osigurač u 12 V priključnom utikaču neispravan. Za zamjenu osigurača uvažite poglavlje 8.2 Zamjena osigurača kod utikača 12 V.

C) Baterijski način rada
- Provjerite da li je baterija prazna. Napunite bateriju.

Anl_TE_COL_18_27_Li_SPK13.indb 141 03.12.2024 11:28:56

12. Pokazivač punjača

Stanje prikaza		Značenje i postupak
Crveno LED svjetlo	**Zeleno LED svjetlo**	
Isključeno	Treperi	**Spremnost za rad** Punjač je priključen na mrežu i spreman za rad, akumulator nije u punjaču
Uključeno	Isključeno	**Punjenje** Punjač puni akumulator u režimu brzog punjenja. Odgovarajuće vrijeme punjenja pronaći ćete na punjaču. Napomena! Stvarna vremena punjenja mogu se razlikovati od prikazanih ovisno o akumulatoru koji se puni.
Isključeno	Uključeno	**Akumulator je napunjen i spreman za uporabu. (READY TO GO)** Zatim se prebacuje na zaštitno punjenje tako dugo dok se ne napuni u cijelosti. Pritom ostavite akumulator u punjaču otprilike 15 minuta dulje. **Postupak:** Izvadite akumulator iz punjača. Isključite punjač iz mreže.
Treperi	Isključeno	**Prilagođeno punjenje** Punjač se nalazi u modusu zaštitnog punjenja. Pritom se akumulator iz sigurnosnih razloga puni sporije, što traje dulje vrijeme. Uzroci mogu biti sljedeći: - Akumulator se nije punio jako dugo vremena. - Temperatura akumulatora ne nalazi se u idealnom području. **Postupak:** Pričekajte da se završi postupak punjenja, akumulator se unatoč tomu može dalje puniti.
Treperi	Treperi	**Greška** Punjenje nije više moguće. Akumulator je neispravan. **Postupak:** Neispravni akumulator više se ne smije puniti. Izvadite akumulator iz punjača.
Uključeno	Uključeno	**Temperaturna smetnja** Akumulator je previše vruć (npr. izravno sunčevo zračenje) ili prehladan (ispod 0 °C). **Postupak:** Izvadite akumulator i čuvajte ga 1 dan na sobnoj temperaturi (oko 20 °C).

Anl_TE_COL_18_27_Li_SPK13.indb 142 03.12.2024 11:28:56

Zbrinjavanje



Električne alate, akumulatorske baterije, pribor i ambalažu treba reciklirati na ekološki prihvatljiv način. Električni alat i akumulatorske baterije/baterije ne bacajte u kućni otpad!

Isključivo za zemlje EU:
U skladu s europskom Direktivom 2012/19/EU o električnim i elektroničkim starim uređajima i njihovom provedbom u nacionalno pravo neupotrebljivi električni alati i u skladu s europskom Direktivom 2006/66/EZ neispravne ili istrošene akumualtorske baterije/baterije moraju se odvojeno sakupljati i reciklirati na ekološki prihvatljiv način.
U slučaju nepravilnog zbrinjavanja električni i elektronički stari uređaji mogu imati štetne učinke na okoliš i ljudsko zdravlje zbog moguće prisutnosti opasnih tvari.

Kopiranje ili umnožavanje dokumentacije i popratnih materijala o proizvodu, čak i djelomično, dopušteno je samo uz izričito dopuštenje tvrtke Einhell Germany AG.

Zadržavamo pravo na tehničke izmjene.

Anl_TE_COL_18_27_Li_SPK13.indb 143 03.12.2024 11:28:56

Informacije o servisu

U svim zemljama koje su navedene na našem jamstvenom listu, imamo kompetentne servisne partnere čije kontakte možete naći u jamstvenom listu. Oni su Vam na raspolaganju za sve slučajeve servisa kao što je popravak, briga oko rezervnih i potrošnih dijelova ili kupnja potrošnih materijala.

Treba imati na umu da kod ovog proizvoda sljedeći dijelovi podliježu trošenju uslijed korištenja ili prirodnom trošenju odnosno potrebni su kao potrošni materijal.

Kategorija	Primjer
Potrošni dijelovi*	Baterija
Potrošni materijal/ potrošni dijelovi*	
Neispravni dijelovi	

* nije obavezno u sadržaju isporuke!

U slučaju nedostataka ili grešaka molimo Vas da to prijavite na internetskoj stranici www.Einhell-Service.com. Obratite pozornost na točan opis greške i u svakom slučaju odgovorite na sljedeća pitanja:

- Je li uređaj već jednom radio ispravno ili je otpočetka neispravan?
- Jeste li uočili nešto prije pojave kvara (simptom prije kvara)?
- U čemu je, po vašem mišljenju, kvar u funkcioniranju uređaja (glavni simptom)? Opišite taj kvar.

Anl_TE_COL_18_27_Li_SPK13.indb 144 03.12.2024 11:28:57

Opasnost!
Kod korišćenja uređaja morate se pridržavati bezbednosnih propisa kako biste sprečili povrede i štete. Zbog toga pažljivo pročitajte ova uputstva za upotrebu/bezbednosne napomene. Dobro ih sačuvajte tako da Vam informacije u svako doba budu na raspolaganju. Ako biste ovaj uređaj trebali predati drugim licima, molimo Vas da im prosledite i ova uputstva za upotrebu. Ne preuzimamo garanciju za štete koje bi nastale zbog nepridržavanja ovih uputstava za upotrebu i bezbednosnih napomena.

Objašnjenje korišćenih simbola (vidi sliku 10)
1. **Opasnost!** – Pročitajte uputstva za upotrebu kako bi se smanjio rizik zadobijanja povreda.
2. Označava električne uređaje koji imaju duplo zaštitno izolovano kućište i time odgovaraju klasi zaštite II.

1. Sigurnosna uputstva

Odgovarajuća sigurnosna uputstva pronaći ćete u priloženoj knjižici.
Upozorenje!
Pročitajte sve bezbednosne napomene, upute, ilustracije i tehničke podatke koje ima ovaj električni alat. U slučaju nepridržavanja sledećih uputstava može doći do električnog udara, požara i/ili teških povreda.
Sačuvajte sve bezbednosne napomene i uputstva za ubuduće.

Ovaj uređaj smeju koristiti deca sa navršenih 8 godina starosti kao i lica sa ograničenim fizičkim, osetilnim ili mentalnim sposobnostima, ili lica bez dovoljno iskustva i znanja, ako su pod nadzorom drugog lica, ili su od njega primili uputstva za bezbednu upotrebu uređaja i shvatili opasnosti koje proizlaze iz takve upotrebe. Deca ne smeju da se igraju uređajem. Deca ne smeju da obavljaju čišćenje i korisničko održavanje uređaja bez nadzora odraslih.

Deca u dobi od 3 do 8 godina smeju da pune i prazne hladnjak.

2. Opis uređaja i sadržaj isporuke

2.1 Opis uređaja (slika 1/2)
1. Kaiš za nošenje
2. Džep s prihvatnikom akumulatora
3. Džep prednji s priborom
4. Otvarač boca
5. Ručka za nošenje
6. Poklopac
7. Upuštena drška
8. Regulator snage
9. Funkcijski prekidač
10. Funkcija hlađenja
11. Funkcija držanja toplote
12. Prikaz kapaciteta akumulatora
13. Rešetka zračenja ventilator
14. Rešetka zračenja hladnjak
15. Utičnica mrežnog priključka
16. 12 V priključna utičnica
17. Vod mrežnog priključka
18. 12 V priključni vod

2.2 Sadržaj isporuke
Molimo Vas da pomoću opisanog sadržaja isporuke proverite potpunost artikala. U slučaju neispravnih delova, nakon kupovine artikla obratite se našem servisnom centru, ili prodajnom mestu na kom ste kupili proizvod u roku od 5 radnih dana, s time da predočite i važeću potvrdu o kupovini. Molimo vas da u vezi sa tim obratite pažnju na tabelu o garanciji u informacijama o servisu na kraju uputstava.
- Otvorite pakovanje i pažljivo izvadite uređaj.
- Uklonite materijal za pakovanje kao i delove za bezbednost pakovanja / bezbednost tokom transporta (ako postoje).
- Proverite da li je sadržaj isporuke potpun.
- Prekontrolišite da li na uređaju i delovima pribora ima transprotnih oštećenja.
- Po mogućnosti sačuvajte pakovanje do isteka garantnog roka.

Opasnost!
Uređaj i materijal za pakovanje nisu dečje igračke! Deca ne smeju da se igraju

Anl_TE_COL_18_27_Li_SPK13.indb 145 03.12.2024 11:28:57

plastičnim kesama, folijama i sitnim delovima! Postoji opasnost da ih progutaju i tako se uguše!

- Hladnjak s kaišem za nošenje
- Vod mrežnog priključka (u prednjem džepu)
- 12 V vod priključka (u prednjem džepu)
- Originalna uputstva za upotrebu
- Bezbednosne napomene

3. Namensko korišćenje

Hladnjak je namenjen za hlađenje i čuvanjem toplote zapakovanih namirnica i pića. Koristi se u privatnoj upotrebi u području kampovanja, u autu ili u sličnim područjima primene pri temperaturama okoline od 16°C do 32°C.

Hladnjak može da se stavi u pogon pri 220-240 V (u sledećem tekstu 230 V) ~ 50 Hz na mrežnoj utičnici, na 12 V utičnici auta (npr. upaljač za cigarete) ili sa Einhell 18 V Power X-Change akumulatorom.

Hladnjak nije namenjen za upotrebu kao ugrađeni uređaj. Ne smete da izlažete uređaj kiši. Uređaj nije podesan za sedenje ili kao površina za odlaganje.

Pazite na specifične propise odnosno zakone odnosne zemlje upotrebe.

Uređaj sme da se koristi samo za namenu za koju je predviđen. Svaka drugačija upotreba nije namenska. Za štete ili povrede svih vrsta koje iz toga proizađu, odgovoran je korisnik/rukovaoc, a nikako proizvođač.

Molimo da obratite pažnju na to da naši uređaji nisu podesni za korišćenje u komercijalne, zanatske ili industrijske svrhe. Ne preuzimamo garanciju ako se uređaj koristi u komercijalne i industrijske svrhe kao i sličnim delatnostima.

4. Tehnički podaci

Napon: .....220-240 V ~ 50 Hz
Potrošnja energije hlađenje/grejanje: 55 W / 50 W
Napon: .....18 V d.c.
Potrošnja energije hlađenje/grejanje: 55 W / 50 W
Napon: .....12 V d.c
Potrošnja energije hlađenje/grejanje: 48 W / 42 W
Fini osigurač: ..... 6,3 A
Klasa zaštite: .....II / ⧈
Bruto zapremina posude: ..... 27 L
Potrošnja energije: 0,164 kWh/24h
Dizajnirana temperatura: ..... 17 °C
Klasa klime: .....N
Područje temperature okoline: .....16 °C – 32 °C
Emisija buke u vazduhu: .....26 dB(A) re 1 pW
Izolacija / ekspandirani gas: ... EPS / ciklo pentan
Dimenzije (VxŠxD): .....466x430x316 mm
Težina: .....6,0 kg

Daljnje informacije o vašem modelu možete da nađete na internetu u bazi podataka EU proizvoda EPREL pod https://eprel.ec.europa.eu. Oznaku modela koja je potrebna za traženje modela nalazite na tipskoj ploči ili u prvom redu oznake energije EU.

Pozor!
Uređaj se isporučuje bez akumulatora i punjača i sme da se koristi samo s litijum-jonskim akumulatorom serije Power X-Change!

Litijum-jonski akumulatori serije Power X-Change smeju da se pune samo Power X punjačem.

5. Pre puštanja u pogon

- Proverite hladnjak na oštećenja. Oštećeni hladnjak ne sme da se stavi u pogon.
- Zbog higijenskih razloga se hladnjak treba očistiti pre prve upotrebe. Za to pazite na poglavlje „8.1 Čišćenje“.

5.1 Montaža akumulatora (slika 3-4)
Bočni džep „Power Supply“ (slika 1 / poz. 2) povucite prema napred, otvorite zatvarač i gurnite akumulator u za to predviđeni prihvatnik akumulatora (poz. D). Pri tom vodite računa o uglavljivanju tastera za fiksiranje (poz. C)! Zatvorite zatvarač džepa.
Demontaža akumulatora izvodi se obrnutim redosledom!

5.2 Punjenje Li-akumulatorskog paketa (slika 4/5)
1. Izvadite akumulatorski paket iz prihvata akumulatora, pri tome pritisnite taster za fiksiranje (c) prema dole.

Anl_TE_COL_18_27_Li_SPK13.indb 146 03.12.2024 11:28:57

2. Uporedite da li napon naveden na tipskoj pločici odgovara postojećem naponu mreže. Utaknite mrežni utikač uređaja za punjenje u utičnicu. Zelena LED lampica počinje da treperi.
3. Stavite akumulator u uređaj za punjenje.

Pod naslovom „Prikaz uređaja za punjenje“ naći ćete tabelu sa značenjima LED prikaza na punjaču.

5.3 Prikaz kapaciteta baterije (sl. 6)
Pritisnite prekidač za prikaz kapaciteta akumulatora (e). Prikaz (d) vam signalizuje stanje napunjenosti baterije pomoću 3 LED svetla.

Svetle sva 3 LED svetla:
Akumulator je potpuno napunjen.

Svetle 2 LED svetla ili 1 LED svetlo:
Akumulator je dovoljno napunjen.

Treperi 1 LED svetlo:
Akumulator je prazan, napunite ga.

Trepere sva LED svetla:
Temperatura akumulatora je ispod granice. Izvadite akumulator iz uređaja i ostavite ga jedan dan na sobnoj temperaturi. Ako se greška ponavlja, znači da je akumulator potpuno prazan i neispravan. Uklonite akumulator iz uređaja. Neispravan akumulator više ne smete da koristite niti punite.

Ako punjenje akumulatora ne bude moguće, proverite
- da li u utičnici ima mrežnog napona.
- da li postoji dobar kontakt sa kontaktima za punjenje na punjaču.

Ukoliko punjenje akumulatora i dalje nije moguće, molimo vas da
- uređaj za punjenje
- i akumulatorski paket

pošaljete našem servisu.

Za pravilno slanje se obratite našem servisu ili prodajnom mestu gde je uređaj kupljen.

Prilikom slanja ili odlaganja akumulatora odnosno akumulatorskih uređaja pobrinite se da se oni pojedinačno zapakuju u plastične kese, kako biste izbegli kratak spoj i požar!

U interesu dugog veka trajanja akumulatorskog paketa pobrinite se za pravovremeno ponovno punjenje. To je u svakom slučaju potrebno kada utvrdite da se smanjila efikasnost uređaja. Nemojte nikada u potpunosti da praznite akumulatorski paket. To dovodi do kvara na akumulatorskom paketu!

5.4 Punjenje hladnjaka
OPREZ – Opasnost od oštećenja zdravlja!
Da bi izbegli onečišćenja namirnica trebaj se sledi sledeća uputstva:
- Duže otvaranje vrata može da dovede do znatnog povećanja temperature u pretincima uređaja.
- Površine s kojima namirnice mogu da dođu u kontakt trebaju se redovito čistiti.
- Sirovo meso i riba treba da se čuva u prikladnim posudama tako da ne dođu u kontakt s drugim namirnicama i da ne kapaju po njima.
- Ako je uređaj za hlađenje/smrzavanje druže vremena prazan, onda se uređaj treba isključiti, odlediti, očistiti, osušiti i ostaviti poklopac otvorenim da bi se izbeglo stvaranje buđe.

Hladnjak postavite na čvrstu podlogu (npr. pod). Prebacite ručku za nošenje (slika 1/ poz. 5) prema napred i otvorite poklopac (slika 1 / poz. 6). Da bi držali poklopac otvoreno i stavili namirnice/pića u hladnjak ručka za nošenje može da se raširi prema poklopcu (slika 7). Razdelnu rešetku (slika 7 / poz. E) može da se upotrebi da bi se namirnice razdvojilo. Zatvorite poklopac i prebacite ručku za nošenje prema nazad.
Poklopac može da se otvori samo kada je ručka za nošenje prebačena prema napred.

5.5 Transport hladnjaka
Hladnjak može da se transportuje kaišem za nošenje (slika 1 / poz. 1) ili ručkom za nošenje (slika 1 / poz. 5).

5.6 Otvarač za boce
Na prednjoj strani hladnjaka nalazi se otvarač za boce (slika 1 / poz. 4) za boce sa čepovima.

5.7 Džepovi na spoljašnjoj strani
Levi i prednji džep služe kao dodatni prostor za spremanje i mogu držati npr. akumulatore.

Anl_TE_COL_18_27_Li_SPK13.indb 147 03.12.2024 11:28:57

6. Rukovanje

6.1 Prekidač „Mode“ (slika 8)
Hlađenje
Prebacite funkcijski prekidač „Mode“ (poz. 9) prema levo (poz. 10) da bi sadržaj hladili.

Držanje toplote
Prebacite funkcijski prekidač „Mode“ (poz. 9) prema desno (poz. 11) da bi sadržaj grejali.

Pozor! Isključite uređaj na 30 minuta pre prebacivanja funkcije.

6.2 Rad
Hladnjak postavite na čvrstu podlogu (pod). Ne prekrivajte rešetku zračenja.

Hladnjak ima prioritetni sklop napajanja 230 V -> 12 V -> 18 V Power X-Change akumulator. Uređaj možete staviti u pogon npr. s 230 V i istovremeno imate utaknuti 18 V akumulator. odvojite uređaj od 230 V mrežne utičnice i uređaj će se automatski prebaciti na akumulatorski rad nakon ca. 10 sekundi. Ponovo uključite uređaj na 230 V i uređaj će se ponovo prebaciti na mrežni način rada. To funkcioniše i u načinu rada 12 V.

6.2 Mrežni način rada (230 V ~ 50 Hz)
Izvadite mrežni priključni vod (slika 2 / poz. 17) iz prednjeg džep i priključite ga na AC 220 – 240 V utičnicu (sliku 2 / poz. 15) na stražnjoj strani hladnjaka. Podesite regulator snage (slika 8 / poz. 8) na željeni poziciju.

6.2.2 12 V način rada
Napomene:
- U hladnjaku je integrisana zaštita od dubinskog pražnjenja akumulatora auta.
- Kod nekih vozila mora da se da kontakt da bi hladnjak opskrbili strujom.
- Kod isključenog motora uključeni hladnjak uzima struju iz akumulatora vozila i prazni isti. Kod preniskog napona akumulatora motor više ne možete uključiti.

Izvadite 12 V priključni vod (slika 2 / poz. 18) iz prednjeg džep i priključite ga na DC 12 V utičnicu (sliku 2 / poz. 16) na stražnjoj strani hladnjaka. Podesite regulator snage (slika 8 / poz. 8) na željeni poziciju.

6.2.3 18 V način rada
Gurnite Power X-Change akumulator na prihvatnik akumulator kao što je opisano pod „Montaža akumulatora“. Podesite regulator snage (slika 8 / poz. 8) na željeni poziciju.

Prikaz kapaciteta akumulatora na hladnjaku
Prikaz kapaciteta akumulatora (poz. slika 8 / 12) vam pomoću 3 LED lampice signalizira stanje napunjenosti akumulatora.

Sve 3 LED lampice svetle
Akumulator je napunjen do kraja.

Svetle 2 ili 1 LED lampica
Akumulator raspolaže dovoljnim preostalim kapacitetom.

1 LED lampica treperi
Akumulator je prazan, napunite ga.

6.3 Regulator snage (slika 8 / poz. 8)
Napomena: Regulator snage čujno će se uglaviti čim je hladnjak uključen odnosno isključen.

a) Pozicija „OFF“ – hladnjak je isključen.
b) Pozicija „ECO“ – hladnjak troši manje energije (minimalna snaga hlađenja odnosno grejanja).
c) Pozicija „MAX“ – hladnjak troši najviše energije (maksimalna snaga hlađenja odnosno grejanja).

Veća snaga hlađenja odnosno grejanja – okrenite regulator snage u smeru „MAX“.
Manja snaga hlađenja odnosno grejanja – okrenite regulator snage u smeru „ECO“.

U načinu rada hlađenja može da se postigne temperatura u unutrašnjosti koja je za maksimalno 20°C niža od temperature okoline (25°C).
U načinu rada držanja toplote može da se postigne maksimalna temperatura u unutrašnjosti od 55°C +/-5°C (pri temperaturi okoline od 25°C).

6.4 Saveti za štednju energije
- Nemojte staviti hladnjak u načinu rada hlađenje na sunce.
- Upotrebite normalne smrznute uloške za hlađenje za dodatno ili brže hlađenje.
- U načinu rada hlađenje stavite samo već unapred ohlađene namirnice i pića u hladnjak.
- Duže otvaranje poklopca može da dovede do znatnog povećanja temperature u unutrašnjosti.

Anl_TE_COL_18_27_Li_SPK13.indb 148 03.12.2024 11:28:57

- Topla jela i pića prvo ohladite da bi ih hladili u hladnjaku.
- Nakon dužeg rada se snaga hlađenja može umanjiti.

7. Zamena strujnog kabla

Opasnost!
Kada se ošteti mrežni priključni vod ovog uređaja isti se mora da se zameni da bi izbegli opasnosti.

8. Čišćenje, održavanje i poručivanje rezervnih delova

Opasnost!
Pre svih radova čišćenja izvucite mrežni utikač mrežnog priključnog voda, utikač 12 V priključnog voda i akumulator.

8.1 Čišćenje

- Očistite unutrašnjost hladnjaka deterdžentom i čistom vodom. Dobro osušite unutrašnjost hladnjaka.

8.2 Zamena osigurača kod utikača 12 V (slika 9)

Zamenite osigurač (T 6,3A) koji je u 12 V priključnom utikaču, ako je neispravan. Odvrnite vrh utikača i zamenite neispravni osigurač istim tipom. Navrnite nazad vrh utikača.

8.3 Održavanje

U unutrašnjosti uređaja nema delova koje bi trebalo održavati.

8.4 Porudžbina rezervnih delova:

Kod porudžbine rezervnih delova trebali biste da navedete sledeće podatke:

- Tip uređaja
- Kataloški broj uređaja
- Identifikacioni broj uređaja
- Broj potrebnog rezervnog dela

Aktuelne cene nalaze se na web strani www.Einhell-Service.com

Dostupnost zamenskih delova za ovaj uređaj iznosi najmanje 10 godina od datuma proizvodnje.

9. Zbrinjavanje u otpad i recikliranje

Uređaj je zapakovan kako bi se tokom transporta sprečila oštećenja. Ova ambalaža je sirovina i može ponovno da se upotrebi ili preda na recikliranje. Uređaj i njegov pribor sastavljeni su od raznih materijala, kao npr. metala i plastike. Neispravni uređaji ne smeju da se bacaju u kućni otpad. Uređaj bi u svrhu stručnog zbrinjavanja u otpad, trebalo da se preda odgovarajućem sabiralištu takvog otpada. Ako ne znate gde se takvo sabiralište nalazi, raspitajte se u svojoj opštinskoj upravi.

10. Skladištenje

ispraznite hladnjak i uklonite mrežni priključni vod, 12 V priključni vod i akumulator. Spremite priključne vodove u prednji džep. Kao pre opisano očistite i osušite uređaj i ostavite poklopac otvorenim da bi sprečili stvaranje buđe. Za to možete da raširite ručku za nošenje prema poklopcu.

Izvadite akumulator(e). Čuvajte uređaj i njegov pribor na tamnom, suvom mestu bez mraza, koje je nepristupačno deci. Optimalna temperatura skladištenja mora biti između 5 i 30 °C. Električni alat čuvajte u originalnoj ambalaži. Kod dužeg skladištenja uklonite akumulator iz uređaja.

11. Smetnje

Hladnjak ne pokazuje funkciju

A) Mrežni način rada (220-240 V ~ 50 Hz)
Proverite da li je mrežni utikač ispravno utaknut u utičnicu i da li mrežna utičnici ima napona.

B) 12 V način rada

- Proverite da li je 12 V priključni utikač ispravno utaknut u 12 V utičnicu i da li 12 V utičnici ima napona.
- Proverite da li je osigurač u 12 V priključnom utikaču ispravan. Za zamenu osigurača pazite na poglavlje „8.2 Zamena osigurača kod utikača 12 V“

C) Akumulatorski način rada

- Proverite da li je akumulator prazan. Napunite akumulator.

Anl_TE_COL_18_27_Li_SPK13.indb 149 03.12.2024 11:28:57

12. Pokazivač punjača

Stanje prikaza		Značenje i postupak
Crveno LED svetlo	**Zeleno LED svetlo**	
Sključeno	Trepti	**Spremnost za rad** Punjač je priključen na mrežu i spreman za rad, akumulator nije u punjaču
Uključen	Isključeno	**Punjenje** Punjač puni akumulator u režimu brzog punjenja. Odgovarajuće vreme punjenja pronaći ćete na punjaču. Napomena! Stvarna vremena punjenja mogu da se razlikuju od prikazanih zavisno od akumulatora koji se puni.
Isključeno	Uključen	**Akumulator je napunjen i spreman za upotrebu. (READY TO GO)** Zatim se prebacuje na zaštitno punjenje tako dugo dok se potpuno ne napuni. Pri tome ostavite akumulator u punjaču cirka 15 minuta duže. **Postupak:** Izvadite akumulator iz punjača. Isključite punjač iz mreže.
Trepti	Isključeno	**Prilagođeno punjenje** Punjač se nalazi u režimu zaštitnog punjenja. Pri tome se akumulator iz bezbednosnih razloga puni sporije i za to treba više vremena. Uzroci tomu mogu da budu sledeći: - Akumulator nije punjen veoma dugo. - Temperatura akumulatora nije u idealnom području. **Postupak:** Sačekajte da se okonča postupak punjenja; akumulator može uprkos tomu nastaviti da se puni.
Trepti	Trepti	**Greška** Punjenje više nije moguće. Akumulator je neispravan. **Postupak:** Neispravan akumulator ne sme više da se puni. Izvadite akumulator iz punjača.
Uključen	Uključen	**Temperaturna smetnja** Akumulator je prevruć (npr. direktna izloženost suncu) ili prehladan (ispod 0 °C) **Postupak:** Izvadite akumulator i čuvajte ga 1 dan na sobnoj temperaturi (cirka 20 °C).

Anl_TE_COL_18_27_Li_SPK13.indb 150 03.12.2024 11:28:58

Uklanjanje đubreta



Električne alate, akumulacione baterije, pribor i pakovanja treba predati na reciklažu koja je u skladu sa zaštitom životne sredine.

Ne bacajte električne alate i akumulatore/ baterije u kućno djubre!

Samo za EU zemlje:
Prema evropskoj direktivi 2012/19/EU o starim električnim i elektronskim uređajima i njenoj primeni u nacionalnom pravu, električni alati koji se više ne mogu koristiti, a prema evropskoj direktivi 2006/66/EC akumulatori/baterije koje su u kvaru ili istrošene moraju se odvojeno sakupljati i uključiti u reciklažu koja ispunjava ekološke uslove.
Ukoliko se elektronski i električni uređaji otklone u otpad na neispravan način, moguće opasne materije mogu da imaju štetno dejstvo na životnu sredinu i zdravlje ljudi.

Potpuno ili delimično štampanje ili umnožavanje dokumentacije i službenih papira koji su priloženi proizvodu dozvoljeno je samo uz izričitu saglasnost firme Einhell Germany AG.

Zadržavamo pravo na tehničke promen.

Anl_TE_COL_18_27_Li_SPK13.indb 151 03.12.2024 11:28:58

Informacije o servisu

U svim zemljama koje su navedene u našem garantnom listu, imamo kompetentne servisne partnere čije kontakte možete da nađete u garantnom listu. Oni su Vam na raspolaganju za sve slučajeve servisa kao što je popravak, briga oko rezervnih i habajućih delova ili kupovina potrošnih materijala.

Treba da imate u vidu da kod ovog proizvoda sledeći delovi podležu trošenju usled korišćenja ili prirodnom trošenju odnosno potrebni su kao potrošni materijal.

Kategorija	Primer
Brzoabajući delovi*	Akumulator
Potrošni materijal/ potrošni delovi*	
Neispravni delovi	

* Nije obavezno da se nalazi u sadržaju isporuke!

U slučaju nedostataka ili grešaka molimo Vas da to prijavite na internet stranici www.Einhell-Service.com. Obratite pažnju na tačan opis greške i u svakom slučaju odgovorite na sledeća pitanja:

- Da li je uređaj već jednom radio ispravno, ili je od samog početka neispravan?
- Da li ste uočili nešto pre pojave kvara (simptom pre kvara)?
- U čemu je, po vašem mišljenju, kvar u funkcionisanju uređaja (glavni simptom)? Opišite taj kvar.

Anl_TE_COL_18_27_Li_SPK13.indb 152 03.12.2024 11:28:58

Niebezpieczeństwo!
Podczas użytkowania urządzenia należy przestrzegać wskazówek bezpieczeństwa w celu uniknięcia zranień i uszkodzeń. Z tego względu proszę dokładnie zapoznać się z instrukcją obsługi/ wskazówkami bezpieczeństwa. Proszę zachować instrukcję i wskazówki, aby można było w każdym momencie do nich wrócić. W razie przekazania urządzenia innej osobie, proszę wręczyć jej również instrukcję obsługi/ wskazówki bezpieczeństwa. Nie odpowiadamy za wypadki i uszkodzenia zaistniałe w wyniku nieprzestrzegania niniejszej instrukcji i wskazówek bezpieczeństwa.

Objaśnienie użytych symboli (patrz rys. 10)
1. Niebezpieczeństwo! – Aby zmniejszyć ryzyko odniesienia obrażeń, należy zapoznać się z instrukcją obsługi.
2. Oznaczenie urządzeń elektrycznych, które posiadają podwójną izolację obudowy i tym samym spełniają warunki II klasy ochronności.

1. Wskazówki bezpieczeństwa

Właściwe wskazówki bezpieczeństwa znajdują się w załączonym zeszycie!
Ostrzeżenie!
Zapoznać się z treścią wszystkich wskazówek bezpieczeństwa, instrukcji, rysunków i danych technicznych danego elektronarzędzia. Nieprzestrzeganie niżej wymienionych instrukcji może spowodować porażenie prądem, niebezpieczeństwo pożaru lub ciężkie obrażenia.
Prosimy zachować na przyszłość wszystkie wskazówki bezpieczeństwa i instrukcje.

Urządzenie może być stosowane przez dzieci, które ukończyły 8. rok życia, oraz osoby z ograniczonymi zdolnościami fizycznymi, sensorycznymi lub umysłowymi lub które mają niewystarczające doświadczenie lub wiedzę, tylko i wyłącznie pod warunkiem, że będą one nadzorowane lub zostaną pouczone na temat bezpiecznego użytkowania urządzenia i zrozumieją, jakie zagrożenia z niego wynikają. Dzieci nigdy nie powinny bawić się tym urządzeniem. Prace związane z czyszczeniem i konserwacją urządzenia nie mogą być wykonywane przez dzieci bez odpowiedniego nadzoru.

Dzieci w wieku od 3 do 8 lat mogą ładować i rozładowywać urządzenie chłodzące.

2. Opis urządzenia i zakres dostawy

2.1 Opis urządzenia (rys. 1/2)
1. Pas nośny
2. Kieszeń z mocowaniem akumulatora
3. Przednia kieszeń z akcesoriami
4. Otwieracz do butelek
5. Uchwyt do przenoszenia
6. Pokrywa
7. Uchwyt w formie zagłębienia
8. Regulator mocy
9. Przełącznik funkcji
10. Funkcja chłodzenia
11. Funkcja utrzymywania ciepła
12. Wskaźnik poziomu naładowania akumulatora
13. Wentylator, kratka wentylacyjna
14. Radiator, kratka wentylacyjna
15. Gniazdo zasilania sieciowego
16. Gniazdo przyłączeniowe 12 V
17. Przewód zasilający
18. Kabel przyłączeniowy 12 V

2.2 Zakres dostawy
Prosimy sprawdzić na podstawie podanego zakresu dostawy czy produkt jest kompletny. Jeżeli stwierdzono brak części, prosimy zwrócić się w ciągu 5 dni roboczych od zakupu produktu do naszego centrum serwisowego lub punktu zakupu urządzenia przedstawiając dowód zakupu. Prosimy wziąć pod uwagę umieszczoną w

Anl_TE_COL_18_27_Li_SPK13.indb 153 03.12.2024 11:28:58

informacjach serwisowych na końcu tej instrukcji tabelę świadczeń gwarancyjnych.

- Otworzyć opakowanie i ostrożnie wyciągnąć urządzenie.
- Zdjąć opakowanie oraz zabezpieczenia do transportu (jeśli jest).
- Sprawdzić, czy dostawa jest kompletna.
- Sprawdzić, czy urządzenie i wyposażenie dodatkowe nie zostały uszkodzone w transporcie.
- W razie możliwości zachować opakowanie, aż do upływu czasu gwarancji.

Niebezpieczeństwo!
Urządzenie i opakowanie nie są zabawkami! Dzieci nie mogą bawić się częściami z tworzywa sztucznego, folią i małymi elementami! Niebezpieczeństwo połknięcia i uduszenia się!

- Lodówka akumulatorowa z paskiem do przenoszenia
- Kabel zasilający (w przedniej kieszeni)
- Kabel połączeniowy 12 V (w przedniej kieszeni)
- Instrukcją oryginalną
- Wskazówki bezpieczeństwa

3. Użycie zgodne z przeznaczeniem

Lodówka akumulatorowa jest przeznaczona do przechowywania zapakowanej żywności i napojów w chłodzie lub cieple. Znajduje zastosowanie prywatne na kempingach, w samochodach osobowych lub w podobnych zakresach w temperaturach otoczenia od 16°C do 32°C.

Lodówka akumulatorowa może być zasilana napięciem 220–240 V (w dalszym ciągu 230 V) ~ 50 Hz z gniazdka sieciowego, z gniazdka samochodowego 12 V (np. zapalniczki) lub z akumulatora Einhell 18 V Power X-Change.

To urządzenie chłodzące nie jest przeznaczone do zabudowy. Urządzenie nie może być wystawiane na oddziaływanie opadów. Urządzenie nie jest odpowiednie do siedzenia ani do odkładania przedmiotów.

Należy przestrzegać określonych przepisów i praw obowiązujących w danym kraju użytkowania.

Urządzenie używać tylko zgodnie z jego przeznaczeniem. Każde użycie, odbiegające od opisanego w niniejszej instrukcji jest niezgodne z przeznaczeniem urządzenia. Za powstałe w wyniku niewłaściwego użytkowania szkody lub zranienia odpowiedzialność ponosi użytkownik/ właściciel, a nie producent.

Proszę pamiętać o tym, że nasze urządzenie nie jest przeznaczone do zastosowania zawodowego, rzemieślniczego lub przemysłowego. Umowa gwarancyjna nie obowiązuje, gdy urządzenie było stosowane w zakładach rzemieślniczych, przemysłowych lub do podobnych działalności.

4. Dane techniczne

Napięcie: ..... 220–240 V ~ 50 Hz
Zużycie energii – chłodzenie/ogrzewanie: .....
..... 55 W / 50 W
Napięcie: ..... 18 V DC
Zużycie energii – chłodzenie/ogrzewanie: .....
..... 55 W / 50 W
Napięcie: ..... 12 V DC
Zużycie energii – chłodzenie/ogrzewanie: .....
..... 48 W / 42 W
Bezpiecznik czuły: ..... 6,3 A
Klasa ochrony: .....II / ⧈
Pojemność pojemnika brutto: ..... 27 l
Zużycie energii: ..... 0,164 kWh / 24 godz.
Temperatura projektowa: ..... 17°C
Klasa klimatyczna: .....N
Zakres temperatury otoczenia: ..... 16–32°C
Emisja hałasu w powietrzu: .....26 dB(A) re 1 pW
Izolacja / Gaz rozprężający się:.....
.....EPS / Cyklopentan
Wymiary (wys. × szer. × gł.): 466 × 430 × 316 mm
Waga: .....6,0 kg

Więcej informacji na temat danego modelu można znaleźć w Internecie w bazie danych produktów UE EPREL pod adresem https://eprel.ec.europa.eu. Identyfikator potrzebny do wyszukiwania modelu można znaleźć na tabliczce znamionowej lub w pierwszym wierszu etykiety energetycznej UE.

Anl_TE_COL_18_27_Li_SPK13.indb 154 03.12.2024 11:28:58

Uwaga!
Brak akumulatora i ładowarki w zestawie.
Urządzenie może być stosowane wyłącznie z akumulatorami litowo-jonowymi serii Power X-Change!

Akumulatory litowo-jonowe serii Power X-Change muszą być zawsze ładowane przy użyciu ładowarki Power X-Charger.

5. Przed uruchomieniem

Sprawdzić, czy lodówka akumulatorowa nie jest uszkodzona. Uszkodzona lodówka nie może być włączana do użytkowania.
Ze względów higienicznych należy wyczyścić lodówkę akumulatorową przed pierwszym użyciem. Patrz rozdział „8.1 Czyszczenie".

5.1 Montaż akumulatora (rys. 3-4)
Pociągnąć boczną kieszeń „Power Supply" (rys. 1 / poz. 2) do przodu, otworzyć zamek błyskawiczny i wsunąć akumulator do przewidzianego mocowania akumulatora (poz. D). Przycisk blokady (poz. C) musi się zatrzasnąć! Zamknąć zamek błyskawiczny kieszeni.
Wymontowanie akumulatora odbywa się w odwrotnej kolejności.

5.2 Ładowanie akumulatora litowego (rys. 4/5)
1. Przyciskając w dół przycisk blokady (c), wyciągnąć akumulator z mocowania.
2. Sprawdzić, czy napięcie na tabliczce znamionowej ładowarki jest zgodne z napięciem sieciowym. Włożyć wtyczkę zasilania ładowarki do gniazdka. Zielona dioda LED zaczyna migać.
3. Nasunąć akumulator na ładowarkę.

W punkcie „Wyświetlacz ładowarki" znajduje się tabela z opisem znaczeń wskaźników LED na ładowarce.

5.3 Wskaźnik poziomu naładowania akumulatora (rys. 6)
Przycisnąć przełącznik wskaźnika poziomu naładowania akumulatora (e). Wskaźnik poziomu naładowania akumulatora (d) sygnalizuje stan naładowania akumulatora za pomocą 3 diod LED.

Wszystkie 3 diody LED się świecą:
Akumulator jest całkowicie naładowany.

Świecą się 1 lub 2 diody LED
Wystarczający do pracy poziom naładowania akumulatora.

1 dioda LED miga:
Akumulator jest rozładowany, należy naładować akumulator.

Wszystkie diody LED migają:
Temperatura akumulatora poniżej wartości minimalnej. Odłączyć akumulator od ładowarki i pozostawić go na jeden dzień w temperaturze pokojowej. Jeżeli błąd się powtórzy, oznacza to, że akumulator został głęboko rozładowany i jest uszkodzony. Wyjąć akumulator z urządzenia. Zabrania się używania lub ładowania uszkodzonych akumulatorów.

Jeśli ładowanie akumulatora nie jest możliwe, należy sprawdzić:
- czy jest napięcie w gniazdku;
- czy styk z kontaktem ładowarki jest poprawny.

Jeśli ładowanie akumulatora nadal nie jest możliwe, prosimy przesłać
- przesłać ładowarkę
- i akumulator

na adres naszego serwisu obsługi klienta.

Aby zapewnić odpowiednią wysyłkę, prosimy skontaktować się z naszym serwisem obsługi klienta lub punktem sprzedaży, w którym nabyto urządzenie.

Przy wysyłce lub utylizacji akumulatorów bądź urządzeń akumulatorowych należy zwracać uwagę na to, aby były zapakowane pojedynczo w plastikowe worki, aby uniknąć zwarcia i pożaru!

Odpowiednie i regularne ładowanie akumulatora zapewnia jego długą żywotność. Ładowanie jest konieczne, kiedy moc urządzenia się zmniejszy. Nie rozładowywać całkowicie akumulatora. Prowadzi to do uszkodzenia akumulatora!

5.4 Napełnianie lodówki akumulatorowej
UWAGA – Ryzyko uszczerbku na zdrowiu!
Aby uniknąć zanieczyszczenia żywności, należy przestrzegać poniższych instrukcji:
- Długotrwałe otwieranie drzwiczek może prowadzić do znacznego wzrostu temperatury w komorach urządzenia.
- Regularnie czyścić powierzchnie, które mogą mieć kontakt z żywnością.

Anl_TE_COL_18_27_Li_SPK13.indb 155 03.12.2024 11:28:58

- Surowe mięso i ryby muszą być przechowywane w odpowiednich pojemnikach, aby nie wchodziły w kontakt z inną żywnością ani nie kapały na nią.
- Jeśli lodówka/zamrażarka była pusta przez dłuższy czas, wyłączyć urządzenie, rozmrozić, wyczyścić, osuszyć i pozostawić otwartą pokrywę, aby zapobiec rozwojowi pleśni.

Ustawić lodówkę akumulatorową na twardej powierzchni (np. podłodze). Obrócić uchwyt do przenoszenia (rys. 1 / poz. 5) do przodu i otworzyć pokrywę (rys. 1 / poz. 6). Aby utrzymać pokrywę otwartą i umieścić żywność/napoje w lodówce akumulatorowej, uchwyt do przenoszenia można oprzeć o pokrywę (rys. 7). Kratka oddzielająca (rys. 7 / poz. E) może być używana do oddzielania żywności. Zamknąć pokrywę i złożyć uchwyt do tyłu.
Pokrywę można otworzyć tylko wtedy, gdy uchwyt do przenoszenia jest złożony do przodu.

5.5 Transport lodówki akumulatorowej
Lodówkę akumulatorową można transportować za pomocą paska do przenoszenia (rys. 1 / poz. 1) lub uchwytu do przenoszenia (rys. 1 / poz. 5).

5.6 Otwieracz do butelek
Z przodu chłodziarki znajduje się otwieracz do butelek (rys. 1 / poz. 4) do butelek z kapslami.

5.7 Kieszenie na zewnątrz
Lewa i przednia kieszeń służą jako dodatkowe miejsce do przechowywania i mogą na przykład pomieścić baterie.

6. Obsługa

6.1 Przełącznik „Mode" (rys. 8)
Chłodzenie
Przestawić przełącznik funkcyjny „Mode" (poz. 9) w lewo (poz. 10), aby schłodzić zawartość.

Utrzymanie ciepła
Przestawić przełącznik funkcji „Tryb" (poz. 9) w prawo (poz. 11), aby utrzymać ciepło zawartości.

Uwaga! Przed przełączeniem funkcji wyłączyć urządzenie na 30 minut.

6.2 Eksploatacja
Umieścić lodówkę akumulatorową na twardej powierzchni (podłodze). Nie zakrywać kratki wentylacyjnej.

Lodówka akumulatorowa ma obwód priorytetowy 230 V -> 12 V -> 18 V akumulatora Power X-Change. Urządzenie może być na przykład zasilane napięciem 230 V i jednocześnie mieć podłączony akumulator 18 V. Po odłączeniu urządzenia od gniazda sieciowego 230 V urządzenie automatycznie przełączy się na zasilanie akumulatorowe po około 10 sekundach. Po ponownym podłączeniu urządzenia do zasilania 230 V urządzenie przełączy się z powrotem na zasilanie sieciowe. Działa to również w trybie 12 V.

6.2.1 Tryb sieciowy (230 V ~ 50 Hz)
Wyjąć przewód zasilający (rys. 2 / poz. 17) z przedniej kieszeni i podłączyć go do gniazda AC 220–240 V (rys. 2 / poz. 15) z tyłu lodówki akumulatorowej. Obrócić regulator mocy (rys. 8 / poz. 8) do żądanej pozycji.

6.2.2 Tryb 12 V
Wskazówki:
- Zabezpieczenie przed głębokim rozładowaniem akumulatora samochodowego jest zintegrowane w lodówce akumulatorowej.
- W niektórych pojazdach zapłon musi być włączony, aby możliwe było zasilanie lodówki akumulatorowej.
- Gdy silnik jest wyłączony, włączona lodówka akumulatorowa pobiera energię z akumulatora pojazdu i rozładowuje go. Jeśli napięcie akumulatora jest zbyt niskie, nie można uruchomić silnika.

Wyjąć kabel połączeniowy 12 V (rys. 2 / poz. 18) z przedniej kieszeni i podłączyć go do gniazda DC 12 V (rys. 2 / poz. 16) z tyłu lodówki akumulatorowej. Obrócić regulator mocy (rys. 8 / poz. 8) do żądanej pozycji.

6.2.3 Tryb 18 V
Wsunąć akumulator Power X-Change do uchwytu zgodnie z opisem w sekcji „Montaż akumulatora". Obrócić regulator mocy (rys. 8 / poz. 8) do żądanej pozycji.

Anl_TE_COL_18_27_Li_SPK13.indb 156 03.12.2024 11:28:59

Wskaźnik pojemności akumulatora na lodówce akumulatorowej
Wskaźnik pojemności akumulatora (rys. 8 / poz. 12) sygnalizuje stan naładowania akumulatora za pomocą 3 diod LED.

Wszystkie 3 diody LED świecą się
Akumulator jest całkowicie naładowany.

Świecą się 1 lub 2 diody LED:
Wystarczający do pracy poziom naładowania akumulatora.

1 dioda LED miga
Akumulator jest rozładowany. Należy naładować akumulator.

6.3 Regulator mocy (rys. 8 / poz. 8)
Wskazówka: Po włączeniu lub wyłączeniu lodówki akumulatorowej regulator mocy wydaje słyszalne kliknięcie.

a) Położenie „OFF" – lodówka akumulatorowa jest wyłączona.
b) Położenie „ECO" – lodówka akumulatorowa zużywa niewiele energii (minimalna wydajność chłodzenia lub ogrzewania).
c) Ustawienie „MAX" – lodówka akumulatorowa zużywa najwięcej energii (maksymalna wydajność chłodzenia lub ogrzewania).

Wyższa wydajność chłodzenia lub ogrzewania – przekręcić regulator mocy w kierunku „MAX".
Niższa moc chłodzenia lub ogrzewania – przekręcić regulator mocy w kierunku „ECO".

W trybie chłodzenia można osiągnąć maksymalną temperaturę wewnętrzną o 20°C niższą niż temperatura otoczenia (25°C).
W trybie utrzymywania ciepła można osiągnąć maksymalną temperaturę wewnętrzną 55°C ±5°C (przy temperaturze otoczenia 25°C).

6.4 Wskazówki dotyczące oszczędzania energii
- W trybie chłodzenia nie należy wystawiać lodówki akumulatorowej na działanie promieni słonecznych.
- Aby dodatkowo lub szybciej schłodzić urządzenie, należy użyć dostępnych w sprzedaży wkładów chłodzących.
- W trybie chłodzenia w lodówce akumulatorowej należy umieszczać wyłącznie wstępnie schłodzoną żywność i napoje.
- Długotrwałe otwieranie pokrywy może prowadzić do znacznego wzrostu temperatury we wnętrzu.
- Gorące potrawy i napoje należy najpierw schłodzić, aby utrzymać ich temperaturę w lodówce akumulatorowej.
- Po dłuższym okresie pracy wydajność chłodzenia może być zwykle zmniejszona.

7. Wymiana przewodu zasilającego

Niebezpieczeństwo!
Jeśli przewód zasilający urządzenia jest uszkodzony, należy go wymienić, aby uniknąć zagrożeń.

8. Czyszczenie, konserwacja i zamawianie części zamiennych

Niebezpieczeństwo!
Przed przystąpieniem do czyszczenia należy odłączyć wtyczkę przewodu zasilającego, wtyczkę przewodu przyłączeniowego 12 V oraz akumulator.

8.1 Czyszczenie
Wyczyścić wnętrze lodówki akumulatorowej płynem do mycia naczyń i czystą wodą. Dokładnie osuszyć wnętrze lodówki akumulatorowej.

8.2 Wymiana bezpiecznika we wtyczce 12 V (rys. 9)
Wymienić bezpiecznik (T 6,3 A) we wtyczce złącza 12 V, jeśli jest uszkodzony. Odkręcić końcówkę wtyku i wymienić uszkodzony bezpiecznik na nowy tego samego typu. Z powrotem nakręcić końcówkę wtyku.

8.3 Konserwacja
We wnętrzu urządzenia nie ma części wymagających konserwacji.

8.4 Zamawianie części wymiennych:
Podczas zamawiania części zamiennych należy podać następujące dane:
- Typ urządzenia
- Numer artykułu urządzenia
- Numer identyfikacyjny urządzenia
- Numer części zamiennej

Aktualne ceny artykułów i informacje znajdują się na stronie: www.Einhell-Service.com

Anl_TE_COL_18_27_Li_SPK13.indb 157 03.12.2024 11:28:59

Dostępność części zamiennych do tego urządzenia wynosi co najmniej 10 lat od daty produkcji.

9. Utylizacja i recykling

Sprzęt umieszczony jest w opakowaniu zapobiegającym uszkodzeniom w czasie transportu. Opakowanie jest surowcem i nadaje się do powtórnego użytku lub do recyklingu. Urządzenie oraz jego osprzęt składają się z rożnych rodzajów materiałów, jak np. metal i tworzywa sztuczne. Nie wyrzucać uszkodzonych urządzeń do śmietnika! W celu odpowiedniej utylizacji należy oddać urządzenie do specjalistycznego punktu zbiórki odpadów. Informacji o specjalistycznych punktach zbiórki odpadów udziela administracja komunalna.

10. Składowanie

Opróżnić lodówkę akumulatorową i wyjąć przewód zasilający, przewód przyłączeniowy 12 V oraz akumulator. Umieścić kable połączeniowe w przedniej kieszeni. Wyczyścić i wysuszyć urządzenie zgodnie z powyższym opisem i pozostawić pokrywę otwartą, aby zapobiec tworzeniu się pleśni. W tym celu można oprzeć uchwyt do przenoszenia o pokrywę.

Wyjąć akumulator(y). Urządzenie i jego wyposażenie dodatkowe powinny być przechowywane w ciemnym, suchym i nienarażonym na ujemne temperatury pomieszczeniu, w miejscu niedostępnym dla dzieci. Optymalna temperatura składowania wynosi od 5 do 30°C. Przechowywać narzędzie elektryczne w oryginalnym opakowaniu. Przy dłuższym magazynowaniu wyjąć akumulator z urządzenia.

11. Usterki

Lodówka akumulatorowa nie wykazuje żadnego działania

A) Tryb sieciowy (220–240 V ~ 50 Hz)
Sprawdzić, czy wtyczka sieciowa jest poprawnie podłączona do gniazda sieciowego i czy w gnieździe sieciowym występuje napięcie.

B) Tryb 12 V
Sprawdzić, czy wtyczka przyłączeniowa 12 V jest poprawnie podłączona do gniazda 12 V i czy w gnieździe 12 V występuje napięcie.
Sprawdzić, czy bezpiecznik we wtyczce złącza 12 V jest uszkodzony. Aby wymienić bezpiecznik, patrz rozdział „8.2 Wymiana bezpiecznika wtyczki 12 V".

C) Tryb akumulatorowy
Sprawdzić, czy akumulator jest rozładowany. Naładować akumulator.

Anl_TE_COL_18_27_Li_SPK13.indb 158 03.12.2024 11:28:59

12. Wskazania diod na ładowarce

Stan diod		Znaczenie i postępowanie
Czerwona dioda LED	**Zielona dioda LED**	
nie świeci się	miga	**Stan gotowości** Ładowarka podłączona jest do sieci i znajduje się w stanie gotowości. Brak akumulatora w ładowarce.
świeci się	nie świeci się	**Ładowanie** Trwa ładowanie akumulatora w przyspieszonym trybie. Informacje odnośnie czasu ładowania znajdują na ładowarce. Wskazówka! W zależności od aktualnego poziomu naładowania akumulatora faktyczny czas ładowania może odbiegać od podanego.
nie świeci się	świeci się	**Akumulator jest naładowany i jest gotowy do użytku. (READY TO GO)** Następnie ładowarka przełącza się automatycznie na proces ładowania ochronnego, który trwa aż do całkowitego naładowania akumulatora. Aby akumulator się całkowicie naładował należy pozostawić go na ok. 15 minut dłużej na ładowarce. **Postępowanie:** Wyjąć akumulator z ładowarki. Odłączyć ładowarkę od zasilania.
miga	nie świeci się	**Ładowanie adaptacyjne** Ładowarka pracuje w trybie ładowania ochronnego. Z przyczyn bezpieczeństwa proces ładowania akumulatora jest wolniejszy i trwa dłużej niż podany czas. Może to wystąpić z następujących przyczyn: - Od ostatniego ładowania akumulatora upłynęło bardzo dużo czasu. - Temperatura akumulatora wykracza poza zalecany zakres. **Postępowanie:** Mimo to dalsze ładowanie akumulatora jest możliwe; zaczekać, aż zakończy się proces ładowania.
miga	miga	**Błąd** Nie jest możliwe naładowania akumulatora. Akumulator jest uszkodzony. **Postępowanie:** Zabrania się ładowania uszkodzonych akumulatorów. Wyjąć akumulator z ładowarki.
świeci się	świeci się	**Nieprawidłowa temperatura** Temperatura akumulatora jest za wysoka (np. pod wpływem bezpośredniego promieniowania słonecznego) lub za niska (poniżej 0° C) **Postępowanie:** Wyjąć akumulator z ładowarki i pozostawić go na jeden dzień w temperaturze pokojowej (ok. 20° C).

Anl_TE_COL_18_27_Li_SPK13.indb 159 03.12.2024 11:28:59



Symbol przekreślonego kołowego kontenera na odpady jest symbolem selektywnego zbierania odpadów. Zużyty sprzęt: elektronarzędzia, akumulatory, osprzęt i opakowania, nie można umieszczać łącznie z innymi odpadami. Symbol ten oznacza jednocześnie, że sprzęt został wprowadzony do obrotu po dniu 13 sierpnia 2005 r. Jednocześnie informujemy, że: 1) na terenie RP istnieje system zbierania, w tym zwrotu, zużytego sprzętu – w tym punkty selektywnej zbiórki i/lub lokalne punkty zbiórki, sklepy czy inne punkty sprzedaży sprzętu. Szczegółową informację uzyskasz u swojego sprzedawcy;
2) każde gospodarstwo domowe spełnia istotną rolę w przyczynia-niu się do ponownego użycia i odzysku, w tym recyklingu, zużytego sprzętu; 3) do produkcji sprzętu użyto niebezpiecznych: substancji, mieszanin oraz części składowych, które mogą powodować potencjalne, niebezpieczne skutki dla środowiska i zdrowia ludzi, dlatego też konieczne jest prawidłowe użytkowanie sprzętu oraz jego recykling.

Należy pamiętać o tym, aby przed oddaniem urządzenia do utylizacji wyjąć z niego akumulatory i elementy oświetleniowe (np. żarówkę).

Przedruk lub innego rodzaju powielanie dokumentacji wyrobów oraz dokumentów towarzyszących, nawet we fragmentach dopuszczalne jest tylko za wyraźną zgodą firmy Einhell Germany AG.

Zmiany techniczne zastrzeżone.

Anl_TE_COL_18_27_Li_SPK13.indb 160 03.12.2024 11:28:59

Informacje serwisowe

Posiadamy partnerów serwisowych we wszystkich krajach wymienionych w tym certyfikacie gwarancji. Odpowiednie dane kontaktowe znajdą Państwo w tym certyfikacie gwarancji. Nasi partnerzy są do Państwa dyspozycji we wszystkich kwestiach serwisowych takich jak naprawa, zamawianie części zamiennych i zużywalnych oraz materiałów eksploatacyjnych.

Należy wziąć pod uwagę, że następujące części tego produktu podlegają normalnemu podczas eksploatacji lub naturalnemu zużyciu bądź że następujące części konieczne są jako materiały eksploatacyjne.

Kategoria	Przykład
Części zużywające się*	Akumulator
Materiał eksploatacyjny/części eksploatacyjne*	
Brakujące części	

* nie zawsze wchodzą w zakres dostawy!

W przypadku stwierdzenia wad lub błędów prosimy o odpowiednie zgłoszenie na stronie internetowej www.Einhell-Service.com. Prosimy zamieścić dokładny opis błędu oraz odpowiedzieć na poniższe pytania:

- Czy urządzenie na początku działało czy też było uszkodzone od samego początku?
- Czy przed wystąpieniem usterki zwrócili Państwo uwagę na coś szczególnego (oznaki przed usterką)?
- Pod jakim względem urządzenie działa Państwa zdaniem nieprawidłowo (główny objaw)? Prosimy o podanie opisu.

Anl_TE_COL_18_27_Li_SPK13.indb 161 03.12.2024 11:28:59

Tehlike!
Yaralanmaları ve hasarları önlemek için aletlerin kullanımında bazı iş güvenliği önlemlerinin alınması gereklidir. Bu nedenle Kullanma Talimatını / Güvenlik Uyarılarını dikkatlice okuyun. İçerdiği bilgilere her zaman ulaşabilmek için kullanma talimatını iyi bir yerde saklayın. Aleti kullanmak için başka kişilere verdiğinizde bu Kullanma Talimatını / Güvenlik Uyarılarını da birlikte verin. Firmamız, kullanma talimatına riayet etmemekten kaynaklanan iş kazaları ve hasarlardan herhangi bir sorumluluk üstlenmez.

Kullanılan sembollerin açıklaması (bakınız Şekil 10)
1. Tehlike! – Yaralanma riskini azaltmak için Kullanma Talimatını okuyunuz.
2. Çift izolasyon ile korunmuş ve II nolu koruma sınıfı koşullarını yerine getiren elektrikli aletleri gösterir.

1. Güvenlik uyarıları

Güvenlik uyarıları ekteki kitapçıkta bulunur!
İkaz!
Bu elektrikli aletin açıklanan bütün güvenlik uyarıları, talimatlar, görseller ve teknik özelliklerini okuyun. Aşağıdaki talimatlara riayet edilmemesi durumunda elektrik çarpması, yangın ve/veya ağır yaralanmalar meydana gelebilir.
Güvenlik uyarıları ve talimatları gelecekte kullanmak için saklayın.

Bu aletin, 8 yaş üzerindeki çocuklar ve kısıtlı, fiziksel, sensörik veya zihinsel özelliklere sahip kişiler veya tecrübesiz ve gerekli bilgiye sahip olmayan kişiler tarafından gözetim altında veya cihazı nasıl kullanacaklarına dair bilgi verildiğinde cihazı kullanmalarına izin verilmiştir. Çocukların alet ile oynamaları yasaktır. Gözetim altında tutulmadan bakım ve temizleme çalışmalarının çocuklar tarafından yapılması yasaktır.

Yaşları 3 ila 8 arası olan çocukların soğutma cihazını yükleme ve boşaltmalarına izin verilir.

2. Alet açıklaması ve sevkiyatın içeriği

2.1 Alet açıklaması (Şekil 1/2)
1. Taşıma kayışı
2. Akü yuvalı cep
3. Ön cep aksesuar ile
4. Şişe açacağı
5. Taşıma sapı
6. Kapak
7. Sap oyuğu
8. Güç regülatörü
9. Fonksiyon şalteri
10. Soğutma fonksiyonu
11. Sıcak tutma fonksiyonu
12. Akü şarj kapasitesi göstergesi
13. Havalandırma ızgarası vantilatör
14. Havalandırma ızgarası soğutma elemanı
15. Güç bağlantı soketi
16. 12 V bağlantı soketi
17. Elektrik kablosu
18. 12 V kablosu

2.2 Sevkiyatın içeriği
Satın almış olduğunuz ürünün eksik parçası olup olmadığını sevkiyatın içeriği listesi ile kontrol edin. Herhangi bir parçanın eksik olması durumunda ürünü satın aldıktan sonra en geç 5 iş günü içinde geçerli fiş veya faturayı ibraz ederek servis merkezine veya aleti satın aldığınız mağazaya başvurun. Bu konuda kullanma talimatının sonunda bulunan servis bilgilerindeki garanti hizmetleri tablosunu dikkate alınız.
- Ambalajı açın ve aleti dikkatlice ambalajın içinden çıkarın.
- Ambalaj malzemelerini ve ambalaj ve transport emniyetlerini sökün (bulunması halinde).
- Ambalaj içindeki parçaların eksik olup olmadığını kontrol edin.
- Alet ve aksesuar parçalarının transport esnasında hasar görüp görmediğini kontrol edin.

Anl_TE_COL_18_27_Li_SPK13.indb 162 03.12.2024 11:28:59

- Garanti süresi doluncaya kadar mümkün olduğunda ambalaj malzemelerini saklayın.

Tehlike!
Alet ve ambalaj malzemeleri oyuncak değildir! Çocukların plastik poşet, folyo ve küçük parçalar ile oynaması yasaktır! Çocukların küçük parçaları yutma ve poşetler nedeniyle boğulma tehlikesi vardır!

- Taşıma saplı soğutma kutusu
- Elektrik kablosu (ön cep içinde)
- 12 V kablosu (ön cep içinde)
- Orijinal Kullanma Talimatı
- Güvenlik Uyarıları

3. Kullanım amacına uygun kullanım

Soğutma kutusu, paketlenmiş yiyecek ve içecekleri soğuk veya sıcak tutmak için tasarlanmıştır. Bu ürün kamp alanında, otomobillerde veya benzer uygulama alanlarında 16 °C ila 32 °C ortam sıcaklıklarındaki kullanım için tasarlanmıştır.

Soğutma kutusu 220-240 V (aşağıda 230 V olarak anılacak) ~ 50 Hz'de bir şebeke prizine, 12 V'luk bir araç prizine (örneğin sigara çakmağına bağlanarak) takılarak veya bir Einhell 18 V Power X-Change tip akü ile çalıştırılabilir.

Bu soğutma kutusu ankastre cihaz olarak kullanılmak üzere tasarlanmamıştır. Soğutma kutusu yağmura maruz bırakılmamalıdır. Soğutma kutusu, üzerine oturma amaçlı veya raf olarak kullanım için uygun değildir.

Lütfen ürünün kullanıldığı ülkenin özel yönetmeliklerine ve yasalarına uyun.

Makine yalnızca kullanım amacına göre kullanılacaktır. Kullanım amacının dışındaki tüm kullanımlar makinenin kullanılması için uygun değildir. Bu tür kullanım amacı dışındaki kullanımlardan kaynaklanan hasar ve yaralanmalarda, yalnızca kullanıcı/işletici sorumlu olup üretici firma sorumlu tutulamaz.

Lütfen cihazlarımızın ticari, zanaatkarlar veya endüstriyel kullanım için uygun olmadığını ve bu kullanımlar için tasarlanmadığını dikkate alın. Aletin ticari, zanaatkarlar veya endüstriyel veya benzer kullanımlarda kullanılmasından kaynaklanan hasarlar garanti kapsamına dahil değildir.

4. Teknik özellkler

Gerili: .....220-240 V ~ 50 Hz
Enerji tüketimi soğutma/ısıtma: ..... 55 W / 50 W
Gerilim: .....18 V d.c.
Enerji tüketimi soğutma/ısıtma: ..... 55 W / 50 W
Gerilim: .....12 V d.c
Enerji tüketimi soğutma/ısıtma: ..... 48 W / 42 W
Hassas sigorta: ..... 6,3 A
Koruma sınıfı: .....II / ⧈
Kutu brüt dolum kapasitesi: ..... 27 lt
Enerji tüketimi: 0,164 kWh/24h
Projelendirme sıcaklığı: ..... 17 °C
Klima sınıfı: .....N
Ortam sıcaklığı aralığı: .....16 °C – 32 °C
Hava gürültü emisyonu: .....26 dB(A) re 1 pW
Yalıtım / üfleme gazı: .....EPS / Siklopentan
Boyutlar (YxGxD): .....466x430x316 mm
Ağırlık: .....6,0 kg

Modeliniz hakkında daha fazla bilgiyi internette https://eprel.ec.europa.eu adresindeki AB ürün veritabanı EPREL'de bulabilirsiniz. Model araması için gerekli olan model tanımlayıcısını tip etiketinde veya AB enerji etiketinin ilk satırında bulabilirsiniz.

Dikkat!
Aletin teslimat kapsamına akü ve şarj cihazı dahil değildir ve alette sadece Power X-Change serisi Li-Ion akülerinin kullanılmasına izin verilir!

Power X-Change serisi Li-Ion aküleri sadece, Power X-Charger şarj cihazı ile şarj edilecektir.

5. Çalıştırmadan önce

- Soğutma kutusunda hasar olup olmadığını kontrol edin. Hasarlı bir soğutma kutusunun çalıştırılması yasaktır.
- Hijyen sebeplerinden dolayı, soğutma kutusunu ilk kullanımdan önce temizleyin. Bu konuda „8.1 Temizleme" bölümünde açıklanan bilgileri dikkate alın.

5.1 Akünün montajı (Şekil 3-4)
Yandaki „Power Supply" (Şekil 1 / Poz. 2) cebi öne doğru çekin, fermuarı açın ve aküyü öngörülen akü yuvası (Poz. D) içine yerleştirin. Burada sabitleme butonunun (Poz. C) yerine geçmiş olmasını

Anl_TE_COL_18_27_Li_SPK13.indb 163 03.12.2024 11:29:00

dikkate alın! Çantanın fermuarını kapatın. Aküyü sökme işlemi takma işleminin tersi yönünde yapılır!

5.2 Akünün şarj edilmesi (Şekil 4/5)
1. Aküyü aletten çıkarın. Bunun için sabitleme butonunu (c) aşağı bastın.
2. Şarj cihazının tip levhası üzerinde belirtilen gerilim değerinin, mevcut elektrik şebekesi gerilim değeri ile aynı olup olmadığını kontrol edin. Şarj cihazının fişini prize takın. Yeşil LED lambası yanıp sönmeye başlar.
3. Aküyü şarj cihazına takın.

„Şarj cihazı göstergesi“ bölümünde bulunan tabloda şarj cihazındaki LED göstergelerinin anlamı açıklanmıştır.

5.3 Akü şarj kapasitesi göstergesi (Şekil 6)
Akü şarj kapasitesi göstergesi butonuna (e) basın. Akü şarj kapasitesi göstergesi (d) akünün şarj durumunu 3 LED lambası ile gösterir.

3 adet LED lambanın hepsi yanıyor:
Akü tam şarjlıdır.

2 veya 1 adet LED lambası yanıyor:
Akünün şarj kapasitesi yeterli.

1 adet LED lambası yanıyor:
Akü şarjı boşalmıştır, aküyü şarj edin.

Bütün LED lambaları yanıp sönüyor:
Akünün asgari sıcaklığının altına düşüldü. Aküyü aletin içinden çıkarın ve bir gün boyunca oda sıcaklığında saklayın. Bu arıza tekrar meydana geldiğinde akü şarjı derin derecede boşalmış ve arızalıdır. Aküyü aletten sökün. Arızalı bir akünün kullanılması ve şarj edilmesi yasaktır.

Akünün şarj edilmesi mümkün değilse aşağıdaki noktaları kontrol edin
- Prizde elektrik olup olmadığı.
- Şarj cihazındaki kontakların aküye tam temas edip etmediği.

Akünün şarj edilmesi bu kontrollerden sonra da mümkün değilse,
- Şarj cihazı ve şarj adaptörü
- ve aküyü

lütfen müşteri hizmetleri bölümümüze gönderin

Talimatlara uygun gönderme konusunda müşteri hizmetlerimiz veya aleti satın aldığınız satış noktası ile irtibata geçin.

Akü veya akülü aletlerin postalanması veya bertaraf edilmesinde kısa devre ve yangın oluşmasını önlemek için ayrı ayrı plastik torba içine koyularak gönderilmesine dikkat ediniz!

Akülerin uzun ömürlü olmasını sağlamak için aküyü zamanında şarj edin. Bu özellikle, aletin gücünün azalmasını fark ettiğinizde yapılacaktır. Akülerin tamamen boşalmasını önleyin. Bu durum akünün arızalanmasına yol açacaktır!

5.4 Soğutma kutusunu doldurma
DİKKAT – Sağlığa zarar verme tehlikesi!
Yiyeceklerin kirlenmesini önlemek için aşağıdaki talimatlara uyulmalıdır:
- Kapağın uzun süre açılması, cihazın bölmelerindeki sıcaklığın önemli ölçüde artmasına neden olabilir.
- Gıda ile temas edebilecek yüzeyleri düzenli olarak temizleyin.
- Çiğ et ve balık, diğer yiyeceklerle temas etmeyecek veya üzerlerine damlamayacak şekilde uygun kaplarda saklanmalıdır.
- Buzdolabı/dondurucu uzun süre boş bırakılırsa, küf oluşumunu önlemek için cihazı kapatın, buzunu çözün, temizleyin, kurulayın ve kapağı açık bırakın.

Soğutma kutusunu sağlam bir yüzeye (örn. zemin) yerleştirin. Taşıma sapını (Şekil 1 / Poz. 5) öne doğru katlayın ve kapağı açın (Şekil 1 / Poz. 6). Kapağı açık tutmak ve yiyecekleri/içecekleri soğutma kutusuna koymak için, taşıma sapı kapağa doğru yayılabilir (Şekil 7). Ayırma ızgarası (Şekil 7 / Poz. E) yiyecekleri birbirinden ayırmak için kullanılabilir. Kapağı kapatın ve taşıma sapını geriye doğru katlayın.
Kapak sadece taşıma sapı öne doğru katlandığında açılabilir.

5.5 Soğutma kutusunu taşıma
Soğutma kutusu taşıma kayışı (Şekil 1 / Poz. 1) veya taşıma sapı (Şekil 1 / Poz. 5) ile taşınabilir.

5.6 Şişe açacağı
Soğutucunun ön tarafında metal kapaklı şişeler için bir şişe açacağı bulunmaktadır (Şekil 1 / Poz. 4).

5.7 Dış taraftaki cepler
Sol ve ön cepler ek saklama alanı olarak işlev görür ve örneğin aküler depolanabilir.

Anl_TE_COL_18_27_Li_SPK13.indb 164 03.12.2024 11:29:00

6. Kullanma

6.1 „Mode“ şalteri (Şekil 8)
Soğutma
Soğutma kutusu içindeki malzemeleri soğutmak için fonksiyon şalterini „Mode“ (Poz. 9) sola (Poz. 10) getirin.

Sıcak tutma
Soğutma kutusu içindeki malzemeleri sıcak tutmak için fonksiyon şalterini „Mod“ (Poz. 9) sağa (Poz. 11) getirin.

Dikkat! İşletim fonksiyonunu değiştirmeden 30 dakika önce soğutma kutusunu kapatın.

6.2 İşletim
Soğutma kutusunu sağlam bir yüzeye (örn. zemin) yerleştirin. Havalandırma ızgarasının üzerini kapatmayın.

Soğutma kutusu, 230 V -> 12 V -> 18 V Power X-Change akü öncelikli devresine sahiptir. Örneğin, cihazı 230 V ile çalıştırabilir ve aynı anda 18 V'luk bir akü takabilirsiniz. Cihazın 230 V şebeke priziyle bağlantısını keserseniz, cihaz yaklaşık 10 saniye sonra otomatik olarak akü işletimine geçer. Cihazı 230 V gerilimine yeniden bağlarsanız, cihaz şebeke işletimine geri döner. Bu durum 12 V işletimi için de geçerlidir.

6.2.1 Şebeke işletimi (230 V ~ 50 Hz)
Elektrik kablosunu (Şekil 2 / Poz. 17) ön cepten çıkarın ve soğutma kutusunun arkasındaki AC 220 – 240 V soketine (Şekil 2 / Poz. 15) bağlayın. Güç regülatörünü (Şekil 8 / Poz. 8) istenilen konuma çevirin.

6.2.2 12 V işletimi
Bilgi:
- Araç aküsü için derin deşarj koruması soğutma kutusuna entegre edilmiştir.
- Bazı araçlarda soğutma kutusuna güç sağlamak için kontak açık olmalıdır.
- Motor kapatıldığında, açık olan soğutma kutusu araç aküsünden güç çeker ve aküyü boşaltır. Akü voltajı çok düşükse motoru çalıştıramazsınız.

12 V bağlantı kablosunu (Şekil 2 / Poz. 18) ön cepten çıkarın ve soğutucunun arkasındaki DC 12 V soketine (Şekil 2 / Poz. 16) bağlayın. Güç regülatörünü (Şekil 8 / Poz. 8) istenilen konuma çevirin.

6.2.3 18 V işletimi
Power X-Change aküsünü „Akünün montajı“ bölümünde açıklandığı gibi akü yuvasına yerleştirin. Güç regülatörünü (Şekil 8 / Poz. 8) istenilen konuma çevirin.

Akülü soğutma kutusundaki akü şarj kapasitesi göstergesi
Akü şarj kapasitesi göstergesi (Şekil 8 / Poz. 12) 3 renkli LED lambası ile akünün şarj durumunu gösterir.

3 adet LED lambanın hepsi yanıyor:
Akü tam şarjlıdır.

2 veya 1 LED lambası yanıyor
Akünün şarj durumu yeterlidir.

1 LED yanıp sönüyor:
Akü boştur, aküyü şarj edin.

6.3 Güç regülatörü (Şekil 8 / Poz. 8)
Bilgi: Güç regülatörü, soğutma kutusu açıldığında veya kapatıldığında sesli olarak tıklar.

a) „OFF“ konumu – soğutma kutusu kapalıdır.
b) „ECO“ konumu – soğutma kutusu az enerji tüketir (minimum soğutma veya ısıtma kapasitesi).
c) „MAX“ konumu – soğutma kutusu en fazla enerjiyi tüketir (maksimum soğutma veya ısıtma kapasitesi).

Daha yüksek soğutma veya ısıtma kapasitesi – güç regülatörünü „MAX“ yönüne çevirin.
Daha düşük soğutma veya ısıtma kapasitesi çıkışı – güç regülatörünü „ECO“ yönüne çevirin.

Soğutma modunda, ortam sıcaklığından (25 °C) maksimum 20 °C daha düşük bir iç sıcaklık elde edilebilir.
Sıcak tutma modunda, maksimum 55°C +/-5°C iç sıcaklık elde edilebilir (25°C ortam sıcaklığında).

6.4 Enerji tasarrufu tüyoları
- Soğutma modundayken soğutma kutusunu güneşe koymayın.
- Daha fazla veya daha hızlı soğutma için piyasada satılan donmuş buz paketlerini kullanın.
- Soğutma modu sırasında soğutma kutusuna sadece önceden soğutulmuş yiyecek ve içecekler koyun.
- Kapağın uzun süre açılması iç kısımdaki sıcaklığın önemli ölçüde artmasına neden

Anl_TE_COL_18_27_Li_SPK13.indb 165 03.12.2024 11:29:00

olabilir.
- Sıcak yiyecek ve içecekleri soğutma kutusunda serin tutmak için önce soğumalarını bekleyin.
- Uzun bir çalışma süresinden sonra soğutma kapasitesi genellikle azaltılabilir.

7. Elektrik kablosunun değiştirilmesi

Tehlike!
Bu cihazın elektrik kablosu hasar gördüğünde tehlikeleri önlemek için değiştirilmesi gerekir.

8. Temizleme, bakım ve yedek parça siparişi

Tehlike!
Tüm temizleme çalışmalarına başlamadan önce elektrik kablosunun fişini, 12 V bağlantı kablosunun fişini prizden çıkarın ve akünün bağlantısını kesin.

8.1 Temizleme
- Soğutma kutusunun içini bulaşık deterjanı ve temiz su ile temizleyin. Soğutma kutusunun içini iyice kurulayın.

8.2 Sigortayı değiştirme 12 V fişi (Şekil 9)
Arızalı olduğunda 12 V bağlantı soketi içindeki sigortayı (T 6.3A) değiştirin. Fişin ucunu sökün ve arızalı sigortayı aynı tipte bir sigorta ile değiştirin. Fiş ucunu tekrar vidalayın.

8.3 Bakım
Cihaz içinde bakımı yapılması gereken başka bir parça yoktur.

8.4 Yedek parça siparişi:
Yedek parça siparişi yapılırken şu bilgiler verilmelidir:
- Cihaz tipi
- Cihazın ürün numarası
- Cihazın kod numarası
- İstenilen yedek parçanın yedek parça numarası

Güncel bilgiler ve fiyatlar internette www.Einhell-Service.com sayfasında açıklanmıştır.

Bu ürün için yedek parça bulunabilirliği üretim tarihinden itibaren en az 10 yıldır.

9. Bertaraf etme ve geri kazanım

Transport hasarlarını önlemek için alet bir ambalaj içinde sevk edilir. Bu ambalaj hammaddedir ve böylece geri kazanılabilir veya geri kazanım sistemine iade edilebilir. Alet ve aksesuarları örneğin metal ve plastik gibi çeşitli malzemelerden meydana gelir. Arızalı parçaları evsel atıkların atıldığı çöpe atmayın. Alet, yönetmeliklere uygun şekilde bertaraf edilmesi için özel atık toplama merkezlerine teslim edilmelidir. Bu atık toplama merkezlerinin nerede olduğunu yerel yönetimlerden öğrenebilirsiniz.

10. Depolama

Soğutma kutusunu boşaltın ve elektrik kablosunu, 12 V bağlantı kablosunu ve aküyü çıkarın. Bağlantı kablolarını ön cep içine yerleştirin. Cihazı yukarıda açıklandığı gibi temizleyin ve kurulayın ve küf oluşumunu önlemek için kapağı açık bırakın. Bunu yapmak için, taşıma kolunu kapağa doğru açabilirsiniz

Aüyü (aküleri) çıkarın. Ürün ve aksesuarlarını karanlık, kuru ve dona karşı korunaklı ve çocukların erişemeyeceği bir yerde saklayın. Optimal depolama sıcaklığı 5 °C ve 30 °C arasındadır. Makineyi orijinal ambalajı içinde saklayın. Uzun süreli saklama için aküyü soğutma kutusundan çıkarın.

11. Arızalar

Soğutma kutusu çalışmıyor

A) Şebeke işletimi (220-240 V ~ 50 Hz)
Elektrik fişinin elektrik prizine doğru takıldığını ve elektrik prizinde gerilim olup olmadığını kontrol edin.

B) 12 V işletimi
- 12 V fişinin 12 V soketine doğru takıldığını ve 12 V soketinde gerilim olup olmadığını kontrol edin.
- 12 V fişi içindeki sigortanın arızalı olup olmadığını kontrol edin. Sigorta değiştirme için „8.2 Sigortayı değiştirme 12 V fişi“ bölümündeki bilgileri dikkate alın.

C) Akü işletimi
Tasfiye (İmha Etmek)

Anl_TE_COL_18_27_Li_SPK13.indb 166 03.12.2024 11:29:00

12. Şarj cihazı göstergeleri

Gösterge durumu		Anlamı ve alınacak önlemler
Kırmızı LED	**Yeşil LED**	
Kapalı	Yanıp sönüyor	**İşletmeye hazır olma** Şarj cihazı elektrik şebekesine bağlı ve işletmeye hazırdır, akü şarj cihazına takılı değildir
Açık	Kapalı	**Şarj etme** Şarj cihazı aküyü hızlı şarj işletiminde şarj ediyor. İlgili şarj süreleri direkt olarak şarj cihazı üzerinde belirtilmiştir. Uyarı! Kalan akü şarj kapasitesine bağlı olarak gerçek şarj süreleri belirtilen şarj sürelerinden biraz farklı olabilir.
Kapalı	Açık	**Akü şarj edilmiş ve işletmeye hazırdır. (READY TO GO)** Sonrasında tam şarj kapasitesine şarj oluncaya kadar korumalı şarj işlemi moduna ayarlanır. Bunun için aküyü şarj cihazında, yaklaşık 15 dakika daha şarj cihazında bağlı tutun. **Önlem:** Aküyü şarj cihazından çıkarın. Şarj cihazının fişini prizden çıkarın.
Yanıp sönüyor	Kapalı	**Adaptasyon şarjı** Şarj cihazı korumalı şarj işlemi modundadır. Bu işletme modunda akü iş güvenliği sebeplerinden dolayı yavaşça şarj edilir ve şarj işlemi daha uzun sürer. Bunun sebebi şunlar olabilir: - Akü uzun bir süreden beri şarj edilmedi. - Akü sıcaklığı, ideal sıcaklık aralığındadır. **Önlem:** Şarj işleminin tamamlanmasını bekleyin, akü buna rağmen şarj edilmeye devam edilebilir.
Yanıp sönüyor	Yanıp sönüyor	**Hata** Şarj işlemi artık mümkün değil. Akü arızalı. **Önlem:** Arızalı bir akünün şarj edilmesi yasaktır. Aküyü şarj cihazından çıkarın.
Açık	Açık	**Sıcaklık arızası** Akü çok sıcaktır (örneğin direkt güneş ışınlarına maruz kalmış) veya çok soğuktur (0° C altında) **Önlem:** Aküyü çıkarın ve 1 gün oda sıcaklığında (yakl. 20° C) saklayın.

Anl_TE_COL_18_27_Li_SPK13.indb 167 03.12.2024 11:29:00



Elektrikli el aletleri, şarj edilebilir aküler, aksesuarlar ve ambalaj malzemeleri çevre dostu geri dönüşüm için ayrılmalıdır.
Elektrikli el aletlerini ve aküleri/şarj edilebilir pilleri ev çöpüne atmayın!

Yalnızca AB ülkeleri için:
Atık elektrikli ve elektronik cihazlara ve bunun ulusal yasalara aktarılmasına ilişkin 2012/19/EU sayılı Direktife göre, artık kullanılmayan elektrikli el aletleri ve 2006/66/EC sayılı Direktife göre arızalı veya kullanım ömrünü tamamlamış aküler/piller ayrı ayrı toplanmalı ve çevre kurallarına uygun şekilde imha edilmelidir.
Atık elektrikli ve elektronik ekipmanlar uygun şekilde imha edilmezse potansiyel olarak tehlikeli maddelerin varlığı nedeniyle çevre ve insan sağlığı üzerinde zararlı etkileri olabilir.

Ürünlerinin dokümantasyonu ve evraklarının kısmen olsa dahi kopyalanması veya başka şekilde çoğaltılması, yalnızca Einhell Germany AG firmasının özel onayı alınmak şartıyla serbesttir.

Teknik değişiklikler olabilir.

Anl_TE_COL_18_27_Li_SPK13.indb 168 03.12.2024 11:29:00

Servis Bilgileri

Garanti Belgesinde belirttiğimiz ülkelerde uzman servis partnerleri ile birlikte çalışırız, bu partnerlerin irtibat bilgileri Garanti Belgesinde açıklanmıştır. Onarım, yedek parça ve sarf malzemesi ihtiyaçlarında bu partner kuruluşlarımız sizlere memnuniyetle yardımcı olacaktır.

Bu ürünümüzde aşağıda açıklanan parçalar doğal veya kullanımdan kaynaklanan bir aşınmaya maruz kalırlar ve aşağıda açıklanan sarf malzemelerine ihtiyaç duyulur.

Kategori	Örnek
Aşınma parçaları*	Akü
Sarf malzemesi/Sarf parçaları*	
Eksik parçalar	

* sevkiyatın içeriğine dahil olması zorunlu değildir!

Ayıplı mal veya eksik parça söz konusu olduğunda durumu internette www.Einhell-Service.com sayfasına bildirmenizi rica ederiz. Arıza bildiriminizde arızayı ayrıntılı olarak açıklayın ve bunun için aşağıda açıklanan soruları cevaplayın:

- Alet hiç bir kez çalıştı mı yoksa baştan beri mi arızalıydı?
- Arıza meydana gelmeden önce herhangi anormal bir durum dikkatinizi çekti mi (arıza öncesi semptomları)?
- Sizce aletin arızalı ana işlevi nedir (ana semptom)?
  Bu işlevi açıklayınız.

Anl_TE_COL_18_27_Li_SPK13.indb 169 03.12.2024 11:29:01

Опасность!
При использовании устройств необходимо соблюдать определенные правила техники безопасности для того, чтобы избежать травм и предотвратить ущерб. Поэтому внимательно прочитайте настоящее руководство по эксплуатации / указания по технике безопасности полностью. Храните их в надежном месте для того, чтобы иметь необходимую информацию, когда она понадобится. Если Вы даете устройство другим для пользования, то приложите к нему это руководство по эксплуатации / указания по технике безопасности. Мы не несем никакой ответственности за травмы и ущерб, которые были получены или причинены в результате несоблюдения указаний этого руководства и указаний по технике безопасности.

Пояснение к использованным символам (см. рис. 10)
1. **Опасность!** – Для уменьшения опасности травмирования прочтите руководство по эксплуатации.
2. Обозначает электрические приборы, оснащенные корпусом с двойной защитной изоляцией, и соответствующие, таким образом, классу защиты II.

1. Указания по технике безопасности

Соответствующие указания по технике безопасности находятся в приложенных брошюрах!
Предупреждение!
Ознакомьтесь со всеми указаниями по технике безопасности, инструкциями, изображениями и техническими характеристиками, которые прилагаются к данному электрическому инструменту.
Неточное соблюдение указаний, содержащихся в следующей инструкции, может привести к поражению электрическим током, пожару и (или) тяжелым травмам.
Сохраняйте все указания по технике безопасности и инструкции для использования в будущем.

Данное устройство может использоваться детьми в возрасте 8-ми лет и старше, а также лицами со сниженными физическими, сенсорными или умственными способностями либо с недостатком опыта и знаний под надзором или после прохождения инструктажа касательно безопасного применения устройства при условии понимания связанных с этим опасностей. Детям запрещается играть с устройством. Чистка и техническое обслуживание не должны выполняться детьми без надзора.

Детям в возрасте от 3 до 8 лет разрешено загружать и разгружать холодильное устройство.

2. Состав устройства и состав упаковки

2.1 Описание устройства (рис. 1/2)
1. Ремень для переноски
2. Карман с креплением для аккумулятора
3. Передний карман с принадлежностями
4. Открывалка для бутылок
5. Ручка для переноски
6. Крышка
7. Выемка для захвата
8. Регулятор мощности
9. Функциональный переключатель
10. Функция охлаждения
11. Функция поддержания тепла
12. Индикация заряда аккумулятора
13. Вентиляционная решетка вентилятора
14. Вентиляционная решетка охладителя
15. Гнездо для подключения к сети

Anl_TE_COL_18_27_Li_SPK13.indb 170 03.12.2024 11:29:01

16. Гнездо подключения 12 В
17. Сетевой кабель
18. Соединительный провод 12 В

2.2 Состав комплекта устройства
Проверьте комплектность изделия на основании описанного объема поставки. При обнаружении недостатка компонентов обратитесь в наш сервисный центр или магазин, в котором Вы приобрели устройство, не позднее чем в течение 5-ти рабочих дней после приобретения изделия, предъявив действительную квитанцию о покупке. Обратите внимание на таблицу с указанием гарантийных сроков в документе с информацией о сервисном обслуживании.

- Откройте упаковку и выньте осторожно из упаковки устройство.
- Удалите упаковочный материал, а также приспособления защиты устройства при упаковывании и транспортировке (при наличии).
- Проверьте комплектность устройства.
- Проверьте устройство и принадлежности на наличие возникших при транспортировке повреждений.
- Сохраняйте упаковку по возможности до истечения срока гарантийных обязательств.

Опасность!
Устройство и упаковка не являются детскими игрушками! Запрещено детям играть с пластиковыми пакетами, пленками и мелкими деталями! Опасность заключается в том, что они могут проглотить или погибнуть от удушья!

- Термобокс-холодильник с ремнем для переноски
- Сетевой кабель (в переднем кармане)
- Соединительный провод 12 В (в переднем кармане)
- Оригинальное руководство по эксплуатации
- Указания по технике безопасности

3. Использование в соответствии с предназначением

Термобокс-холодильник используется для сохранения упакованных продуктов питания и напитков в холодном или теплом виде. Он предназначен для частного использования и подходит для кемпинга, поездок на автомобиле или аналогичных областей применения при температуре окружающей среды от 16 до 32 °C.

Термобокс-холодильник может работать от сетевой розетки с напряжением 220-240 В (в дальнейшем 230 В) при частоте 50 Гц, от автомобильной розетки на 12 В (например, от прикуривателя) или от аккумулятора Power X-Change производства компании Einhell мощностью 18 В.

Это холодильное устройство не предназначено для использования в качестве встраиваемой техники. Не подвергайте устройство воздействию дождя. Запрещается сидеть на устройстве или использовать его в качестве подставки.

Соблюдайте законы и предписания, действующие в стране использования.

Разрешается использовать устройство только в соответствии с его предназначением. Любое другое, отличающееся от этого использование считается не соответствующим предназначению. За все возникшие в результате такого использования ущерб или травмы любого вида несет ответственность пользователь и работающий с устройством, а не его изготовитель.

Учтите, что конструкция наших устройств не предназначена для использования их в промышленной, ремесленной или индустриальной области. Мы не несем никакой ответственности по гарантийным обязательствам при использовании устройства в промышленной, ремесленной или индустриальной области, а также в подобной деятельности.

Anl_TE_COL_18_27_Li_SPK13.indb 171 03.12.2024 11:29:01

4. Технические данные

Напряжение: ..... 220-240 В, 50 Гц
Потребление энергии на охлаждение/нагрев: ..... 55 Вт / 50 Вт
Напряжение: ..... 18 В пост. тока
Потребление энергии на охлаждение/нагрев: .....55 Вт / 50 Вт
Напряжение: ..... 12 В пост. тока
Потребление энергии на охлаждение/нагрев: .....48 Вт / 42 Вт
Слаботочный предохранитель: ..... 6,3 A
Класс защиты: .....II / ⧈
Вместимость контейнера (брутто): ..... 27 л
Потребление энергии: ..... 0,164 кВт·ч за 24 ч
Расчетная температура: ..... 17 °C
Климатический класс: .....N
Диапазон температуры окружающей среды: . ..... 16-32 °C
Эмиссия воздушного акустического шума: ....26 дБ(A) на 1 пВт
Изоляция/расширяющийся газ: ....Пенополистирол/циклопентан
Размеры (В x Ш x Г): .....466 x 430 x 316 мм
Вес: ..... 6,0 кг

Дополнительную информацию о модели устройства можно найти в Интернете в базе данных продуктов EC EPREL на сайте https://eprel.ec.europa.eu. Идентификатор, необходимый для поиска модели, расположен на фирменной табличке или в первой строке маркировки энергоэффективности ЕС.

Внимание!
Устройство поставляется без аккумуляторов и зарядного устройства. Использовать устройство можно только с литий-ионными аккумуляторами серии Power X-Change!

Литий-ионные аккумуляторы серии Power X-Change можно заряжать только с помощью устройства Power X-Charger.

5. Перед вводом в эксплуатацию

- Проверьте термобокс-холодильник на предмет повреждений. Не допускается ввод в эксплуатацию поврежденного термобокса-холодильника.
- Из соображений гигиены перед первым использованием термобокс-холодильник необходимо очистить. См. главу 8.1 «Очистка».

5.1 Установка аккумулятора (рис. 3-4)
Потяните боковой карман с источником питания („Power Supply“) (рис. 1, поз. 2) вперед, откройте молнию и вставьте аккумулятор в специально предусмотренное крепление (поз. D). Убедитесь, что фиксирующая клавиша (поз. C) вошла в зацепление! Закройте молнию на кармане. Демонтаж аккумулятора осуществляется в обратной последовательности.

5.2 Зарядка блока литиевых аккумуляторов (рис. 4/5)
1. Извлеките аккумуляторный блок из крепления, одновременно нажимая на фиксирующую клавишу (c).
2. Убедитесь в том, что указанное на фирменной табличке значение напряжения сети соответствует имеющемуся значению напряжения сети. Вставьте штекер зарядного устройства в штепсельную розетку. Зеленый светодиод начнет мигать.
3. Вставьте аккумулятор в зарядное устройство.

В разделе «Индикаторы зарядного устройства» приводится таблица с указанием значений светодиодной индикации зарядного устройства.

5.3 Индикация заряда аккумулятора (рис. 6)
Нажмите кнопку индикации заряда аккумулятора (A). Индикатор заряда аккумулятора (B) покажет Вам уровень заряда аккумулятора при помощи 3-х светодиодов.

Горят все 3 светодиода:
Аккумулятор полностью заряжен.

Горят 2 или 1 светодиод:
Остаточный заряд аккумулятора достаточен.

Мигает 1 светодиод:
Аккумулятор разряжен, необходимо зарядить его.

Anl_TE_COL_18_27_Li_SPK13.indb 172 03.12.2024 11:29:01

Мигают все светодиоды:
Температура аккумулятора ниже нормы. Извлеките аккумулятор из устройства и оставьте в помещении с комнатной температурой на один день. Если ошибка повторится, аккумулятор полностью разряжен и неисправен. Извлеките аккумулятор из устройства. Запрещено продолжать использовать неисправный аккумулятор и заряжать его.

Если аккумуляторный блок не заряжается, необходимо проверить следующее:
- наличие напряжения в штепсельной розетке.
- наличие плотного соединения на контактах зарядного устройства.

Если аккумуляторный блок все еще не заряжается, просьба отправить
- зарядное устройство
- и аккумуляторный блок

в наш отдел обслуживания.

Для обеспечения правильной отсылки просим обратиться в наш отдел обслуживания или в магазин, в котором было приобретено устройство.

При отсылке или утилизации аккумуляторов, а также аккумуляторных устройств упакуйте каждый(ое) из них в отдельный пластиковый пакет для того, чтобы избежать короткого замыкания и пожара.

Для обеспечения длительного срока службы аккумуляторного блока необходимо обеспечить его своевременную зарядку. Это необходимо осуществлять особенно в тех случаях, когда отмечается снижение мощности устройства. Не допускайте полной разрядки аккумуляторного блока. Это приводит к повреждению аккумуляторного блока!

5.4 Заполнение термобокса-холодильника
ОСТОРОЖНО! Опасность для здоровья!
Во избежание загрязнения продуктов питания необходимо соблюдать следующие указания:
- Открывание дверцы на длительное время может привести к значительному повышению температуры в отсеках устройства.
- Регулярно очищайте поверхности, которые могут контактировать с продуктами питания.
- Храните сырое мясо и рыбу в подходящих контейнерах, чтобы с них не капала жидкость и они не соприкасались с другими продуктами.
- Если холодильное/морозильное устройство не использовалось в течение длительного периода времени, выключите его, разморозьте, очистите, высушите и не закрывайте крышкой во избежание образования плесени.

Установите термобокс-холодильник на твердую поверхность (например, на пол). Перекиньте ручку для переноски (рис. 1, поз. 5) вперед и откройте крышку (рис. 1, поз. 6). Чтобы держать крышку открытой и помещать продукты питания или напитки в термобокс-холодильник, ручкой для переноски можно подпереть крышку (рис. 7). Разделительную решетку (рис. 7, поз. E) можно использовать для размещения продуктов питания отдельно друг от друга. Закройте крышку и перекиньте ручку для переноски назад.
Крышку можно открыть только при сложенной вперед ручке для переноски.

5.5 Транспортировка термобокса-холодильника
Для транспортировки термобокса-холодильника можно использовать ремень для переноски (рис. 1, поз. 1) или ручку для переноски (рис. 1, поз. 5).

5.6 Открывалка для бутылок
На передней стороне термобокса-холодильника расположена открывалка (рис. 1, поз. 4) для бутылок с кроненпробками.

5.7 Карманы на внешней стороне
Левый и передний карманы служат дополнительным местом для хранения; в них можно разместить, например, аккумуляторы.

6. Работа с устройством

6.1 Переключатель режимов („Mode“) (рис. 8)
Охлаждение
Переместите функциональный переключатель режимов („Mode“) (поз. 9) влево (поз. 10) для

Anl_TE_COL_18_27_Li_SPK13.indb 173 03.12.2024 11:29:01

охлаждения содержимого.

Поддержание тепла
Переместите функциональный переключатель режимов (поз. 9) вправо (поз. 11) для поддержания содержимого в теплом состоянии.

Внимание! Перед переключением функции выключите устройство на 30 минут.

6.2 Эксплуатация
Установите термобокс-холодильник на твердую поверхность (землю). Не закрывайте вентиляционную решетку.

Термобокс-холодильник имеет приоритетную схему 230 В -> 12 В -> аккумулятор Power X-Change на 18 В. Например, можно использовать устройство в сети напряжением 230 В и одновременно подключить к нему аккумулятор на 18 В. При отключении устройства от сети напряжением 230 В оно автоматически переключится на режим работы от аккумулятора примерно через 10 секунд. При повторном подключении устройства к сети напряжением 230 В оно снова переключится на режим работы от сети. Это также работает с режимом на 12 В.

6.2.1 Режим работы от сети (230 В, 50 Гц)
Извлеките сетевой кабель (рис. 2, поз. 17) из переднего кармана и подключите его к гнезду 220-240 В перем. тока (рис. 2, поз. 15) на задней стороне термобокса-холодильника. Поверните регулятор мощности (рис. 8, поз. 8) в нужное положение.

6.2.2 Режим работы при напряжении 12 В
Указания:
- В термобокс-холодильник встроена защита от глубокого разряда автомобильного аккумулятора.
- В некоторых автомобилях для подачи питания к термобоксу-холодильнику необходимо включить зажигание.
- Когда двигатель выключен, включенный термобокс-холодильник работает от автомобильного аккумулятора и разряжает его. При слишком низком напряжении аккумулятора могут возникнуть проблемы с запуском двигателя.

Извлеките соединительный провод 12 В (рис. 2, поз. 18) из переднего кармана и подключите его к гнезду 12 В пост. тока (рис. 2, поз. 16) на задней стороне термобокса-холодильника. Поверните регулятор мощности (рис. 8, поз. 8) в нужное положение.

6.2.3 Режим работы при напряжении 18 В
Вставьте аккумулятор Power X-Change в крепление, как описано в разделе «Установка аккумулятора». Поверните регулятор мощности (рис. 8, поз. 8) в нужное положение.

Индикатор заряда аккумулятора на термобоксе-холодильнике
Индикатор заряда аккумулятора (рис. 8, поз. 12) показывает уровень заряда аккумулятора при помощи 3 светодиодов.

Горят все 3 светодиода
аккумулятор полностью заряжен.

Горят 2 или 1 светодиод(а)
остаточный заряд аккумулятора достаточен.

Мигает 1 светодиод
аккумулятор разряжен, необходимо зарядить его.

6.3 Регулятор мощности (рис. 8, поз. 8)
Указание! Регулятор мощности издает щелчок при включении или выключении термобокса-холодильника.

a) В положении OFF термобокс-холодильник выключен.
b) В положении ECO термобокс-холодильник потребляет мало энергии (минимальная мощность охлаждения или нагрева).
c) В положении MAX термобокс-холодильник потребляет наибольшее количество энергии (максимальная мощность охлаждения или нагрева).

Для увеличения мощности охлаждения или нагрева поверните регулятор мощности в положение MAX.
Для уменьшения мощности охлаждения или нагрева поверните регулятор мощности в положение ECO.

В режиме охлаждения можно поддерживать температуру внутри устройства, которая максимум на 20 °C ниже температуры окружающей среды (25 °C).

Anl_TE_COL_18_27_Li_SPK13.indb 174 03.12.2024 11:29:01

В режиме поддержания тепла максимальная температура внутри устройства может составлять 55 °C +/-5 °C (при температуре окружающей среды 25 °C).

6.4 Советы по энергосбережению

- Не ставьте термобокс-холодильник на солнце, когда он работает в режиме охлаждения.
- Для дополнительного или более быстрого охлаждения используйте обычные замороженные аккумуляторы холода.
- В устройство, работающее в режиме охлаждения, помещайте только предварительно охлажденные продукты питания и напитки.
- Открывание крышки на длительное время может привести к значительному повышению температуры внутри устройства.
- Перед помещением в термобокс-холодильник дайте горячим блюдам и напиткам остыть, если их нужно поддерживать в холодном состоянии.
- После длительного периода эксплуатации мощность охлаждения обычно снижается.

7. Замена сетевого кабеля

Опасность!
Если сетевой кабель данного устройства поврежден, его необходимо заменить во избежание возникновения опасных ситуаций.

8. Чистка, техническое обслуживание и заказ запасных частей

Опасность!
Перед проведением любых работ по очистке отсоедините штекер сетевого кабеля и штекер соединительного провода 12 В и извлеките аккумулятор.

8.1 Очистка

- Очистите внутреннюю поверхность термобокса-холодильника с помощью моющего средства и чистой воды. Тщательно высушите внутреннюю поверхность устройства.

8.2 Замена предохранителя штекера 12 В (рис. 9)
Замените предохранитель (T 6,3A) в соединительном штекере 12 В в случае его неисправности. Открутите штекерный наконечник и замените вышедший из строя предохранитель на предохранитель того же типа. Прикрутите штекерный наконечник на место.

8.3 Техобслуживание
Внутри устройства нет никаких деталей, нуждающихся в техническом уходе.

8.4 Заказ запасных деталей:
При заказе запасных деталей необходимо указать следующие данные;

- Тип устройства
- Номер артикула устройства
- Идентификационный номер устройства
- Номер необходимой запасной детали

Актуальные цены и информация находятся на странице www.Einhell-Service.com

Для этого устройства предусмотрена поставка запасных частей в течение как минимум 10 лет с даты производства.

9. Утилизация и вторичное использование

Устройство поставляется в упаковке для предотвращения повреждений при транспортировке. Эта упаковка является сырьем и поэтому может быть использована вновь или направлена на повторную переработку сырья. Устройство и его принадлежности изготовлены из различных материалов, например, металла и пластмасс. Не выбрасывайте дефектные устройства вместе с бытовыми отходами. Для правильной утилизации устройство необходимо сдать в подходящий пункт приема. Если Вы не знаете, где находится пункт приема, уточните это в органах коммунального управления.

10. Хранение

Опорожните устройство и извлеките сетевой кабель, соединительный провод 12 В и аккумулятор. Поместите соединительные провода в передний карман. Очистите и

Anl_TE_COL_18_27_Li_SPK13.indb 175 03.12.2024 11:29:01

высушите устройство, как описано выше, и оставьте крышку открытой во избежание образования плесени. Для этого можно ручкой для переноски подпереть крышку.

Извлеките аккумулятор(-ы). Храните устройство и его принадлежности в темном, сухом и неподверженном воздействию мороза, а также недоступном для детей месте. Оптимальная температура хранения составляет от 5 до 30 °C. Храните электрический инструмент в оригинальной упаковке. При длительном хранении извлекайте аккумулятор из устройства.

11. Неисправности

Термобокс-холодильник не работает

A) Режим работы от сети (220-240 В, 50 Гц)
Убедитесь, что штекер правильно вставлен в розетку и что розетка находится под напряжением.

B) Режим работы при напряжении 12 В
- Убедитесь, что соединительный штекер 12 В правильно вставлен в гнездо 12 В и что гнездо 12 В находится под напряжением.
- Проверьте предохранитель в соединительном штекере 12 В на предмет повреждений. Чтобы заменить предохранитель, см. главу 8.2 «Замена предохранителя штекера 12 В».

C) Режим работы от аккумулятора
- Проверьте уровень заряда аккумулятора. Зарядите аккумулятор.

Anl_TE_COL_18_27_Li_SPK13.indb 176 03.12.2024 11:29:01

12. Индикаторы зарядного устройства

Состояние индикатора		Значение и действия
Красный светодиод	**Зеленый светодиод**	
Не горит	Мигает	**Готовность к эксплуатации** Зарядное устройство подключено к сети и готово к эксплуатации, аккумулятор не в зарядном устройстве.
Горит	Не горит	**Зарядка** Зарядное устройство заряжает аккумулятор в режиме быстрой зарядки. Информацию о времени зарядки можно найти непосредственно на зарядном устройстве. Указание! В зависимости от имеющегося заряда аккумулятора фактическое время зарядки может немного отличаться от указанных значений.
Не горит	Горит	**Аккумулятор заряжен и готов к использованию. (READY TO GO)** После этого активируется режим бережной зарядки до полной зарядки аккумулятора. Для этого оставьте аккумулятор в зарядном устройстве на 15 мин дольше указанного времени. **Действие** Извлеките аккумулятор из зарядного устройства. Отсоедините зарядное устройство от сети.
Мигает	Не горит	**Бережная зарядка** Зарядное устройство в режиме бережной зарядки. В целях обеспечения безопасности аккумулятор заряжается медленнее, а для зарядки требуется больше времени. Это может происходить по нескольким причинам: - Аккумулятор долгое время не заряжался. - температура аккумулятора вне оптимального диапазона. **Действие** Дождитесь завершения процесса зарядки, несмотря на это, аккумулятор может продолжать заряжаться.
Мигает	Мигает	**Неисправность** Зарядка невозможна. Аккумулятор неисправен. **Действие** Запрещено заряжать неисправный аккумулятор. Извлеките аккумулятор из зарядного устройства.
Горит	Горит	**Нарушение температурного режима** Слишком высокая (например, прямой солнечный свет) или слишком низкая (ниже 0 °C) температура аккумулятора. **Действие** Извлеките аккумулятор и поместите его на хранение при комнатной температуре (ок. 20 °C) на 1 день.

Anl_TE_COL_18_27_Li_SPK13.indb 177 03.12.2024 11:29:02

Утилизация



Электроинструменты, аккумуляторные батареи, принадлежности и упаковку нужно сдавать на переработку.
Запрещено утилизировать электроинструменты и аккумуляторные батареи/батарейки с бытовым мусором!

Только для стран-членов ЕС:
В соответствии с европейской директивой 2012/19/EU об отработанных электрических и электронных приборах и ее преобразованием в национальное законодательство вышедшие из употребления электроинструменты и в соответствии с европейской директивой 2006/66/EC дефектные или отслужившие свой срок аккумуляторные батареи/батарейки должны собираться раздельно и сдаваться на переработку.
При неправильной утилизации отработанные электрические и электронные приборы могут оказать вредное воздействие на окружающую среду и здоровье человека из-за возможного присутствия в них опасных веществ.

Перепечатывание или прочие виды размножения документации и сопроводительных листов продукции фирмы, полностью или частично, разрешено производить только с однозначного разрешения Einhell Germany AG.

Сохраняется право на технические изменения

Anl_TE_COL_18_27_Li_SPK13.indb 178 03.12.2024 11:29:02

Информация о сервисном обслуживании

Во всех странах, указанных в гарантийном свидетельстве, у нас имеются компетентные сервисные партнеры, контактные данные которых Вы найдете в гарантийном свидетельстве. Они всегда в Вашем распоряжении для решения любых вопросов, связанных с обслуживанием, например, для ремонта, поставки запчастей и быстроизнашивающихся деталей, а также приобретения расходных материалов.

Следует обратить внимание на то, что в этом изделии следующие детали подвержены естественному износу или износу в связи с эксплуатацией / следующие детали требуются в качестве расходных материалов.

Категория	Пример
Быстроизнашивающиеся детали*	Аккумулятор
Расходный материал/расходные части*	
Недостающие компоненты	

* Не обязательно входят в объем поставки!

При обнаружении дефектов или неисправностей мы просим Вас заявить о таком случае в сети Интернет на сайте www.Einhell-Service.com. Обратите внимание на точное описание неисправности и в любом случае ответьте на следующие вопросы:

- Устройство уже работало или оно было неисправным с самого начала?
- Вам бросилось что-либо в глаза перед возникновением неисправности (признак перед неисправностью)?
- Какую неисправность имеет устройство, по Вашему мнению (основной признак)? Опишите эту неисправность.

Anl_TE_COL_18_27_Li_SPK13.indb 179 03.12.2024 11:29:02



D Eine ausführliche Anleitung steht für Sie unter www.Einhell-Service.com zum Download bereit.

GB Full operating instructions are available to you for downloading at www.Einhell-Service.com.

F Un mode d'emploi complet est téléchargeable sur www.Einhell-Service.com.

I Le istruzioni per l'uso dettagliate sono scaricabili al sito www.Einhell-Service.com.

DK/N En detaljeret vejledning kan downloades under www.Einhell-Service.com.

S En mer detaljerad instruktion kan du ladda ned från www.Einhell-Service.com.

CZ Detailní návod si můžete stáhnout na webové stránce www.Einhell-Service.com.

SK Podrobný návod si môžete stiahnuť na internetovej stránke www.Einhell-Service.com.

NL Een uitvoerige handleiding kunt u downloaden op www.Einhell-Service.com.

E Podrá descargarse un manual detallado en www.Einhell-Service.com.

FIN Yksityiskohtainen käyttöohje on ladattavissa verkkosivustosta www.Einhell-Service.com.

SLO Izčrpna navodila si lahko prenesete s spletne strani www.Einhell-Service.com.

H A www.Einhell-Service.com alatt Önnek egy részletes útmutató áll letöltésre készen.

RO O documentație detaliată poate fi descărcată de pe pagina web www.Einhell-Service.com.

GR Λεπτομερείς οδηγίες βρίσκονται τώρα ήδη στη διάθεσή σας στο www.Einhell-Service.com.

P Está disponível um manual detalhado em www.Einhell-Service.com para download.

HR/BIH Detaljne upute dostupne su za preuzimanje na www.Einhell-Service.com.

RS Detaljna uputstva dostupna su za preuzimanje na www.Einhell-Service.com.

PL Szczegółowa instrukcja dostępna jest do pobrania na stronie internetowej www.Einhell-Service.com.

TR Ayrıntılı kullanma talimatını www.Einhell-Service.com sayfasından indirebilirsiniz.

RUS Подробную инструкцию можно скачать на сайте www.Einhell-Service.com.

EE Põhjalik juhend on allalaadimiseks valmis aadressil www.Einhell-Service.com.

LV Detalizēta instrukcija pieejama lejupielādei vietnē: www.Einhell-Service.com.

LT Išsamią instrukciją galite atsisiųsti iš www.Einhell-Service.com

BG Подробно ръководство, предоставено за изтегляне ще намерите на www.Einhell-Service.com.

UKR Докладне керівництво можна завантажити з сайту за адресою www.Einhell-Service.com.

MK Опширното упатство за употреба може да го даунолодирате на страницата www.Einhell-Service.com.

EH 12/2024 (03)