SPOT SURFACE

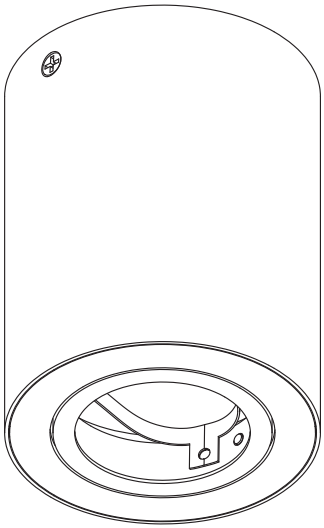

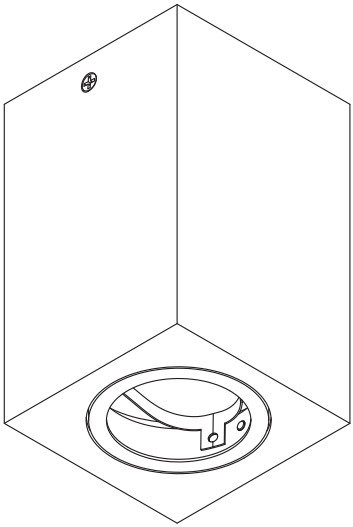

Lamp not included*

	EAN		(°C)	$W_{max.}$	V~	Hz
SPOT SURFACE ROUND BK GU10	4099854445965	GU10	-20...+40	7 LED	220-240	50/60
SPOT SURFACE ROUND WT GU10	4099854446009	GU10	-20...+40	7 LED	220-240	50/60
SPOT SURFACE SQUARE BK GU10	4099854446023	GU10	-20...+40	7 LED	220-240	50/60
SPOT SURFACE SQUARE WT GU10	4099854446054	GU10	-20...+40	7 LED	220-240	50/60

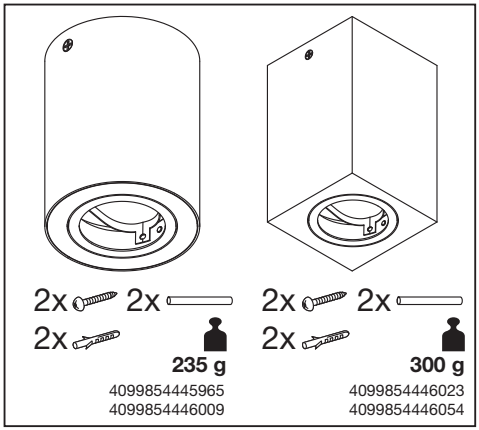

mm

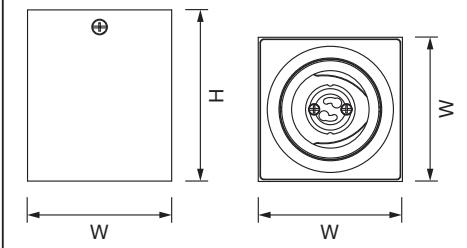

	W	H
SPOT SURFACE ROUND	ø80	95
SPOT SURFACE SQUARE	80	95

1

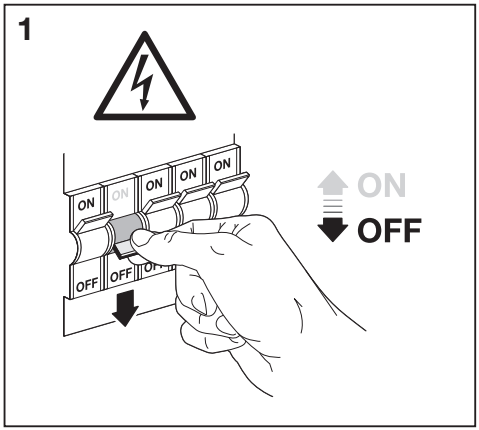

2

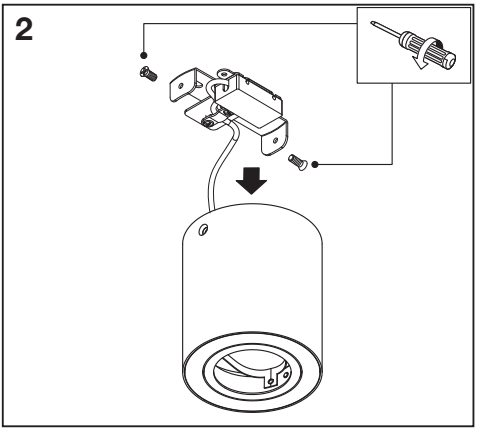

3

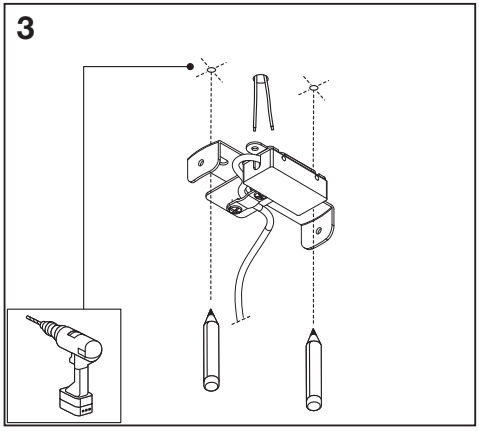

4

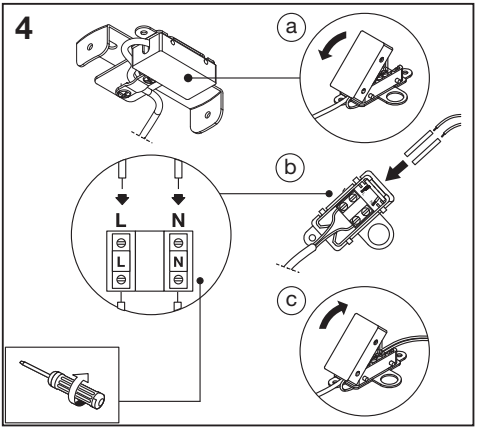

5

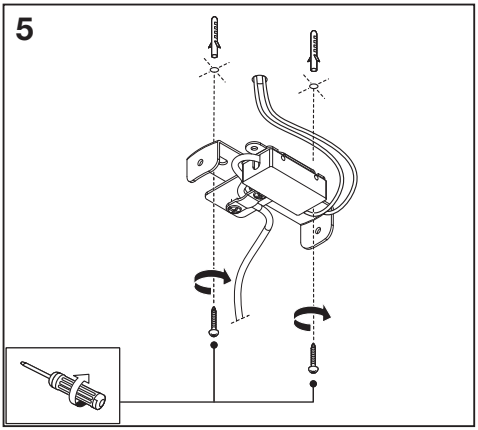

6

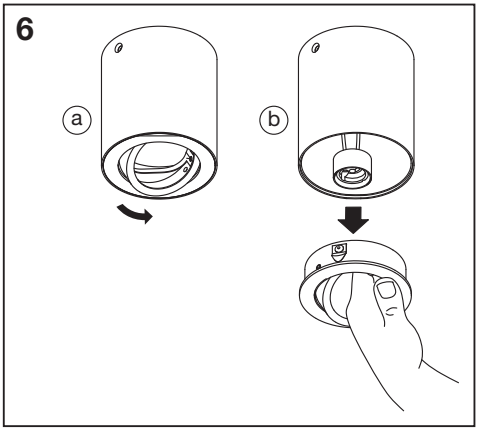

7

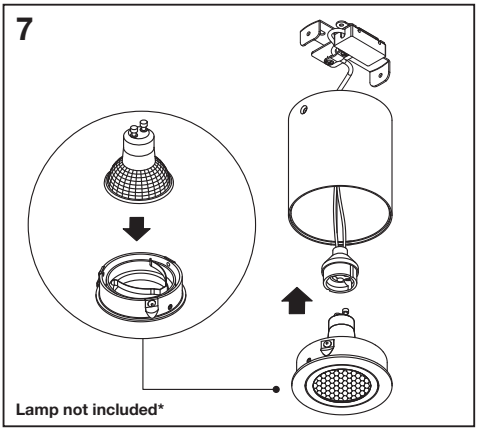

Lamp not included*

8

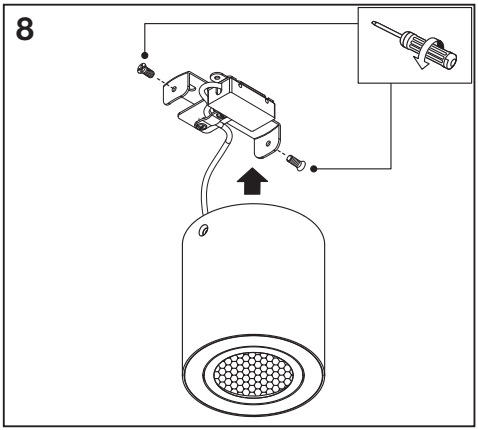

9

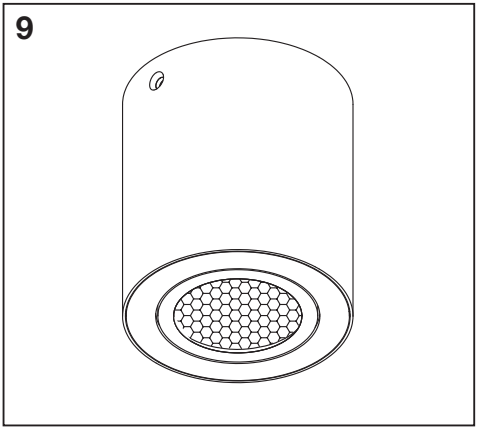

10

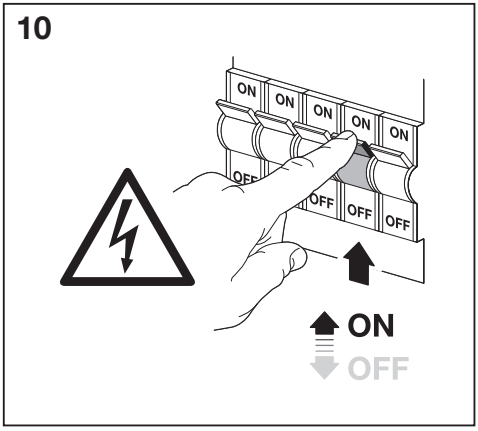

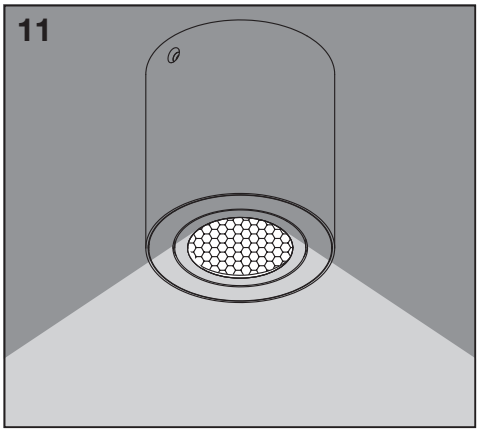

* (D) Lampen nicht inbegriffen (GB) Lamps not included (F) Ampoules non incluses (I) Lampadine non incluse (E) Lámparas no incluidas (P) Lâmpadas não incluídas (GR) Οι λάμπες δεν περιλαμβάνονται (NL) Lampen niet inbegrepen (S) Lampor ingår ej (FIN) Lamput eivät sisälly toimitukseen (N) Lamper følger ikke med (DK) Pærer ikke inkluderet (CZ) Lampy nejsou součástí dodávky (RUS) Лампы в комплект не входят (H) A lámpák nem tartoznak a csomaghoz (PL) Lampki nie są częścią zestawu (SK) Lampy nie sú zahrnuté (SLO) Sijalke niso priložene (TR) Lambalar dahil değildir (VN) Žarulje nisu uključene (RO) Lămpile nu sunt incluse (EST) Ei sisalda lampe (LT) Lempos nepridedamos (LV) Lampas nav iekļautas (SRB) Sijalice nisu uključene (UA) Лампи в комплект не входять (KZ) Шамдар жинаққа кірмеген

RECICLA
Al Azul

22
PAP
Raccolta Carta
Verifica le disposizioni
del tuo comune.

FR

FR
Cet appareil et
ses accessoires
se recyclent
À DÉPOSER
EN MAGASIN
OU
À DÉPOSER
EN DÉCHÈTERIE
Points de collecte sur www.quefairedemesdechets.fr

G11216909
18.03.2025

LEDVANCE SASU
CQM, 5 rue d'Altorf
67120 Molsheim France
www.ledvance.com

(GB) LEDVANCE Ltd, Sterling House,
810 Mandarin Court, Warrington,
Cheshire, WA1 1GG, United Kingdom