MD-CART02-S1

MOBILE STAND

Quick Start Guide (ENGLISH) /
Guide de démarrage rapide (FRANÇAIS) /
Hilfe zur Inbetriebnahme (DEUTSCH)

VESA | 55" - 86" | Mobility | MAX 100kg

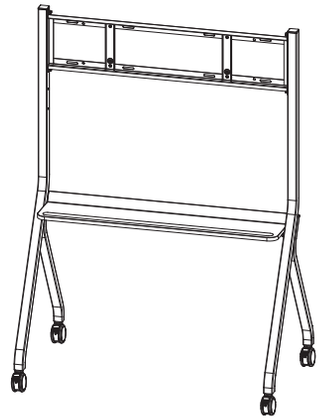

MD-CART02-S1 Installation

M8 x 25	14pcs		a
∅13	5pcs		b
M6 x 130	2pcs		c
Wrench	1pc	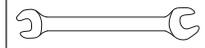	d
Cable Clip	6pcs		e

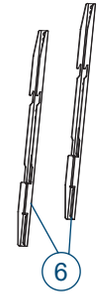

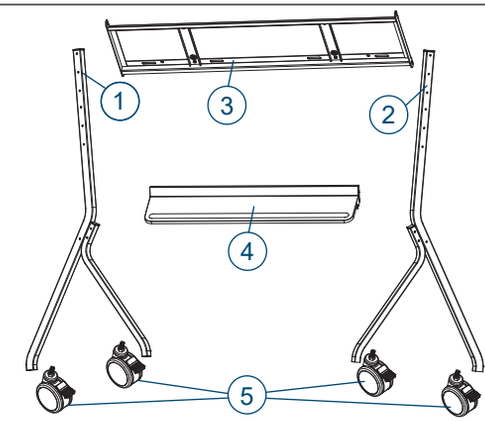

1

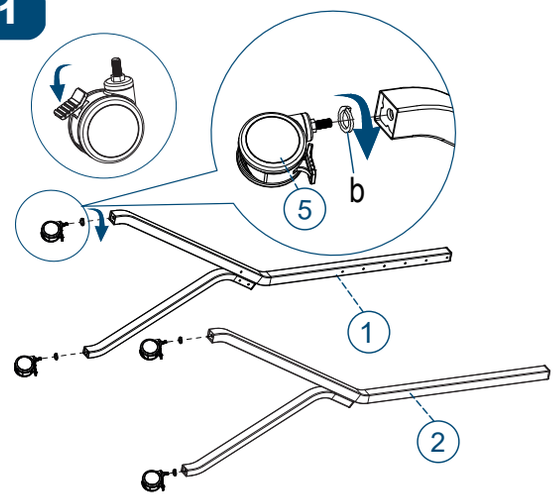

2

Recommend Size	Recommend Hole
55"	No.3 and 6
65" - 70"	No.2 and 5
75" - 86"	No.1 and 4

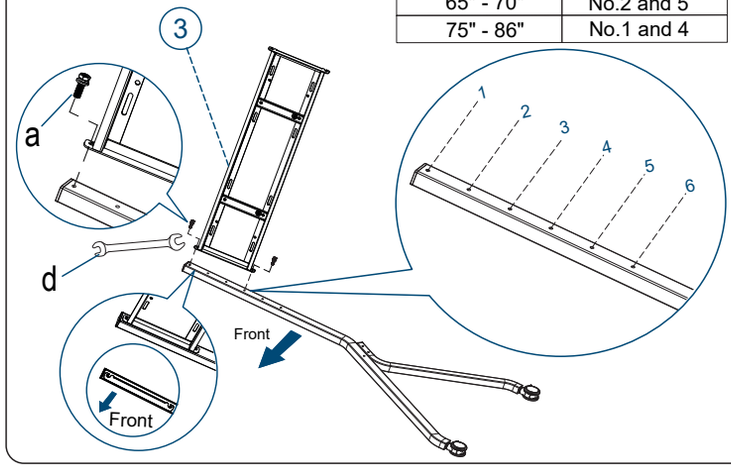

3

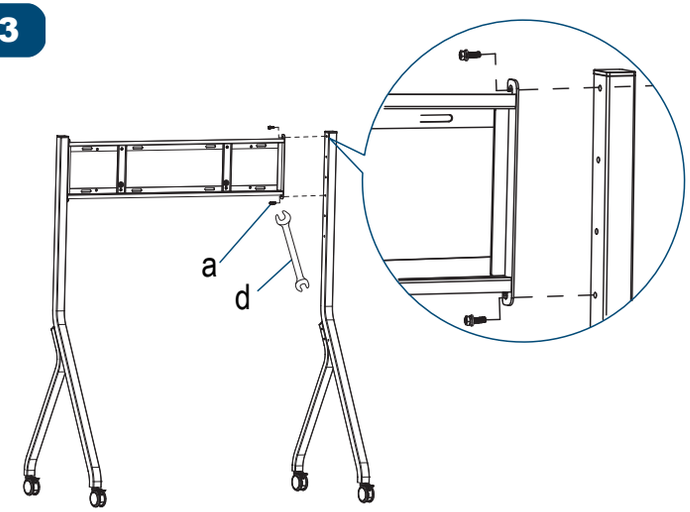

4

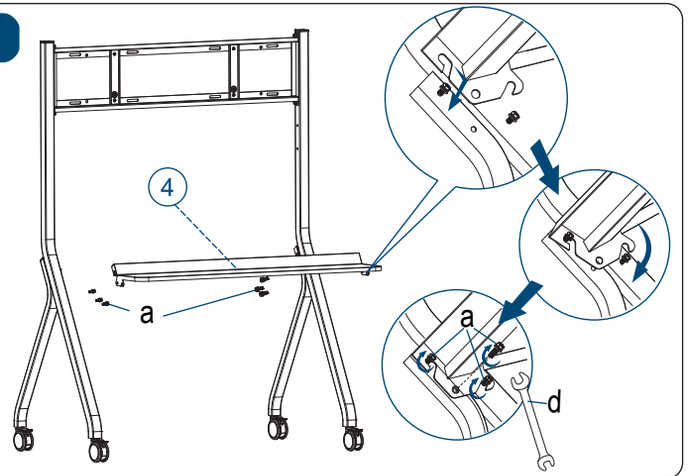

5

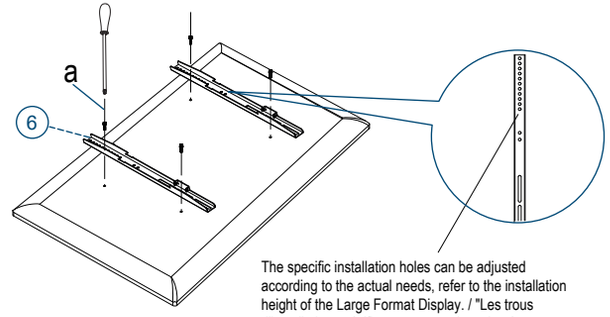

The specific installation holes can be adjusted according to the actual needs, refer to the installation height of the Large Format Display. / "Les trous d'installation spécifiques peuvent être ajustés selon les besoins réels, se référer à la hauteur d'installation du panneau." / Die spezifischen Installationslöcher können entsprechend den tatsächlichen Bedürfnissen angepasst werden, beachten Sie die Installationshöhe des Panels.

6

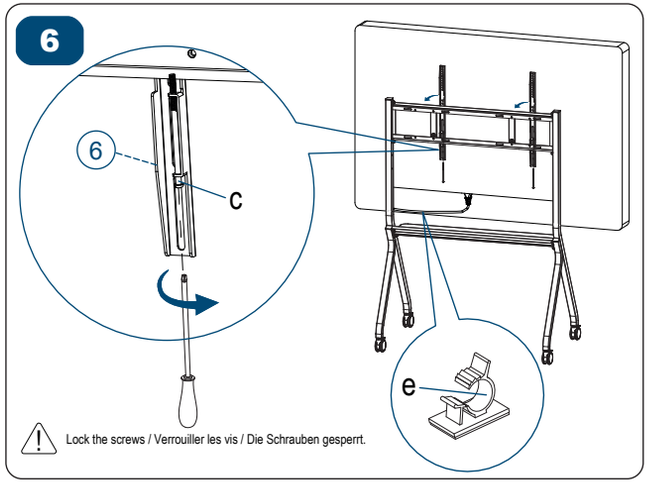

⚠ Lock the screws / Verrouiller les vis / Die Schrauben gesperrt.

iiyama M334A16

Safety information

For using this product properly and safely, please follow the contents of the Installation and Operation Manual to install. It is suggested that this stand applies to 55-86 Large Format Display in Landscape mode, to install the Display on this stand in Portrait mode, please aware of the Display Width dimension **DO NOT** exceed **700mm** to avoid the interference between the Display and Stand base to cause the product damages and ensure safety operation. Use with other equipment may result in instability causing injury. This stand can carry a maximum weight of 100KG, maximum VESA mounting 800 x 600mm.

Important safety information for both installer and user

Installer:

Before starting the installation, read the safety information and the rest of this product manual carefully. Failure to read, thoroughly understand, and follow all instructions can result in serious personal injury, damage to equipment!

User:

Please carefully to read the safety information and user manual (if included) before using the product to ensure a failure-free working unit and avoid accidents.

Mechanical Safety

Always keep product's moving path free from obstacles.
Before moving the unit up or down, assure at least 20 cm/ 7.9 inch safety distance from any part of the unit to any other elements in order to avoid shear traps or squeezing points.
In case of accident, please stop the operating immediately.
Only operate the unit with wheels on plane and stable floors. Move the unit on plane floors only.
Risk of tilting when overrunning door sills, uneven floor and similar.
Severe risk of injury when unit tips over. Always move the product with the display in the lowest position.
Do not push the Stand from front or back of lift.
Do not move the Stand by pushing on Display.
Hazardous moving parts keep fingers and other body parts away.
Exceeding the weight capacity can result in serious personal injury or damage to equipment.
It is the installer's responsibility to make sure the total weight include accessories does not exceed the maximum load of 220 lbs / 100 kg. Use with heavier screens may result in instability causing tip over and resulting in death or serious injury. The installation, maintenance and un-installation of the product should be handled by trained professional and skilled personnel.
The Intended Use Of The Product:
The product is intended to be used for Large Format Display. The product is intended for in-door usage in classrooms, offices or meeting rooms at temperature between 0 to 40 °C. Please make sure indoor environment is dry and cool. Normal operating humidity is 10%~90%RH. Do not use this product in out-door environment.
The product is intended to use by adults; children under the age of 16 should only use the product under adult supervision.

Informations de sécurité

Pour utiliser ce produit correctement et en toute sécurité, veuillez suivre le contenu du manuel d'installation et d'utilisation pour l'installer. Il est suggéré que ce support s'applique aux écrans de grand format de 55 à 86 pouces en mode paysage, pour installer l'écran sur ce support en mode portrait, veuillez faire attention à ce que la dimension de la largeur de l'écran **ne dépasse pas 700 mm** pour éviter l'interférence entre l'écran et la base du support qui pourrait endommager le produit et assurer un fonctionnement sûr. L'utilisation avec d'autres équipements peut entraîner une instabilité causant des blessures. Ce support peut supporter un poids maximum de 100 kg, un montage VESA maximum de 800 x 600 mm.

Informations de sécurité importantes pour l'installateur et l'utilisateur.

Installateur:

Avant de commencer l'installation, veuillez lire attentivement les consignes de sécurité, les règles de montage et le reste de ce manuel produit. Si vous ne lisez pas, ne comprenez pas et ne suivez pas toutes les consignes de sécurité, vous risquez de vous blesser gravement ou d'endommager l'équipement.

Utilisateur:

Veuillez lire attentivement les consignes de sécurité ci-dessous et le manuel utilisateur (si inclus) avant d'utiliser le produit pour garantir une unité de travail sans défaillance et éviter les accidents.

Sécurité Mécanique

Gardez toujours le chemin de mouvement du produit libre de tout obstacle.
Avant de déplacer l'appareil vers le haut ou vers le bas, assurez-vous d'une distance de sécurité de 20 cm (7.9 pouces) de toutes les parties de l'appareil et tout autre accessoire afin d'éviter les risques de cisaillement et de pincement.
En cas d'accident, veuillez relâcher le panneau de commande. Le mouvement de l'appareil s'arrêtera immédiatement.
N'utilisez l'appareil sur roues que sur des sols plats et stables. Déplacez l'appareil sur des sols plats uniquement.
Risque de basculement lors de déplacements sur des sols irréguliers, des seuils de porte, etc.
Risque de blessure grave en cas de renversement de l'appareil.
Déplacez toujours votre charriot avec l'écran dans la position la plus basse.
Ne pas pousser le pied par l'avant ou l'arrière de l'élévateur.
Ne pas déplacer le pied en poussant sur l'écran.
Pièces mobiles dangereuses - éloignez les doigts et autres parties du corps.
Dépasser le poids maximal peut causer des blessures sévères ou des dommages matériels. Il est de la responsabilité de l'installateur de s'assurer que le poids combiné de tous les accessoires et équipements attachés au produit jusqu'à l'écran (inclus) ne dépasse pas 100 kg (220 lbs). L'utilisation avec des écrans plus lourds peut entraîner une instabilité provoquant un basculement entraînant la mort ou des blessures graves !
L'installation, l'entretien et le retrait de l'équipement doivent être effectués par un personnel professionnel formé et qualifié.
L'utilisation Prévue Du Produit:
Le produit est destiné à être utilisé pour l'affichage grand format.
Le produit est destiné à être utilisé à l'intérieur des salles de classe, des bureaux ou des salles de réunion, à des températures comprises entre 0 et 40°C. Veuillez vous assurer que l'environnement intérieur est sec et frais. Le taux d'humidité pour un fonctionnement optimal doit être compris entre 10 % à 90 % RH. Ne pas utiliser ce produit à l'extérieur.
Le produit est destiné à être utilisé par des adultes ; les enfants de moins de 16 ans ne doivent utiliser le produit que sous la surveillance d'un adulte.

Sicherheitsinformationen

Um dieses Produkt richtig und sicher zu verwenden, befolgen Sie bitte den Inhalt der Installations- und Bedienungsanleitung für die Installation. Es wird empfohlen, dass dieser Ständer für Großformatdisplays von 55 bis 86 Zoll im Querformat geeignet ist, um das Display auf diesem Ständer im Hochformat zu installieren, achten Sie bitte darauf, dass die Breite des Displays **700 mm nicht überschreitet**, um eine Störung zwischen dem Display und dem Ständerfuß zu vermeiden, die das Produkt beschädigen und einen sicheren Betrieb gewährleisten könnte. Die Verwendung mit anderen Geräten kann zu Instabilität führen, die Verletzungen verursacht. Dieser Ständer kann ein maximales Gewicht von 100 kg, eine maximale VESA-Montage von 800 x 600 mm tragen.

Wichtige Sicherheitsinformationen für Installateure und Benutzer

Installateure:

Lesen Sie vor Beginn der Installation die Sicherheitshinweise, die Montagevorschriften und den Rest dieses Produkthandbuchs sorgfältig durch. Werden die Anweisungen nicht gelesen, verstanden und befolgt, kann dies zu schweren Verletzungen oder Schäden am Gerät führen!

Benutzer:

Bitte lesen Sie die folgenden Sicherheitsinformationen und die Bedienungsanleitung (falls vorhanden) sorgfältig durch, bevor Sie das Produkt verwenden, um ein störungsfreies Gerät zu gewährleisten und Unfälle zu vermeiden.

Mechanische Sicherheit

Halten Sie den Bewegungspfad des Produkts immer frei von Hindernissen.
Bevor Sie das Gerät nach oben oder unten bewegen, sorgen Sie für einen Sicherheitsabstand von mindestens 20 cm/7,9 Zoll von jedem Teil des Geräts zu anderen Einrichtungen, um Scher- oder Quetschstellen zu vermeiden.
Im Falle eines Unfalls lassen Sie das Bedienpanel. Die Bewegung der Einheit wird sofort angehalten.
Schieben Sie den Ständer nicht von vorne oder hinten auf den Lift.
Bewegen Sie den Ständer nicht, indem Sie auf das Display drücken.
Erhebliche Verletzungsgefahr durch Umkippen des Gerätes.
Bewegen Sie Ihren Wagen immer mit dem Bildschirm in der niedrigsten Position.
Schieben Sie den elektrischen Ständer nicht an der Vorder- oder Rückseite der Hebevorrichtung.
Bewegen Sie den elektrischen Ständer nicht, indem Sie auf das Display drücken.
Gefährliche bewegliche Teile - halten Sie Finger und andere Körperteile fern.
Das Überschreiten der Gewichtskapazität kann zu schweren Personen- oder Sachschäden führen! Es liegt in der Verantwortung des Installateurs, sicherzustellen, dass das Gesamtgewicht aller am Produkt befestigten Zubehörteile und Geräte bis (einschließlich) zum Display, die maximale Belastung von 220 lbs / 100 kg nicht überschreitet. Der Einsatz mit schwereren Bildschirmen kann Instabilität verursachen, die zum Umkippen führt, das mit Tod oder schweren Verletzungen folgen kann! wenn das Gewicht die angegebene Höchstlast überschreitet.
Die Installation, Wartung und Entsorgung der Ausrüstung sollte von geschultem Personal und Fachkräften durchgeführt werden.
Die Bestimmungsgemäße Verwendung Des Produkts:
Das Produkt ist für die Verwendung als Großformatanzeige bestimmt.
Das Produkt ist für die Verwendung im Innenbereich in Klassenzimmern, Büros oder Besprechungsräumen bei Temperaturen zwischen 0 und 40 °C vorgesehen. Bitte stellen Sie sicher, dass die Innenumgebung trocken und kühl ist. Die normale Betriebsfeuchtigkeit beträgt 10 % ~ 90 % RH. Verwenden Sie dieses Produkt nicht im Freien.
Das Produkt ist für die Verwendung durch Erwachsene bestimmt; Kinder unter 16 Jahren sollten das Produkt nur unter Aufsicht von Erwachsenen verwenden.