CASAFAN

DE	Montage- und Bedienungsanleitung	4 - 6
FR	Instructions de montage et de service	10 - 12
ES	Manual de instrucciones	16 - 18
DK	Betjeningsvejledningen	22 - 24
FI	Käyttöohje	28 - 30
EE	Kasutusjuhend	34 - 36
SK	Návod na použitie	40 - 42
CZ	Návod k obsluze	46 - 48
NL	Gebruiksaanwijzing	52 - 54
TR	Kullanıcı kılavuzu	58 - 60
GB	Mounting and operating manual	7 - 9
IT	Istruzioni per il montaggio e l'uso	13 - 15
PT	Instruções de utilização	19 - 21
SE	Bruksanvisning	25 - 27
NO	Bruksanvisning	31 - 33
SI	Navodila za uporabo	37 - 39
PL	Instrukcja obsługi	43 - 45
HU	Kezelési útmutató	49 - 51
RU	Руководство	55 - 57

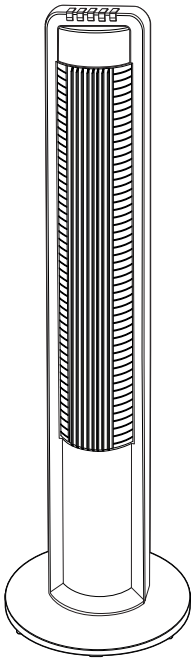

Airos Eco Tower

v01

DE	Inhalt der Verpackung	GB	Contents of packing	FR	Contenu de l'emballage
IT	Contenuto dell'imballo	ES	Contenido del embalaje	PT	Conteúdo da embalagem
DK	Pakkeindhold	SE	Paketinnehåll	FI	Pakkauksen sisältö
NO	Innholdet i pakken	EE	Pakendi sisu	SI	Vsebina pakiranja
SK	Obsah balenia	PL	Zawartość opakowania	CZ	Obsah balení
HU	Csomag tartalma	NL	Inhoud verpakking	TR	Paket içeriği

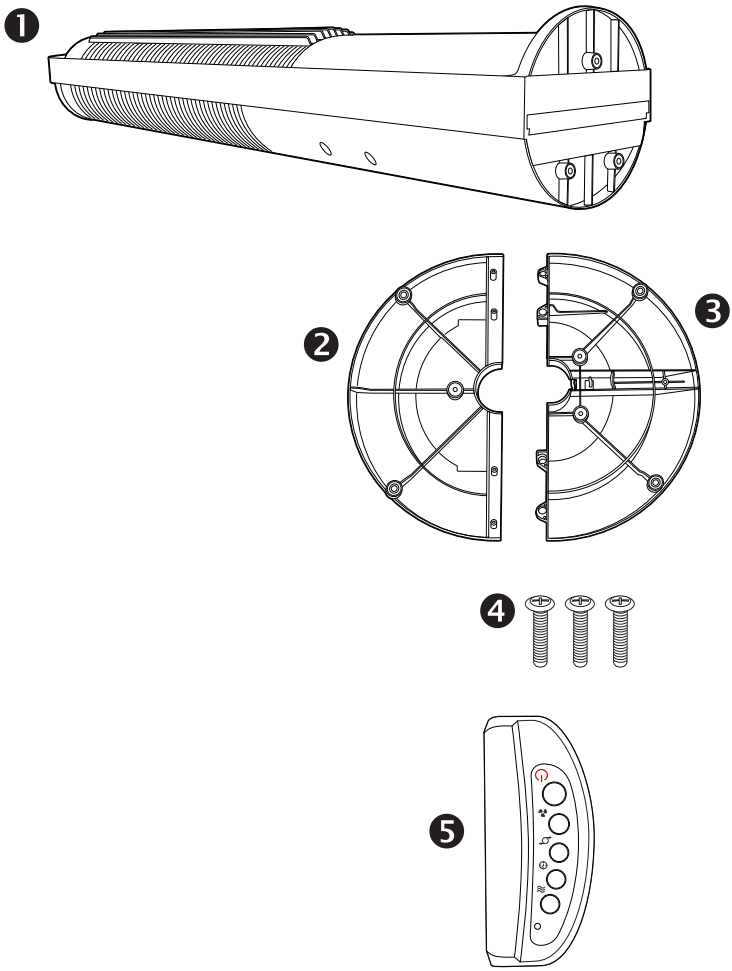

Angaben gem. Verordnung Nr. 206/2012 der EU Kommission

	Symbol	Einheit	Wert AIROS ECO TOWER
Maximaler Volumenstrom	F	m³/min	34,2
Ventilator-Leistungsaufnahme	P	W	28,6
Serviceverhältnis	SV	(m³/min)W	1,2
Ventilator-Schallleistungspegel	L_{WA}	dB(A)	59
Leistungsaufnahme im Bereitschaftszustand	P_{SB}	W	0,4
Maximale Luftgeschwindigkeit	C	m/sec	3,4
Messnorm für die Ermittlung des Serviceverhältnisses	EN 50564:2011, EN IEC 60879:2019, EN IEC 60704-1:2021, EN IEC 604-2-7:2020		
Kontaktadresse für weitere Informationen	CasaFan GmbH, Senefelderstr. 8, 63594 Hasselroth, Deutschland, www.casafan.de		

Data according EU Commission Regulation No 206/2012

	Reference parameter	Unit of measurement	Value AIROS ECO TOWER
Maximum fan flow rate	F	m³/min	34.2
Fan power input	P	W	28.6
Service value	SV	(m³/min)W	1.2
Fan sound power level	L_{WA}	dB(A)	59
Standby power consumption	P_{SB}	W	0.4
Max. air velocity	C	m/sec	3.4
Measurement standards for service value	EN 50564:2011, EN IEC 60879:2019, EN IEC 60704-1:2021, EN IEC 604-2-7:2020		
Contact details for obtaining more information	CasaFan GmbH, Senefelderstr. 8, 63594 Hasselroth, Germany, www.casafan.de		

Entsorgung von Batterien und Akkus

Informationspflicht gemäß Batteriegesetz (BattG)

Batterien dürfen nicht über den Hausmüll entsorgt werden!
Sie sind zur Rückgabe von Altbatterien gesetzlich verpflichtet, damit eine fachgerechte Entsorgung gewährleistet werden kann. Sie können Altbatterien an einer kommunalen Sammelstelle oder im Handel vor Ort abgeben. Die Abgabe ist für Sie kostenlos.
Auch wir sind als Vertreiber von Batterien zur Rücknahme von Altbatterien verpflichtet, wobei sich unsere Rücknahmeverpflichtung auf Altbatterien der Art beschränkt, die wir als Neubatterien in unserem Sortiment führen oder geführt haben. Altbatterien vorgenannter Art können Sie daher entweder ausreichend frankiert an uns zurücksenden oder sie direkt an unserem Versandlager unter der folgenden Adresse unentgeltlich abgeben.

Rücksendungen/Rückgabe von Batterien/Akkus sind zu richten an:
CasaFan GmbH
Senefelderstr. 8
63594 Hasselroth
Deutschland



Batterien sind mit dem Symbol einer durchgekreuzten Mülltonne (s. l.) gekennzeichnet. Dieses Symbol weist darauf hin, dass Batterien nicht in den Hausmüll gegeben werden dürfen.

Bei Batterien, die mehr als 0,0005 Masseprozent Quecksilber, mehr als 0,002 Masseprozent Cadmium oder mehr als 0,004 Masseprozent Blei enthalten, befindet sich unter dem Mülltonnen-Symbol die chemische Bezeichnung des jeweils eingesetzten Schadstoffes – dabei steht "Cd" für Cadmium, "Pb" steht für Blei, und "Hg" für Quecksilber.



Batterie enthält Cadmium
Cd



Batterie enthält Quecksilber
Hg



Batterie enthält Blei
Pb

Dies ist neben der gesetzlichen Verpflichtung ein wichtiger Beitrag zum Umweltschutz

Sicherheitshinweise

- **Die Spannungsangabe auf dem Typenschild muss mit der vorhandenen Netzspannung übereinstimmen.**
- **Gerät darf nur vollständig montiert betrieben werden!**
- **Das Gerät darf ausschließlich auf ebenem, stabilem Boden betrieben werden. Nicht auf Tische oder ähnliches stellen.**
- **Netzkabel so führen, dass keine Stolpergefahr und somit kein Umwerfen des Gerätes möglich ist.**
- **Keine Gegenstände durch das Schutzgitter stecken! Lose Gegenstände, die angesaugt werden können, vor dem Einschalten des Ventilators aus dem Ansaugbereich entfernen! Lose Kleidung wie z.B. Schals mit Fransen vom Schutzgitter fernhalten!**
- **Berühren Sie niemals das Gerät, wenn Ihre Hände oder Füße nass sind oder wenn Sie barfuß sind.**
- **Tauchen Sie ein Elektrogerät niemals in Wasser oder andere Flüssigkeiten.**
- **ES DARF NIEMALS WASSER IN DEN VENTILATOR EINDRINGEN! Wenn das Gerät nass geworden ist, sofort Netzstecker ziehen. Lassen Sie den Ventilator von einer Elektrofachkraft überprüfen, bevor Sie ihn wieder verwenden.**
- **Das Gerät keinen schädlichen Umwelteinflüssen aussetzen (Regen, starke Sonneneinstrahlung usw.).**
- **Ziehen Sie den Netzstecker nicht am Kabel aus der Steckdose. Greifen Sie beim Herausziehen den Stecker und nicht das Kabel.**
- **Schalten Sie das Gerät aus und ziehen Sie den Netzstecker, wenn das Gerät nicht in Gebrauch ist, vor dem Reinigen und wenn Sie den Ventilator von einer Stelle an eine andere stellen.**
- **Benutzen Sie das Gerät nicht an Stellen, wo es ins Wasser fallen oder hineingestoßen werden kann. Niemals nach dem Gerät greifen, das ins Wasser gefallen ist. Schalten Sie sofort die Netzsicherung aus und ziehen Sie den Netzstecker.**
- **Dieses Gerät kann von Kindern ab 8 Jahren und Personen mit eingeschränkten physischen, sensorischen oder geistigen Fähigkeiten oder mangelnder Erfahrung und Wissen eingesetzt werden, wenn eine angemessene Aufsicht oder ausführliche Anleitung zur Benutzung des Geräts in einer sicheren Weise gegeben wurde und sie verstehen, welche Gefahren damit verbunden sind.**
- **Kinder dürfen nicht mit dem Gerät spielen. Reinigung und Wartung durch den Benutzer dürfen nicht von Kindern ohne Aufsicht durchgeführt werden.**
- **Wenn das Netzkabel beschädigt ist, muss es durch den Hersteller oder seinem Kundendienst oder einer ähnlich qualifizierten Person ersetzt werden, um jegliche Gefahren zu vermeiden.**

Alle in dieser Anleitung enthaltenen Sicherheits- und Vorsichtsmaßnahmen können nicht jede Gefahrensituation im Umgang mit elektrischer Spannung beschreiben. Sie ersetzen ein vernünftiges Vorgehen und Vorsicht, welche Sie bei Inbetriebnahme und während des Betriebes Ihres Ventilators berücksichtigen müssen, nicht.

Über diese Bedienungsanleitung

Bevor Sie den CasaFan-Ventilator benutzen, lesen Sie bitte die Bedienungsanleitung aufmerksam durch. Bewahren Sie die Bedienungsanleitung griffbereit auf. Geben Sie den CasaFan-Ventilator nie ohne Bedienungsanleitung an andere Personen weiter.

Zeichenerklärung:

Warnung: Elektrische Spannung	**Achtung:**
Warnt vor unmittelbarer Lebensgefahr durch elektrische Spannung.	Weist auf wichtige Informationen (z.B. Sachschäden) hin.

Beschreibung des CasaFan-Ventilators

Der Ventilator dient zur Umwälzung von trockener Raumluft. Der Einsatz in Maschinen sowie in feuchten, nassen, korrosiven, feuer- und explosionsgefährdeten Räumen und Bereichen ist nicht gestattet. Dieses Produkt ist für den Einstaz im Gewerbe unter Beachtung der Schutzart IPX0 geeignet.

Technische Daten:

	AIROS ECO TOWER
Spannung:	220 - 240 V, 50 Hz
Leistung:	30 W
Schutzklasse/Schutzart:	II / IP X0
Anzahl der Stufen:	12
Schallleistungspegel:	max. 59,0 dB(A)
Schalldruck -3 m Freifeld:	max.: 36,3 dB(A)
Maße B × H × T (mm):	330 × 1080 × 330
Gewicht (kg):	3,8

Achtung: Gerät darf nur vollständig montiert betrieben werden!
- Den CasaFan-Ventilator auspacken, auf Vollständigkeit und sichtbare Beschädigungen prüfen.
- Verpackungsmaterial umweltbewusst und für Kinder unzugänglich entsorgen.

Montage (Seite 61 - 62)

- Montieren Sie den Ventilator wie auf den Abbildungen fig.1 - fig.6 gezeigt.

Bedienung (Seite 63 - 64)

Achtung: Überhitzungsgefahr! Mindestens 30 cm Abstand von der Rückseite des Ventilators zur Wand lassen. Gitter nicht abdecken.
- Nach dem Einstecken des Netzsteckers schalten Sie das Gerät am Hauptschalter (⏻ Seite 63) ein.
- Wählen Sie am Stufenschalter durch Drücken die gewünschte Betriebsstufe.
- Schalten Sie nach der Verwendung das Gerät am Hauptschalter ⏻ wieder aus.
- Wenn Sie das Gerät längere Zeit nicht verwenden, ziehen Sie unbedingt den Netzstecker.

DE

Wartungs-/Reinigungshinweise

Warnung: Das Gerät vor Ausführung jeglicher Reinigungs- oder Wartungsarbeiten, durch Ausstecken des Steckers oder Abschalten der elektrischen Anlage, vom Stromnetz trennen. Das Trennen des Steckers aus der Steckdose muss so erfolgen, dass der Bediener jederzeit und an jedem Ort sich davon überzeugen kann, dass der Stecker herausgezogen ist.

Warnung: Prüfen Sie Netzstecker und Netzkabel vor jeder Benutzung auf Beschädigungen. Ein beschädigtes Gerät darf nicht verwendet werden.

- Die Routinewartung muss einmal jährlich durchgeführt werden.
- Das Gerät bei auftretenden Schäden, beim Auftreten ungewöhnlicher Geräusche und/oder mangelhafter Funktion ausschalten und nicht manipulieren.
- Wenden Sie sich im Fall einer notwendigen Reparatur an eine autorisierte Kundendienststelle.
- Reinigen Sie die Oberfläche des Gehäuses sowie das Schutzgitter mit einem trockenen Putzlappen und einem weichen Pinsel. Verwenden Sie kein Benzin oder ein ähnlich leicht entflammbares Reinigungsmittel.
- Nach der Reinigung/Wartung muss der Ventilator wieder vollständig montiert werden.
- Ansonsten ist der Ventilator wartungsfrei.

Aufbewahrung

- Bewahren Sie den Ventilator bei Nichtnutzung in einem trockenen, frostfreien Raum auf.
- Schützen Sie das Gerät ggf. mit einer Hülle vor Schmutzablagerungen.

Entsorgung

Bedeutung des Symbols „Mülltonne“

Werfen Sie das Gerät keinesfalls in den normalen Hausmüll. Dieses Produkt unterliegt der europäischen Richtlinie 2012/19/EU. Diese Richtlinie gibt für eine EU-weit gültige Rücknahme und Verwertung der Altgeräte den Rahmen vor.

- Entsorgen Sie Verpackungsmaterialien, ausgediente Geräte und Altbatterien immer nach den geltenden örtlichen Entsorgungsvorschriften. Beachten Sie hierzu die Hinweise auf den Seiten 3, 65 und 67.

Hilfe bei Störungen		
Störung	**Ursache**	**Abhilfe**
Flügelrad läuft nicht.	Drehzahlstufe auf „0“.	Gerät am Stufenschalter einschalten.
	Hauptschalter abgeschaltet.	Gerät am Hauptschalter einschalten.
	Netzstecker ist nicht eingesteckt.	Netzstecker einstecken.
	Haushaltssicherung ist defekt.	Haushaltssicherung überprüfen.
	Schmelzsicherung hat durch Überlast (Motorüberhitzung) angesprochen.	Gerät vom Netz trennen. Netzstecker aus der Steckdose ziehen. Gerät durch eine Elektrofachkraft oder Kundendienst prüfen lassen.

Ist die Störung nicht mit den aufgeführten Abhilfen zu beseitigen, unbedingt den Netzstecker aus der Steckdose ziehen. Eine Elektrofachkraft muss nun die Störungsursache ermitteln und gegebenenfalls die Reparatur durchführen.

Warnung: Elektrische Spannung

Das Gerät darf nur von einer Elektrofachkraft geöffnet und repariert werden!

Bei Beschädigung des Netzkabels dieses Gerätes darf dieses nur durch eine vom Hersteller benannte Reparaturwerkstatt ersetzt werden, da Spezialwerkzeug erforderlich ist.

Safety informations

Translation of Original instructions

- **The voltage indicated on the nameplate must correspond to the available mains voltage.**
- **Only operate the unit when completely assembled!**
- **The unit may only be operated on level, stable ground. Do not place on tables or similar.**
- **Position the mains cable such that no danger of tripping is possible in order to avoid throwing the unit.**
- **Do no push objects through the guard. Any loose objects which could be sucked in are to be removed from the suction area before switching the fan on. Keep loose clothing, such as scarves with fringes, away from the guard.**
- **The units are never be touched when having wet or moist hands. The units are never be used if you are barefooted.**
- **Never immerse an electrical device in water or other liquids.**
- **NEVER ALLOW WATER TO ENTER THE DEVICE! The fan must never get wet. If the unit has become wet, immediately unplug it from the mains.**
- **Extension cords must be tested by a qualified technician and be suitable for the specified performance.**
- **Do not expose the device to harmful environmental influences (rain, strong sunlight, etc.).**
- **To unplug the power cord from the outlet, pull on the plug and not the cord.**
- **Switch off the device and pull the plug when not in use, prior to cleaning, and when moving the fan to a different location.**
- **Do not use the device in locations where it could fall or be knocked into water. Never reach for the device if it falls into water. Turn off the power at the circuit breaker immediately and then pull the plug.**
- **This appliance can be used by children aged from 8 years and above and persons with reduced physical, sensory or mental capabilities or lack of experience and knowledge if they have been given supervision or instruction concerning use of the appliance in a safe way and understands the hazards involved.**
- **Children shall not play with the appliance. Cleaning and user maintenance shall not be made by children without supervision.**
- **If the supply cord is damaged, it must be replaced by the manufacturer or its service agent or a similar qualified person in order to avoid a hazard.**

GB

When dealing with electricity, just conforming to all the safety and precautionary measures can not describe every danger situation. They do not replace sensible procedures and care, which you have to take into account when first initiating and then running your fan.

About this operating instructions

Before using the CasaFan fan, read the operating instructions carefully. Keep the operating instructions within reach. Never pass the fan onto another person without the operating instructions.

Explanation of symbols:	
Warning: Electric voltage	**Important:**
Warns the use of the danger to the life and health due to electrical voltage.	Indicates important information (e.g. material damage).

Describing the CasaFan-Ventilator

The fan is designed exclusively for circulating dry indoor air. Do not use it in machinery or in damp, wet, corrosive, fire- or explosion-hazardous areas. This product is suitable for use in the commercial in accordance with the degree of protection (IPX0).

Technical data:

	AIROS ECO TOWER
Mains voltage:	220 - 240 V, 50 Hz
Power:	30 W
Insulation class/Protection rating:	II / IP X0
No of speeds:	12
Sound power level:	max. 59.0 dB(A)
Sound pressure (-3 m free field):	max.: 36.3 dB(A)
Dimensions W × H × D (mm):	330 × 1080 × 330
Weight (kg):	3.8

Important: Only operate the appliance when completely assembled!

Unpack the CasaFan fan, check if everything is present and for visible signs of damage.
- Dispose of packaging taking the environment into account and keep out of the reach of children.

Mounting (page 61 - 62)
- Mount the fan as shown in the figures fig.1 - fig.6.

Operation (page 63 - 64)

Important: Danger of overheating! Always leave at least 30 cm distance from the rear of the fan to the wall.
- After plugging in the mains plug, switch on the appliance at the main switch (page 63).
- Select the desired operating speed at the speed switch by pressing it down.
- After use, switch off the power to the appliance at the main switch .
- If you do not use the unit for a longer period of time, be sure to unplug it from the mains.

Maintenance/cleaning instructions

Warning: Disconnect the appliance from the mains supply by unplugging the plug or switching off the electrical system before carrying out any cleaning or maintenance work. The device must be disconnected from the mains during maintenance and replacement of parts. Disconnect the plug from the wall outlet so that the operator can be sure that the plug is unplugged at all times and in all locations.

Warning: Check the mains cable and the mains plug for damage regularly, but absolutely before each use. If damage is visible, do not use the appliance again.

- Routine maintenance must be carried out once a year.
- In case of damage, unusual noise and/or malfunction, switch off the device and do not manipulate it.
- In case of necessary repairs, contact an authorized service center.
- Clean the surface of the housing and the protective grille with a dry cloth and a soft brush. Do not use petrol or a similarly inflammable cleaning agent.
- After cleaning, the fan must be completely reassembled.
- Otherwise the fan is maintenance-free.

Storage

- If you are not going to use the fan for a long time, keep it in a dry room.
- You can also cover your unit to protect it from dust or dirt deposits.

Disposal

Meaning of the "Wheelie Bin" Symbol

Never dispose of the appliance in normal household waste. This product is subject to European Directive 2012/19/EU. This directive provides the framework for the EU-wide take-back and recycling of waste equipment.

- Dispose of packaging material, decommissioned appliances and used batteries in accordance with the current regulations in your country. Please refer to the information on page 65.

Help with faults		
Fault	**Cause**	**Remedy**
Blade does not turn.	Main switch setting „OFF".	Switch on main switch.
	Speed setting to „0".	Switch on unit.
	Mains plug not correctly inserted.	Insert mains plug.
	Household fuse blown/trip defective.	Check household fuse/trip.
	Fuse has blown due to overload (motor overheating).	Remove unit from mains supply. Pull plug from the socket and have the unit repaired by a specialist or customer service.

If the fault can not be remedied using the above listed remedies, then the plug has to be removed from the socket. A specialist must now establish the cause and carry out the repair work accordingly.

Warning: Electrical voltage

Opening the unit and repairs may only be carried out by a qualified electrician!

If the mains cable to this unit is damaged, then it can only be repaired by a repair workshop named by the manufacturer, due a special tool being needed.

Consignes de sécurité

Traduction de la notice d'utilisation d'origine

- **La tension indiquée sur la plaque signalétique doit correspondre à la tension secteur disponible.**
- **L'appareil ne doit être utilisé qu'entièrement assemblé !**
- **L'appareil ne doit être utilisé que sur un terrain plat et stable. Ne pas placer sur des tables ou similaires.**
- **Acheminez le câble d'alimentation de telle sorte qu'il n'y ait aucun risque de trébuchement et donc aucune possibilité de renversement de l'appareil.**
- **Ne pas introduire d'objets à travers la grille de protection ! Enlever de la zone d'aspiration tous les objets non fixés pouvant être aspirés avant de mettre en marche le ventilateur ! Maintenir éloignés de la grille de protection tout vêtement lâche tel que des écharpes à franges !**
- **Ne jamais toucher l'appareil avec des mains mouillées ou humides. N'utilisez jamais le ventilateur si vous êtes pieds nus.**
- **Ne jamais immerger un appareil électrique dans l'eau ou d'autres liquides.**
- **NE JAMAIS LAISSER L'EAU ENTRER DANS L'APPAREIL ! Le ventilateur ne doit jamais être mouillé. Si l'appareil est mouillé, débranchez-le immédiatement du secteur.**
- **Ne pas exposer l'appareil à des conditions ambiantes négatives (pluies, forts rayonnements solaires etc.)**
- **Ne pas enlever la prise secteur en tirant sur le câble. Tirer sur la prise elle-même et non sur le câble.**
- **Eteindre l'appareil et tirer la prise secteur chaque fois que l'appareil n'est pas en fonctionnement, avant le nettoyage et si vous souhaitez déplacer le ventilateur.**
- **Ne pas utiliser l'appareil là où il risquerait de tomber ou de basculer dans l'eau. Ne jamais attraper un appareil qui vient de tomber dans l'eau. Tirer immédiatement le fusible et enlever la prise secteur.**
- **Cet appareil peut être utilisé par des enfants âgés de 8 ans et plus et les personnes ayant des capacités ou le manque d'expérience et de connaissances physiques, sensorielles ou mentales réduites si elles sont sans surveillance ou instruction concernant l'utilisation de l'appareil d'une manière sûre et comprend la risques impliqués.**
- **Les enfants ne doivent pas jouer avec l'appareil. Nettoyage et entretien utilisateur ne doit pas être fait par des enfants sans surveillance.**
- **Si le cordon d'alimentation est endommagé, il doit être remplacé par le fabricant ou son agent de service ou une personne qualifiée afin d'éviter tout danger.**
- **Assurez-vous que le ventilateur est éteint à partir du réseau d'alimentation avant de retirer la garde.**

Toutes les mesures de sécurité contenues dans ces instructions ne peuvent pas décrire toutes les situations de risques en liaison avec l'utilisation de la tension électrique. Elles ne peuvent remplacer l'approche et la prudence raisonnables requise dans la mise en service et l'utilisation de votre ventilateur.

A propos du mode d'emploi

Lisez attentivement le mode d'emploi avant d'utiliser le ventilateur CasaFan. Conservez-le à portée de la main. Ne donnez jamais le ventilateur à une autre personne sans son mode d'emploi.

Explication des symboles:	
Avertissement : Tension électrique	**Attention :**
Avertit d'un danger immédiat pour la vie dû à la tension électrique.	Indique des informations importantes (p.e. domages matériels).

Descriptif du ventilateur CasaFan

Le ventilateur sert à faire circuler de l'air ambiant sec. L'utilisation dans des machines ainsi que dans des locaux et des zones humides, mouillées, corrosives, à risque d'incendie ou d'explosion n'est pas autorisée. Ce produit est adapté pour une utilisation dans le secteur commercial en conformité avec le degré de protection (IPX0).

Caractéristiques techniques :	**AIROS ECO TOWER**
Tension nominale :	220 - 240 V, 50 Hz
Puissance :	30 W
Classe de protection :	II / IP X0
Vitesses :	12
Niveau de puissance acoustique :	max. 59,0 dB(A)
Pression sonore (-3 m en champ libre) :	max.: 36,3 dB(A)
Dimensions L × H × P (mm) :	330 × 1080 × 330
Poids (kg) :	3,8

Attention : L'appareil ne doit être utilisé qu'entièrement assemblé !

- Déballer le ventilateur CasaFan, vérifier si l'appareil est au complet (voir illustration) et ne présente pas de dommages apparents.
- Débarrassez-vous de l'emballage dans le respect de notre environnement et de manière à ce qu'il reste en dehors de la portée des enfants.

Montage (pages 61 - 62)

- Monter le ventilateur comme indiqué sur les figures fig.1 - fig.6.

Usage (pages 63 - 64)

Attention : Risque de surchauffe ! Laissez toujours une distance d'au moins 30 cm entre l'arrière du ventilateur et le mur.

- Après avoir branché la fiche secteur, allumez l'appareil à l'aide de l'interrupteur principal (⏻ page 63).
- Appuyer sur l'interrupteur pour sélectionner l'étape de fonctionnement souhaitée.
- Après utilisation, couper l'alimentation électrique de l'appareil à l'aide de l'interrupteur principal ⏻.
- Si vous n'utilisez pas l'appareil pendant une période prolongée, veillez à débrancher la fiche secteur.

FR

Instructions d'entretien/nettoyage

Avertissement : Débrancher l'appareil du secteur en débranchant la fiche ou en coupant l'alimentation électrique avant d'effectuer des travaux de nettoyage ou d'entretien. La fiche doit être débranchée de la prise de manière à ce que l'opérateur puisse être sûr à tout moment et en tout lieu que la fiche a été retirée.

Avertissement : Avant chaque utilisation, vérifiez régulièrement, mais absolument avant chaque utilisation, que le câble d'alimentation et la fiche secteur ne sont pas endommagés. Si des dommages sont visibles, l'appareil ne doit plus être utilisé.

- L'entretien courant doit être effectué une fois par an.
- En cas d'endommagement, de bruit inhabituel et/ou de dysfonctionnement, éteignez l'appareil et ne le manipulez pas.
- Contactez un centre de service agréé si des réparations sont nécessaires.
- Nettoyez la surface du boîtier ainsi que la grille de protection avec un chiffon sec et une brosse douce et n'utilisez pas d'essence ou d'un produit de nettoyage inflammable similaire.
- Après le nettoyage, le ventilateur doit être complètement remonté.
- Sinon, le ventilateur est sans entretien.

Conservation

- Stockez l'appareil dans un local sec et à l'abri du gel lorsqu'il n'est pas utilisé.
- Si nécessaire, protégez l'appareil des dépôts de saleté à l'aide d'une housse.

Élimination

Signification du symbole « Élimination »

Ne jetez en aucun cas l'appareil avec les déchets ménagers normaux. Ce produit est soumis à la directive européenne 2012/19/UE. Cette directive définit le cadre d'une reprise et d'un recyclage des appareils usagés valables dans toute l'UE.

- Éliminez les matériaux d'emballage, les appareils mis hors service et les piles usagées conformément aux dispositions actuellement en vigueur dans votre pays. Reportez-vous aux instructions de la page 65.

Aide en cas d'incident		
Incident	**Cause**	**Remède**
Le rotor ne tourne pas.	Vitesse positionnée sur « 0 ».	Mettre l'appareil en marche.
	Fiche secteur non branchée.	Brancher la fiche secteur.
	Le fusible de l'installation domestique est défectueux.	Vérifier le fusible de l'installation domestique.
	Le fusible s'est mis en sécurité après surcharge (surchauffe moteur).	Débrancher l'appareil du secteur. Débrancher le connecteur de la prise et confier la réparation de l'appareil à un spécialiste ou au service après-vente.

Si l'incident ne trouve pas sa solution avec les remèdes proposés, débrancher impérativement le câble réseau. Un technicien doit établir la cause de l'incident et effectuer éventuellement la réparation.

Avertissement : Électrique gratuite

L'appareil ne doit être ouvert et réparé que par un électricien qualifié !

Si le câble secteur de cet appareil est endommagé, il ne doit être remplacé que par l'atelier de réparations désigné par le fabricant un outillage spécial étant nécessaire.

Informazioni sulla sicurezza

Traduzione delle istruzioni originali

- **La tensione indicata sulla targa dati deve corrispondere alla tensione di rete disponibile.**
- **L'apparecchio deve essere messo in funzione solo completamente assemblato!**
- **L'apparecchio può essere utilizzato solo su una superficie piana e stabile. Non appoggiare su tavoli o simili.**
- **Posare la linea di alimentazione in modo che non vi sia pericolo di inciampo e che quindi non vi sia la possibilità di ribaltare l'apparecchio.**
- **Non inserire alcun oggetto attraverso la griglia di protezione! Prima di mettere in funzione il ventilatore, rimuovere gli oggetti che possono essere aspirati dall'area di aspirazione! Tenere gli indumeti larghi, ad es. sciarpe con frange, lontani dalla griglia di protezione!**
- **Non toccare mai l'unità con le mani bagnate o umide. Non utilizzare mai i dispositivi se si è a piedi nudi.**
- **Non immergere mai un apparecchio elettrico in acqua o altri liquidi.**
- **NON LASCIATE MAI CHE L'ACQUA ENTRI NEL DISPOSITIVO! Il ventilatore non deve mai bagnarsi. Se l'apparecchio si è bagnato, scollegarlo immediatamente dalla rete elettrica.**
- **Non esporre l'apparecchio a influssi ambientali dannosi (pioggia, forte irraggiamento solare, ecc.).**
- **Non scollegare il cavo di alimentazione dalla presa a muro. Afferrare la spina e non il cavo quando lo si estrae.**
- **Spegnere l'unità e scollegare il cavo di alimentazione prima di effetuare la pulizia e quando si sposta la ventola.**
- **Non utilizzare il dispositivo in luoghi dove possa cadere in acqua o essere spinto all'interno dello stesso. Non raggiungere mai l'apparecchio che è caduto in acqua. Disinserire immediatamente il fusibile di rete e scollegare la spina di rete.**
- **Questo apparecchio può essere utilizzato da bambini di età superiore a 8 anni e da persone con capacità fisiche, sensoriali o mentali ridotte o con scarsa esperienza e conoscenza, a condizione che sia stata fornita una supervisione adeguata o istruzioni dettagliate per l'uso dell'apparecchio e che questi ne comprendano i pericoli.**
- **I bambini non possono giocare con l'apparecchio. La pulizia e la manutenzione da parte dell'utente non devono essere effettuate dai bambini senza la supervisione di un adulto.**
- **Se il cavo di alimentazione è danneggiato, deve essere sostituito dal produttore o dal suo rappresentante di assistenza o da una persona qualificata per evitare qualsiasi rischio.**

IT

Le misure di sicurezza e le precauzioni qui contenute non contemplano tutte le possibili situazioni di pericolo comportate dalla presenza di corrente elettrica e non possono certamente sostituire una condotta ragionevole e cauta, che è sempre necessario tenere durante la messa in funzione e l'esercizio del ventilatore.

Sulle istruzioni per l'uso
Prima di utilizzare il ventilatore CasaFan, leggete con attenzione le relative istruzioni e conservatele a portata di mano. In caso di trasferimento del ventilatore a terzi, accludete sempre le relative istruzioni per l'uso.

Significato dei simboli:	
Avvertenza: Tensione elettrica	**Attenzione:**
Avverte di un pericolo immediato per la vita a causa della tensione elettrica.	Indica informazioni importanti (p.e., danni alla proprietà).

Descrizione del ventilatore CasaFan
Il ventilatore viene utilizzato per far circolare l'aria ambiente asciutta. Non deve essere utilizzato nelle macchine o in locali e aree umidi, bagnati, corrosivi, infiammabili o potenzialmente esplosivi. Questo prodotto è adatto per l'uso in commerciale in funzione del grado di protezione (IPX0).

Dati tecnici:	**AIROS ECO TOWER**
Tensione di rete:	220 - 240 V, 50 Hz
Potenza:	30 W
Classe di protezione:	II / IP X0
Regolazioni velocità:	12
Livello di potenza sonora:	max. 59,0 dB(A)
Pressione sonora (-3 m in campo libero):	max.: 36,3 dB(A)
Dimensioni L × A × P (mm):	330 × 1080 × 330
Peso: (kg):	3,8

Attenzione: L'apparecchio può essere utilizzato solo a montaggio completato!
- Rimuovere l'imballo del ventilatore CasaFan. Verificare la completezza del contenuto (vedi foto) e l'assenza di danni evidenti.
- Smaltire l'imballo in modo ecologico, tenendolo lontano dalla portata dei bambini.

Montaggio (pagine 61 - 62)
- Montare il ventilatore come mostrato nelle figure fig.1 - fig.6.

Operazione (pagine 63 - 64)
Attencione: Pericolo di surriscaldamento! Lasciare sempre una distanza di almeno 30 cm dalla parte posteriore del ventilatore alla parete.
- Dopo aver inserito la spina di rete, accendere l'apparecchio con l'interruttore principale (⏻ pagina 63).
- Premere l'interruttore a gradino per selezionare il livello di funzionamento desiderato.
- Dopo l'uso, disinserire l'alimentazione elettrica dell'apparecchio con l'interruttore principale ⏻.

- Se non si utilizza l'apparecchio per un periodo di tempo prolungato, scollegare la spina di rete.

Istruzioni di manutenzione/pulizia

Avvertenza: Scollegare l'apparecchio dalla rete elettrica scollegando la spina o spegnendo l'impianto elettrico prima di effettuare qualsiasi operazione di pulizia o manutenzione. L'apparecchio deve essere scollegato dalla rete elettrica durante la manutenzione e la sostituzione di parti. La spina deve essere scollegata dalla presa in modo che l'operatore possa essere sicuro in qualsiasi momento e in qualsiasi luogo che la spina sia stata estratta.

Avvertenza: Controllare regolarmente, ma assolutamente prima di ogni utilizzo, l'eventuale presenza di danni al cavo e alla spina di rete. Se il danno è visibile, l'apparecchio non può più essere utilizzato.

- La manutenzione ordinaria deve essere effettuata una volta all'anno.
- In caso di danni, rumori insoliti e/o malfunzionamenti, spegnere l'apparecchio e non manipolarlo.
- In caso di riparazioni, contattare un centro di assistenza autorizzato.
- Pulire la superficie dell'alloggiamento e la griglia di protezione con un panno asciutto e una spazzola morbida. Non utilizzare benzina o un detergente infiammabile simile.
- Dopo la pulizia, il ventilatore deve essere completamente rimontato.

Magazzinaggio

- Se non si utilizza il ventilatore per lungo tempo, conservarlo in un locale asciutto.
- È inoltre possibile coprire il dispositivo per proteggerlo da polvere o depositi di sporco.

Eliminazione

Significato del simbolo "Eliminazione"

Non smaltire mai l'apparecchio nei normali rifiuti domestici. Questo prodotto è soggetto alla Direttiva europea 2012/19/UE. Questa direttiva fornisce il quadro di riferimento per il ritiro e il riciclaggio dei rifiuti di apparecchiature in tutta l'UE.

- Smaltire il materiale di imballaggio, gli apparecchi dismessi e le batterie usate in conformità alle norme vigenti nel proprio Paese. Consultare le informazioni a pagina 65.

Istruzioni per la risoluzione dei guasti

Problema	Causa	Soluzione
Le pale non girano.	Velocità di rotazione „0".	Accendere l'apparecchio.
	La spina non è inserita nella presa.	Inserire la spina.
	Difetto di funzionamento delle protezioni dell'impianto domestico.	Controllare le protezioni dell'impianto.
	Il fusibile è intervenuto in seguito ad un sovraccarico (surriscaldamento del motore).	Scollegare l'apparecchio dalla rete, estraendo la presa dalla spina e consegnarlo ad un tecnico specializzato o al servizio di assistenza per la riparazione.

Se gli interventi sopra consigliati non sono sufficienti a risolvere il problema di funzionamento, scollegare immediatamente la spina dalla presa. Incaricare un tecnico specializzato di intercettare il guasto ed eseguire i necessari interventi di riparazione.

Avvertenza: Tensione elettrica

L'apparecchio può essere aperto e riparato solo da un elettricista qualificato!

In caso di danneggiamento del cavo di alimentazione, lo stesso può essere sostituito solo da un centro di assistenza approvato dal costruttore, poiché sono necessarie attrezzature speciali.

ES

Indicaciones de seguridad

Traducción de las instrucciones originales

- **La tensión indicada en la placa de características debe coincidir con la tensión de red existente.**
- **El aparato sólo se puede utilizar completamente montado!**
- **La unidad sólo puede ser operada en un terreno nivelado y estable. No lo coloque en mesas o similares.**
- **Tender el cable de red de forma que no haya peligro de tropezar y, por lo tanto, no haya riesgo de que la unidad se vuelque o se caiga.**
- **No introduzca objetos a través de la rejilla protectora! Antes de conectar el ventilador, retire los objetos sueltos que puedan aspirarse de la zona de aspiración. Mantenga la ropa suelta, como bufandas con flecos, lejos de la rejilla protectora!**
- **Nunca toque los dispositivos con las manos mojadas o húmedas. Nunca utilice los dispositivos si están descalzos.**
- **Nunca sumerja un aparato eléctrico en agua u otros líquidos.**
- **¡NUNCA PERMITAS QUE ENTRE AGUA EN EL DISPOSITIVO! El ventilador no debe mojarse nunca. Si la unidad se ha mojado, desenchúfela inmediatamente de la red eléctrica.**
- **No exponga el aparato a influencias ambientales perjudiciales (lluvia, luz solar intensa, etc.).**
- **No desenchufe el cable de alimentación de la toma de corriente. Al desenchufar, sujete el enchufe y no el cable.**
- **Apague el aparato y desenchúfelo de la toma de corriente cuando no esté en uso, antes de limpiarlo y cuando mueva el ventilador de un lugar a otro.**
- **No utilice el aparato en lugares donde pueda caer al agua o ser empujado dentro del mismo. Nunca intente alcanzar el dispositivo que ha caído en el agua. Desconecte inmediatamente el fusible de red y desenchufe el cable de alimentación.**
- **Este dispositivo puede ser utilizado por niños a partir de los 8 años de edad y por personas con capacidades físicas, sensoriales o mentales limitadas o con falta de experiencia y conocimientos, siempre y cuando hayan sido supervisados adecuadamente o hayan recibido instrucciones detalladas sobre cómo utilizar el dispositivo de forma segura y comprendan los peligros que entraña.**
- **No se permite que los niños jueguen con el dispositivo. Los niños no deben realizar la limpieza y el mantenimiento por parte del usuario sin supervisión.**
- **Revise el cable de alimentación y el enchufe para ver si están dañados con regularidad, pero siempre antes de usarlos. Si algún daño es visible, el dispositivo no debe ser usado de nuevo.**

Las medidas de seguridad y precaución contenidas en las presentes instrucciones no pueden describir todas y cada una de las situaciones de riesgo que pudieran darse al estar en contacto con la corriente eléctrica. En cualquier casi, no sustituyen al modo de proceder razonable y precavido que se deberá observar durante la puesta en servicio y el funcionamiento del ventilador.

Acerca del manual de instrucciones

Deberá leer atentamente el manual de instrucciones de servicio antes de utilizar el ventilador CasaFan. Guarde el manual en un lugar de fácil y rápido acceso. No entregue nunca el ventilador a otra persona sin el manual de instrucciones de servicio.

Leyenda:	
Advertencia: Tensión eléctrica	**Atención:**
Advierte del peligro inmediato para la vida por el voltaje eléctrico.	Indica información importante (p.e., daños materiales).

Descripción del ventilador CasaFan

El ventilador se utiliza para hacer circular el aire seco de la sala. No debe utilizarse en máquinas ni en locales y zonas húmedos, mojados, corrosivos, inflamables o potencialmente explosivos. Este producto es adecuado para su uso en el comercial de acuerdo con el grado de protección (IPX0).

Datos técnicos:	**AIROS ECO TOWER**
Tensión nominal:	220 - 240 V, 50 Hz
Potencia:	30 W
Clase de protección:	II / IP X0
Graduaciones de velocidad:	12
Nivel de potencia acústica:	max. 59,0 dB(A)
Presión sonora (-3 m campo libre):	max.: 36,3 dB(A)
Dimensiones An × Al × Pr (mm):	330 × 1080 × 330
Peso (kg):	3,8

Atención: Para poder poner en marcha el aparato, éste debe estar completamente montado!

- Desembale el ventilador CasaFan y compruebe si el contenido del embalaje está completo (véase la ilustración) y si el producto presenta daños visibles.
- Deshágase del material de embalaje de forma ecológica y déjelo fuera del alcance de los niños.

Montaje (página 61 - 62)

- Montar el ventilador como se muestra en las figuras fig.1 - fig.6.

Uso (página 63 - 64)

Atención: ¡peligro de sobrecalentamiento! Deje siempre una distancia mínima de 30 cm desde la parte trasera del ventilador hasta la pared.

- Después de enchufar el enchufe de red, encienda el aparato en el interruptor principal (⏻ página 63).
- Pulse el interruptor de paso para seleccionar el paso de funcionamiento deseado.
- Después del uso, desconectar la alimentación eléctrica del aparato en el interruptor principal ⏻.

- Si no utiliza el aparato durante un período de tiempo prolongado, asegúrese de desconectarlo de la red eléctrica.

Instrucciones de mantenimiento y limpieza

Advertencia: Desconecte el aparato de la red eléctrica desenchufando el enchufe o desconectando el sistema eléctrico antes de realizar cualquier trabajo de limpieza o mantenimiento. El dispositivo debe desconectarse de la red eléctrica durante el mantenimiento y la sustitución de las piezas. La clavija debe desconectarse de la toma de corriente de tal manera que el operador pueda estar seguro en cualquier momento y en cualquier lugar de que la clavija se ha desconectado.

Advertencia: Compruebe el cable de alimentación y el enchufe de la red para ver si hay daños regularmente, pero absolutamente antes de cada uso. Si hay daños visibles, es posible que el dispositivo ya no se pueda utilizar.

- El mantenimiento de rutina debe realizarse una vez al año.
- En caso de daños, ruidos inusuales y/o mal funcionamiento, apague el dispositivo y no lo manipule.
- Póngase en contacto con un centro de servicio autorizado si es necesario realizar reparaciones.
- Limpie la superficie de la carcasa y la rejilla protectora con un paño seco y un cepillo suave, y no utilice gasolina o un producto de limpieza inflamable similar.
- Después de la limpieza, el ventilador debe volver a montarse completamente.

Conservación

- Si no utiliza el ventilador durante mucho tiempo, guárdelo en un lugar seco.
- También puede cubrir el dispositivo para protegerlo del polvo o la suciedad.

Eliminación

Significado del símbolo “cubo de basura”

No tire nunca el aparato a la basura doméstica normal. Este producto está sujeto a la Directiva Europea 2012/19/UE. Esta directiva establece el marco para la recogida y el reciclaje de residuos de aparatos en toda la UE.

- Elimine el material de embalaje, los aparatos fuera de servicio y las pilas usadas de acuerdo con la normativa vigente en su país. Consulte la información de la página 65.

Ayuda en caso de averías		
Avería	**Causa**	**Solución**
No se mueve el rotor de aspas.	Se ha ajustado el nivel de velocidad a “0“.	Conecte el aparato.
	No está enchufado.	Enchúfelo.
	El fusible de la casa está defectuoso.	Compruebe el fusible de la casa.
	El fusible de fusión ha sido accionado por la sobrecarga (sobrecalentamiento del motor).	Separe el aparato de la alimentación de la red. Desenchúfelo y lleve el aparato a un técnico especializado o al servicio posventa.

Si no fuera posible subsanar la avería con las soluciones arriba indicadas es imprescindible desenchufar el aparato. Un técnico deberá analizar la causa de la avería y realizar, dado el caso, la reparación pertinente.

Advertencia: Tensión eléctrica

¡El aparato sólo puede ser abierto y reparado por un electricista cualificado!

En caso de haberse dañado el cable de alimentación de la red del aparato, éste deberá sustituirse exclusivamente en un taller autorizado por el fabricante, puesto que se necesita una herramienta especial.

Indicações de segurança

Tradução das instruções originais

- **A tensão de alimentação tem de estar de acordo com os dados da tensão especificados na placa de características.**
- **O ventilador não pode ser colocado em funcionamento sem estar totalmente montado!**
- **A unidade só pode ser operada em terreno plano e estável. Não coloque em mesas ou similares.**
- **O cabo de alimentação deve ser disposto de forma a evitar qualquer risco de tropeçar e consequente derrube ou queda do aparelho.**
- **Não introduzir objetos no interior da grelha de proteção! Antes de ligar o ventilador, retire da zona de admissão de ar os objetos soltos que possam ser sugados! Não usar roupa folgada perto da grelha de proteção, por ex. lenços/cachecóis com franjas!**
- **Nunca tocar no aparelho com as mãos molhadas ou húmidas. Se estiver descalço, não toque no aparelho.**
- **Nunca mergulhe um aparelho elétrico em água ou outros líquidos.**
- **NUNCA DEIXE ENTRAR ÁGUA NO APARELHO! O ventilador nunca deve ficar molhado. Se a unidade ficou molhada, desligue-a imediatamente da rede.**
- **Não expor o aparelho a influências prejudiciais do meio ambiente (chuva, radiação solar intensa, etc.).**
- **Não puxe a ficha pelo cabo, quando a quiser retirar da tomada. Ao puxar, para retirar da tomada, segure a ficha e não o cabo.**
- **Desligue o ventilador e retire-o da tomada, sempre que não o estiver a utilizar, antes de o limpar e quando o mudar de sítio.**
- **Não utilize o aparelho em locais com risco de queda ou derrube para dentro de água. Se o aparelho cair para dentro de água, não pegue nele. Desligue imediatamente o fusível de alimentação elétrica e retire a ficha da tomada.**
- **Este aparelho pode ser utilizado por crianças a partir dos 8 anos e por pessoas com capacidades físicas, sensoriais ou mentais limitadas, ou falta de experiência e conhecimentos, contanto que estas se encontrem sob supervisão adequada ou recebam orientação detalhada sobre a utilização segura do aparelho e que estejam cientes dos perigos a que estão sujeitas.**
- **As crianças não podem brincar com o aparelho. Os trabalhos de limpeza e manutenção a cargo do utilizador não podem ser executados por crianças sem supervisão.**
- **Verifique regularmente o cabo de alimentação e a ficha quanto a danos, mas sempre antes de usar. Se qualquer dano for visível, o dispositivo não deve ser usado novamente.**

PT

As medidas de segurança e precaução especificadas nestas instruções não podem, em caso algum, descrever todos os perigos possíveis inerentes ao manuseamento da corrente eléctrica, e não substituem uma atitude de bom senso e cautela na colocação em funcionamento e utilização da ventoinha.

Acerca das instruções de utilização

Antes de utilizar a ventoinha CasaFan, leia atentamente as instruções de utilização. Guarde as instruções de utilização e tenha-as sempre à mão. Nunca dê a ventoinha a outras pessoas sem lhes passar também as instruções de utilização.

Legenda:	
Advertência: Tensão elétrica	**Atenção:**
Avisos de perigo imediato de vida por voltagem eléctrica.	Indica informações importantes (p.e., danos materiais).

Descrição do Ventilador CasaFan

O ventilador é utilizado para fazer circular o ar ambiente seco. Não deve ser utilizado no interior de máquinas ou em salas e áreas húmidas, molhadas, corrosivas, inflamáveis ou potencialmente explosivas. Este produto é apropriado para o uso no comercial de acordo com o grau de protecção (IPX0).

Dados técnicos:	
	AIROS ECO TOWER
Tensão nominal:	220 - 240 V, 50 Hz
Potência:	30 W
Tipo de protecção:	II / IP X0
Velocidades de rotação:	12
Nível de potência sonora:	max. 59,0 dB(A)
Pressão sonora (-3 m em campo livre):	max.: 36,3 dB(A)
Dimensões L × A × P (mm):	330 × 1050 × 330
Peso (kg):	3,8

Atenção: O aparelho só deve ser utilizado se estiver completamente montado.

- Tire a ventilador CasaFan da embalagem e verifique se todos os componentes estão presentes (ver ilustração) e se existem danos visíveis.
- Elimine o material de embalagem na reciclagem e de forma inacessível a crianças.

Montagem (página 61 - 62)

- Monte o ventilador como mostrado nas figuras fig.1 - fig.6.

Operação (página 63 - 64)

Atenção: Perigo de sobreaquecimento! Deixar sempre uma distância mínima de 30 cm entre a parte de trás do ventilador e a parede.

- Depois de introduzir a ficha na tomada, ligue o aparelho no interruptor principal (⏻ página 63).
- Prima o interruptor ✤ até escolher o nível de operação pretendido.
- Depois de usar o aparelho, volte a desligá-lo da alimentação no interruptor principal ⏻.
- Caso não pretenda utilizar o aparelho durante um longo período de tempo, desencaixe também a ficha de alimentação.

Indicações de manutenção/limpeza

Advertência: antes de realizar trabalhos de limpeza ou de manutenção no aparelho, desligue-o da corrente, retirando a ficha da tomada ou desligando o quadro elétrico. Manter o aparelho desligado da rede elétrica durante a manutenção e a substituição de peças. Depois de retirada da tomada, a ficha deverá ser colocada de tal forma que permita ao utilizador, independentemente do momento ou do local em que se encontre, verificar que a ficha está desligada da tomada.

Advertência: Verificar regularmente, mas, pelo menos, antes de cada utilização, o cabo e a ficha quanto a danos. Caso existam danos visíveis, não continuar a utilizar o aparelho.

- A manutenção de rotina deve ser realizada uma vez por ano.
- Desligar o aparelho e não continuar a manusear, em caso de danos, ruídos estranhos e/ou mau funcionamento.
- Caso seja necessário reparar o aparelho, contacte um centro de assistência ao cliente autorizado.
- Limpe a superfície da estrutura base e a grelha de proteção com um pano de limpeza seco e um pincel de cerdas suaves. Não limpar com gasolina ou qualquer outro produto de limpeza facilmente inflamável.
- Depois de limpar, volte a montar o ventilador na íntegra.

Armazenamento

- Se não for utilizar o ventilador durante um longo período de tempo, guarde-o num local seco.
- Pode também cobrir o aparelho, se pretender protegê-lo de deposições de pó ou sujidade.

Eliminação

Significado do símbolo „caixote do lixo“

Nunca elimine o aparelho no lixo doméstico normal. Este produto está sujeito à Directiva Europeia 2012/19/UE. Esta directiva fornece o quadro para a recolha e reciclagem de resíduos de equipamentos eléctricos e electrónicos a nível da UE.

- Elimine o material de embalagem, aparelhos desactivados e pilhas usadas em conformidade com os regulamentos em vigor no seu país. Por favor, tenha em atenção a informação na página 65.

Resolução de problemas

Problema	Causa	Resolução
As pás não rodam.	A velocidade de rotação está em „0“.	Ligue o aparelho.
	A ficha não está ligada à tomada.	Ligue a ficha.
	O disjuntor geral tem um defeito.	Verifique o disjuntor geral.
	O fusível disparou devido a uma sobrecarga (sobreaquecimento do motor).	Desligue o aparelho da alimentação eléctrica. Tire a ficha da tomada e mande o aparelho reparar por um técnico devidamente qualificado ou pelo serviço de assistência.

Se estes passos não resolverem o problema, desligue a ficha da tomada. A causa do problema deve ser determinada por um técnico devidamente qualificado e, em caso de necessidade, efectuar as reparações necessárias.

Advertência: Tensão elétrica

O dispositivo só pode ser aberto e reparado por um electricista qualificado!

Se o cabo de alimentação deste aparelho estiver danificado, o mesmo só deve ser substituído por um serviço de reparações designado pelo fabricante devido à necessidade de ferramentas especializadas.

Sikkerhedshenvisninger

- **Spændingen, der er angivet på typeskiltet, skal være i overensstemmelse med den eksisterende netspænding.**
- **Apparatet må kun være i drift, når det er komplet monteret!**
- **Enheden må kun betjenes på jævnt, stabilt underlag. Læg ikke på borde eller lignende.**
- **Ledningen skal lægges således, at der ikke er fare for at snuble, og at apparatet derved ikke kan vælte eller trækkes ned fra underlaget.**
- **Stik ikke genstande gennem beskyttelsesgitret! Løse genstande, der kan suges ind i ventilatoren, skal fjernes fra indsugningsområdet, inden ventilatoren tændes! Løst tøj som f. eks. tørklæder med frynser må ikke komme i nærheden af beskyttelsesgitret!**
- **Rør aldrig ved apparatet med våde eller fugtige hænder. Brug aldrig apparatet i bare tæer.**
- **Nedsænk aldrig et elapparat i vand eller andre væsker.**
- **FORLAD ALDRIG VAND I ENHEDEREN! Ventilatoren må ikke blive våd. Hvis enheden bliver våd, skal du straks trække netstikket ud.**
- **Udsæt ikke apparatet for skadelige udefra kommende påvirkninger (regn, kraftig sol osv.).**
- **Træk ikke i ledningen, når stikket skal trækkes ud af stikkontakten. Tag fat i selve stikket og ikke i ledningen.**
- **Sluk for apparatet, og træk netstikket, når apparatet ikke er i brug, når det skal rengøres og når du flytter det.**
- **Brug ikke apparatet på steder, hvor det kan falde/skubbes i vandet. Grib aldrig efter apparatet, hvis det er faldet i vandet. Sluk straks for strømmen, og træk stikket.**
- **Dette apparat kan bruges af børn fra 8 år og af personer med nedsatte fysiske, sensoriske eller intellektuelle evner eller manglende erfaring og viden, hvis de er under passende opsyn eller hvis der er givet udførlige instruktioner om sikker brug af apparatet og personerne forstår, hvilke farer der er forbundet med brugen.**
- **Børn må ikke lege med apparatet. Rengøring og vedligeholdelse må kun udføres af børn, hvis de er under opsyn.**
- **Kontroller strømkablet og stikket regelmæssigt for skader, men altid inden hver brug. Hvis der er skade, kan enheden muligvis ikke længere bruges.**

Sikkerhedsoplysningerne i denne vejledning kan ikke tage højde for alle faremomenter ved omgangen med elektrisk spænding. De kan ikke erstatte fornuftig adfærd og forsigtighed, som skal udvises ved idriftsættelse og drift af ventilatoren.

Om betjeningsvejledningen

Inden du tager CasaFan-ventilatoren i brug, skal betjeningsvejledningen læses omhyggeligt igennem. Gem betjeningsvejledningen, så den altid er ved hånden. Overdrag aldrig ventilatoren uden betjeningsvejledning til en anden person.

Signaturforklaring:	
Advarsel: Elektrisk spænding	**Obs:**
Advarer om øjeblikkelig livsfare fra elektrisk spænding.	Angiver vigtige oplysninger (f.eks. materielle skader).

Beskrivelse af CasaFan-Ventilatoren

Ventilatoren bruges til at cirkulere tør rumluft. Den må ikke bruges i maskiner eller i fugtige, våde, ætsende, brandfarlige eller potentielt eksplosive rum og områder. Dette produkt er egnet til anvendelse i den kommercielle i overensstemmelse med den grad af beskyttelse (IPX0).

Technical data:

	AIROS ECO TOWER
Netspænding:	220 - 240 V, 50 Hz
Effekt:	30 W
Beskyttelsesklasse:	II / IP X0
Antal hastighedstrin:	12
Lydeffektniveau:	max. 59,0 dB(A)
Lydtryk (-3 m frit felt):	max.: 36,3 dB(A)
Dimensioner B × H × D (mm):	330 × 1080 × 330
Vægt (kg):	3,8

Obs: Apparatet må først tages i drift efter at montagen er afsluttet.
- CasaFan-ventilatoren pakkes ud og kontrolleres for fuldstændighed (se illustration) og synlige skader.
- Emballagen bortskaffes miljørigtigt og utilgængeligt for børn.

Montering (side 61 - 62)
- Monter ventilatoren som vist i figurerne fig.1 - fig.6.

Betjening (side 63 - 64)

Obs: Ellers er der fare for overophedning! Hold altid en afstand på mindst 30 cm fra ventilatorens bagside til væggen.
- Når netstikket er i stikkontakten, tænd apparatet ved hovedafbryderen (⏻ side 63).
- Vælg det ønskede trin ved at trykke på kontakten med trinindstilling ✤.
- Sluk apparatet ved hovedafbryderen ⏻ efter endt brug.
- Hvis apparatet ikke bruges i længere tid, træk altid netstikket.

DK

Vedligeholdelses-/rengøringsanvisninger

Advarsel: Inden enhver type af rengørings- eller vedligeholdelsesarbejde skal apparatet strømforsyning afbrydes ved at trække stikket eller ved at slukke apparatet. Stikket skal trækkes ud af stikkontakten på en sådan måde, at brugeren til enhver tid og fra enhver placering kan se, at stikket er trukket.

Advarsel: Kontroller jævnligt, dog altid inden brug, at ledningen og stikket ikke er beskadigede. Apparatet må ikke længere anvendes, hvis der er synlige skader.

- Apparatet skal gennemgå en vedligeholdelse én gang årligt.
- Hvis der opstår skader, usædvanlige lyde og/eller fejl, skal apparatet slukkes, og der må ikke foretages indgreb på apparatet.
- Hvis det bliver nødvendigt at reparere apparatet, henvend dig til en autoriseret kundeservice.
- Rengør kabinettets overflade og beskyttelsesgitret med en tør klud og en blød pensel. Brug ikke benzin eller andre let antændelige rengøringsmidler.
- Efter endt rengøring skal ventilatoren igen samles komplet.

Opbevaring

- Hvis ventilatoren ikke bruges i længere tid, skal den opbevares i et tørt rum.
- Du kan desuden tildække apparatet for at beskytte det mod støv eller smudsaflejringer.

Bortskaffelse

Betydningen af symbolet „skraldespand“

Bortskaf aldrig apparatet med det almindelige husholdningsaffald. Dette produkt er omfattet af det europæiske direktiv 2012/19/EU. Dette direktiv danner rammen for tilbagetagelse og genbrug af affaldsudstyr i hele EU.

- Bortskaf emballagematerialer, udtjente apparater og brugte batterier i overensstemmelse med de gældende regler i dit land. Bemærk venligst oplysningerne på side 65.

Afhjælpning af fejl		
Fejl	**Årsag**	**Afhjælpning**
Rotor kører ikke.	Omdrejningstal på trin ”0”.	Apparatet tændes.
	Stikket er ikke sat i.	Stikket sættes i stikkontakten.
	Stikket sættes i stikkontakten.	Sikringen i husinstallationen kontrolleres.
	Smeltesikringen er sprunget p.g.a. overlast (overophedning af motor).	Apparatet frakobles nettet. Stikket trækkes ud af stikkontakten, og apparatet repareres af en fagmand eller af et serviceværksted.

Kan fejlen ikke afhjælpes ved de nævnte tiltag, skal stikket trækkes ud.
Det skal derefter være en fagmand, der undersøger fejlen og foretager en eventuel reparation.

Advarsel: Elektrisk spænding
Enheden må kun åbnes og repareres af en kvalificeret elektriker!

Såfremt netledningen på dette apparat beskadiges, må det kun udskiftes af et af producenten anvist værksted, da der kræves specialværktøj.

Säkerhetsinformation

- **Spänningen som anges på typskylten måste överensstämma med den befintliga nätspänningen.**
- **Utrustningen får endast användas komplett monterad!**
- **Enheten får endast användas på jämnt, stabilt underlag. Lägg inte på bord eller liknande.**
- **Lägg nätkabeln på ett sätt så att den inte utgör någon snubbelrisk och att det därmed inte är möjligt att välta eller dra ned utrustningen.**
- **Stick inte in föremål genom skyddsgallret! Ta bort lösa föremål som fläkten kan suga till sig innan du slår på fläkten! Håll löst sittande kläder såsom t ex halsdukar med fransar borta från skyddsgallret!**
- **Rör aldrig vid utrustningen med våta eller fuktiga händer. Använd aldrig utrustningen när du är barfota.**
- **Doppa aldrig elektrisk utrustning i vatten eller andra vätskor.**
- **LÅTA ALDRIG VATTEN I ENHETEN! Fläkten får inte bli våt. Om enheten blir våt, dra ut nätkontakten omedelbart.**
- **Utsätt inte utrustningen för skadlig miljöpåverkan (regn, starkt solljus osv.).**
- **Dra inte ut nätkontakten ur vägguttaget genom att hålla i sladden. Ta tag i kontakten och inte i kabeln när du drar ut kontakten.**
- **Stäng av utrustningen och dra ut nätkontakten när utrustningen inte används, före rengöring, och när fläkten flyttas från ett ställe till ett annat.**
- **Använd inte utrustningen på platser där den kan falla eller knuffas ned i vattnet. Försök aldrig gripa tag i utrustningen om den fallit ner i vattnet. Stäng omedelbart av nätsäkringen och dra ut nätkontakten.**
- **Denna utrustning kan användas av barn från 8 år och personer med begränsad fysisk, sensorisk eller mental förmåga eller bristande erfarenhet och kunskap om de hålls under lämplig uppsikt eller om de har instruerats utförligt om en säker användning av utrustningen och om de förstår vilka faror som användningen kan medföra.**
- **Barn får inte leka med utrustningen. Rengöring och användarunderhåll får ej utföras av barn utan uppsikt.**
- **Kontrollera nätsladden och kontakten regelbundet för skador, men alltid före varje användning. Om skador är synliga får enheten inte längre användas.**

SE

Säkerhets- och försiktighetsåtgärderna i denna anvisning kan inte beskriva varje risksituation i användningen av elektrisk spänning. De kan inte ersätta ett förnuftigt tillvägagångssätt och varsamhet, som Du måste iakttaga när Din ventilator tas i drift och under driften.

Om bruksanvisningen

Var god läs igenom bruksanvisningen noggrant innan Du använder CasaFan-ventilatorn. Förvara bruksanvisningen där den är lättåtkomlig. Ge aldrig ventilatorn vidare till andra personer utan bruksanvisning.

Teckenförklaring:	
Varning: Farlig elektrisk spänning	**Obs:**
Varnar för omedelbar livsfara från elektrisk spänning.	Anger viktig information (t.ex. egendomsskador).

Beskrivning av CasaFan-ventilatorn

Fläkten används för att cirkulera torr rumsluft. Den får inte användas i maskiner eller i fuktiga, våta, frätande, brandfarliga eller explosionsfarliga rum och områden. Denna produkt är lämplig för användning i den kommersiella i enlighet med graden av skydd (IPX0).

Technical data:

	AIROS ECO TOWER
Spänning i huvudledning:	220 - 240 V, 50 Hz
Effekt:	30 W
Skyddsklass:	II / IP X0
Antal varvtal:	12
Ljudeffektnivå:	max. 59,0 dB(A)
Ljudtryck (-3 m fritt fält):	max.: 36,3 dB(A)
Mått B × H × D (mm):	330 × 1080 × 330
Vikt (kg):	3,8

Obs: Apparaten får bara tas i drift när den är fullständigt monterad!

- Packa upp CasaFan-ventilatorn och kontrollera att den är komplett (se illustration) och inte har några synbara skador.
- Gör Dig av med förpackningsmaterialet på ett miljömedvetet sätt och så att det är otillgängligt för barn.

Montering (sidan 61 - 62)

- Montera fläkten enligt figurerna fig.1 - fig.6.

Användning (sidan 63 - 64)

Obs: Risk för överhettning! Lämna alltid minst 30 cm avstånd mellan fläktens baksida och väggen.

– Koppla in utrustningen med huvudströmbrytaren (⏻ sidan 63) när du har satt i nätkontakten.
– Tryck på omkopplaren ✤ för att välja önskad hastighetsnivå.
– Efter användning ska utrustningen åter göras spänningslös med hjälp av huvudströmbrytaren ⏻.
– Dra under alla omständigheter ut nätkontakten om utrustningen inte ska användas under en längre tid.

Underhålls-/rengöringsinstruktioner

Varning: Skilj utrustningen från elnätet genom att dra ut kontakten eller genom att stänga av elsystemet innan du utför rengörings- eller underhållsarbeten. Utrustningen måste skiljas från elnätet under underhåll och byte av komponenter. Utdragning av kontakten ur vägguttaget måste ske på ett sätt så att användaren alltid och från varje plats kan förvissa sig om att kontakten är utdragen.

Varning: Kontrollera nätkabeln och nätkontakten med avseende på skador regelbundet, men under alla omständigheter före varje användning. Utrustningen får inte längre användas om den har synliga skador.

- Standardunderhållet måste utföras en gång per år.
- Stäng av och manipulera inte utrustningen om skador, ovanliga ljud och/eller funktionsfel uppstår.
- Vänd dig till en auktoriserad kundtjänst om en reparation blir nödvändig.
- Rengör kåpans yta samt skyddsgallret med en torr trasa och en mjuk pensel. Använd ingen bensin eller liknande lättantändliga rengöringsmedel.
- Efter rengöringen måste fläkten åter monteras komplett.

Förvaring

- Om du inte tänker använda fläkten under en längre tid ska den förvaras i ett torrt utrymme.
- Du kan dessutom täcka över din utrustning för att skydda den mot damm eller smutsavlagringar.

Avlägsnande

Betydelsen av symbolen „soptunna på hjul“

Släng aldrig apparaten i det vanliga hushållsavfallet. Denna produkt omfattas av det europeiska direktivet 2012/19/EU. Detta direktiv ger ramarna för återtagande och återvinning av avfallsapparater i hela EU.

- Kassera förpackningsmaterial, avvecklade apparater och förbrukade batterier i enlighet med gällande bestämmelser i ditt land. Observera informationen på sidan 65.

Hjälp vid störningar		
Störning	**Orsak**	**Avhjälpning**
Fläkthjulet går inte.	Varvtalsnivå på ”0“.	Lülitage seade sisse.
	Nätkontakten är inte instucken.	Stick in nätkontakten.
	Hushållssäkringen är defekt.	Kontrollera hushållssäkringen.
	Smältsäkringen har gått genom överbelastning (motoröverhettning).	Koppla bort apparaten från elnätet. Dra ur kontakten från apparaten och låt en fackman eller kundservice reparera.
Om störningen inte går att avhjälpa med nämnda avhjälpningssätt måste Du dra ut nätkontakten ur vägguttaget. Störningsorsaken bör nu fastställas och eventuellt avhjälpas av en fackman.		

Varning: elektrisk spänning

Apparaten får endast öppnas och repareras av en kvalificerad elektriker!

Vid skador på denna apparats nätledning får denna endast ersättas av en av tillverkaren nämnd reparationsverkstad, eftersom specialverktyg krävs.

Turvallisuus

- **Nimikilvessä ilmoitetun jännitteen on vastattava olemassa olevaa verkkojännitettä.**
- **Laitetta saa käyttää vain kokonaan koottuna!**
- **Laitetta saa käyttää vain tasaisella, vakaalla alustalla. Älä laita pöydille tai vastaavalle.**
- **Lead-virtajohto niin, että laukaisua ei vaaraa ja näin ollen ei nakutuksen tai vetämällä laite on mahdollinen.**
- **Älä laita mitään esineitä suojaverkon läpi! Poista irralliset esineet, jotka voidaan imeä imualueelta ennen puhaltimen kytkemistä! Loose vaatteet kuten Pidä huivit, joiden reunat ovat pois vartiosta!**
- **ÄLÄ KOSKAAN JÄTÄ VETTÄ LAITTEESEEN! Puhallin ei saa kastua. Jos laite kastuu, vedä verkkopistoke välittömästi.**
- **Älä kosketa laitetta märillä tai kosteilla käsillä. Älä koskaan käytä laitetta, kun olet paljain jaloin.**
- **Älä koskaan upota sähkölaitetta veteen tai muihin nesteisiin.**
- **Valmistuneen teknikon on tarkistettava jatkojohdot, jotka sopivat määritettyyn suorituskykyyn.**
- **Älä altista laitetta haitallisille ympäristövaikutuksille (sade, voimakas auringonvalo jne.).**
- **Älä vedä verkkovirtajohtoa kaapelilla pistorasiasta. Vedä ulos, tartu pistokkeesta, ei kaapelia.**
- **Sammuta laite ja irrota virtajohto, kun laite ei ole käytössä, kun teet ennen puhdistusta ja tuulettimen paikasta toiseen.**
- **Älä käytä laitetta paikoissa, joissa se voi kaatua tai työntää veteen. Älä koskaan pääse laitteeseen, joka putosi veteen. Sammuta virtapistoke välittömästi ja vedä pistoke pistorasiasta.**
- **Tätä laitetta voi käyttää lapset 8 vuotta tai vanhempi ja henkilöiden käytettäväksi fyysinen tai henkinen toimintakyky tai joilta puuttuu kokemusta ja tietoa, jos annettu ohjeet ja neuvot käyttää laitetta sijoitettiin turvallisesti ja he ymmärtävät vaarat siihen liittyvä.**
- **Lapset eivät saa pelata laitteen kanssa. Lapset eivät saa suorittaa puhdistusta ja ylläpitoa ilman valvontaa.**
- **Tarkista virtajohto ja pistoke säännöllisesti vaurioiden varalta, mutta aina ennen jokaista käyttöä. Jos vaurioita on näkyvissä, laitetta ei ehkä enää käytetä.**

Kun ollaan tekemisissä sähkölaitteiden kanssa ei voida koskaan olla liian varovaisia. Varovaisuus ja huolellisuus voi usein estää mahdolliset vaaratilanteet.

Käyttöohjeesta

Ennen CasaFan tuulettimen käyttöä lue käyttöohje tarkasti. Pidä käyttöohje saatavilla. Älä koskaan anna tuuletinta käytettäväksi kolmannelle henkilölle ilman käyttöohjetta.

Tunnusten selitykset:	
Varoitus: Vaarallinen jännite	**Huomio:**
Varoittaa sähköjännitteen välittömästä hengenvaarasta.	Ilmaisee tärkeitä tietoja (esim. omaisuusvahingot).

Kuvaus CasaFan-tuulettimesta

Puhaltimella kierrätetään kuivaa huoneilmaa. Sitä ei saa käyttää koneissa eikä kosteissa, märissä, syövyttävissä, syttyvissä tai räjähdysvaarallisissa tiloissa ja alueilla. Tuote soveltuu käytettäväksi kaupallisessa mukaisesti suojan (IPX0).

Tekniset tiedot:

	AIROS ECO TOWER
Pääjännite:	220 - 240 V, 50 Hz
Teho:	30 W
Suojausluokka:	II / IP X0
Nopeuksia:	12
Äänitehotaso:	max. 59,0 dB(A)
Äänenpaine (-3 m vapaa kenttä):	max.: 36,3 dB(A)
Mitat L × K × S (mm):	330 × 1080 × 330
Paino (kg):	3,8

Huomio: Käytä laitettava vain oikein asennettuna.
- Avaa pakkaus ja tarkista että kaikki osat ovat tallessa(kts kuva) eivätkä vaurioituneet
- Hävitä pakkausmateriaali ympäristöystävällisellä tavalla, jotta lapsi ei pääse siihen.

Asennus (sivu 61 - 62)
- Asenna tuuletin kuvioiden fig.1 - fig.6 mukaisesti.

Käyttö (sivu 63 - 64)

Huomio: Ylikuumenemisen vaara! Pidä aina vähintään 30 cm tuulettimen takana seinään.
- Kytke virta pääkytkimestä (⏻ sivu 63) laitteen verkkovirtapistokkeen asettamisen jälkeen.
- Valitse haluttu toimintataso painamalla käämikytkintä (✤).
- Käytön jälkeen kytke laite uudelleen pääkytkimestä ⏻ uudelleen.
- Jos et aio käyttää laitetta pitkään aikaan, irrota virtajohto pistorasiasta.

FI

Huolto / puhdistus ohjeet

Varoitus: Irrota laite virtalähteestä ennen puhdistus- tai huoltotöiden suorittamista, pistokkeen irrottamisen tai sähköjärjestelmän sammuttamisen. Laite on irrotettava sähköverkosta kunnossapidon ja osien vaihtamisen aikana. Irrota pistoke pistorasiasta niin, että käyttäjä voi tarkistaa, että pistoke vedetään ulos milloin tahansa ja mistä tahansa paikasta.

Varoitus: Tarkista säännöllisesti, mutta ennen jokaista käyttöä, virtajohdon ja virtapistokkeen vaurioita. Jos vaurio on näkyvissä, laitetta ei ehkä enää käytetä.

- Rutiinihuolto on suoritettava kerran vuodessa.
- Katkaise laitteesta virta ja älä käytä laitetta vahingoittumisen, epänormaalin melun ja / tai toimintahäiriön sattuessa.
- Tarvittavan korjauksen yhteydessä ota yhteys valtuutettuun huoltoliikkeeseen.
- Puhdista kotelon pinta ja suojaava säleikkö kuivalla kankaalla ja pehmeällä harjalla. Älä käytä bensiiniä tai vastaavaa syttyvää puhdistusainetta.
- Puhdistuksen jälkeen tuuletin on asennettava kokonaan uudelleen.

Varastointi

- Jos et aio käyttää tuuletinta pitkään, pidä se kuivassa huoneessa.
- Voit myös peittää laitteen suojaamaan sitä pölyltä tai likaantumiselta.

Hävittäminen

„Jäteastian“ symbolin merkitys

Älä koskaan hävitä laitetta tavalliseen kotitalousjätteeseen. Tätä tuotetta koskee eurooppalainen direktiivi 2012/19/EU. Tämä direktiivi tarjoaa puitteet EU:n laajuiselle laitteiden jätteiden takaisinotolle ja kierrätykselle.

- Hävitä pakkausmateriaali, käytöstä poistetut laitteet ja käytetyt paristot maasi voimassa olevien määräysten mukaisesti. Huomioi sivulla 66 olevat tiedot.

Vianetsintä		
Vika	**Syy**	**Toimenpide**
Tuuletin ei pyöri.	Nopeus säädetty nollaan.	Säädä laite.
	Pistoke väärin kytketty.	Kytke oikein.
	Varoke rikki.	Tarkista varokkeet.
	Varoke lauennut.	Kytke laite irti verkosta. Soita paikalle huoltomies.

Jos toimintahäiriötä ei voida korjata edellä mainituilla korjaustoimenpiteillä, sinun on irrotettava virtajohto pistorasiasta. Häiriön syy on nyt selvitettävä ja tarvittaessa korjattava asiantuntijan toimesta.

Varoitus: Vaarallinen jännite

Laitteen saa avata ja korjata vain pätevä sähköasentaja!

Jos tämän laitteen verkkojohto vaurioituu, sen saa vaihtaa vain valmistajan nimeämässä korjaamossa, koska siihen tarvitaan erikoistyökaluja.

Sikkerhetsinstruksjoner

Oversettelse av de originale bruksanvisningen

- **Spenningen som er angitt på merkeskiltet, må samsvare med eksisterende nettspenning.**
- **Apparatet må kun betjenes helt sammen!**
- **Enheten må bare brukes på jevn, stabil grunn. Ikke legg på bord eller lignende.**
- **føre den strømkabelen, slik at ingen fare tripping og derfor ikke slå eller trekke-enheten er mulig.**
- **Ikke legg gjenstander gjennom beskyttelsesgitteret! Fjern løse gjenstander som kan suges fra sugepunktet før du slår på viften! Løse klær som Hold skjerf med frynser vekk fra vakt!**
- **Ikke rør utstyret med våte eller fuktige hender. Bruk aldri utstyret når du er barfot.**
- **ÄLÄ KOSKAAN JÄTÄ VETTÄ LAITTEESEEN! Puhallin ei saa kastua. Jos laite kastuu, vedä verkkopistoke välittömästi.**
- **Ikke senk et elektrisk apparat i vann eller andre væsker.**
- **Forlengerledningene må kontrolleres av en kvalifisert tekniker og egnet for den spesifiserte ytelsen.**
- **Ikke utsett enheten for skadelige miljøpåvirkninger (regn, sterkt sollys osv.).**
- **Trekk ikke støpselet ut av stikkontakten. Når du trekker ut, ta tak i kontakten og ikke kabelen.**
- **Slå av enheten og trekk ut strømledningen når enheten ikke er i bruk når du gjør før rengjøring og viften fra ett sted til et annet.**
- **Ikke bruk enheten på steder der den kan falle eller skyves i vannet. Ikke nå for enheten som falt i vannet. Slå nettstrømssikringen av umiddelbart og trekk ut støpselet.**
- **Denne enheten kan brukes av barn 8 år og eldre og personer med begrenset fysisk, sensoriske eller mentale evner, eller manglende erfaring og kunnskap, hvis gitt innføring eller instruksjon om bruken av apparatet ble plassert på en sikker måte, og de forstår farene forbundet med det.**
- **Barn kan ikke leke med enheten. Rengjøring og vedlikehold av brukeren må ikke utføres av barn uten tilsyn.**
- **Kontroller strømledningen og støpselet regelmessig for skader, men alltid før hver bruk. Hvis det er synlig skade, kan det hende at enheten ikke lenger brukes.**

NO

Sikkerhets- og forsiktighetsforanstaltningene i denne anvisningen kan ikke beskrive hver risikosituasjon ved håndtering av elektrisk strøm. De kan ikke erstatte en fornuftig fremgangsmåte og varsomhet, som du må utvise når din ventilator tas i bruk og under bruk.

Om bruksanvisningen

Les igjennon bruksanvisningen nøye før du bruker CasaFan-ventilatoren. Oppbevar bruksanvisningen på et lett tilgjengelig sted. Gi aldri ventilatoren til andre personer uten bruksanvisningen.

Tegnforklaring:	
Adversel: Farlig elektrisk spenning	**Se opp:**
Advarer om øyeblikkelig livsfare fra elektrisk spenning.	Indikerer viktig informasjon (f.eks. skade på eiendom).

Beskrivelse av CasaFan fan

Viften brukes til å sirkulere tørr romluft. Den må ikke brukes i maskiner eller i fuktige, våte, korrosive, brannfarlige eller eksplosjonsfarlige rom og områder. Dette produktet er egnet for bruk i den kommersielle i samsvar med graden av beskyttelse (IPX0).

Technical data:

	AIROS ECO TOWER
Spänning i Hovedledning:	220 - 240 V, 50 Hz
Effekt:	30 W
Beskyttelse klasse:	II / IP X0
Antall Omdreiningstall:	12
Lydeffektnivå:	max. 59,0 dB(A)
Lydtrykk (-3 m fritt felt):	max.: 36,3 dB(A)
Dimenjoner B × H × D (mm):	330 × 1080 × 330
Vekt (kg):	3,8

Se opp: Apparatet får bare tas i bruk når det er riktig montert.
- Pakk opp CasaFan-ventilatoren og kontroller at den er komplett (se illustrasjon) og at den ikke har noen synlige skader.
- Kast emballasjen på en miljøvennlig måte, og utilgjengelig for barn.

Montering (side 61 - 62)
- Monter viften som vist i figurene fig.1 - fig.6.

Drift (side 63 - 64)

Se opp: Risiko for overoppheting! La alltid være minst 30 cm fra baksiden av viften til veggen.
- Når du har satt i støpselet, slår du på enheten på hovedbryteren (⏻ side 63).
- Velg ønsket driftsnivå ved å trykke på lastbryteren .
- Etter bruk, slå av enheten på hovedbryteren ⏻ igjen.
- Hvis du ikke skal bruke enheten lenge, må du koble fra strømledningen.

Vedlikehold / rengjøringsanvisninger

Adversel: Enheten før foretar noen rengjøring eller vedlikehold, ved å ta ut pluggen eller slå av det elektriske systemet, kobles fra strømnettet. Apparatet må kobles fra strømnettet under vedlikehold og utskifting av deler. Koble støpselet fra stikkontakten, slik at operatøren kan kontrollere at støpselet er trukket ut når som helst og hvor som helst.

Adversel: Kontroller regelmessig, men alltid før hver bruk, strømledningen og stikkontakten for skade. Hvis skaden er synlig, kan enheten ikke lenger brukes.

- Det rutinemessige vedlikeholdet må utføres en gang i året.
- Slå av og ikke manipulere enheten i tilfelle skade, unormal støy og / eller funksjonsfeil.
- Ved nødvendig reparasjon, kontakt et autorisert serviceverksted.
- Rens overflaten av huset og den beskyttende skjerm med en tørr bomullspinne og en myk Pinsel.Verwenden Ikke bruk bensin eller lignende lett antennelige rensemidler.
- Etter rengjøring må viften være fullstendig installert.

Lagring

- Hvis du ikke skal bruke viften lenge, må du holde den på et tørt rom.
- Du kan også dekke enheten din for å beskytte den mot støv eller smuss.

Avhending

Betydningen av symbolet „avfallsbeholder på hjul“

Kast aldri apparatet i vanlig husholdningsavfall. Dette produktet er underlagt det europeiske direktivet 2012/19/EU. Dette direktivet fastsetter rammene for retur og resirkulering av avfallsutstyr i hele EU.

- Kast emballasjemateriale, utrangerte apparater og brukte batterier i henhold til gjeldende forskrifter i ditt land.

Hjelp ved forstyrrelser		
Forstyrrelse	**Årsak**	**Hjelp**
Viftehjulet går ikke.	Omdreiningsnivå på ”0“.	Slå på apparatet.
	Stikkontakten er ikke satt i.	Sett i stikkontakten.
	Husets sikring er defekt.	Kontroller sikringen.
	Sikringen har slått ut, overbelastning (motor overopphetet).	Koble apparatet fra nettet. Dra ut kontakten fra apparatet og la en fagmann eller kundeservice reparere.

Om problemet ikke lar seg løse med disse forslag, må du dra ut stikkontakten fra veggstøpselet. Problemets årsak bør nå fastsettes og evnt. repareres av en fagmann.

Adversel: Elektrisk spenning

Apparatet må kun åpnes og repareres av en kvalifisert elektriker!

Ved skader på apparatets nettkabel, må den erstattes ved et godkjent spesialverksted, da det kreves spesialverktøy.

Ohutusjuhised

- **Tüübisildil toodud pinge spetsifikatsioon peab vastama olemasolevale võrgupingele.**
- **seadet tohib kasutada ainult täielikult kokkupanduna!**
- **seadet tohib kasutada ainult tasasel, stabiilsel pinnal. Ärge asetage laudadele vms.**
- **Juhtige toitejuhe nii, et pole ohtu komistamiseks ja seetõttu seadme ümberminekuks.**
- **Ärge pange esemeid läbi kaitsevõre! Enne ventilaatori sisselülitamist eemaldage imemispiirkonnast kõik lahtised esemed! Lahtised riided nagu Hoidke narmastega sallid kaitsevõrest eemal!**
- **Ärge kunagi puudutage seadet, kui teie käed või jalad on märjad või kui olete paljajalu.**
- **Ärge kunagi kastke elektriseadet vette ega muudesse vedelikesse.**
- **ÄRGE KUNAGI VENTILATI VENTILATSIOONI VÕTKE! Kui seade saab märjaks, tõmmake pistik viivitamatult välja. Enne ventilaatori uuesti kasutamist laske ventilaatoril kvalifitseeritud elektrikul üle vaadata.**
- **Ärge jätke seadet kahjulike keskkonnamõjude (vihm, tugev päikesevalgus jne) kätte.**
- **Ärge tõmmake pistikut pistikupesast kaabli küljest. Välja tõmmates haarake pistikust, mitte kaablist.**
- **Lülitage seade välja ja tõmmake pistikut pistikupesast, kui seadet ei kasutata, enne puhastamist ja ventilaatori teisaldamist ühest kohast teise.**
- **Ärge kasutage seadet kohtades, kus see võib vette kukkuda või sinna suruda. Ärge kunagi minge vette kukkunud seadme poole. Lülitage viivitamatult välja võrgukaitsmed ja tõmmake pistik välja.**
- **Seda seadet saavad kasutada lapsed alates 8. eluaastast ja piiratud füüsiliste, sensoorsete või vaimsete võimetega inimesed või kogemuste ja teadmiste puudumisega inimesed, kui seadme kasutamisel on ohutult tagatud piisav juhendamine või üksikasjalikud juhised ja nad saavad aru ohtudest. sellega seotud.**
- **Lapsed ei tohi seadmega mängida. Lapsed ei tohi puhastamist ja hooldust teostada ilma järelevalveta.**
- **Kui toitekaabel on kahjustatud, tuleb selle ohu vältimiseks välja vahetada tootja või selle klienditeenindaja või samaväärse kvalifikatsiooniga isik.**

Elektriga tegelemisel ei taga lihtsalt kõikide ohutus- ja ettevaatusabinõude järgimine igasuguste ohuolukordade vältimist. Need ei asenda mõistlikke protseduure ja ettevaatust, millega peate arvestama oma ventilaatori esmakordsel käivitamisel ja järgneval kasutamisel.

Kasutusjuhendist

Enne ventilaatori CasaFan kasutamist lugege kasutusjuhend hoolikalt läbi. Hoidke kasutusjuhendit käepärast. Ärge kunagi andke ventilaatorit teistele isikutele ilma kasutusjuhendita.

Sümbolite selgitus:	
Hoiatus: Ohtlik pinge	**Ettevaatust:**
Hoiatab elektripingest tulenevat otsest eluohtu.	Tähistab olulist teavet (nt varakahju).

Ventilaatori CasaFan kirjeldus

Ventilaatorit kasutatakse kuiva ruumiõhu ringlusse laskmiseks. Seda ei tohi kasutada masinates ega niisketes, märgades, söövitavates, tuleohtlikes või plahvatusohtlikes ruumides ja ruumides. See toode sobib kasutamiseks ärilistel vastavalt kaitseklassi (IPX0).

Technical data:

	AIROS ECO TOWER
Võrgupinge:	220 - 240 V, 50 Hz
Võimsus:	30 W
Kaitseklass:	II / IP X0
Kiiruste arv:	12
Helivõimsuse tase:	max. 59,0 dB(A)
Helirõhk (-3 m vaba väli):	max.: 36,3 dB(A)
Mõõtmed L × K × S (mm):	330 × 1080 × 330
Kaal (kg):	3,8

Ettevaatust: Kasutage seadet vaid täielikult kokkupandud kujul.
- Pakkige ventilaator CasaFan lahti ja kontrollige, kas kõik osad on olemas (vt joonis) ning ega ei esine nähtavaid märke kahjustustest.
- Kõrvaldage pakend keskkonnasõbralikul viisil ning hoidke seda lastele kättesaamatus kohas.

Assamblee (lk 61 - 62)

- Paigaldage ventilaator nagu näidatud joonistel fig. 1 - fig.6.

Kasutamine (lk 63 - 64)

Ettevaatust: Ülekuumenemisoht! Jätke ventilaatori tagaosa ja seina vahele vähemalt 30 cm vaba ruumi.
- Pärast pistiku ühendamist pistikupessa lülitage seade pealülitist (⏻ lk 63) sisse.
- Valige režiimilülitiga ✤ soovitav töörežiim.
- Lülitage pärast seadme kasutamist pealüliti ⏻ välja.
- Kui te seadet pikemat aega ei kasuta, tõmmake kindlasti pistik pistikupesast välja.

EE

Hooldus-/puhastusjuhised

Hoiatus: Seade tuleb enne puhastus- ja hooldustöid toitevõrgust lahutada kas pistiku pistikupesast eemaldamise või elektriseadme väljalülitamise teel. Hoolduse ja osade asendamise ajal tuleb seade vooluvõrgust lahti ühendada. Pistik tuleb pistikupesast eemaldada nii, et kasutaja saaks igal ajal ja igal pool veenduda, et pistik on pistikupesast eemaldatud.

Hoiatus: Kontrollige regulaarselt, kuid alati enne seadme kasutamist, et toitejuhe ja pistik ei oleks kahjustunud. Kui märkate kahjustusi, ei tohi seadet kasutada.

- Seadet tuleb üks kord aastas regulaarselt hooldada.
- Tekkivate kahjustuste, ebatavaliste helide ja/või puuduliku talitluse korral lülitage seade välja ja ärge manipuleerige seda.
- Kui seade vajab parandamist, võtke ühendust volitatud klienditeenindusega.
- Puhastage korpuse pinda ja kaitsevõret kuiva lapi ja pehme pintsliga. Ärge kasutage bensiini või muid kergestisüttivaid puhastusvahendeid.
- Pärast puhastamist tuleb ventilaator uuesti täielikult kokku panna.

Ladustamine

- Kui te ventilaatorit pikemat aega ei kasuta, hoidke seda kuivas ruumis.
- Seadme kaitsmiseks tolmu või määrdumise eest võite selle lisaks katte alla panna.

Kasutuselt kõrvaldamine

Sümboli „ratastega prügikast“ tähendus

Ärge kunagi visake seadet tavaliste olmejäätmete hulka. Selle toote suhtes kohaldatakse Euroopa direktiivi 2012/19/EL. See direktiiv sätestab raamistiku kogu ELi hõlmava seadmete jäätmete tagasivõtmise ja ringlussevõtu jaoks.

- Hävitage pakendimaterjal, kasutuselt kõrvaldatud seadmed ja kasutatud patareid vastavalt teie riigis kehtivatele eeskirjadele. Palun võtke arvesse leheküljel 66 esitatud teavet.

Abi rikete korral		
Rike	**Põhjus**	**Vastuabinõud**
Labad ei pöörle.	Kiirus on sätitud “0” peale.	Lülitage seade sisse.
	Toitepistik ei ole õigesti sisestatud.	Sisestage pistik vooluvõrku.
	Kaitse on läbi / vabasti on vigane.	Kontrollige kaitset/vabastit.
	Kaitse on ülekoormuse (mootori ülekuumenemine) tõttu läbi põlenud.	Eemaldage seade vooluvõrgust. Tõmmake pistik pesast välja ja laske spetsialistil või klienditeenindusel seadet parandada.
Kui riket ei saa eespool loetletud vastuabinõude abil parandada, tuleb pistik pesast eemaldada. Nüüd peab spetsialist põhjuse leidma ja vastavad remonditööd läbi viima.		

Hoiatus: Elektriline pinge

Seadet tohib avada ja remontida ainult kvalifitseeritud elektrik!

Kui seadme toitekaabel on kahjustatud, võib seda parandada vaid tootja poolt määratud parandustöökoda, sest vaja on spetsiaalseid tööriistu.

Varnostni napotki

Prevod originalnih navodil za uporabo

- **Navedba napetosti na tipski tablici se mora skladati z obstoječo napetostjo električnega omrežja.**
- **Napravo uporabljate le, če je v celoti montirana!**
- **Napravo ne smete uporabljati samo na ravnih in stabilnih tleh. Ne postavljajte na mize ali podobno.**
- **Omrežni kabel položite tako, da ne bo predstavljal nevarnosti za spotikanje ter da naprave ni mogoče prevrniti ali jo povleči na tla.**
- **Ne vtikajte predmetov skozi zaščitno rešetko!**
- **Pred vklopom ventilatorja odstranite vse ohlapne predmete, ki jih naprava lahko sesa. Zlasti naj bodo ohlapna oblačila, kot so šali z obrobjem, stran od naprave.**
- **Ne dotikajte se naprave z mokrimi ali vlažnimi rokami. Naprave ne uporabljajte, če ste bosi.**
- **Ne potapljajte električne naprave v vodo ali druge tekočine.**
- **NIKOLI NI DOVOLILA VODE ZA VSTOP V NAPRAVO! Ventilator se ne sme nikoli zmočiti. Če se je naprava zmočila, jo takoj odklopite iz električnega omrežja.**
- **Naprave ne izpostavljajte škodljivim okoljskim vplivom (dež, močna sončna svetloba, itd.).**
- **Ne vlecite omrežni vtič iz vtičnice za kabel. Ko ga izvlečete, ga primite za vtič in ne za kabel.**
- **Če naprava ni v uporabi, preden jo čistite in ko ventilator prestavljate iz enega mesta na drugo mesto, napravo izklopite in izvlecite kabel iz vtičnice.**
- **Naprave ne uporabljajte na mestih, kjer lahko pade v vodo ali jo vanjo s sunkom lahko potisnemo. Nikoli ne segajte po napravi, ki je padla v vodo. Takoj izklopite omrežno varovalko in izvlecite omrežni vtič.**
- **To napravo lahko uporabljajo otroci stari 8 let ali več in osebe z zmanjšanimi fizičnimi, senzoričnimi ali duševnimi sposobnostmi, ali osebe s pomanjkanjem izkušenj in znanja, če so pri tem pod ustreznim nadzorom ali so bile seznanjene z navodili za uporabo naprave na varen način ter razumejo s tem povezane posledične nevarnosti.**
- **Otroci se ne smejo igrati z napravo. Otroci naprave ne smejo odpirati ali čistiti brez nadzora.**
- **Redno preverjajte napajalni kabel in napajalni kabel, vendar vedno pred vsako uporabo. Če so vidne poškodbe, naprave morda ne boste več uporabljali.**

SI

Varnostna navodila v teh navodilih za uporabo ne morejo preprečiti vseh nevarnih stanj, ki pretijo pri delu z električno napetostjo. Varnostna navodila ne nadomestijo premišljenega ravnanja in previdnosti, ki sta potrebna pri prvem zagonu in uporabi ventilatorja.

O navodilih za uporabo

Preden začnete uporabljati ventilator CasaFan, pazljivo preberite navodila za uporabo. Shranite navodila tako, da vam bodo vedno pri roki. Če izročite ventilator drugi osebi, ji obvezno izročite tudi navodila za uporabo.

Pojasnilo znakov:	
Opozorilo: Nevarna električna napetost	**Pozor:**
Opozori na neposredno nevarnost za življenje zaradi električne napetosti.	Označuje pomembne informacije (npr. materialna škoda).

Opis ventilatorja CasaFan

Ventilator se uporablja za kroženje suhega zraka v prostoru. Ne sme se uporabljati v strojih ali v vlažnih, mokrih, korozivnih, vnetljivih ali potencialno eksplozivnih prostorih in območjih. Ta produkt je primeren za uporabo v komercialnem v skladu s stopnjo zaščite (IPX0).

Tehnični podatki:	**AIROS ECO TOWER**
Imenska napetost:	220 - 240 V, 50 Hz
Moč:	30 W
Vrsta zaščite:	II / IP X0
Hitrosti vrtenja:	12
Raven zvočne moči:	max. 59,0 dB(A)
Zvočni tlak (-3 m prostega polja):	max.: 36,3 dB(A)
Mere Š × V × G (mm):	330 × 1080 × 330
Teža (kg):	3,8

Pozor: Napravo smete uporabljati le, če je njena montaža izvršena v celoti.
- Ventilator CasaFan iz embalaže in preverite, ali so vsi deli prisotni (glejte sliko) ter nepoškodovani.
- Odstranite material embalaže na okolju prijazen način in tako, da ne bo dostopen otrokom.

Montaža (stran 61 - 62)

- Ventilator namestite, kot je prikazano na slikah fig. 1 - fig.6.

Uporaba (stran 63 - 64)

Pozor: Nevarnost pregrevanja! Med hrbtno stranjo ventilatorja in steno vedno pustit najmanj 30 cm prostora.
- Ko ste omrežni vtič vstavili v vtičnico, napravo vklopite preko glavnega stikala (⏻ stran 63).
- Na nivojskem stikalu s pritiskom navzdol izberite želeno stopnjo obratovanja.
- Po uporabi napravo preko glavnega stikala ⏻ spet odklopite iz napetosti.
- Če naprave dalj časa ne uporabljate, nujno izvlecite omrežni vtič.

Napotki za vzdrževanje/čiščenje

Opozorilo: Napravo pred vsakim čiščenjem ali vzdrževalnimi deli odklopite iz električnega omrežja tako, da izvlečete vtič ali izklopite oskrbo z elektriko. Izklop vtiča iz vtičnice mora potekati tako, da se lahko upravljavec kadarkoli in na vsakem kraju prepriča, da je vtič izvlečen.

Opozorilo: Omrežni kabel in omrežni vtič redno preverjajte glede poškodb; ampak nujno pred vsako uporabo. V kolikor so vidne poškodbe, naprave ne smete več uporabljati.

- Rutinsko vzdrževanje je potrebno izvesti enkrat letno.
- V primeru, da so nastale napake, ob nenavadnih zvokih in/ali pomanjkljivem delovanju, napravo izklopite in z njo ne manipulirajte.
- V primeru nujnega popravila se obrnite na pooblaščen servis za stranke.
- Površino ohišja in zaščitno rešetko očistite s suho krpo in mehkim čopičem. Ne uporabljajte bencina ali primerljivih hitro vnetljivih čistilnih sredstev.
- Po čiščenju je potrebno ventilator ponovno v celoti montirati.

Shranjevanje

- Če ventilatorja dalj časa ne boste uporabljali, ga shranite na suhem mestu.
- Dodatno lahko napravo pokrijete, da jo zavarujete pred prahom in kopičenjem umazanije.

Odlaganje med odpadke

Pomen simbola „smetnjak na kolesih“

Naprave nikoli ne odvrzite med običajne gospodinjske odpadke. Za ta izdelek velja Evropska direktiva 2012/19/EU. Ta direktiva določa okvir za prevzem in recikliranje odpadne opreme po vsej EU.

- Embalažni material, odslužene naprave in izrabljene baterije odstranite v skladu z veljavnimi predpisi v vaši državi. Upoštevajte informacije na strani 66.

Pomoč v primeru motenj		
Motnja	**Vzrok**	**Pomoč**
Vetrnica se ne vrti.	Hitrost vrtenja je nastavljena na „0“.	Vklopite napravo.
	Vtič ni priključen v vtičnico.	Priključite vtič v vtičnico.
	Varovalka je pregorela.	Preverite varovalko.
	Taljiva varovalka je pregorela zaradi preobremenitve (pregrevanja motorja).	Ločite napravo od električnega omrežja. Izvlecite vtič iz vtičnice in oddajte napravo v popravilo strokovnjaku ali pooblaščenemu servisu.

Če motnje ni mogoče odpraviti z omenjenimi ukrepi, obvezno izvlecite vtič iz vtičnice. Strokovnjak mora ugotoviti vzrok motnje in po potrebi opraviti popravilo.

Opozorilo: Električna napetost

Napravo lahko odpira in popravlja le usposobljen električar!

Če pride do poškodb napajalnega kabla te naprave, morajo kabel zamenjati na servisu s pooblastilom proizvajalca, ker je za to opravilo potrebno posebno orodje.

Bezpečnosť

- **Napätie uvedené na typovom štítku musí zodpovedať existujúcemu sieťovému napätiu.**
- **Prístroj smie byť riadený len úplne!**
- **Zariadenie sa smie prevádzkovať iba na vodorovnej a stabilnej zemi. Nedávajte na stoly alebo podobné.**
- **Sieťový kábel vytiahnite tak, aby nedošlo k žiadnemu nebezpečenstvu vypnutia a tým k prevrhnutiu alebo vytiahnutiu zariadenia.**
- **Neumiestňujte žiadne predmety cez ochrannú mriežku! Pred zapnutím ventilátora odstráňte voľné predmety, ktoré sa môžu odsať zo sacieho priestoru! Voľné oblečenie ako napr Udržujte šály so strapcami mimo strážcu!**
- **Nikdy sa nedotýkajte zariadenia mokrými alebo vlhkými rukami. Nikdy nepoužívajte zariadenie, ak ste bosí.**
- **Nikdy neponárajte elektrický spotrebič do vody alebo iných kvapalín.**
- **Predlžovacie káble musia byť skontrolované kvalifikovaným technikom a vhodné pre špecifikovaný výkon.**
- **NIKDY NEMÁTE VODU DO VENTILÁTORA! Ak zariadenie navlhne, okamžite vytiahnite sieťovú zástrčku. Pred ďalším použitím nechajte ventilátor skontrolovať kvalifikovaným elektrikárom.**
- **Nevystavujte zariadenie škodlivým vplyvom prostredia (dážď, silné slnečné žiarenie atď.).**
- **Neťahajte sieťovú zástrčku káblom zo zásuvky. Pri vytiahnutí uchopte zástrčku a nie kábel.**
- **Pred čistením a pri presúvaní ventilátora z jedného miesta na druhé vypnite napájanie a odpojte napájací kábel, keď ho nepoužívate.**
- **Zariadenie nepoužívajte na miestach, kde by mohlo dôjsť k pádu alebo do vody. Nikdy sa nedotýkajte zariadenia, ktoré padlo do vody. Ihneď vypnite sieťovú poistku a vytiahnite sieťovú zástrčku.**
- **Tento prístroj môže byť použitý u detí od 8 rokov a staršie a osoby s obmedzenými telesnými, zmyslovými alebo duševnými schopnosťami, alebo nedostatkom skúseností a znalostí, ak pod dohľadom alebo inštrukcie týkajúce sa použitia zariadenia bola umiestnená bezpečným spôsobom a chápu nebezpečenstvo s ním spojené.**
- **Deti sa s prístrojom nemôžu hrať. Čistenie a údržbu používateľa nesmú vykonávať deti bez dohľadu.**
- **Napájací kábel a zástrčku pravidelne kontrolujte, či nie je poškodený, ale vždy pred každým použitím. Ak je viditeľné poškodenie, zariadenie sa už viac nesmie používať.**

Všetky bezpečnostné opatrenia a predpisy, ktoré sú uvedené v tomto návode, nemôžu popísať každú nebezpečnú situáciu, ktorá môže nastať počas manipulácie s elektrickým napätím. Nenahrádzajú rozumné konanie a opatrnosť, ktoré musíte počas uvedenie do prevádzky a počas prevádzky Vášho ventilátora zohľadniť.

O návode na použitieg

Pred použitím ventilátora CasaFan si, prosím, pozorne prečítajte návod na použitie. Uschovávajte návod na použitie na dosah. Ventilátor nedávajte iným osobám bez návodu na použitie.

Vysvetlenie značiek:	
Výstraha: Nebezpečné elektrické napätie	**Upozoznenie:**
Varuje pred bezprostredným ohrozením života elektrickým napätím.	Označuje dôležité informácie (napr. škody na majetku).

Popis ventilátora CasaFan

Ventilátor sa používa na cirkuláciu suchého vzduchu v miestnosti. Nesmie sa používať v strojoch ani vo vlhkých, mokrých, korozívnych, horľavých alebo potenciálne výbušných priestoroch a oblastiach. Tento výrobok je vhodný na komerčné použitie podľa stupňa ochrany (IPX0).

Technické údaje:

	AIROS ECO TOWER
Menovité napätie:	220 - 240 V, 50 Hz
Výkon:	30 W
Trieda ochrany:	II / IP X0
Stupne otáčok:	12
Hladina akustického výkonu:	max. 59,0 dB(A)
Akustický tlak (-3 m voľné pole):	max.: 36,3 dB(A)
Rozmery Š × V × H (mm):	330 × 1080 × 330
Hmotnosť (kg):	3,8

Upozoznenie: Prístroj sa smie prevádzkovať len po úplnej montáži!

- Vybaľte ventilátor CasaFan a skontrolujte jeho úplnosť (viď vyobrazenie) a viditeľné poškodenie.
- Obalový materiál zlikvidujte v súlade s ochranou životného prostredia a mimo dosahu detí.

Montáž (strana 61 - 62)

- Namontujte ventilátor tak, ako je znázornené na obrázkoch fig.1 - fig.6.

Operácie (strana 63 - 64)

Upozoznenie: Nebezpečenstvo prehriatia! Vždy ponechajte aspoň 30 cm od zadnej časti ventilátora k stene.

- po vložení sieťovej zástrčky zapnite zariadenie na hlavnom vypínači (⏻ strana 63).
- Zvoľte požadovanú prevádzkovú úroveň stlačením prepínača na odber .
- Po použití znovu vypnite prístroj na hlavnom vypínači ⏻.
- Ak nebudete prístroj dlhší čas používať, nezabudnite odpojiť napájací kábel. Pokyny na údržbu / čistenie.

SK

Návod na údržbu / čistenie

Výstraha: Pred vykonaním čistenia alebo údržby odpojte prístroj od elektrickej siete, odpojte zástrčku alebo vypnite elektrický systém. Odpojte zástrčku zo zásuvky, aby operátor mohol skontrolovať, či je zástrčka vytiahnutá kedykoľvek a odkiaľkoľvek.

Výstraha: Nebezpečenstvo úrazu! Pravidelne, ale vždy pred každým použitím skontrolujte, či nie je poškodená sieťová šnúra a sieťová zástrčka. Ak je poškodenie viditeľné, zariadenie sa už nesmie používať.

- Rutinnú údržbu je potrebné vykonať raz ročne.
- V prípade poškodenia, abnormálneho šumu a / alebo poruchy vypnite prístroj a neupravujte ho.
- V prípade nevyhnutnej opravy kontaktujte autorizované servisné stredisko.
- Očistite povrch plášťa a ochrannej mriežky suchou handričkou a mäkkou kefou. Nepoužívajte benzín alebo podobne horľavé čistiace prostriedky.
- Po čistení musí byť ventilátor úplne nainštalovaný.
- V opačnom prípade ventilátor nevyžaduje údržbu.

Skladovanie

- Ak dlhší čas nepoužívate ventilátor, nechajte ho v suchej miestnosti.
- Môžete tiež zakryť vaše zariadenie, aby ste ho chránili pred prachom alebo nečistotami.

Likvidácia

Význam symbolu „odpadkový kôš na kolieskach“

Spotrebič nikdy nevyhadzujte do bežného domového odpadu. Tento výrobok podlieha európskej smernici 2012/19/EÚ. Táto smernica stanovuje rámec pre spätný odber a recykláciu použitých zariadení v celej EÚ.

- Obalový materiál, vyradené spotrebiče a použité batérie zlikvidujte v súlade s platnými predpismi vo vašej krajine. Vezmite na vedomie informácie na strane 66.

Pomoc pri poruchách		
Porucha	**Príčina**	**Riešenie**
Lopatkové koleso nebeží.	Stupeň otáčok nastavený na „0“.	Zapnite prístroj.
	Sieťová zástrčka nie je zasunutá.	Zasuňte zástrčku do siete.
	Domová poistka je pokazená.	Skontrolujte domovú poistku.
	Kvôli preťaženiu (prehriatie motora) sa aktivovala tavná poistka.	Prístroj odpojte z elektrickej siete. Vytiahnite zástrčku zo zásuvky a prístroj nechajte opraviť odborníkom alebo na servisnom pracovisku.
Ak nie je možné poruchu odstrániť pomocou uvedených riešení, bezpodmienečne vytiahnite sieťovú zástrčku zo zásuvky. Príčinu poruchy musí zistiť odborník a taktiež prípadne vykonať opravu. **Výstraha: Elektrické napätie** Prístroj môže otvárať a opravovať len kvalifikovaný elektrikár! V prípade poškodenia sieťového kábla tohto prístroja smie daný kábel vymeniť len výrobcom autorizované servisné pracovisko, nakoľko je na to potrebné špeciálne náradie.		

Instrukcje bezpieczeństwa

Tłumaczenie oryginalnej instrukcji obsługi

- **Napięcie podane na tabliczce znamionowej musi odpowiadać istniejącemu napięciu sieciowemu.**
- **Urządzenie może być obsługiwane tylko w pełni zmontowane!**
- **Urządzenie można eksploatować tylko na poziomym, stabilnym podłożu. Nie stawiaj na stołach itp.**
- **Poprowadzić kabel sieciowy w taki sposób, aby nie było niebezpieczeństwa potknięcia i tym samym ryzyka przewrócenia lub przeciągnięcia urządzenia w dół.**
- **Nie wkładać żadnych przedmiotów przez kratkę ochronną! Przed włączeniem wentylatora należy usunąć luźne przedmioty, które można zasysać z obszaru ssania! Trzymaj luźne ubrania, takie jak chusty z frędzlami z dala od siatki ochronnej!**
- **Nigdy nie dotykać urządzeń mokrymi lub wilgotnymi rękami. Nigdy nie używać urządzeń, jeśli są boso.**
- **Nigdy nie zanurzać urządzenia elektrycznego w wodzie lub innych płynach.**
- **NIGDY NIE WPUSZCZAĆ WODY DO WENTYLATORA! Jeśli urządzenie zostało zamoczone, należy natychmiast wyciągnąć wtyczkę sieciową. Przed ponownym użyciem należy zlecić sprawdzenie wentylatora wykwalifikowanemu elektrykowi.**
- **Nie wystawiać urządzenia na działanie szkodliwych czynników środowiskowych (deszcz, silne światło słoneczne itp.).**
- **Nie odłączać przewodu zasilającego od gniazdka. Podczas odłączania wtyczki należy chwycić wtyczkę, a nie kabel.**
- **Wyłączyć urządzenie i wyjąć wtyczkę z gniazdka, gdy nie jest używane, przed czyszczeniem i podczas przenoszenia wentylatora z jednego miejsca w drugie.**
- **Nie należy używać urządzenia w miejscach, w których może ono wpadać do wody lub być do niej wepchnięte. Nigdy nie sięgać po urządzenie, które spadło do wody. W tym celu należy natychmiast wyłączyć bezpiecznik sieciowy i wyjąć wtyczkę sieciową.**
- **Z urządzenia mogą korzystać dzieci w wieku 8 lat i starsze oraz osoby o ograniczonych zdolnościach fizycznych, sensorycznych lub umysłowych, a także osoby o ograniczonych możliwościach fizycznych, sensorycznych lub umysłowych lub braku doświadczenia i wiedzy, pod warunkiem, że otrzymały one odpowiedni nadzór lub szczegółowe instrukcje dotyczące bezpiecznego korzystania z urządzenia i zrozumienia związanych z tym zagrożeń.**
- **Nie należy pozwalać dzieciom na zabawę z urządzeniem. Dzieciom nie wolno otwierać ani czyścić urządzenia bez nadzoru.**
- **Regularnie sprawdzaj kabel zasilający i wtyczkę pod kątem uszkodzeń, ale zawsze przed użyciem. Jeśli widoczne są jakiekolwiek uszkodzenia, nie wolno ponownie używać urządzenia.**

PL

Wszystkie zawarte w tej instrukcji wskazówki bezpieczeństwa nie zawierają wszystkich niebezpieczeństw, które mogą powstać przy obchodzeniu się z urządzeniami pod napięciam. Uzupełniają one jedynie rozsądne sposoby postępowania, które należy uwzględnić podczas pracy i użytkowania urządzeń elektrycznych.

Informacje dotyczące instrukcji obsługi

Przed użyciem wentylatora CasaFan należy dokładnie zapoznać się z instrukcją obsługi. Instrukcję tę należy przechowywać w dostępnym miejscu. Przekazując wentylator innym osobom, należy pamiętać o przekazaniu instrukcji.

Objaśnienie symboli:	
Ostrzeżenie: Niebezpieczne napięcie elektryczne	**Uwaga:**
Ostrzeżenie o bezpośrednim zagrożeniu życia przez napięcie elektryczne.	Wskazuje ważne informacje (np. o szkodach materialnych).

Opis wentylatora CasaFan

Wentylator służy do cyrkulacji suchego powietrza w pomieszczeniu. Nie wolno go używać w maszynach ani w wilgotnych, mokrych, korozyjnych, łatwopalnych lub potencjalnie wybuchowych pomieszczeniach i obszarach. Ten produkt nadaje się do użytku komercyjnego zgodnie ze stopniem ochrony (IPX0).

Dane techniczne:	**AIROS ECO TOWER**
Napięcie znamionowe:	220 - 240 V, 50 Hz
Moc:	30 W
Klasa ochrony/ Kategoria ochrony:	II / IP X0
Liczba kroków prędkości:	12
Poziom mocy akustycznej:	max. 59,0 dB(A)
Ciśnienie akustyczne (-3 m w polu swobodnym):	max.: 36,3 dB(A)
Wymiary S × W × G (mm):	330 × 1080 × 330
Ciężar (kg):	3,8

Uwaga: Urządzenie może zostać zastosowanie wyłącznie po kompletnym zmontowaniu!

- Rozpakować wentylator CasaFan, sprawdzić kompletność przesyłki (patrz rysunek) i widoczne uszkodzenia
- Opakowania utylizować zgodnie z przepisami ochrony środowiska, nie pozostawiać opakowań w zasięgu dzieci

Montaż (strona 61 - 62)

- Zamontować wentylator w sposób pokazany na rysunkach fig.1 - fig.6.

Działanie (strona 63 - 64)

Uwaga: Niebezpieczeństwo przegrzania! Odległość od tylnej części wentylatora do ściany powinna wynosić co najmniej 30 cm.

- Po podłączeniu wtyczki sieciowej należy włączyć urządzenie za pomocą przełącznika głównego (⏻ strona 63).
- Nacisnąć przełącznik kroku, aby wybrać żądany krok obsługi.
- Po użyciu należy wyłączyć zasilanie urządzenia za pomocą wyłącznika głównego ⏻.
- Jeśli urządzenie nie będzie używane przez dłuższy okres czasu, należy odłączyć wtyczkę sieciową.

Instrukcje konserwacji/czyszczenia

Ostrzeżenie: Przed przystąpieniem do czyszczenia lub prac konserwacyjnych należy odłączyć urządzenie od sieci elektrycznej, odłączając wtyczkę lub wyłączając instalację elektryczną. Wtyczka musi być odłączona od gniazdka w taki sposób, aby operator w każdej chwili i w każdym miejscu miał pewność, że wtyczka została wyciągnięta.

Ostrzeżenie: Należy regularnie, ale bezwzględnie przed każdym użyciem, sprawdzać kabel sieciowy i wtyczkę sieciową pod kątem uszkodzeń. Jeśli uszkodzenie jest widoczne, urządzenie nie może być dłużej używane.

- Rutynowa konserwacja musi być przeprowadzana raz w roku.
- W przypadku uszkodzenia, nietypowego hałasu i/lub usterki należy wyłączyć urządzenie i nie manipulować nim.
- W razie potrzeby należy skontaktować się z autoryzowanym centrum serwisowym.
- Powierzchnię obudowy oraz kratkę ochronną oczyścić suchą szmatką i miękką szczotką. Nie używać benzyny lub podobnego łatwopalnego środka czyszczącego.
- Po oczyszczeniu wentylator musi być całkowicie zmontowany.

Przechowywanie

- Jeśli nie używasz wentylatora przez długi czas, przechowuj go w suchym pomieszczeniu.
- Można również przykryć urządzenie, aby chronić je przed kurzem lub osadem brudu.

Utylizacja

Znaczenie symbolu „Pojemnik na śmieci“

Nigdy nie wyrzucaj urządzenia do zwykłych odpadów domowych. Ten produkt podlega europejskiej dyrektywie 2012/19/UE. Dyrektywa ta zapewnia ramy dla ogólnoeuropejskiego odbioru i recyklingu zużytego sprzętu.

- Materiały opakowaniowe, wycofane urządzenia i zużyte baterie należy utylizować zgodnie z przepisami obowiązującymi w danym kraju. Należy zwrócić uwagę na informacje zawarte na stronie 66.

Pomoc w przypadku awarii		
Awaria	**Przyczyna**	**Pomoc**
Skrzydła wentylatora nie kręcą się	Włącznik na „0“.	Włączyć urządzenie.
	Wtyczki nie włożono do gniazdka.	Wtyczkę włożyć do gniazdka.
	Spalony bezpiecznik główny.	Sprawdzić bezpiecznik główny.
	Spalił się bezpiecznik z powodu przeciążenia (przegrzania silnika).	Odłączyć urządzenie z sieci elektrycznej. Zlecić naprawę urządzenia wykwalifikowanemu elektrykowi.

Jeżeli awarii nie udało się usunąć przy pomocy powyższych wskazówek należy natychmiast wyciągnąć wtyczkę z gniazdka. Przyczyna awarii musi być w takim przypadku zdiagnozowania przez fachowca, ewentualnie przeprowadzona naprawa.

Ostrzeżenie: Napięcie elektryczne

Urządzenie może być otwierane i naprawiane wyłącznie przez wykwalifikowanego elektryka!

W przypadku uszkodzenia kabla elektrycznego naprawę należy zlecić dostawcy z powodu konieczności zastosowania specjalnego narzędzia.

Bezpečnostní pokyny

- **Údaj o napětí na typovém štítku musí odpovídat přítomnému napětí vaší elektrické sítě.**
- **Přístroj lze používat pouze ve zcela smontovaném stavu!**
- **Přístroj smí být provozován pouze na vodorovné a stabilní zemi. Nedávejte na tabulky ani podobné.**
- **Síťový kabel veďte tak, aby nehrozilo nebezpečí zakopnutí a v jeho důsledku k převržení nebo sesunutí přístroje.**
- **Nestrkejte žádné předměty přes ochrannou mřížku! Volné předměty, které může ventilátor nasát, umístěte ještě před zapnutím ventilátoru dál od oblasti nasávání! Volné oblečení jako např. šály s třásněmi umístěte dál od ochranné mřížky!**
- **Nikdy se nedotýkejte přístrojů s mokrýma nebo vlhkýma rukama. Nikdy nepožívejte přístroj, pokud jste bosí.**
- **Nikdy neponořujte elektrický přístroj do vody nebo jiných tekutin.**
- **NIKDY NEDÁVEJTE VODU DO VENTILÁTORU! Pokud zařízení navlhne, okamžitě vytáhněte síťovou zástrčku. Před dalším použitím nechte ventilátor zkontrolovat kvalifikovaným elektrikářem.**
- **Přístroj nevystavujte škodlivým vlivům životního prostředí (déšť, silné sluneční záření atd.).**
- **Nevytahujte zástrčku ze zásuvky za kabel. Při vytahování uchopte za zástrčku, nikoliv za kabel.**
- **Přístroj vypněte a vytáhněte zástrčku, pokud se zařízení nepoužívá, před čištěním a pokud ventilátor přemísťujete z místa na místo.**
- **Nepoužívejte přístroj na místech, kde může spadnout nebo být svržen do vody. Nikdy nesahejte na přístroj, který spadl do vody. Ihned vypněte síťovou pojistku a vytáhněte zástrčku.**
- **Tento přístroj mohou používat děti od 8 let a osoby s omezenými tělesnými, smyslovými nebo duševními schopnostmi nebo s nedostatečnými zkušenostmi a znalostmi, pokud je jim poskytnut náležitý dozor nebo podrobný návod k používání přístroje bezpečným způsobem a pokud tyto osoby chápou, jaká nebezpečí jsou s tím spojena.**
- **Děti si s přístrojem nesmí hrát. Čištění a údržbu uživatelem nesmí provádět děti bez dozoru.**
- **Napájecí kabel a zástrčku pravidelně kontrolujte, zda není poškozený, ale vždy před každým použitím. Pokud je viditelné poškození, zařízení již nemusí být používáno.**

Všechna v tomto návodu uvedená bezpečností opatření nemohou popsat jakoukoli nebezpečnou situaci při manipulaci s elektrickým proudem. Nenahrazují rozumný přístup a opatrnost, kterou musíte dodržovat při uvádění ventilátoru a za jeho provozu.

O návodu k obsluze

Před použitím ventilátoru CasaFan si prosím pozorně přečtěte návod k obsluze. Návod k obsluze uložte tak, aby byl po ruce. Ventilátor nikdy nepředávejte jiným osobám bez návodu k obsluze.

Vysvětlivky k obrázku:	
Varování: Nebezpečné elektrické napětí	**Pozor:**
Varuje před bezprostředním ohrožením života elektrickým napětím.	Označuje důležité informace (např. škody na majetku).

Popis ventilátoru CasaFan

Ventilátor slouží k cirkulaci suchého vzduchu v místnosti. Nesmí se používat ve strojích nebo ve vlhkém, mokrém, korozivním, hořlavém nebo potenciálně výbušném prostředí. Tento výrobek je vhodný pro komerční použití podle stupně krytí (IPX0).

Technická data:

	AIROS ECO TOWER
Jmenovité napětí:	220 - 240 V, 50 Hz
Výkon:	30 W
Třída ochrany:	II / IP X0
Stupně otáček:	12
Hladina akustického výkonu:	max. 59,0 dB(A)
Akustický tlak (-3 m volné pole):	max.: 36,3 dB(A)
Rozměry Š × V × H (mm):	330 × 1080 × 330
Hmotnost (kg):	3,8

Pozor: Přístroj se smí používat jen kompletně smontovaný!

- Ventilátor CasaFan vybalte, zkontrolujte jeho kompletnost (viz obrázek) a viditelná poškození.
- Balící materiál zlikvidujte ekologicky a mimo dosah dětí.

Montáž (strana 61 - 62)

- Namontujte ventilátor podle fig.1 - fig.6.

Použití (strana 63 - 64)

Pozor: Nebezpečí přehřátí! Vždy ponechte mezi zadní stranou ventilátoru a zdí minimálně 30 cm odstup.

- Po zastrčení zástrčky zapněte přístroj hlavním spínačem (⏻ strana 63).
- Zmáčknutím stupňového spínače vyberte požadovaný provozní stupeň.
- Po použití přístroj vypněte opět hlavním spínačem ⏻ do stavu bez napětí.
- Pokud nebudete přístroj delší dobu používat, odpojte bezpodmínečně zástrčku ze sítě.

CZ

Pokyny pro údržbu a čištění

Varování: Přístroj odpojte před prováděním jakýchkoliv čistících nebo údržbových prací z elektrické sítě a to tak, že vytáhnete zástrčku nebo vypnete elektrické zařízení. Odpojení zástrčky ze zásuvky musí proběhnout tak, aby se mohl uživatel vždy a na každém místě přesvědčit o tom, že je zástrčka vytažená.

Varování: Pravidelně – a zejména bezpodmínečně před každým použitím – kontrolujte poškození síťového kabelu a síťové zástrčky. Zjistíte-li viditelná poškození, nesmí se přístroj dál používat.

- Pravidelná údržba musí být provedena jednou ročně.
- Objeví-li se poškození, neobvyklé zvuky a/nebo vadná funkčnost, vypněte přístroj a nemanipulujte s ním.
- V případě nutných oprav se obraťte na autorizovaný zákaznický servis.
- Povrch pouzdra a ochrannou mřížku čistěte suchým hadrem a měkkým štětcem. Nepoužívejte benzín ani podobné lehce hořlavé čisticí prostředky.
- Po vyčištění se musí ventilátor opět kompletně smontovat.

Skladování

- Pokud ventilátor nebudete delší dobu používat, tak ho uskladněte v suché místnosti.
- Svůj přístroj můžete dodatečně přikrýt, abyste ho ochránili před prachem nebo usazováním nečistot.

Likvidace

Význam symbolu „koš na kolečkách“

Spotřebič nikdy nevyhazujte do běžného domovního odpadu. Na tento výrobek se vztahuje evropská směrnice 2012/19/EU. Tato směrnice stanoví rámec pro zpětný odběr a recyklaci odpadních zařízení v celé EU.

- Obalový materiál, vyřazené spotřebiče a použité baterie zlikvidujte v souladu s platnými předpisy ve vaší zemi. Vezměte prosím na vědomí informace na straně 66.

Pomoc při závadách		
Závada	**Příčina**	**Odstranění**
Lopatkové kolo se netočí.	Regulace otáček je na „0“.	Přístroj zapněte.
	Není zasunutá síťová zástrčka.	Zasuňte síťovou zástrčku.
	Vadná domovní pojistka.	Zkontrolujte domovní pojistku.
	Tavná pojistka je spálená v důsledku přetížení (přehřátí motoru).	Přístroj odpojte od elektrické sítě. Zástrčku vytáhněte ze zásuvky a přístroj nechte opravit odborníkem nebo zákaznickou službou.

Pokud není možno závadu odstranit podle uvedených pokynů, bezpodmínečně vytáhněte síťovou zástrčku ze zásuvky. Nyní musí odborník zjistit příčinu závady a případně provést opravu.

Varování: Elektrické napětí

Přístroj smí otevírat a opravovat pouze kvalifikovaný elektrikář! Při poškození síťového kabelu přístroje se kabel smí vyměnit jen ve výrobcem určeném servisu, neboť je k tomu zapotřebí speciální nářadí.

Biztonsági utasítások

Fordítása az eredeti használati utasítás

- **A típustáblán megadott feszültségadatnak meg kell egyeznie az adott hálózati feszültség értékével.**
- **A készüléket csak teljesen összeszerelt állapotban szabad működtetni.**
- **A készüléket csak sík, stabil talajon szabad üzemeltetni. Ne tegyen asztalra vagy hasonlóra.**
- **A hálózati tápkábelt úgy kell elvezetni, hogy ne okozzon botlásveszélyt és ezáltal ne fordulhasson elő a készülék lelökése vagy lerántása.**
- **Nem szabad tárgyakat a védőrácson keresztül átdugni! A könnyen beszívható, laza tárgyakat a ventilátor bekapcsolása előtt el kell távolítani! Laza ruhákat, mint pl. rojtos sálak, a védőrácstól távol kell tartani!**
- **A készüléket soha ne érintse meg vizes vagy nedves kézzel. A készüléket soha ne használja mezítláb.**
- **Soha ne merítsen elektromos készüléket vízbe vagy más folyadékba.**
- **SOHA NE ENGEDJE BE A VIZET A VENTILÁTORBA! Ha a készülék megnedvesed, húzza ki azonnal a hálózati csatlakozót. Mielőtt újra felhasználná, ellenőriztesse a ventilátort képzett villanyszerelővel.**
- **Ne tegye ki káros környezeti hatásoknak a készüléket (eső, erős napsütés stb.).**
- **Ne a kábelnél fogva húzza ki a hálózati tápcsatlakozót a csatlakozóaljzatból. Kihúzáskor a csatlakozót fogja meg, ne a kábelt.**
- **Kapcsolja ki a készüléket és húzza ki hálózati tápcsatlakozót, amikor a készülék nincs használatban, tisztítás előtt és amikor a ventilátort egyik helyről egy másikra viszi.**
- **Ne használja a készüléket olyan helyeken, ahol vízbe eshet vagy vízbe lökhetik. Soha ne nyúljon a készülék után, ha az vízbe esett. Azonnal kapcsolja ki a hálózati biztosítékot és húzza ki a hálózati tápcsatlakozót.**
- **A készüléket legalább 8 éves korú gyermekek és korlátozott fizikai, érzékszervi vagy szellemi képességekkel vagy hiányos ismeretekkel és tudással rendelkező személyek használhatják, ha megfelelő felügyelet biztosított vagy a készülék biztonságos használatáról részletes útmutatásban részesültek és megértették, hogy milyen veszélyek merülhetnek fel.**
- **Gyermekek nem játszhatnak a készülékkel. A felhasználó részéről történő karbantartást és tisztítást gyermekek felügyelet nélkül nem végezhetik el.**
- **Rendszeresen ellenőrizze a tápkábelt és a csatlakozódugót, hogy sérültek-e, de minden használat előtt. Ha látható sérülés, akkor az eszközt már nem szabad használni.**

HU

A jelen útmutatóban tartalmazott összes biztonsági és elővigyázatossági intézkedés nem képes leírni az elektromos feszültséggel való eljárás összes veszélyhelyzetét. Így ezek nem helyettesítik az ésszerű eljárási módot és elővigyázatosságot, amelyet Önnek a ventilátor üzembe helyezése és üzemeltetése során be kell tartania.

A kezelési útmutatóról

Mielőtt a CasaFan ventilátort használná, kérjük, olvassa át figyelmesen ezt a kezelési útmutatót. Tárolja kezelési útmutatót a keze ügyében. A ventilátort soha ne adja tovább más személynek a kezelési útmutató nélkül.

Jelmagyarázat:	
Vigyázat: Elektromos feszültség	**Figyelem:**
Figyelmezteti az elektromos feszültség közvetlen veszélyét az életre.	Jelzi a fontos információkat (pl. vagyoni kár).

A CasaFan ventilátor leírása

A ventilátor a száraz szobai levegő keringetésére szolgál. Nem szabad gépekben vagy nedves, nedves, korrodáló, gyúlékony vagy robbanásveszélyes helyiségekben és területeken használni. Ez a termék alkalmas a kereskedelmi megfelelően a védelem foka (IPX0).

Műszaki adatok:	
	AIROS ECO TOWER
Névleges feszültség:	220 - 240 V, 50 Hz
Teljesítmény:	30 W
Védelmi osztály:	II / IP X0
Fordulatszám-fokozatok száma:	12
Hangteljesítményszint:	max. 59,0 dB(A)
Hangnyomásszint (-3 m szabad térben):	max.: 36,3 dB(A)
Méretek S x M × M (mm)	330 × 1080 × 330
Súly (kg):	3,8

Figyelem: A készüléket csak komplett szerelve szabad üzemeltetni!
- A CasaFan ventilátort csomagolja ki, ellenőrizze teljesség (lásd az ábrát) és látható sérülések szempontjából.
- A csomagolóanyagot ártalmatlanítsa környezetkímélően és gyermekek elől elzárva.

Összeszerelés (61 - 62 oldal)

- Szerelje fel a ventilátort az ábrákon az fig.1 - fig.6 ábra szerint.

Kezelés (63 - 64 oldal)

Figyelem: Túlmelegedés veszélye! Mindig hagyjon legalább 30 cm távolságot a ventilátor hátulja és a fal között.
- hálózati tápcsatlakozó csatlakoztatása után kapcsolja be a készüléket a főkapcsolóval (⏻ 63. oldal).
- A fokozatkapcsoló lenyomásával válassza ki a kívánt üzemeltetési fokozatot.
- Használat után ismét áramtalanítsa a készüléket a főkapcsoló ⏻ kikapcsolásával.
- Ha a készüléket hosszabb ideig nem használja, feltétlenül húzza ki a hálózati tápcsatlakozót.

Karbantartási-/tisztítási utasítások

Vigyázat: A készüléket minden tisztítási vagy karbantartási munkálat előtt a tápcsatlakozó kihúzásával vagy a villamos berendezés lekapcsolásával le kell választani az áramhálózatról. A tápcsatlakozó leválasztását a csatlakozó aljzatról úgy kell elvégezni, hogy a kezelő bármikor és minden helyen meggyőződhessen arról, hogy a tápcsatlakozó ki van húzva.

Vigyázat: Rendszeresen, de minden használat előtt feltétlenül ellenőrizze, hogy a tápcsatlakozó kábel és a tápcsatlakozó nem károsodott-e. Ha károsodások láthatók, akkor a készüléket nem szabad használni.

- A tervszerű karbantartást évente egyszer kell elvégezni.
- A készüléket károsodás bekövetkezése, szokatlan zajok és/vagy nem megfelelő működés esetén ki kell kapcsolni és nem szabad tovább kezelni.
- Szükséges javítás esetén forduljon egy hivatalos ügyfélszolgálati ponthoz.
- Tisztítsa meg a burkolat felületét valamint a védőrácsot száraz törlőkendővel és puha ecsettel. Ne használjon benzint vagy hasonló, könnyen begyulladó tisztítószert.
- Tisztítás után a ventilátort ismét teljesen vissza kell szerelni.

Tárolás

- Ha a ventilátort hosszabb ideig nem használja, akkor száraz helyen tárolja.
- Ezenkívül le is takarhatja a készüléket, így védve portól vagy szennyeződés lerakódásától.

Ártalmatlanítás

A „kuka" piktogram jelentése

Soha ne dobja a készüléket a normál háztartási hulladékba. Ez a termék a 2012/19/EU európai irányelv hatálya alá tartozik. Ez az irányelv az egész EU-ra kiterjedő keretet biztosít a hulladékkészülékek visszavételéhez és újrafeldolgozásához.

- A csomagolóanyagokat, a használaton kívüli készülékeket és az elhasznált akkumulátorokat az Ön országában érvényes előírásoknak megfelelően ártalmatlanítsa. Kérjük, vegye figyelembe a 66. oldalon található információkat.

Üzemzavar elhárítás		
üzemzavar	**Ok**	**Elhárítás**
A járókerék nem forog.	A fordulatszám-fokozat: „0".	Kapcsolja be a készüléket.
	A hálózati dugasz nincs bedugva.	Dugja be a hálózati dugaszt.
	Meghibásodott a házi hálózat biztosítéka.	Ellenőrizze a biztosítékot.
	Túlterhelés (motor túlmelegedés) miatt működésbe lépett az olvadó biztosíték.	Válassza le a készüléket a hálózatról. Húzza ki a dugaszt a dugaljból és a készüléket javíttassa meg szakemberrel vagy a vevőszolgálattal.

Ha az üzemzavar a fenti módszerekkel nem elháríthatő, akkor feltétlenül húzza ki a hálózati dugaszt a dugaljból. Az üzemzavar okát szakembernek kell felderítenie és szükség esetén a javítást elvégeznie.

Vigyázat: Elektromos feszültség

A készüléket csak szakképzett villanyszerelő nyithatja ki és javíthatja!

A jelen készülék hálózati kábelének sérülése esetén azt csak a gyártó által megnevezett javítóműhely cserélheti ki, mert ehhez speciális szerszám szükséges.

Veiligheidsinstructies

Vertaling van de originele gebruiksaanwijzing

- **De op het typeplaatje aangegeven spanning moet overeenkomen met de bestaande netspanning.**
- **Het apparaat mag alleen volledig gemonteerd worden gebruikt!**
- **Het apparaat mag alleen worden gebruikt op een vlakke, stabiele ondergrond. Niet op tafels of iets dergelijks plaatsen.**
- **Leid het netsnoer zo dat er geen struikelgevaar bestaat en er dus geen risico bestaat dat het apparaat omvalt of naar beneden wordt getrokken.**
- **Steek geen voorwerpen door het beschermingsrooster! Voordat u de ventilator inschakelt, verwijdert u de losse voorwerpen die uit het aanzuiggebied kunnen worden aangezogen! Houd losse kleding zoals sjaals met franjes weg van het beschermrooster!**
- **Raak de apparaten nooit aan met natte of vochtige handen. Gebruik de apparaten nooit op blote voeten.**
- **Dompel een elektrisch apparaat nooit onder in water of andere vloeistoffen.**
- **LAAT NOOIT WATER IN DE VENTILATOR KOMEN! Als het apparaat nat is geworden, trek dan onmiddellijk de stekker uit het stopcontact. Laat de ventilator door een gekwalificeerde elektricien controleren voordat u hem weer gebruikt.**
- **Stel het apparaat niet bloot aan schadelijke milieu-invloeden (regen, sterk zonlicht, enz.).**
- **Trek de stekker van het netsnoer niet uit het stopcontact. Pak bij het loskoppelen de stekker vast en niet de kabel.**
- **Schakel het apparaat uit en trek de stekker van het apparaat uit het stopcontact als het niet in gebruik is, voor het reinigen en bij het verplaatsen van de ventilator van de ene locatie naar de andere.**
- **Gebruik het apparaat niet op plaatsen waar het in het water kan vallen of in het water kan worden geduwd. Reik nooit naar het apparaat dat in het water is gevallen. Schakel de netzekering onmiddellijk uit en trek de stekker uit het stopcontact.**
- **Dit apparaat mag worden gebruikt door kinderen van 8 jaar en ouder en personen met beperkte fysieke, zintuiglijke of mentale vermogens of een gebrek aan ervaring en kennis, op voorwaarde dat zij voldoende toezicht of gedetailleerde instructies hebben gekregen over hoe zij het apparaat op een veilige manier kunnen gebruiken en de gevaren ervan begrijpen.**
- **Laat kinderen niet met het apparaat spelen. Kinderen mogen het apparaat niet zonder toezicht openen of schoonmaken.**
- **Controleer het netsnoer en de stekker regelmatig, maar altijd voor gebruik, op beschadigingen. Als er schade zichtbaar is, mag het apparaat niet opnieuw worden gebruikt.**

Al de in deze gebruiksaanwijzing opgenomen veiligheids- en voorzorgsmaatregelen kunnen niet iedere denkbare gevarensituatie in de omgang met elektrische spanning beschrijven. Ze kunnen daarom nooit zoveel bescherming bieden als uw eigen verstandige gedrag en voorzichtigheid, die u bij de ingebruikname en het dagelijks gebruik van uw ventilator dient te bezigen.

Over de gebruiksaanwijzing:
Lees deze gebruiksaanwijzing zorgvuldig door, alvorens de CasaFan-Ventilator in gebruik te nemen. Bewaar deze gebruiksaanwijzing tevens op een handige plek. Geef de ventilator nooit zonder de gebruiksaanwijzing aan anderen .

Verklaring van de gebruikte symbolen:	
Waarschuwing: Elektrische spanning	**Attentie:**
Waarschuwt voor onmiddellijk levensgevaar door elektrische spanning.	Geeft belangrijke informatie aan (bv. materiële schade).

Beschrijving van de CasaFan-Ventilator
De ventilator wordt gebruikt om droge ruimtelucht te circuleren. Hij mag niet worden gebruikt in machines of in vochtige, natte, corrosieve, ontvlambare of potentieel explosieve ruimtes. Dit product is geschikt voor gebruik in de commerciële overeenkomstig de beschermingsgraad (IPX0).

Technische gegevens:

	AIROS ECO TOWER
Nominale spanning:	220 - 240 V, 50 Hz
Vermogen:	30 W
Beschermingsklasse:	II / IP X0
Toerentalniveaus:	12
Geluidsvermogen:	max. 59,0 dB(A)
Geluidsdruk (-3 m vrij veld):	max.: 36,3 dB(A)
Afmetingen B × H × D (mm):	330 × 1080 × 330
Gewicht (kg):	3,8

Attentie: Het apparaat mag alleen in volledig gemonteerde toestand worden gebruikt!
- Pak de CasaFan-Ventilator uit en controleer aan de hand van de afbeelding of alles compleet is en kijk alles na op zichtbare beschadigingen.
- Voer het verpakkingsmateriaal op een milieuvriendelijke manier af en zorg dat het voor kinderen onbereikbaar is.

Montage (pagina 61 - 62)
- Monteer de ventilator zoals weergegeven in de figuren fig.1 - fig.6.

Operatie (pagina 63 - 64)
Attentie: Gevaar voor oververhitting! Laat altijd minstens 30 cm afstand van de achterkant van de ventilator tot de muur.
- Na het inpluggen van de netstekker schakelt u het apparaat in met de hoofdschakelaar (pagina 63).
- Druk op de stapschakelaar om de gewenste bedieningsstap te selecteren.
- Schakel na gebruik de stroomtoevoer naar het apparaat uit met de hoofdschakelaar .

- Als u het apparaat voor langere tijd niet gaat gebruiken, moet u de stekker uit het stopcontact trekken.

Onderhoud/reinigingsinstructies

Waarschuwing: Koppel het apparaat los van het stroomnet door de stekker uit het stopcontact te trekken of het elektrische systeem uit te schakelen voordat u reinigings- of onderhoudswerkzaamheden uitvoert. De stekker moet op zodanige wijze uit het stopcontact worden getrokken dat de gebruiker er op elk moment en op elke plaats zeker van kan zijn dat de stekker uit het stopcontact is getrokken.

Waarschuwing: Controleer het netsnoer en de netstekker regelmatig, maar absoluut voor elk gebruik, op beschadigingen. Als de schade zichtbaar is, mag het apparaat niet meer worden gebruikt.

- Routinematig onderhoud moet eenmaal per jaar worden uitgevoerd.
- In geval van schade, ongewone geluiden en/of storingen, schakelt u het apparaat uit en manipuleert u het niet.
- Neem contact op met een erkend servicecentrum als er reparaties nodig zijn.
- Reinig het oppervlak van de behuizing en het beschermingsrooster met een droge doek en een zachte borstel. Gebruik geen benzine of een soortgelijk brandbaar reinigingsmiddel.
- Na het reinigen moet de ventilator volledig opnieuw worden gemonteerd.

Bewaring

- Als u de ventilator lange tijd niet gebruikt, bewaar hem dan in een droge ruimte.
- U kunt uw apparaat ook afdekken om het te beschermen tegen stof of vuilafzettingen.

Verwijdering

Betekenis van het "vuilnisbak"-symbool

Gooi het apparaat nooit bij het normale huishoudelijke afval. Dit product valt onder de Europese richtlijn 2012/19/EU. Deze richtlijn vormt het kader voor de EU-brede terugname en recycling van afgedankte apparatuur.

- Voer verpakkingsmateriaal, buiten gebruik gestelde apparaten en gebruikte batterijen af volgens de in uw land geldende voorschriften. Zie de informatie op pagina 66.

Hulp bij storingen		
Storing	**Oorzaak**	**Oplossing**
Propeller draait niet.	Toerentalniveau staat op "0".	Apparaat aanzetten.
	Stekker zit niet in het stopcontact.	Doe de stekker in het stopcontact.
	Stop is kapot.	Controleer de stoppen.
	Smeltzekering is door overbelasting (oververhitting van de motor) gesprongen.	Haal het apparaat van het lichtnet af. Trek de stekker uit het stopcontact en laat het door een vakman of servicedienst repareren.

Kan de storing niet door middel van de hiervoor weergegeven oplossingen worden opgeheven, dan ieder geval de stekker uit het stopcontact trekken. Een vakman dient vervolgens de oorzaak van de storing te onderzoeken en een eventuele reparatie uit te voeren.

Waarschuwing: Elektrische spanning

Het apparaat mag alleen door een vakman worden geopend en gerepareerd!

Een beschadigde stroomkabel mag bij dit apparaat alleen door een reparatiewerkplaats worden vervangen, die door de fabrikant erkend is, omdat hiervoor speciaal gereedschap nodig is.

Указания по технике безопасности

- Значение напряжения, указанное на паспортной табличке, должно соответствовать значению текущего сетевого напряжения.
- Эксплуатация устройства допускается только в полностью собранном виде!
- Устройство может эксплуатироваться только на ровной, устойчивой поверхности. Не ставьте на столы или аналогичные.
- Прокладывайте сетевой кабель таким образом, чтобы не создавать опасности спотыкания о кабель и, следовательно, не допускать опрокидывания или выключения устройства.
- Не вставляйте предметы в защитную решетку! Перед включением вентилятора удалите из области всасывания незакрепленные предметы, которые могут попасть внутрь вентилятора! Держите свободные детали одежды, такие как шарфы с бахромой, на безопасном расстоянии от защитной решетки!
- Ни в коем случае не прикасайтесь к устройству влажными или мокрыми руками. Ни в коем случае не пользуйтесь устройством, если вы ходите босиком.
- Ни в коем случае не погружайте электроприбор в воду или другие жидкости.
- НИКОГДА НЕ ДОПУСКАЙТЕ ПОПАДАНИЯ ВОДЫ В ВЕНТИЛЯТОР! Если устройство намокло, немедленно выньте сетевой штекер. Перед тем, как снова использовать вентилятор, проверьте его у квалифицированного электрика.
- Не подвергайте устройство неблагоприятным воздействиям окружающей среды (дождь, интенсивный солнечный свет и т. д.).
- Не извлекайте вилку питания из розетки, держась за кабель. При извлечении держитесь за вилку, а не за кабель.
- Если устройство не используется, перед очисткой и при перемещении вентилятора из одного места в другое отключайте питание и отсоединяйте вилку питания.
- Не используйте устройство в тех местах, где оно может упасть или оказаться в воде. Ни в коем случае не беритесь за устройство, упавшее в воду. Немедленно выключите сетевой предохранитель и извлеките вилку питания.
- Настоящее устройство может использоваться детьми в возрасте от 8 лет, а также лицами с ограниченными физическими, сенсорными или умственными способностями или лицами с недостаточным опытом и знаниями только при условии организации надлежащего надзора или проведения подробного инструктажа по безопасному использованию устройства, и если эти лица понимают связанные с ним опасности.
- Дети не должны играть с устройством. Дети не должны открывать или чистить устройство без присмотра.
- Регулярно, но всегда перед использованием проверяйте шнур питания и штепсельную вилку на наличие повреждений. В случае видимых повреждений устройство больше нельзя использовать.

RU

Все приведенные в данном руководстве меры по обеспечению безопасности и меры предосторожности не могут описать каждую опасную ситуацию при обращении с электрическим напряжением. Они не заменяют разумный образ действий и осторожность, которую необходимо соблюдать при вводе в эксплуатацию и работе Вашего вентилятора.

О данном руководстве по эксплуатации

Пожалуйста, перед началом работы с вентилятором CasaFan внимательно прочтите руководство по эксплуатации. Храните руководство по эксплуатации в доступном месте. Никогда не передавайте вентилятор CasaFan другим лицам без руководства по эксплуатации.

легенда:	
Предупреждение: Опасное электрическое напряжение	**Внимание:**
Предупреждает об опасности для жизни и здоровья, связанной с электрическим напряжением.	Указывает на важную информацию (например, ущерб имуществу).

Описание вентилятора CasaFan

Вентилятор используется для циркуляции воздуха в помещении, например, в офисах или квартирах. Использование в машинах, незащищенных на открытом воздухе, в гаражах, а также в помещениях, находящихся под угрозой пожара и взрыва, не допускается. Этот продукт подходит для использования в коммерческих в соответствии со степенью защиты (IPX0).

Технические данные:	**AIROS ECO TOWER**
Напряжение:	220 - 240 V, 50 Hz
Мощность:	30 W
Класс защиты:	II / IP X0
Количество ступеней:	12
Уровень звуковой мощности:	макс.: 59,0 dB(A)
Уровень звукового давления (свободное поле -3 м)	макс.: 36,3 dB(A)
Размеры Ш × В × Г (мм):	330 × 1080 × 330
Вес (кг):	3,8

Внимание: Распакуйте вентилятор CasaFan, убедитесь, что доставка завершена и убедитесь, что нет видимых признаков повреждения

- Обращайте внимание на экологически безопасное удаление упаковки. Он не должен быть доступным для детей - опасность удушья!

Сборка (стр. 61 - 62)

- Установите вентилятор, как показано на рисунках fig.1 - fig.6.
- Внимание: Не перетягивайте резьбу винта оси створки!

Операция (стр. 63 - 64)

Внимание: Существует опасность перегрева! Минимальное расстояние от задней части вентилятора до стены составляет 30 см.

- Вставьте вилку витания и включите устройство с помощью главного выключателя (стр. 63).
- Выберите необходимый рабочий режим, нажав на ступенчатый переключатель .
- После использования снова выключите устройство с помощью главного выключателя

- Если вы не используете устройство в течение длительного времени, обязательно отсоединяйте вилку питания.

Инструкции по техническому обслуживанию и очистке

Предупреждение: Перед выполнением любых работ по очистке или техническому обслуживанию отключите прибор от сети, отсоединив вилку или отключив систему подачи питания. Отсоединение вилки питания от розетки должно осуществляться таким образом, чтобы пользователь мог в любое время и из любого места убедиться в том, что вилка извлечена.

Предупреждение: Регулярно (и обязательно перед каждым использованием) проверяйте шнур питания и вилку питания на отсутствие повреждений. При обнаружении видимых повреждений не используйте устройство.

- Регулярное техническое обслуживание должно проводиться один раз в год.
- При возникновении повреждений, необычных шумов и/или неисправностей в работе выключите устройство и не используйте его.
- При необходимости ремонта обратитесь в авторизованный центр обслуживания клиентов.
- Очищайте поверхность корпуса и защитную решетку сухой тканью и мягкой щеткой Не используйте бензин или аналогичные легковоспламеняющиеся средства очистки.
- После очистки полностью соберите вентилятор заново.

Хранение

- В случае длительных перерывов в использовании вентилятора храните его в сухом помещении.
- Также можно накрыть устройство, чтобы защитить его от пыли и грязи.

Утилизация

Значение символа „мусорное ведро на колесах“

Никогда не выбрасывайте прибор в обычные бытовые отходы. Данное изделие подпадает под действие Европейской директивы 2012/19/EU.

- Утилизируйте упаковочный материал, выведенные из эксплуатации приборы и использованные батареи в соответствии с действующими в вашей стране правилами.

Помощь при неисправностях

Неисправность	Причина	Помощь
Крыльчатка не крутится.	Ступень скорости вращения установлена на „0“.	Включите прибор.
	Штепсель не вставлен в сетевое гнездо.	Вставьте штепсель в сетевое гнездо.
	Неисправен предохранитель.	Проверьте предохранитель.
	результате перегрузки (перегрев двигателя) сработал плавкий предохранитель.	Выключите прибор из сети. Извлеките штепсель из сетевого гнезда. Поручите ремонт прибора специалисту или обратитесь в авторизованную ремонтную мастерскую.

Если неисправность не удалось устранить в ходе описанных действий, обязательно извлеките штепсель из сетевого гнезда. Обратитесь к специалисту, чтобы он установил причину неисправности и в случае необходимости провел ремонт.

Предупреждение: Электрическое напряжение

Вскрывать и ремонтировать устройство может только квалифицированный электрик!

При повреждении сетевого кабеля он должен быть заменен только в указанной производителем ремонтной мастерской, так как для этого потребуются специальные инструменты.

Güvenlik Talimatları

- **Tip plakası üzerindeki gerilim değerinin mevcut şebeke gerilimiyle aynı olması gerekir.**
- **Cihaz, ancak montajı bütünüyle tamamlandıktan sonra kullanılmalıdır!**
- **Cihaz sadece düz ve sağlam bir zemin üzerinde çalıştırılabilir. Masaları veya benzeri şeyleri koymayın.**
- **Şebeke kablosu, tökezleme tehlikesi yaratmayacak, böylelikle cihazın devrilmesine ya da çekilmesine imkân vermeyecek şekilde yerleştirilmelidir.**
- **Koruyucu ızgaradan hiçbir cisim sokmayın! Emilebilecek serbest cisimleri vantilatörü çalıştırılmadan önce emme alanından uzaklaştırın! Örneğin saçaklı şallar gibi bol giysileri koruyucu ızgaradan uzak tutun!**
- **Cihazlara ıslak veya nemli ellerle asla dokunmayın Cihazları yalınayakken asla çalıştırmayın!**
- **Elektrikli bir cihazı asla suya ya da başka bir sıvıya daldırmayın.**
- **ASLA FANIN SUYU GİRMEYİN! Cihaz ıslanırsa, elektrik fişini derhal çekin. Tekrar kullanmadan önce fanı kalifiye bir elektrikçiye kontrol ettirin.**
- **Cihazı hiçbir zararlı çevre etkisine (yağmur, güçlü güneş ışıkları vb.) maruz bırakmayın.**
- **Elektrik fişini prizden çıkarmak için kablodan çekmeyin. Çekmek için kabloyu değil, fişi kavrayın.**
- **Cihaz kullanılmadığı zaman, temizlik işleminden önce ve vantilatörü bir yerden başka bir yere taşıyacağınız zaman cihazı kapatın ve elektrik fişini prizden çıkarın.**
- **Cihazı suya düşebileceği ya da itilebileceği yerlerde kullanmayın. Suya düşmüş bir cihaza asla dokunmayın. Derhal şebeke sigortasını kapatıp elektrik fişini çekin.**
- **Yeterli gözlem olması ya da cihazın güvenli bir şekilde kullanılmasına yönelik ayrıntılı bilgi verilmesi ve hangi tehlikelerin bu cihazla ilişkili olduğunun iyice anlaşılması koşuluyla, bu cihaz 8 yaşından büyük çocuklar ya da fiziksel, duyusal veya ruhsal becerileri kısıtlı ya da yetersiz tecrübe ve bilgiye sahip kişiler tarafından da kullanılabilir.**
- **Çocuklar cihazla oynamamalıdır. Çocuklar cihazı gözetimsiz olarak açmamalı veya temizlememelidir.**
- **Güç kablosunu ve fişini düzenli olarak, ancak her kullanımdan önce hasar açısından kontrol edin. Hasar görülebiliyorsa, cihaz artık kullanılmayabilir.**

Kullanım kılavuzunda bulunan güvenlik ve ikaz açıklamaları, elektrik kullanımı sırasında sözkonusu olabilecek her tehlikeye işaret edemez. Vantilatörü çalıştırırken kural olarak gerekli olacak devamlı dikkat ve itina yükümlülüğünüzün yerini tutamaz.

Bu kullanım kılavuzu hakkında

CasaFan vantilatörü kullanmaya başlamadan önce lütfen kullanım kılavuzunu dikkatle okuyunuz. Kılavuzu çabuk erişebileceğiniz bir yerde muhafaza ediniz. CasaFan vantilatörü başka bir kimseye vereceğiniz zaman daima kullanım kılavuzuyla birlikte veriniz.

İkaz işaretlerinin anlamı:	
Uyari: Tehlikeli elektrik voltajı	**Dikkat:**
Elektrik voltajından kaynaklanan hayati tehlike anında uyarır.	Önemli bilgileri gösterir (örn. maddi hasar).

CasaFan Vantilatörün Tanımı

Fan, kuru oda havasını sirküle etmek için kullanılır. Makinelerde veya nemli, ıslak, aşındırıcı, yanıcı veya patlayıcı maddelerin bulunduğu ortamlarda kullanılmamalıdır. Bu ürün aşağıdakiler için uygundur koruma derecesine (IPX0) uygun olarak ticari kullanım.

Teknik veriler:

	AIROS ECO TOWER
Voltaj:	220 - 240 V, 50 Hz
Gücü:	30 W
Güvenlik sınıfı:	II / IP X0
Kademe sayısı:	12
Ses gücü seviyesi:	max. 59,0 dB(A)
Ses basınç seviyesi (serbest alan -3 m):	max.: 36,3 dB(A)
Ölçüleri G × Y × D (mm):	330 × 1080 × 330
Ağırlığı (kg):	3,8

Dikkat: Cihaz sadece tam olarak monte edilebilir!
- CasaFan fanını ambalajından çıkarın ve bütünlüğü ve görünür hasarı kontrol edin.
- Ambalaj malzemelerini çevreye duyarlı bir şekilde ve çocukların erişemeyeceği bir yerde atın.

Montaj (Sayfa 61 - 62)

- Fanı fig.1 - fig.6'te gösterildiği gibi monte edin.

İşletim (Sayfa 63 - 64)

Dikkat: Aşırı ısınma tehlikesi! Vantilatörün arkasıyla duvar arasında her zaman en az 30 cm mesafe bırakın.
- Elektrik fişini prize taktıktan sonra, cihazı ana şalter (⏻ Sayfa 63) üzerinden çalıştırın.
- Kademeli şaltere basarak arzulanan çalışma düzeyini seçin.
- Kullanımdan sonra cihazı ana şalterden (⏻) kapatarak gerilimsiz bırakın.
- Cihazı uzun bir süre kullanmayacaksanız, elektrik fişini mutlaka çekin.

TR

Bakım/Temizlik Talimatları:

Uyari: Her türlü temizlik ya da bakım işleminden önce elektrik fişini çekerek ya da elektrik tesisatını kapatarak cihazı şebeke elektriğinden ayırın. Bakım ve parça değişimi sırasında cihazın şebekeden ayrılmış olması gerekir. Fiş, kullanıcının her zaman ve her yerde fişin çekildiğinden emin olacağı şekilde prizden çekilmelidir.

Uyari: Elektrik kablosunu ve elektrik fişini düzenli olarak, ancak mutlaka her kullanımdan önce hasar açısından kontrol edin. Görünür hasar varsa, cihaz artık kullanılmamalıdır.

- Rutin bakımın yılda bir kez yapılması gerekir.
- Hasar, alışılmadık gürültü ve/veya yetersiz işlev durumunda cihazı kapatın ve müdahalede bulunmayın.
- Onarım gerektiği durumlarda yetkili bir müşteri hizmetleri merkezine başvurun.
- Gövdenin üst yüzeyini ve koruyucu ızgarayı kuru bir temizlik bezi ve yumuşak bir fırçayla temizleyin. Bu işlem için benzin ya da benzeri tutuşabilir temizlik maddesi kullanmayın.
- Vantilatörün temizlikten sonra bütünüyle yeniden toplanması gerekir.

Depolama

- Uzunca bir süre kullanmayacaksanız, vantilatörü kuru bir yerde saklayın.
- Toz veya kir birikmesini önlemek için cihazı ayrıca örtebilirsiniz.

Bertaraf etme

„Tekerlekli çöp kutusu“ sembolünün anlamı

Cihazı asla normal evsel atıklarla birlikte atmayın. Bu ürün 2012/19/EU sayılı Avrupa Direktifine tabidir. Bu direktif, atık ekipmanların AB çapında geri alınması ve geri dönüşümü için bir çerçeve sağlar.

- Ambalaj malzemelerini, hizmet dışı bırakılan bileşenleri ve kullanılmış pilleri ülkenizde yürürlükte olan yönetmeliklere uygun olarak atın.

Arıza halinde		
Arıza şekli	**Nedeni**	**Yardım şekli**
Pervane yürümüyor.	Kademe pozisyonu “0”da.	Cihazın elektriğini açın.
	Elektrik fişi prize takılmamış olabilir.	Elektrik fişini prize takın.
	Evinizin elektrik sigortası bozulmuş olabilir.	Elektrik sigortalarınızı kontrol edin.
	Cihazın sigortası aşırı yüklenim nedeniyle (cihaz motorunun ısınması) erimiş olabilir.	Cihazın elektrik bağlantısını prizden çıkarın. Cihazı bir elektrikçiye veya müşteri bayisine kontrol ettirin.

Arıza yukarıda anlatılan yardım şekilleriyle giderilemiyorsa, elektrik fişini elektrik prizinden mutlaka çıkarınız. Böyle bir durumda arızanın bir elektrikçi tarafından tesbiti ve büyük olasılıkla da tamir edilmesi gerekecektir.

Uyari: Tehlikeli elektrik voltajı
Cihaz sadece bir uzman tarafından açılmalı ve onarılmalıdır!

Cihazınızın elektrik kablosu zedelenmişse kablonun yenilenmesi işi özel aletler gerektirdiğinden, hasarlı eski kablonun mutlaka üretici tarafından tayin olunmuş bir tamirhanede değiştirilmesi gerekir.

DE	Montage	GB	Assembly	FR	Montage	IT	Montaggio	ES	Montaje
PT	Montagem	DK	Montering	SE	Montering	FI	Asennus	NO	Montering
EE	Assamblee	SI	Montaža	SK	Montáž	PL	Montaż	CZ	Obsluha
HU	Összeszerelés	NL	Montage	RU	Монтаж	TR	Montaj		

fig. 1

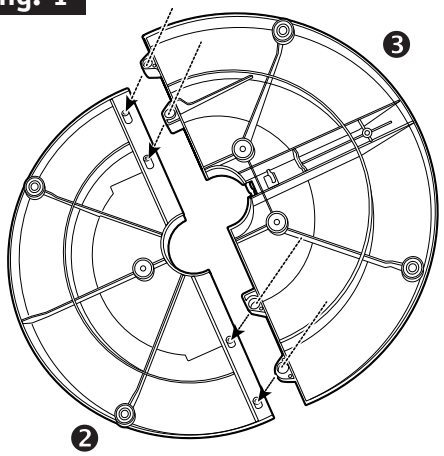

fig. 2

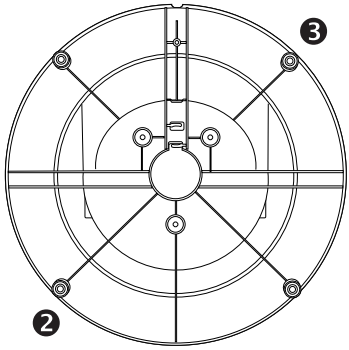

fig. 3

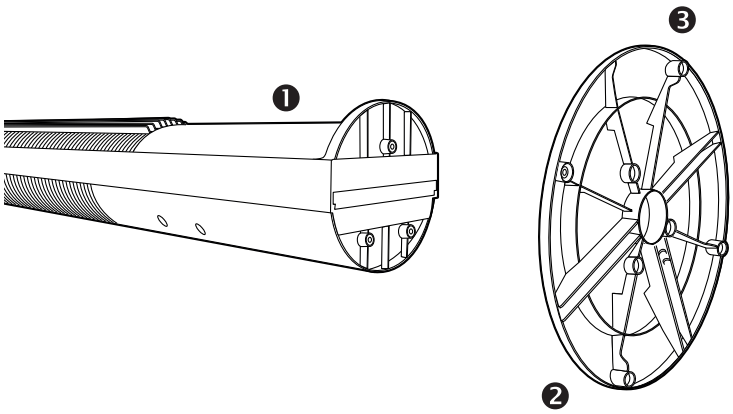

fig. 4

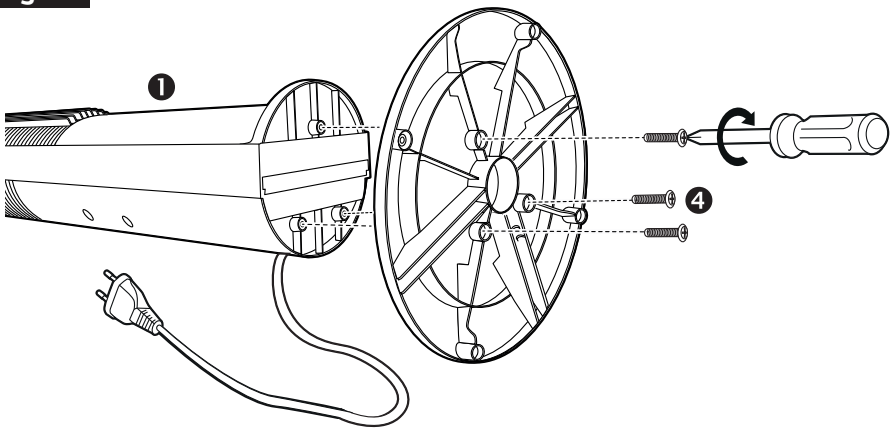

fig. 5

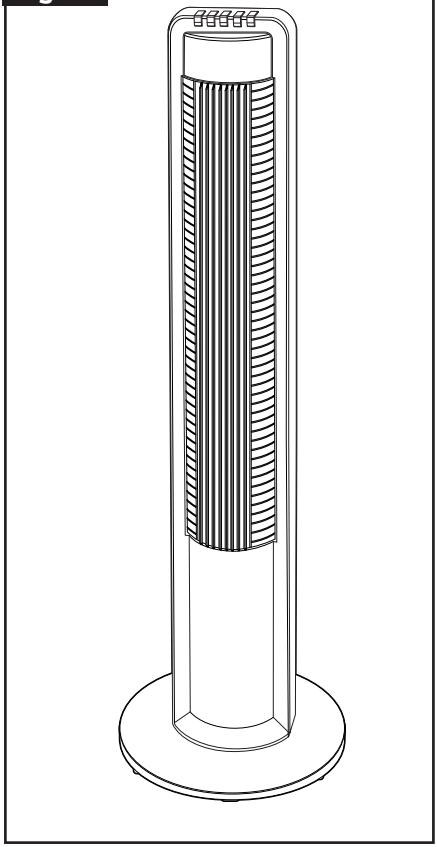

fig. 6

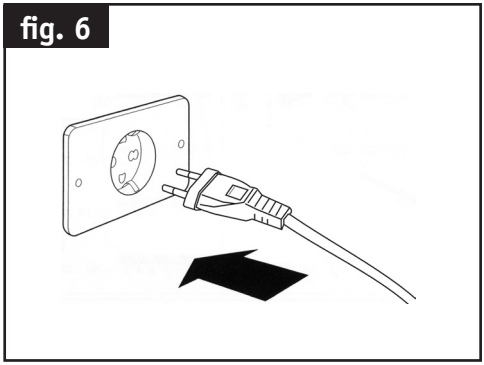

DE	Bedienung	GB	Operation	FR	Utilisation	IT	Utilizzo	ES	Manejo
PT	Operação	DK	Brug	SE	Användning	FI	Käyttö	NO	Bruk
EE	Operatsioon	SI	Operacije	SK	Operácie	PL	Obsługa	CZ	Obsluha
HU	Művelet	NL	Gebruik	RU	Операция	TR	Operasyon		

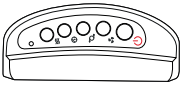

Batterie:
2 x Type AAA

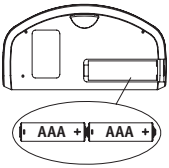

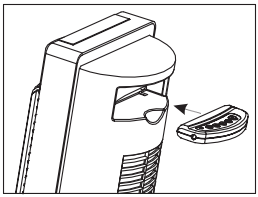

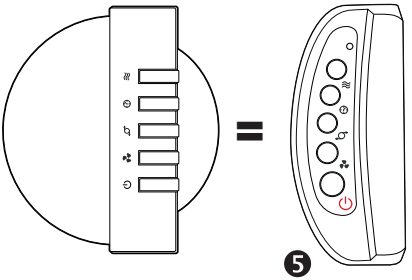

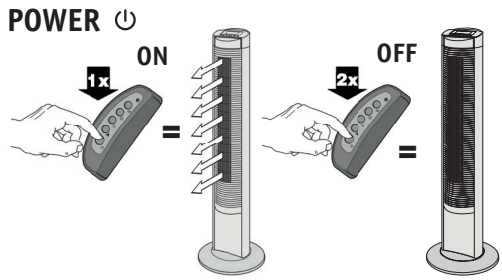

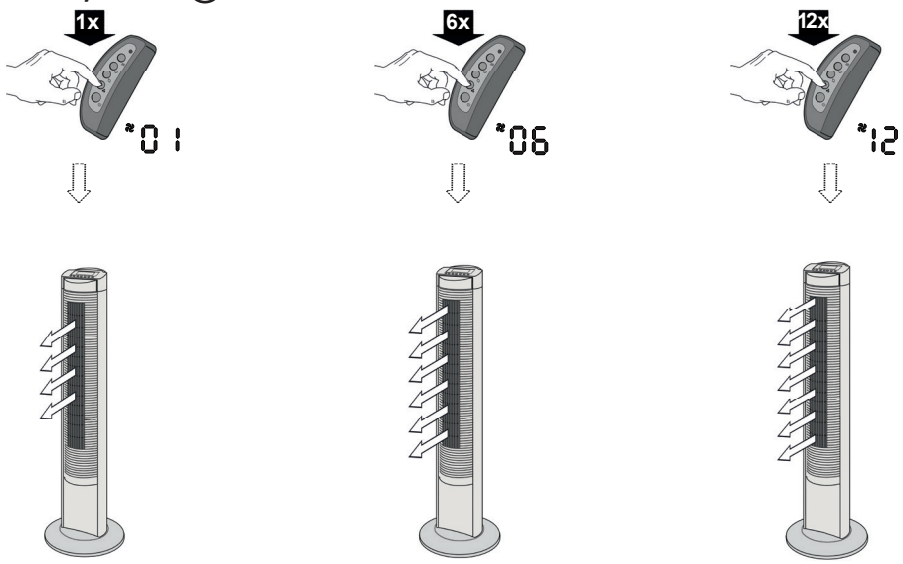

OSCILLATE/OSZILLATION

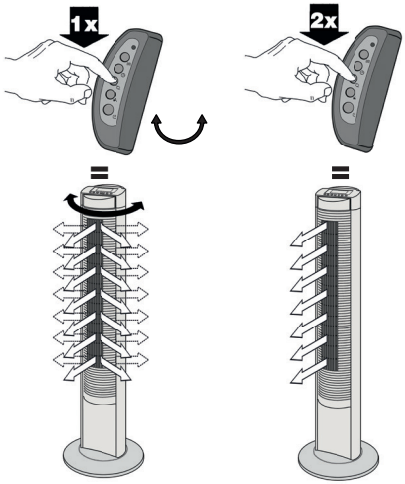

TIMER/ZEITSTEUERUNG

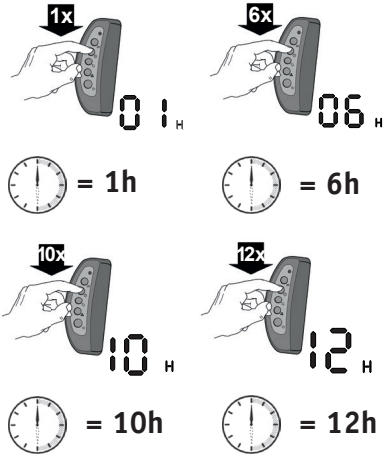

MODE/MODUS

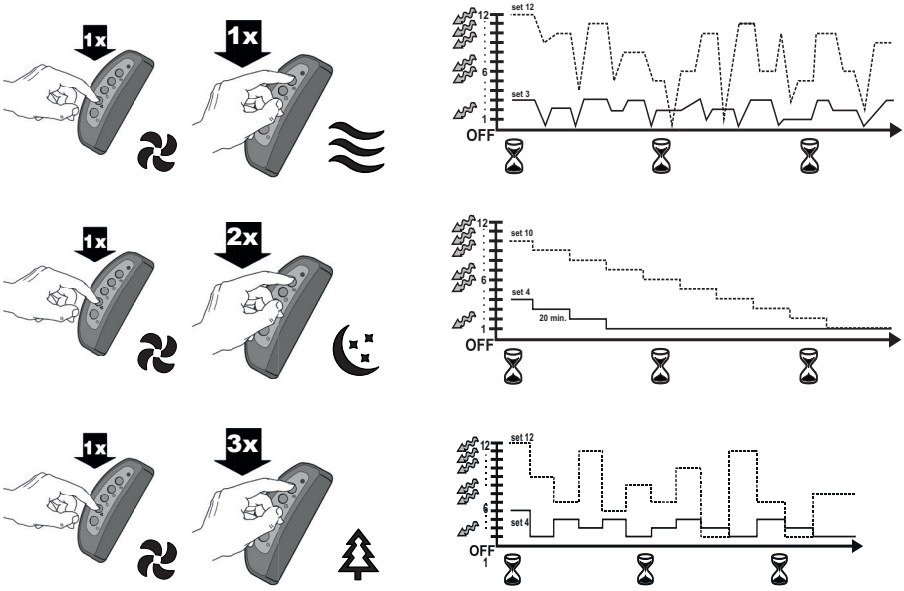

DISPLAY DARK MODE/ DISPLAY DUNKEL MODUS

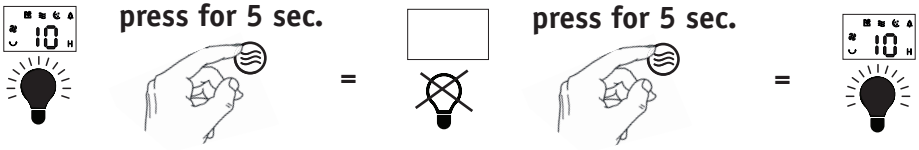

DE Schonen Sie unsere Umwelt: das Produkt und die Verpackungsmaterialien sind recycelbar, entsorgen Sie sie getrennt für eine bessere Abfallverwertung.

Nutzen Sie die für die Entsorgung von hochwertigen Materialien wie etwa Altbatterien vorgesehenen Sammelstellen. Sie leisten damit Ihren Beitrag zur Wiederverwertung, zum Recycling und zu anderen Formen der Verwertung von Elektro- und Elektronik-Altgeräten.

Informationen über die verfügbaren Sammelsysteme erhalten Sie bei Ihrer Gemeindeverwaltung.

GB Protect our environment, the product and packaging materials are recyclable, dispose of them separately for better waste recycling.

Use the collection points provided for the disposal of used batteries and high-grade materials. By doing so, you are making your contribution to the reuse, recycling and other forms of recovery of waste electrical and electronic equipment.

Information on the available collection systems can be obtained from your municipal administration.

FR Préservez notre environnement, le produit et les matériaux d'emballage sont recyclables, éliminez-les séparément pour une meilleure valorisation des déchets.

Utilisez les points de collecte prévus pour l'élimination des piles usagées et des matériaux de haute qualité. Vous contribuerez ainsi à la réutilisation, au recyclage et à d'autres formes de valorisation des déchets d'équipements électriques et électroniques.

Vous pouvez obtenir des informations sur les systèmes de collecte disponibles auprès de votre administration communale.

Valable uniquement en France

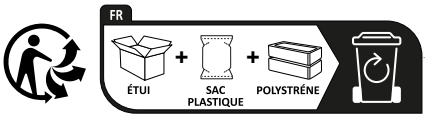



IT Proteggere l'ambiente: il prodotto e i materiali di imballaggio sono riciclabili, smaltirli separatamente per un migliore riciclaggio dei rifiuti.

Utilizzate i punti di raccolta previsti per lo smaltimento delle batterie usate e dei materiali di alta qualità. In questo modo si contribuisce al riutilizzo, al riciclaggio e ad altre forme di recupero dei rifiuti di apparecchiature elettriche ed elettroniche.

Per informazioni sui sistemi di raccolta disponibili, rivolgersi all'amministrazione comunale.

ES Proteja nuestro medio ambiente, el producto y los materiales de embalaje son reciclables, deséchelos por separado para un mejor reciclaje de los residuos.

Utilice los puntos de recogida previstos para la eliminación de pilas usadas y materiales de alta calidad. De este modo, contribuirá a la reutilización, el reciclado y otras formas de valorización de los residuos de aparatos eléctricos y electrónicos.

Puede obtener información sobre los sistemas de recogida disponibles en su administración municipal.

PT Proteger o nosso ambiente, o produto e os materiais de embalagem são recicláveis, descarte-os separadamente para uma melhor reciclagem de resíduos.

Utilizar os pontos de recolha previstos para a eliminação de pilhas usadas e materiais de alta qualidade. Ao fazê-lo, está a dar a sua contribuição para a reutilização, reciclagem e outras formas de recuperação de resíduos de equipamentos eléctricos e electrónicos.

Informações sobre os sistemas de recolha disponíveis podem ser obtidas junto da sua administração municipal.

DK Beskyt vores miljø, produktet og emballagematerialerne er genanvendelige, smid dem separat for bedre genanvendelse af affald.

Brug de indsamlingssteder, der er til rådighed til bortskaffelse af brugte batterier og materialer af høj kvalitet. Dermed yder du dit bidrag til genbrug, genanvendelse og andre former for genanvendelse af affald af elektrisk og elektronisk udstyr.

Du kan få oplysninger om de tilgængelige indsamlingssystemer hos din kommuneadministration.

SE Skydda vår miljö, produkten och förpackningsmaterialet är återvinningsbart, släng dem separat för bättre avfallsåtervinning.

Använd de insamlingsställen som finns tillgängliga för avfallshantering av förbrukade batterier och högkvalitativa material. På så sätt bidrar du till återanvändning, återvinning och andra former av återvinning av avfall från elektrisk och elektronisk utrustning.

Information om de tillgängliga insamlingssystemen kan du få från din kommunala förvaltning.

FI Suojele ympäristöä, tuote ja pakkausmateriaalit ovat kierrätettäviä, hävitä ne erikseen jätteiden kierrätyksen parantamiseksi.



Käytä käytettyjen paristojen ja korkealaatuisten materiaalien hävittämiseen tarkoitettuja keräyspisteitä. Näin edistät omalta osaltasi sähkö- ja elektroniikkalaiteromun uudelleenkäyttöä, kierrätystä ja muuta hyödyntämistä.

Tietoa käytettävissä olevista keräysjärjestelmistä saat kunnanhallituksestasi.

EE Kaitske meie keskkonda, toode ja pakendimaterjalid on taaskasutatavad, visake need jäätmete paremaks taaskasutamiseks eraldi ära.



Kasutage kasutatud patareide ja kõrgekvaliteediliste materjalide kõrvaldamiseks ettenähtud kogumispunkte. Sellega annate oma panuse elektri- ja elektroonikaseadmete jäätmete korduvkasutamisse, ringlussevõttu ja muudesse taaskasutamise vormidesse.

Teavet olemasolevate kogumissüsteemide kohta saate oma kohaliku omavalitsuse ametiasutustest.

SI Zaščitite naše okolje, izdelek in embalažni materiali so primerni za recikliranje, za boljše recikliranje odpadkov jih odstranite ločeno.



Za odlaganje izrabljenih baterij in visokokakovostnih materialov uporabite predvidena zbirna mesta. S tem prispevate k ponovni uporabi, recikliranju in drugim oblikam predelave odpadne električne in elektronske opreme.

Informacije o razpoložljivih sistemih zbiranja dobite pri občinski upravi.

SK Chráňte naše životné prostredie, výrobok a obalové materiály sú recyklovateľné, pre lepšiu recykláciu odpadu ich likvidujte oddelene.



Na likvidáciu použitých batérií a vysokokvalitných materiálov použite zberné miesta. Týmto spôsobom prispievate k opätovnému použitiu, recyklácii a iným formám zhodnocovania odpadu z elektrických a elektronických zariadení.

Informácie o dostupných systémoch zberu získate na obecnom úrade.

PL Chroń nasze środowisko, produkt i materiały opakowaniowe nadają się do recyklingu, wyrzuć je oddzielnie, aby zapewnić lepszy recykling odpadów.



Korzystaj z punktów zbiórki przewidzianych do utylizacji zużytych baterii i materiałów wysokogatunkowych. W ten sposób przyczyniasz się do ponownego użycia, recyklingu i innych form odzysku zużytych urządzeń elektrycznych i elektronicznych.

Informacje o dostępnych systemach zbiórki można uzyskać w administracji miejskiej.

CZ Chraňte naše životní prostředí, výrobek a obalové materiály jsou recyklovatelné, pro lepší recyklaci odpadu je likvidujte odděleně.



K likvidaci vybitých baterií a vysoce kvalitních materiálů používejte sběrná místa k tomu určená. Tím přispějete k opětovnému použití, recyklaci a dalším formám využití odpadních elektrických a elektronických zařízení.

Informace o dostupných systémech sběru získáte na obecním úřadě.

HU Védje környezetünket, a termék és a csomagolóanyagok újrahasznosíthatóak, a jobb hulladék-újrahasznosítás érdekében dobja ki őket külön.



Használja a kiégett elemek és a nagy értékű anyagok ártalmatlanítására szolgáló gyűjtőhelyeket. Ezzel Ön is hozzájárul az elektromos és elektronikus berendezések hulladékának újrafelhasználásához, újrafeldolgozásához és egyéb hasznosítási formáihoz.

A rendelkezésre álló gyűjtőrendszerekről az Ön önkormányzatánál kaphat tájékoztatást.

NL Bescherm ons milieu: het product en het verpakkingsmateriaal zijn recycleerbaar, gooi ze apart weg voor een betere afvalrecycling.



Gebruik de inzamelpunten voor gebruikte batterijen en hoogwaardige materialen. Zo draagt u bij tot het hergebruik, de recycling en andere vormen van terugwinning van afgedankte elektrische en elektronische apparatuur.

Informatie over de beschikbare inzamelingssystemen is verkrijgbaar bij uw gemeentebestuur.

Informationen für private Haushalte

Das Elektro- und Elektronikgerätegesetz (ElektroG) enthält eine Vielzahl von Anforderungen an den Umgang mit Elektro- und Elektronikgeräten. Die wichtigsten sind hier zusammengestellt.

1. Getrennte Erfassung von Altgeräten

Elektro- und Elektronikgeräte, die zu Abfall geworden sind, werden als Altgeräte bezeichnet. Besitzer von Altgeräten haben diese einer vom unsortierten Siedlungsabfall getrennten Erfassung zuzuführen. Altgeräte gehören insbesondere nicht in den Hausmüll, sondern in spezielle Sammel- und Rückgabesysteme.

2. Batterien und Akkus sowie Lampen

Besitzer von Altgeräten haben Altbatterien und Altakkumulatoren, die nicht vom Altgerät umschlossen sind, sowie Lampen, die zerstörungsfrei aus dem Altgerät entnommen werden können, im Regelfall vor der Abgabe an einer Erfassungsstelle vom Altgerät zu trennen. Dies gilt nicht, soweit Altgeräte einer Vorbereitung zur Wiederverwendung unter Beteiligung eines öffentlich-rechtlichen Entsorgungsträgers zugeführt werden.

3. Möglichkeiten der Rückgabe von Altgeräten

Besitzer von Altgeräten aus privaten Haushalten können diese bei den Sammelstellen der öffentlich-rechtlichen Entsorgungsträger oder bei den von Herstellern oder Vertreibern im Sinne des ElektroG eingerichteten Rücknahmestellen unentgeltlich abgeben. Rücknahmepflichtig sind Geschäfte mit einer Verkaufsfläche von mindestens 400 m^2 für Elektro- und Elektronikgeräte sowie diejenigen Lebensmittelgeschäfte mit einer Gesamtverkaufsfläche von mindestens 800 m^2, die mehrmals pro Jahr oder dauerhaft Elektro- und Elektronikgeräte anbieten und auf dem Markt bereitstellen. Dies gilt auch bei Vertrieb unter Verwendung von Fernkommunikationsmitteln, wenn die Lager- und Versandflächen für Elektro- und Elektronikgeräte mindestens 400 m^2 betragen oder die gesamten Lager- und Versandflächen mindestens 800 m^2 betragen. Vertreiber haben die Rücknahme grundsätzlich durch geeignete Rückgabemöglichkeiten in zumutbarer Entfernung zum jeweiligen Endnutzer zu gewährleisten. Die Möglichkeit der unentgeltlichen Rückgabe eines Altgerätes besteht bei rücknahmepflichtigen Vertreibern unter anderem dann, wenn ein neues gleichartiges Gerät, das im Wesentlichen die gleichen Funktionen erfüllt, an einen Endnutzer abgegeben wird. Wenn ein neues Gerät an einen privaten Haushalt ausgeliefert wird, kann das gleichartige Altgerät auch dort zur unentgeltlichen Abholung übergeben werden; dies gilt bei einem Vertrieb unter Verwendung von Fernkommunikationsmitteln für Geräte der Kategorien 1, 2 oder 4 gemäß § 2 Abs. 1 ElektroG, nämlich „Wärmeüberträger“, „Bildschirmgeräte“ oder „Großgeräte“ (letztere mit mindestens einer äußeren Abmessung über 50 Zentimeter). Zu einer entsprechenden Rückgabe-Absicht werden Endnutzer beim Abschluss eines Kaufvertrages befragt. Außerdem besteht die Möglichkeit der unentgeltlichen Rückgabe bei Sammelstellen der Vertreiber unabhängig vom Kauf eines neuen Gerätes für solche Altgeräte, die in keiner äußeren Abmessung größer als 25 Zentimeter sind, und zwar beschränkt auf drei Altgeräte pro Geräteart.



4. Bedeutung des Symbols „durchgestrichene Mülltonne“

Das auf Elektro- und Elektronikgeräten regelmäßig abgebildete Symbol einer durchgestrichenen Mülltonne weist darauf hin, dass das jeweilige Gerät am Ende seiner Lebensdauer getrennt vom unsortierten Siedlungsabfall zu erfassen ist.

EU Konformitätserklärung
EU Declaration of Conformity

Wir, die Firma / *We, the company*
CasaFan GmbH
Senefelderstr. 8
Hasselroth, 63594
www.casafan.de

erklären in alleiniger Verantwortung, dass das weiter unten genannte Produkt
declare under our sole responsibility that the following product

Geräteart/ *type of product:* Säulenventilator/*tower fan*

Handelsmarke/ *trademark:* CasaFan

Modell *model*	Artikelnummer *article-no*	weitere Angaben *further details*
AIROS ECO TOWER	#67542	

die grundlegenden Anforderungen der aufgeführten EU-Richtlinien erfüllt:

2006/42/EG	Maschinenrichtlinie
2014/30/EU	Richtlinie über die elektromagnetische Verträglichkeit
2011/65/EU	Richtlinie zur Beschränkung bestimmter gefährlicher Stoffe in Elektro- und Elektronikgeräten
2009/125/EG	Richtlinie über die Anforderungen an die umweltgerechte Gestaltung energieverbrauchsrelevanter Produkte

meets the essential requirements of the following EU-Directives:

2006/42/EC	*Machinery Directive*
2014/30/EU	*Directive on Electromagnetic Compatibility*
2011/65/EU	*Directive on the restriction of the use of certain hazardous substances in electrical and electronic equipment*
2009/125/EC	*Directive for the setting of ecodesign requirements for energy-related products*

angewandte Standards und Verordnungen/ *applied standards and regulations:*

EN 60335-1:2012 + A11:2014 + A13:2017 + A1:2019 + A2:2019 + A14:2019 + A15:2021 + A16:2023
EN 60335-2-80:2003 + A1:2004 + A2:2009
EN 62233:2008
EN IEC 55014-1:2021
EN IEC 55014-2:2021
EN IEC 61000-3-2:2019+A1:2021
EN 61000-3-3:2013+A1:2019 + A2:2021
EN IEC 63000:2018
PAK-Anfordrung für GS (PAH requirement for GS) AfPS GS 2019:01 PAK
Regulation (EU) 206/2012

Bevollmächtigter zur Zusammenstellung der technischen Unterlagen: *Authorized person for technical documentation:*

Name/ *name,* Position: Stephan Willemsen, Geschäftsführer/general manager

Hasselroth, 13.12.2024
.....
Datum/ *Date*

.....
Unterschrift/ *Signature*

Produktänderungen, die der Verbesserung dienen, behalten wir uns ohne besondere Ankündigung vor.
CasaFan reserves the right to make any changes to the product without prior notice.
CasaFan se réserve d´apportertous changements susceptibles d´améliorer les produits en vente.
CasaFan si riserva di apportare tutte le varianti migliorative ai prodotti in corso di vendita.
CasaFan se reserva el derecho de mejorar los cambios en los productos a la venta.
CasaFan si vyhrazuje právo provádět jakékoli změny produktu bez předchozího upozornění.
CasaFan behoudt zich het recht voor om verbeteringen aan te brengen aan de te koop aangeboden producten.
CasaFan zastrzega sobie prawo do wprowadzania zmian w produkcie bez wcześniejszego powiadomienia.

CASAFAN GmbH, Senefelderstr. 8, 63594 Hasselroth, Germany, www.casafan.de

© CASAFAN 2025