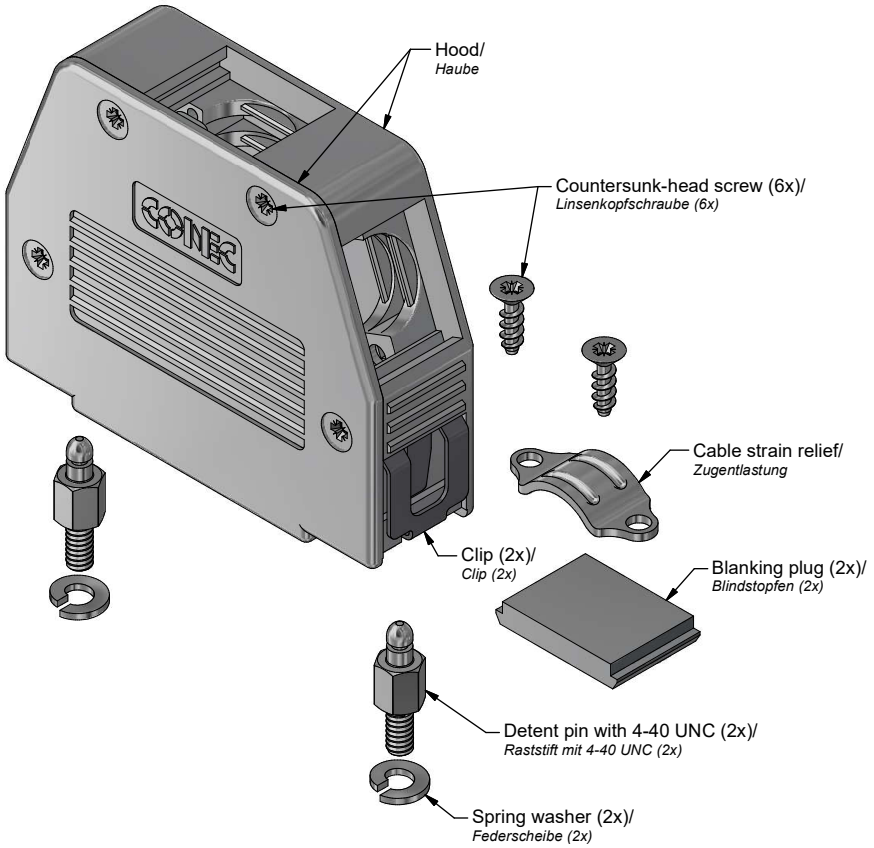

Technical specification/
Technische Daten:

Temperature range/ *Temperaturbereich:*	- 35 °C ... + 85 °C

Materials/
Werkstoffe:

Hood/ *Haube:*	ABS UL 94 V-0, Ni
Blanking plug/ *Blindstopfen:*	ABS UL 94 V-0, Ni
Cable strain relief/ *Zugentlastung:*	Steel, Ni
Clip/ *Clip:*	Stainless Steel/ *Edelstahl*
Countersunk-head screw/ *Linsenkopfschraube:*	Steel, Ni
Detent pin/ *Raststift:*	Steel, Ni
Spring washer/ *Federscheibe:*	Steel, Ni

Installation specification/
Montagedaten:

Cable entry/ *Kabeleingang:*	straight and side/ *gerade und seitlich*
Recommended torque/ *Empfohlenes Drehmoment*	
Housing/*Gehäuse:*	0,30 Nm
Cable strain relief/ *Zugentlastung:*	0,35 Nm

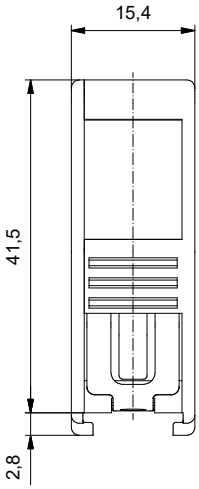

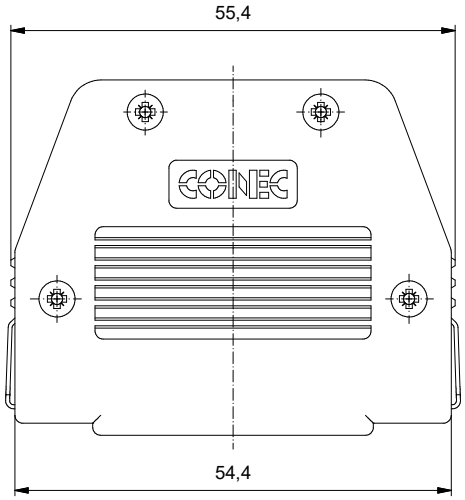

View without cover/
Ansicht ohne Deckel

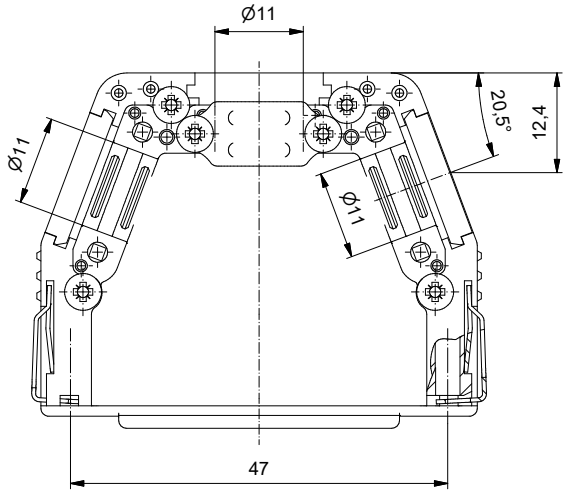

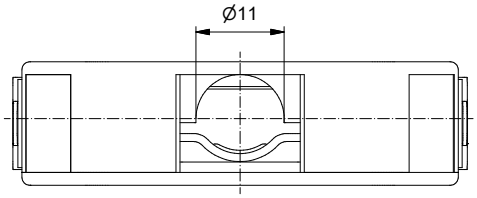

Part no./ *Art.-Nr.*			
16-003220			
	dim. in mm		Metallized Plastic Hood 25pos. with mounting material, with SnapLock / straight and side cable entry *Metallisierte Kunststoffhaube 25pol. mit Befestigungszubehör, mit Schnellverriegelung / gerader und seitlicher Kabeleingang*
	Date/*Datum*	Name	
drawn/ *gez.*	14.02.2025	Lehmenkühler	
appd./ *gepr.*	17.02.2025	Koch	
Index: a Original	scale/*Maßstab:* 1,5:1	Amphenol CONEC	dwg no / *Z.-nr.:* 16K1A4419 — DIN-A3
ROHS compliant, exemption 6a/ *ROHS konform, Ausnahme 6a*			1 / 1

The reproduction, distribution and utilization of this document as well as the communication of its contents to others without express authorization is prohibited. Offenders will be held liable for the payment of damages. All rights reserved in the event of the grant of a patent, utility model or design.
Weitergabe sowie Vervielfältigung dieses Dokuments, Verwertung und Mitteilung seines Inhalts sind verboten, soweit nicht ausdrücklich gestattet. Zuwiderhandlungen verpflichten zu Schadenersatz.
Alle Rechte für den Fall der Patent-, Gebrauchsmuster- oder Geschmacksmusterverleihung vorbehalten.